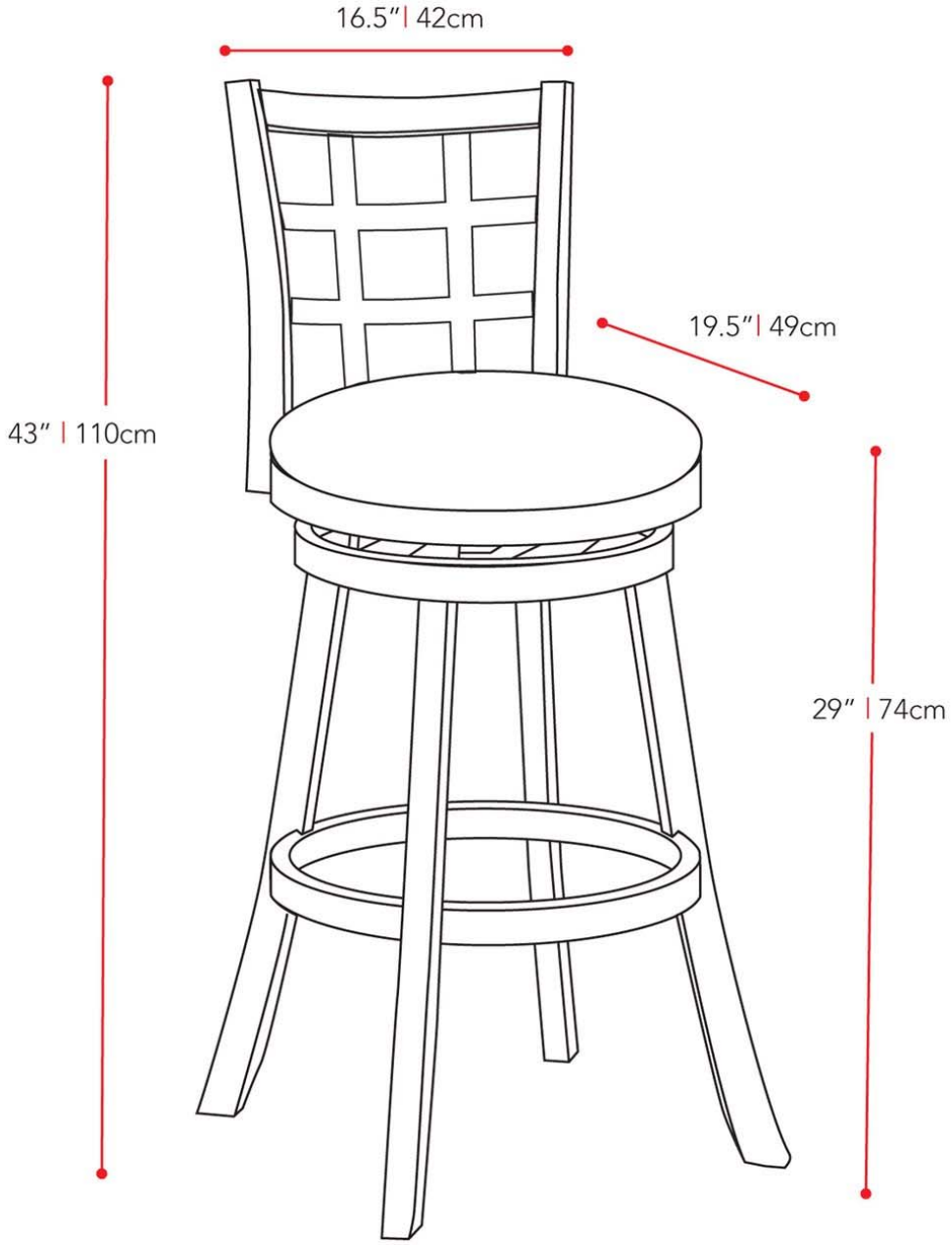
16.5" | 42cm
19.5" | 49cm
43" | 110cm
29" | 74cm