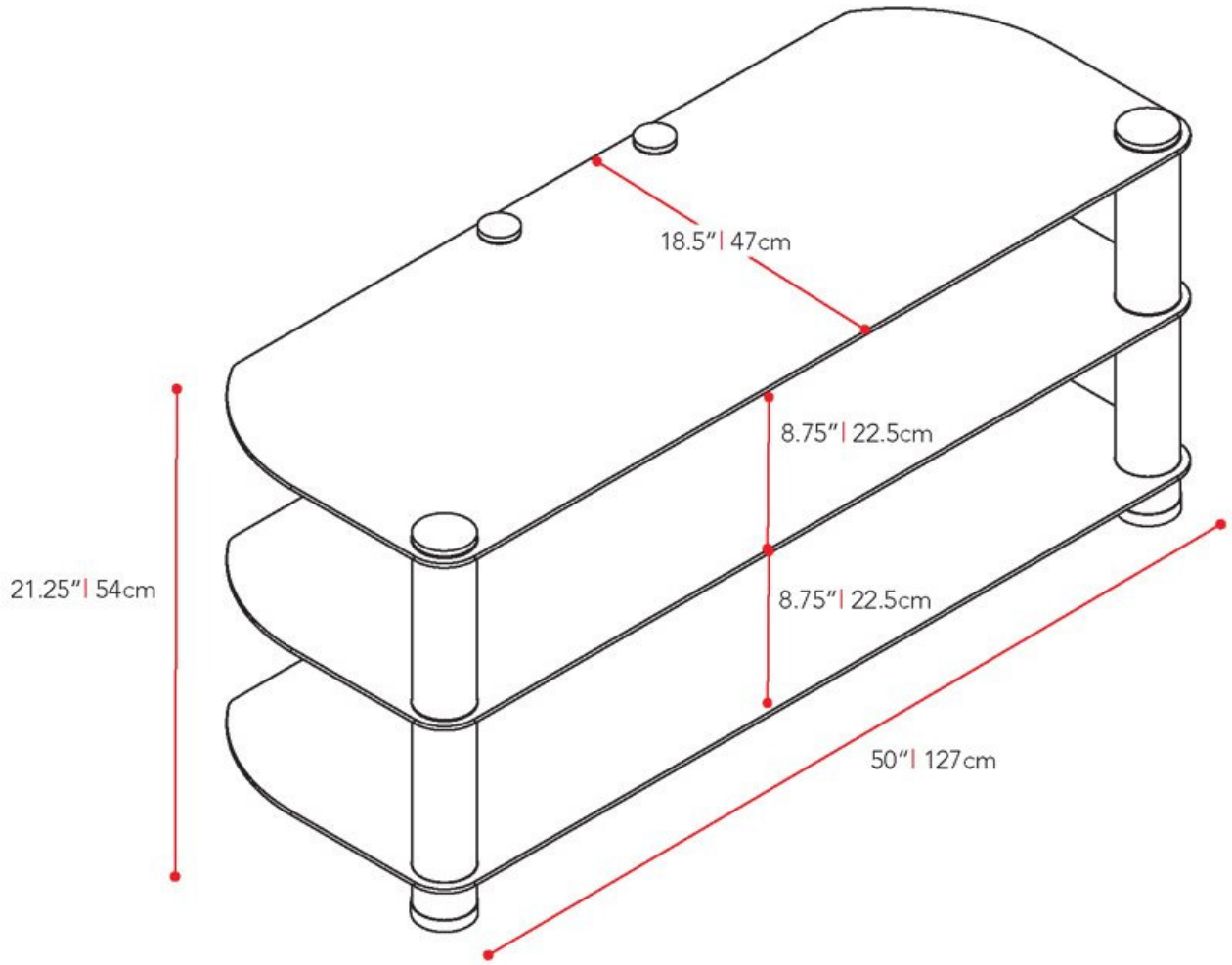
18.5" | 47cm
8.75" | 22.5cm
8.75" | 22.5cm
21.25" | 54cm
50" | 127cm