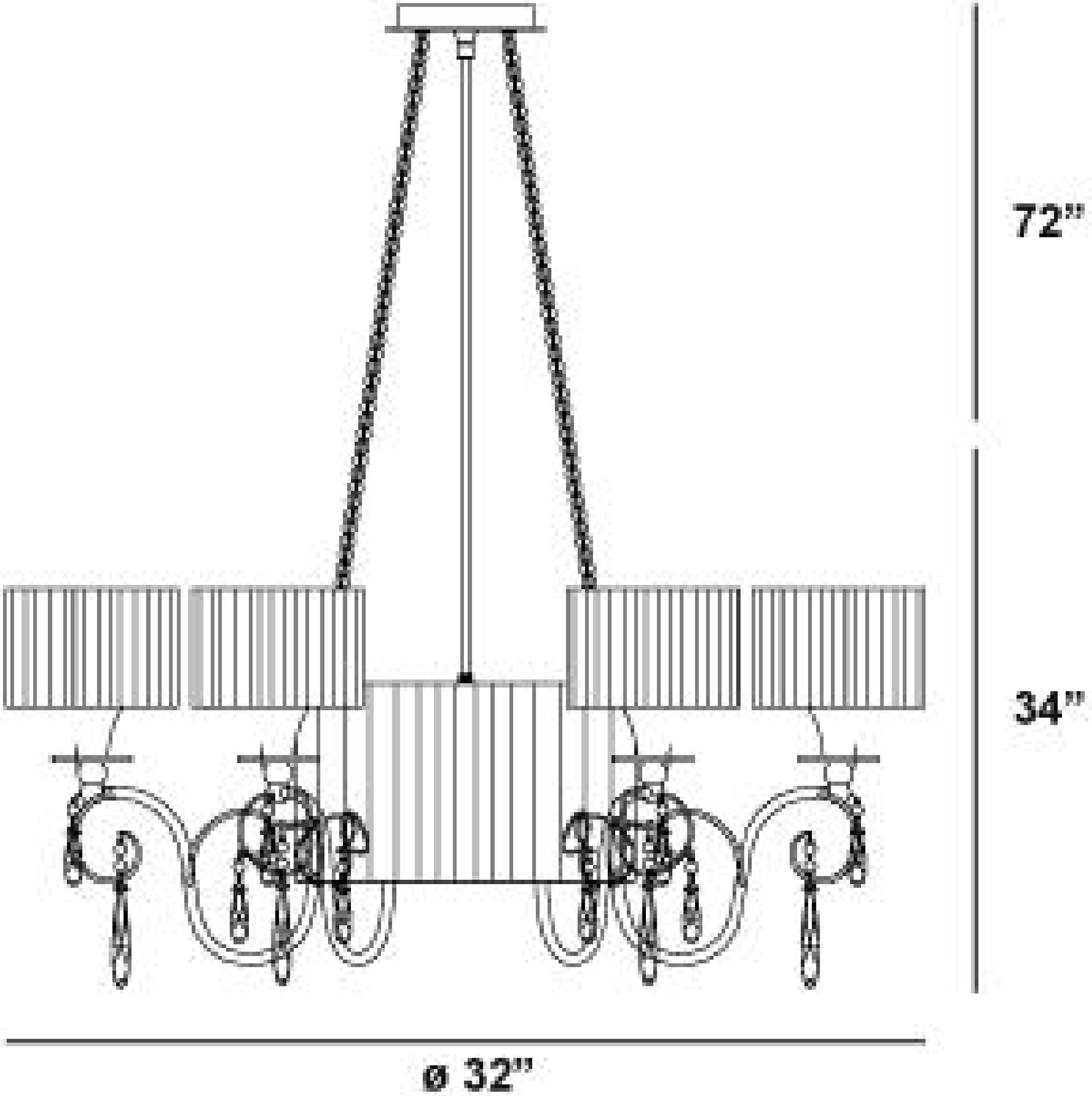
72"
34"
ø 32"