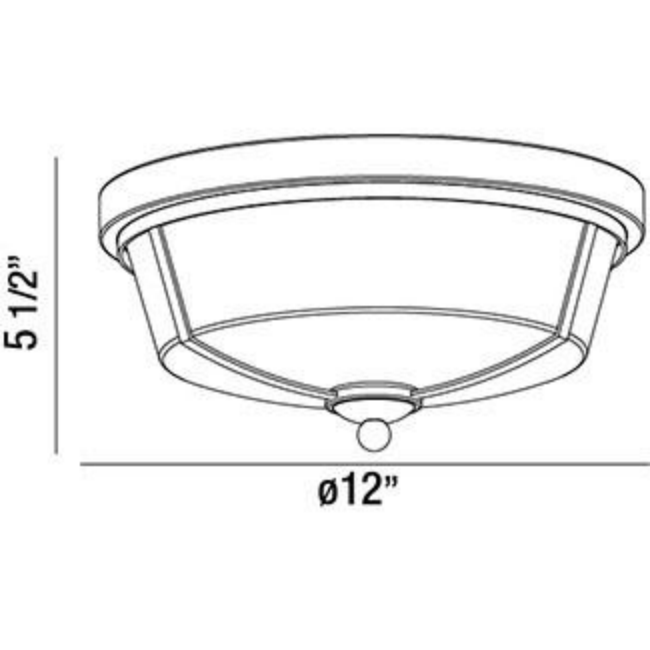
5 1/2”
ø12”