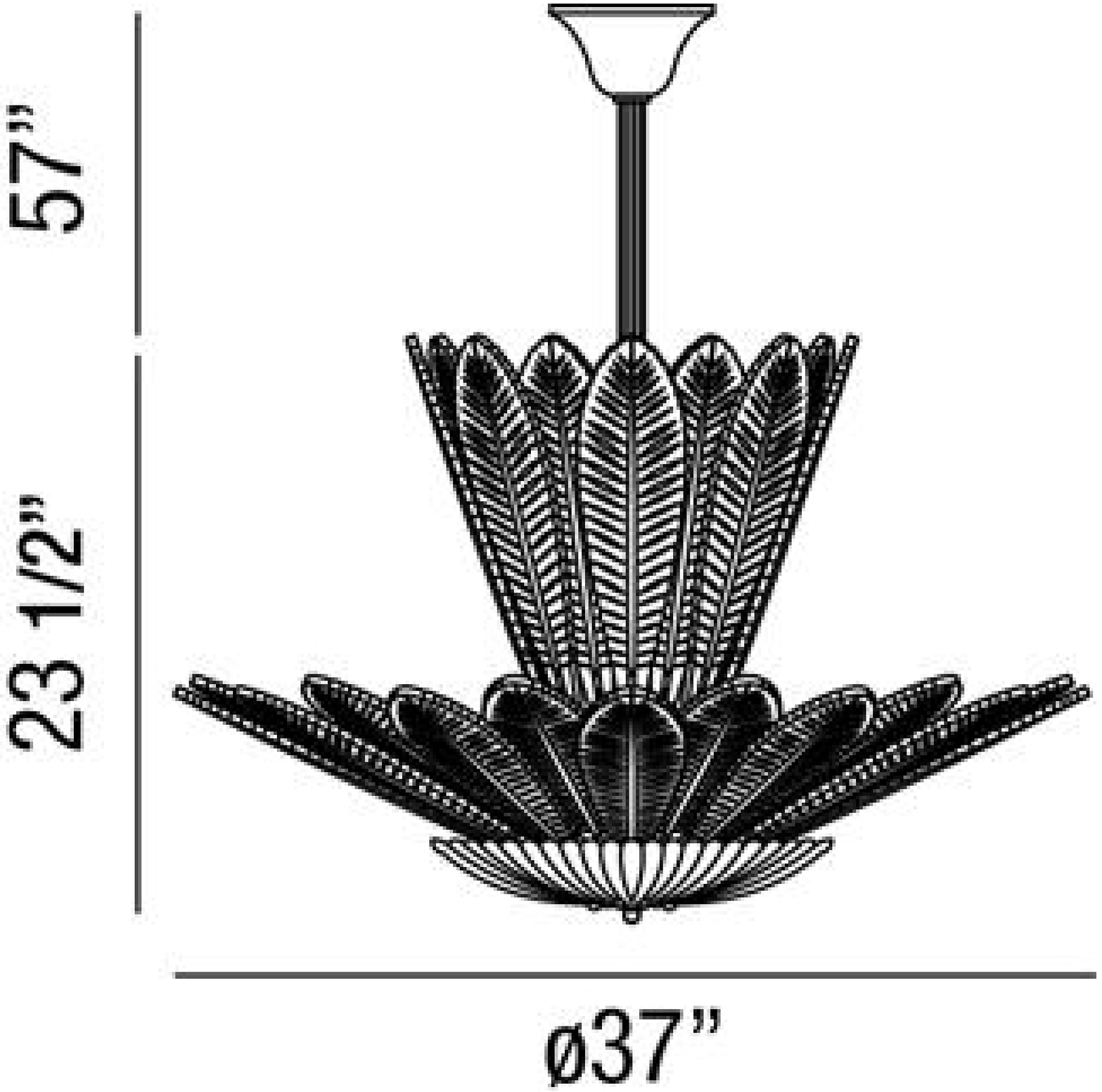
57”
23 1/2”
ø37”