MONARCH
SPECIALTIES INC.

Meubles de Qualité à Prix Abordable

Affordable Quality Home Furniture

CONSOLE TV HOLLOW-CORE 60"L CAPPUCCINO
CAPPUCCINO HOLLOW-CORE 60"L TV CONSOLE

I 3586

INSTRUCTIONS D'ASSEMBLAGE
ASSEMBLY INSTRUCTIONS

MONARCH SPECIALTIES INC.

POUR DE L'ASSISTANCE OU POUR COMMANDER DES PIÈCES CONTACTEZ NOTRE DÉPARTEMENT DE SERVICE À LA CLIENTÈLE.

FOR ASSISTANCE OR TO ORDER PARTS CONTACT OUR CUSTOMER SERVICE DEPARTMENT

WWW.MONARCHSERVICE.COM

IDENTIFICATION DES PIÈCES
PARTS IDENTIFICATION

1	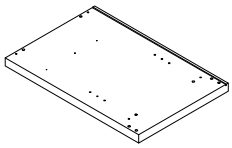	PANNEAU CÔTÉ GAUCHE LEFT SIDE PANEL	1MC 1PC
2	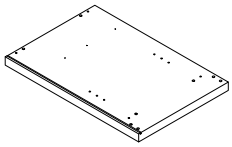	PANNEAU CÔTÉ DROIT RIGHT SIDE PANEL	1MC 1PC
3	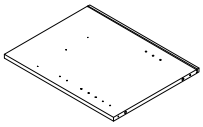	PANNEAU DE DIVISION DE GAUCHE LEFT DIVIDER PANEL	1MC 1PC
4	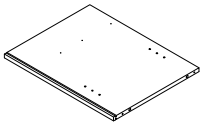	PANNEAU DE DIVISION DE DROIT RIGHT DIVIDER PANEL	1MC 1PC
5	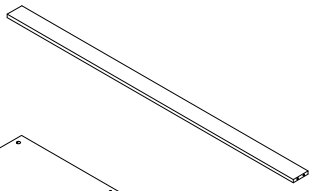	PLAQUE TRANSVERSALE CROSS BRACE	2MCX 2PCS
6	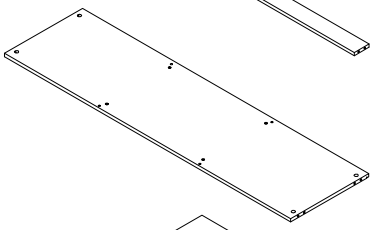	PANNEAU DU BAS BOTTOM PANEL	1MC 1PC
7	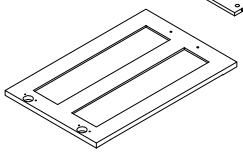	PORTE DOOR	1MC 1PC
8	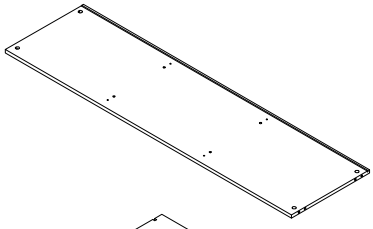	PANNEAU DU DESSUS TOP PANEL	1MC 1PC
9	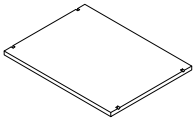	PANNEAU AJUSTABLE ADJUSTABLE PANEL	3MCX 3PCS
10	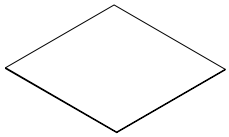	PANNEAU ARRIÈRE BACK PANEL	2MCX 2PCS

IDENTIFICATION DES PIÈCES
PARTS IDENTIFICATION

11	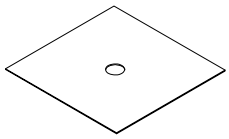	PANNEAU ARRIÈRE BACK PANEL	1MC 1PC
12	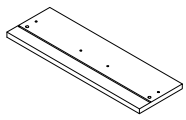	PANNEAU DEVANT DU TIROIR DRAWER FRONT PANEL	1MC 1PC
13	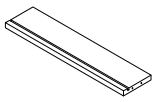	PANNEAU ARRIÈRE DU TIROIR DRAWER BACK PANEL	3MCX 3PCS
14	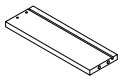	PANNEAU CÔTÉ GAUCHE DU TIROIR LEFT DRAWER SIDE PANEL	3MCX 3PCS
15	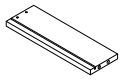	PANNEAU CÔTÉ DROIT DU TIROIR RIGHT DRAWER SIDE PANEL	3MCX 3PCS
16	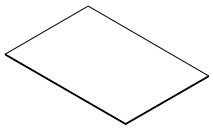	PANNEAU DU FOND DU TIROIR DRAWER BOTTOM PANEL	3MCX 3PCS
17	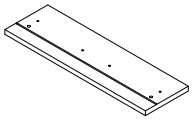	PANNEAU DEVANT DU TIROIR DRAWER FRONT PANEL	1MC 1PC
18	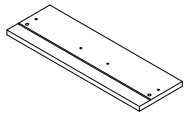	PANNEAU DEVANT DU TIROIR DRAWER FRONT PANEL	1MC 1PC

IDENTIFICATION DES PIÈCES DE MONTAGE
HARDWARE IDENTIFICATION

A	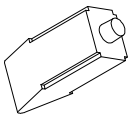	**COLLE/GLUE(40g)**	**1MC / PC**	
B	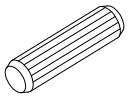	**ϕ8 x 30mm**	**34MCX / PCS**	
C	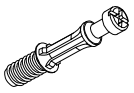	**35.5mm**	**18MCX / PCS**	
D		**ϕ15x12mm**	**18MCX / PCS**	
E		**42mm**	**4MCX / PCS**	
F	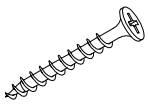	**35mm**	**12MCX / PCS**	
G		**18mm**	**6MCX / PCS**	
H		**ϕ4.9x15mm**	**12MCX / PCS**	
I	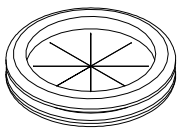	**ϕ52mm**	**1MC / PC**	

J	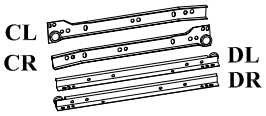	**300mm**	**3 ENS/SET**		
K		**10mm**	**36MCX / PCS**		
L	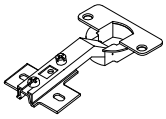	**ϕ26**	**2MCX / PCS**		
M		**15mm**	**8MCX / PCS**		
N	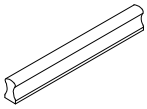	**120mm**	**4MCX / PCS**		
O		**22.5mm**	**8MCX / PCS**		
P	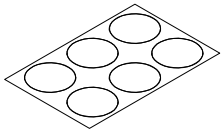	**ϕ20**	**3MCX / PCS**		

ÉTAPE / STEP 1

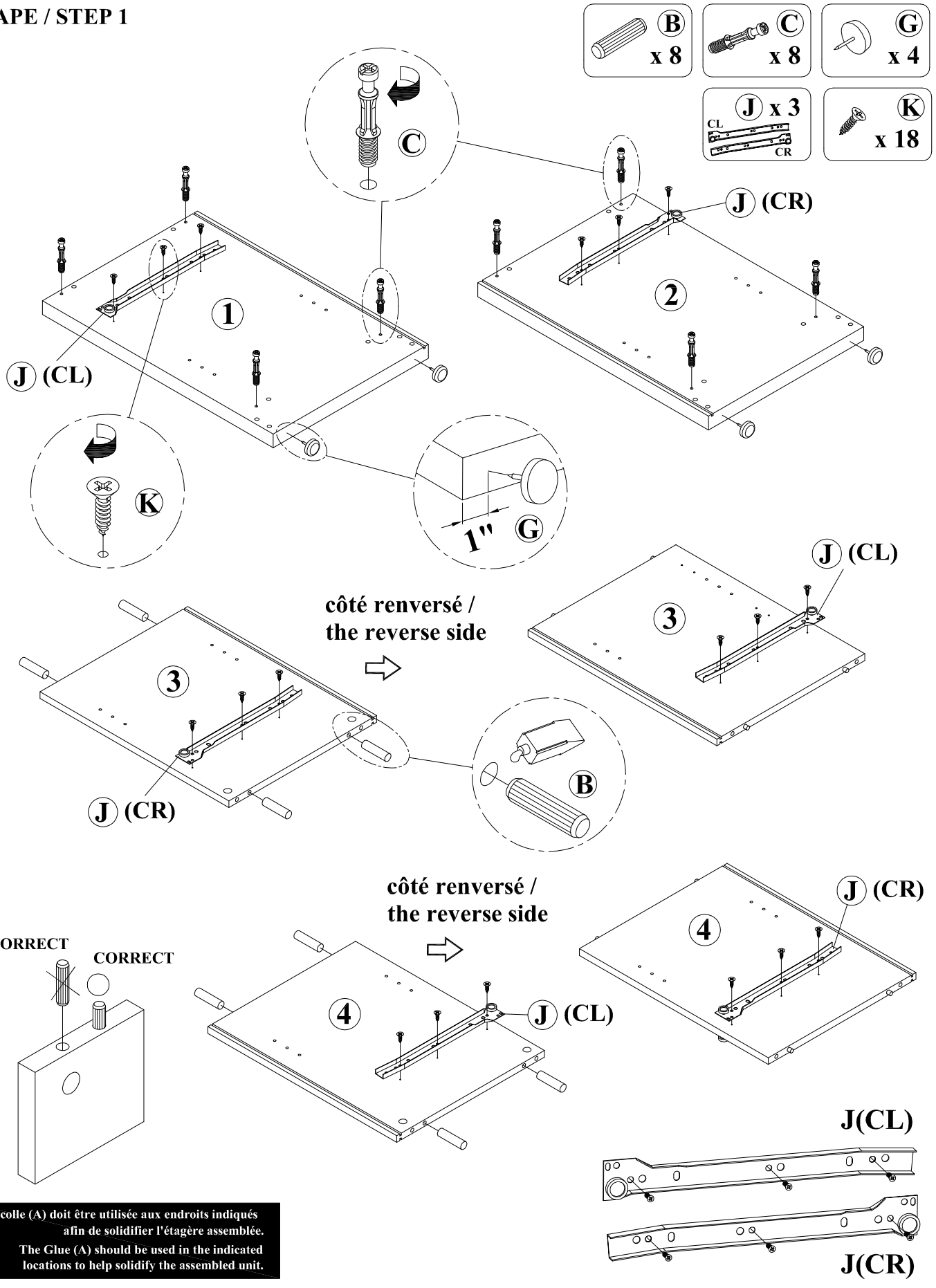

La colle (A) doit être utilisée aux endroits indiqués afin de solidifier l'étagère assemblée.

The Glue (A) should be used in the indicated locations to help solidify the assembled unit.

ÉTAPE / STEP 2

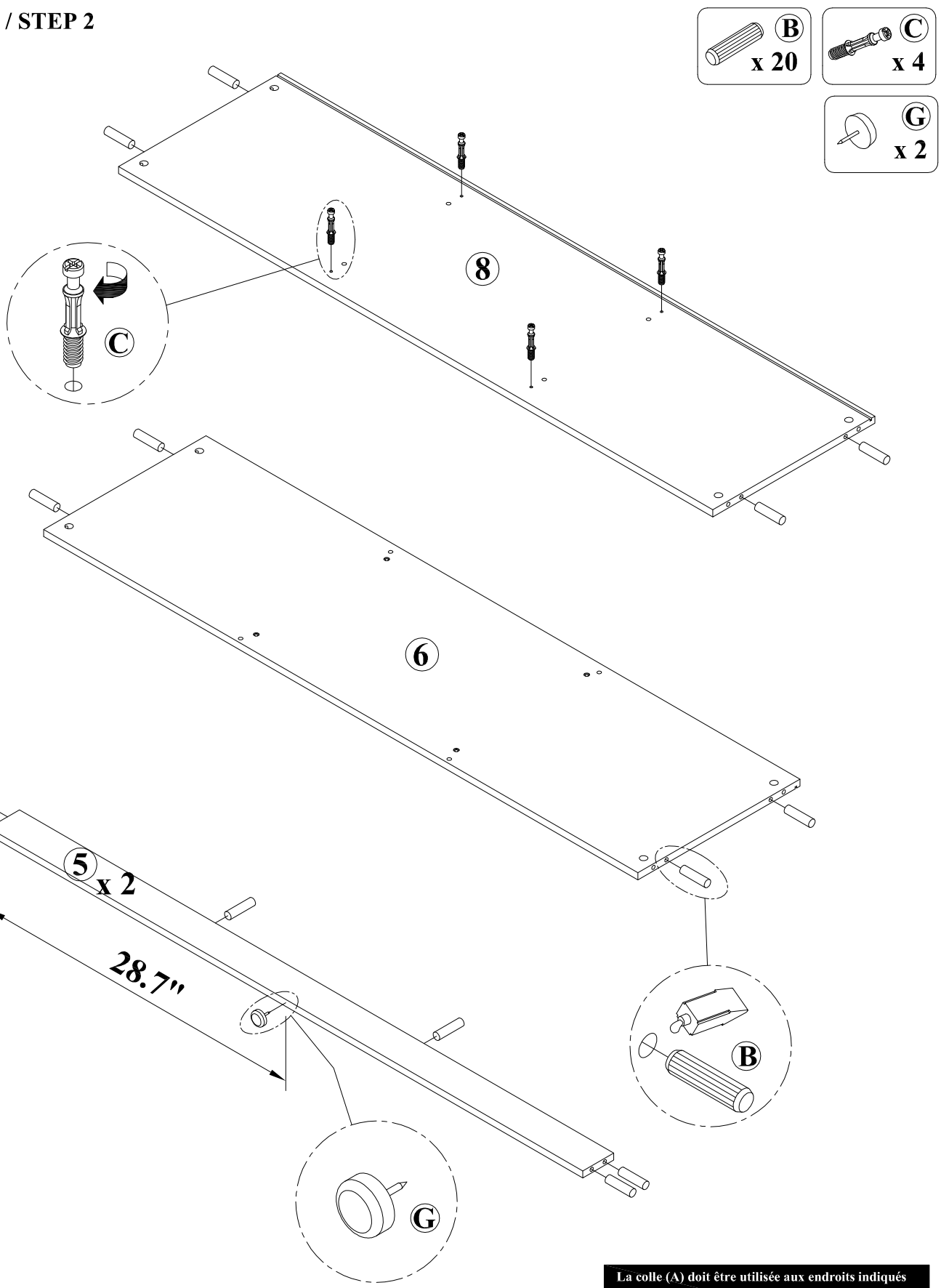

La colle (A) doit être utilisée aux endroits indiqués afin de solidifier l'étagère assemblée.
The Glue (A) should be used in the indicated locations to help solidify the assembled unit.

ÉTAPE / STEP 3

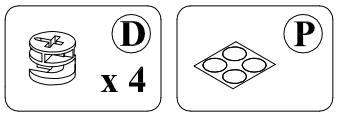

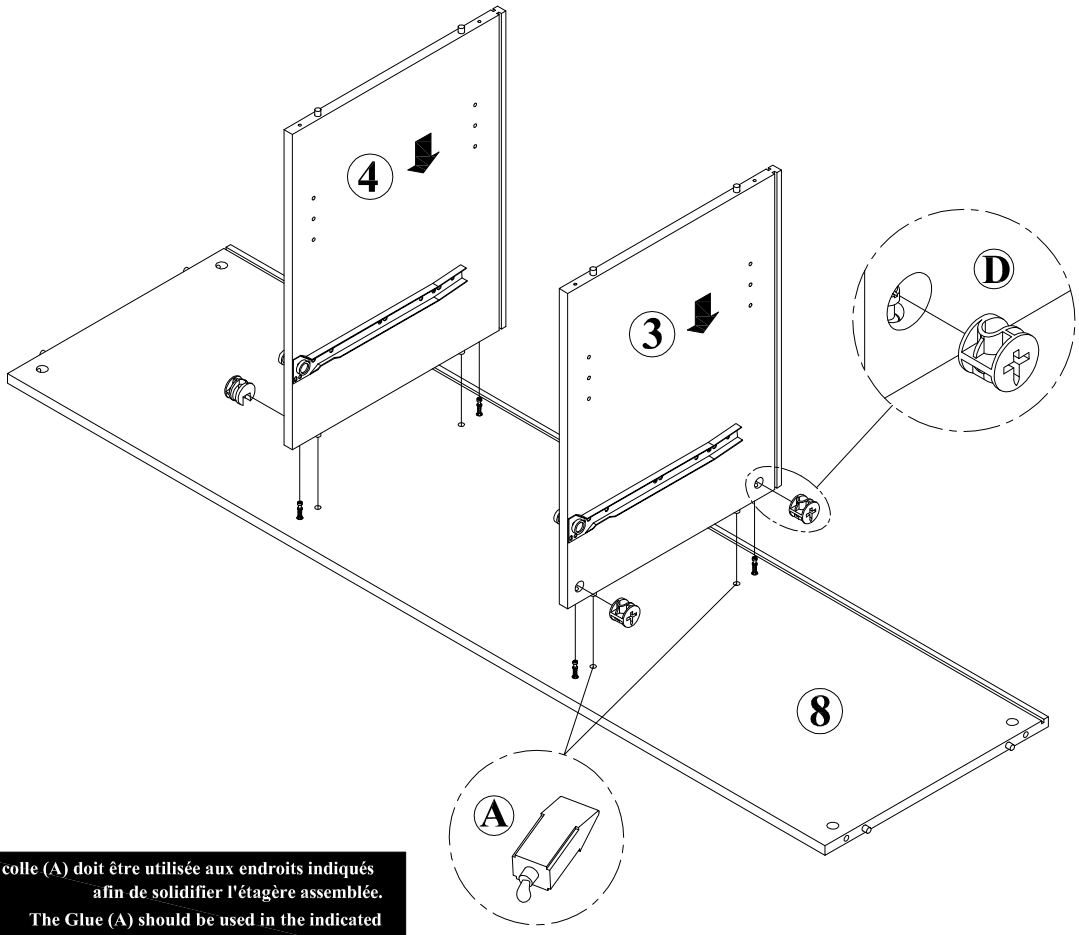

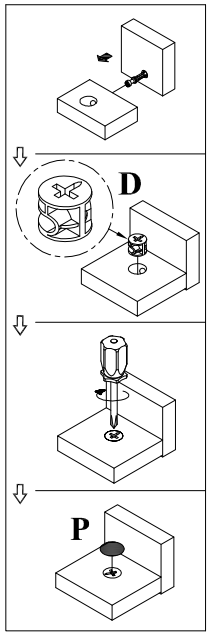

La colle (A) doit être utilisée aux endroits indiqués afin de solidifier l'étagère assemblée.
The Glue (A) should be used in the indicated locations to help solidify the assembled unit.

ÉTAPE / STEP 4

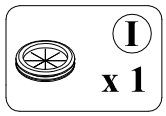

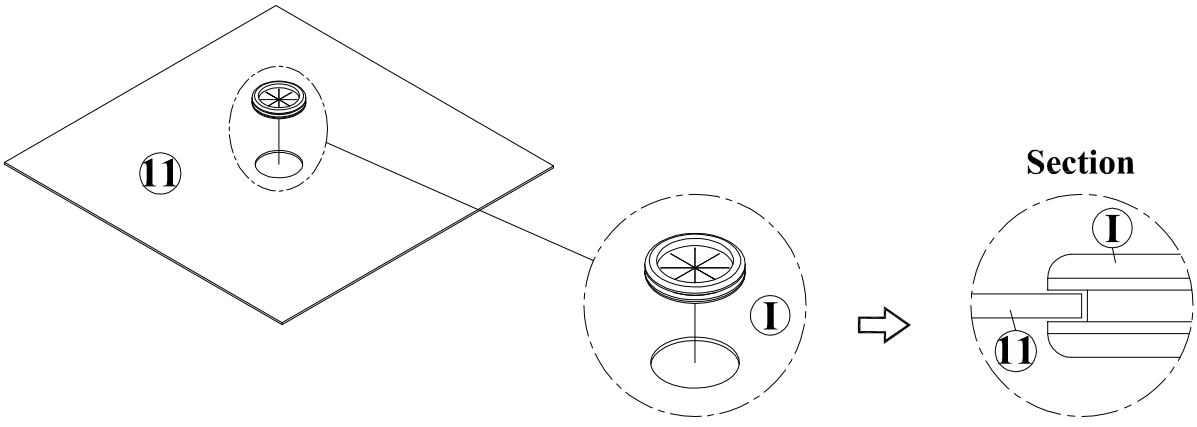

ÉTAPE / STEP 5

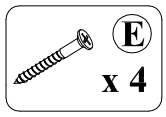

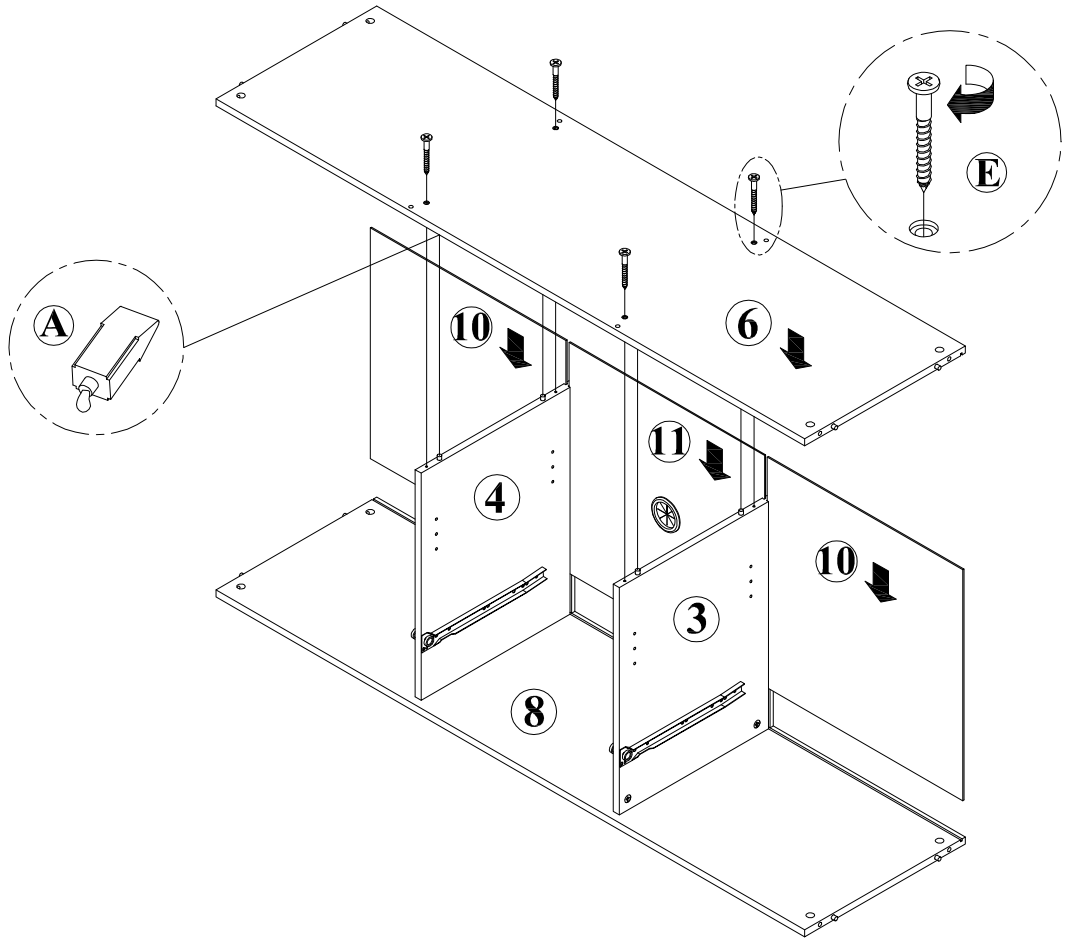

ÉTAPE / STEP 6

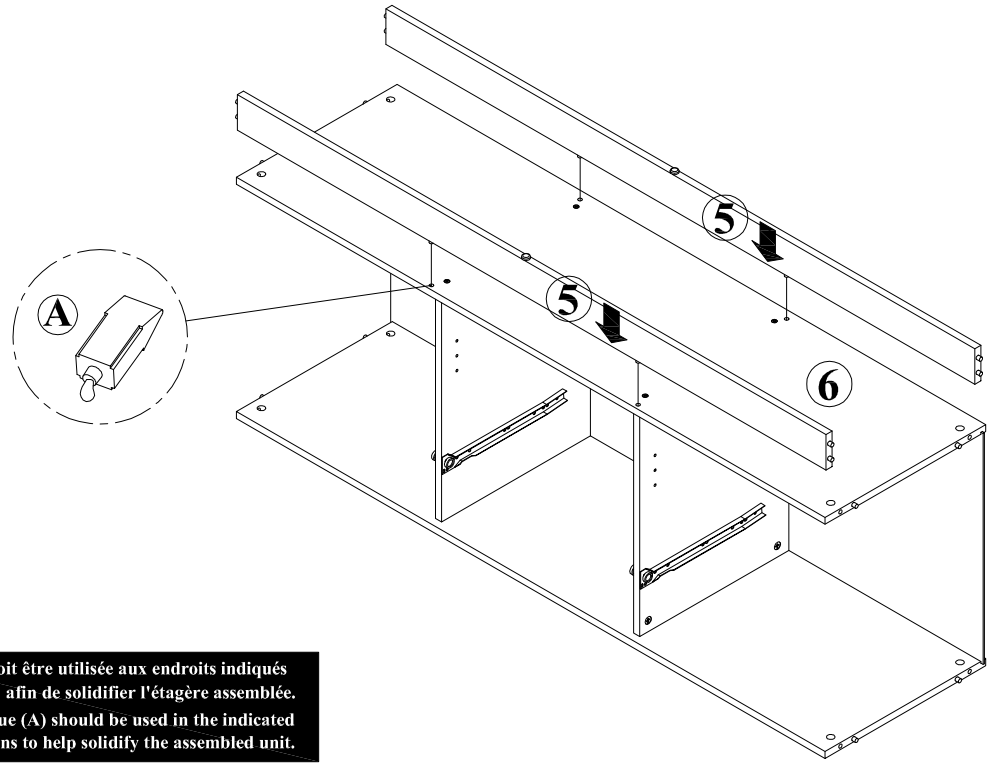

La colle (A) doit être utilisée aux endroits indiqués afin de solidifier l'étagère assemblée.
The Glue (A) should be used in the indicated locations to help solidify the assembled unit.

ÉTAPE / STEP 7

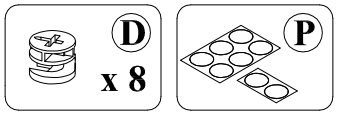

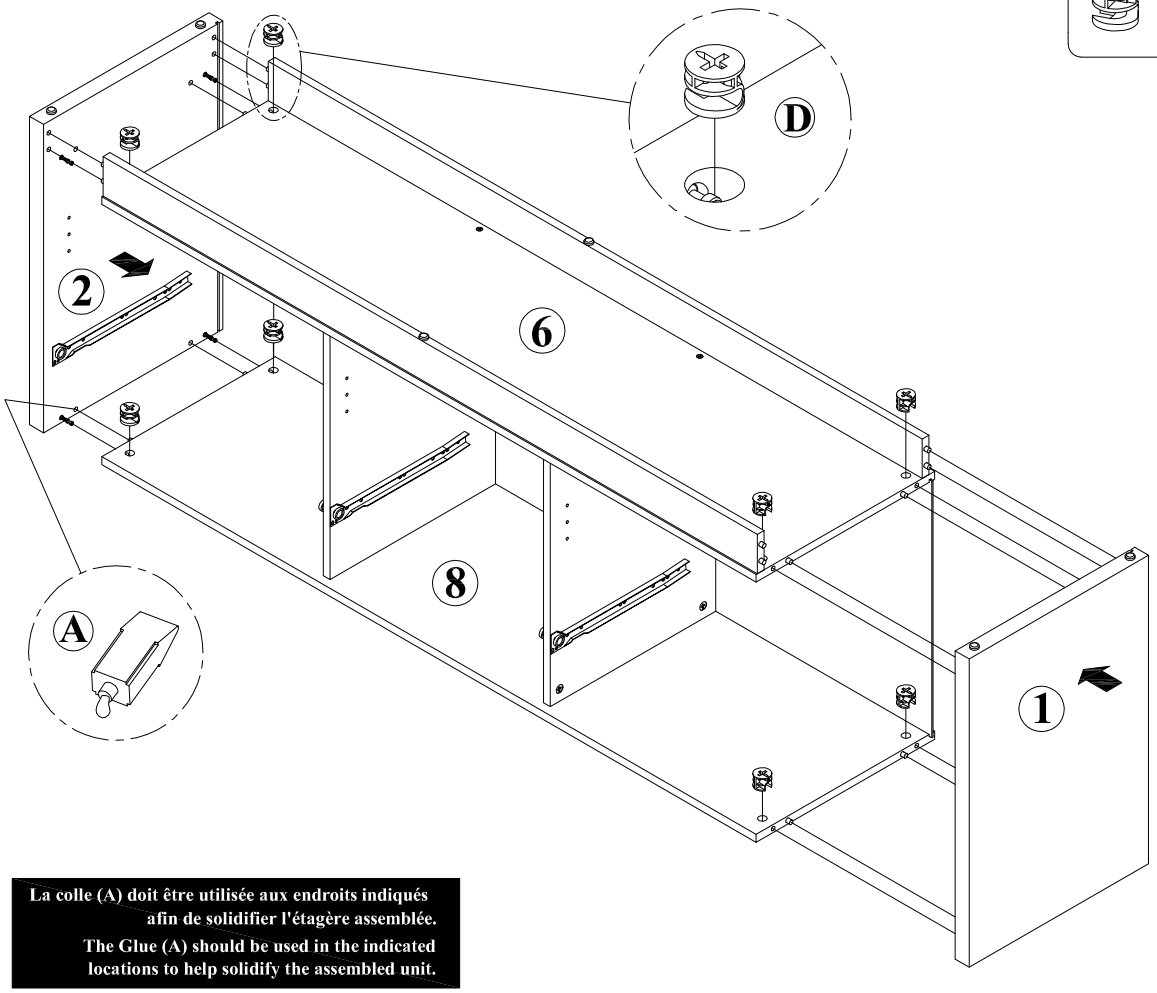

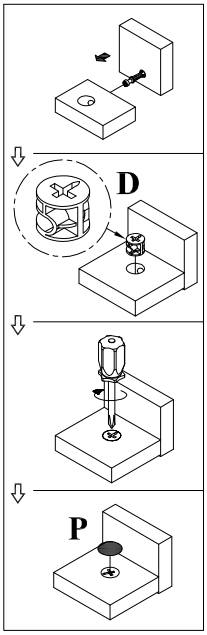

La colle (A) doit être utilisée aux endroits indiqués afin de solidifier l'étagère assemblée.
The Glue (A) should be used in the indicated locations to help solidify the assembled unit.

ÉTAPE / STEP 8

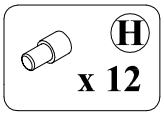

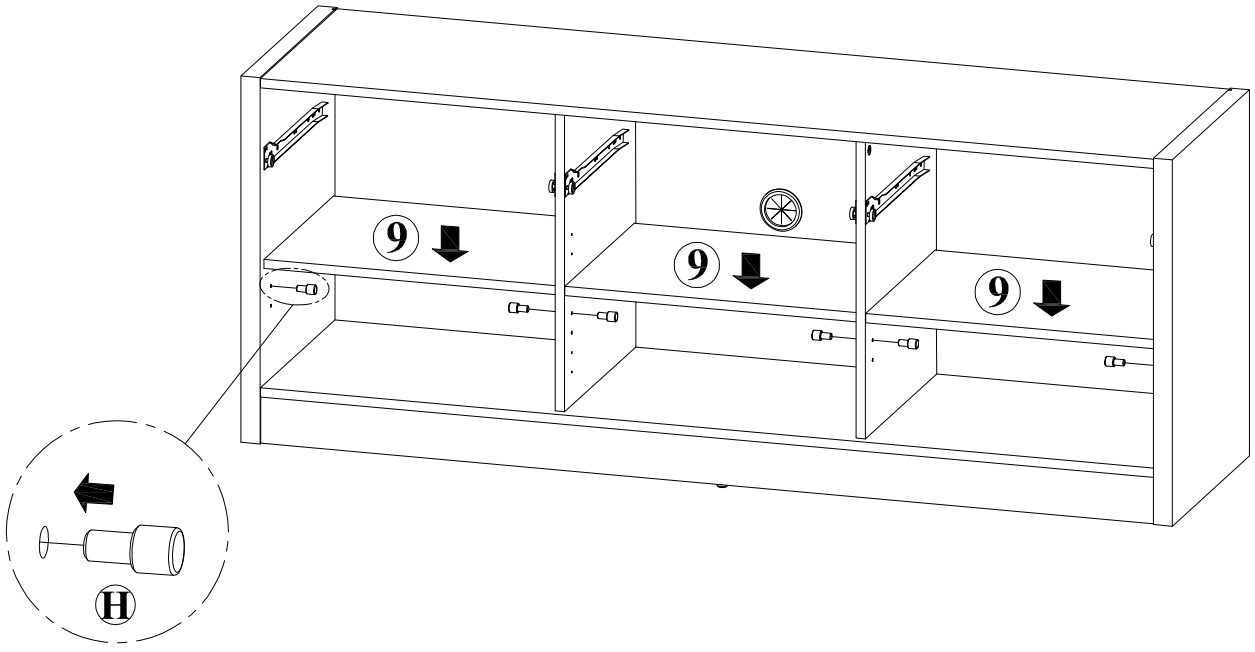

ÉTAPE / STEP 9

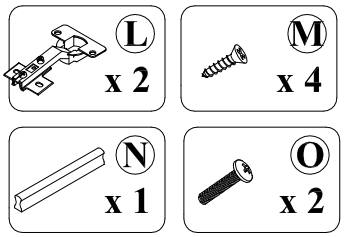

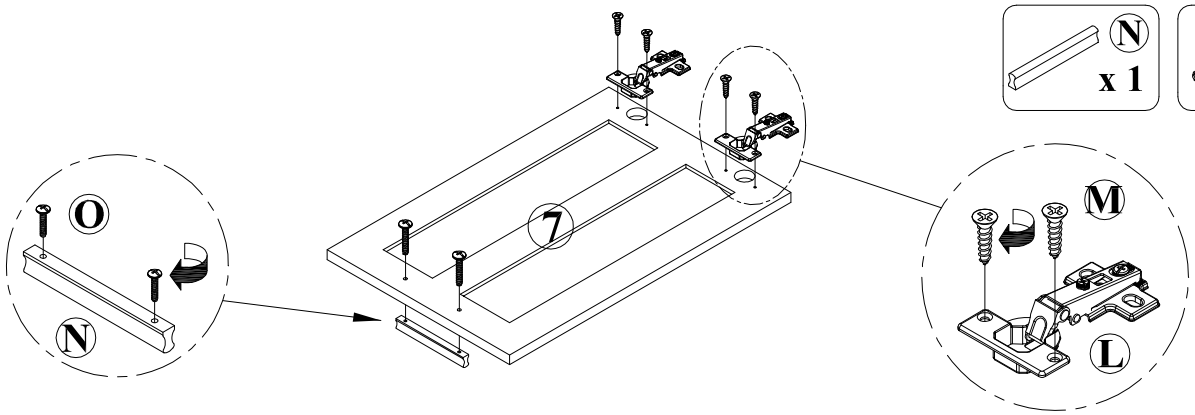

ÉTAPE / STEP 10

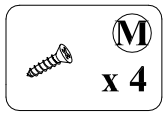

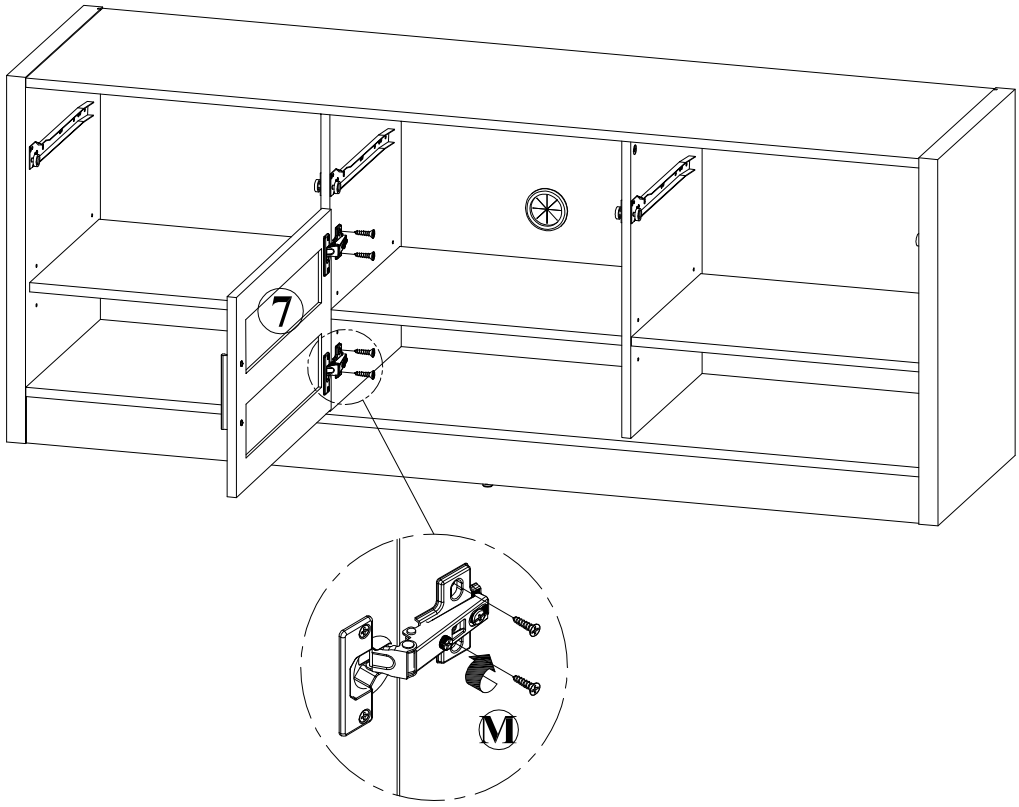

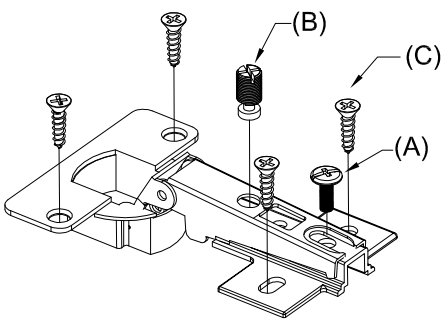

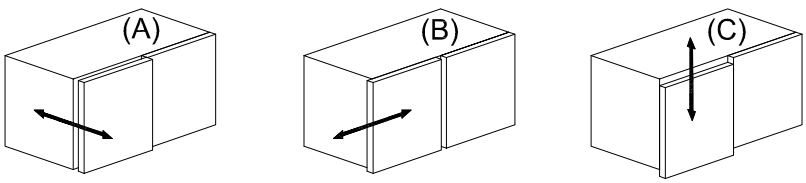

ÉTAPE / STEP 11

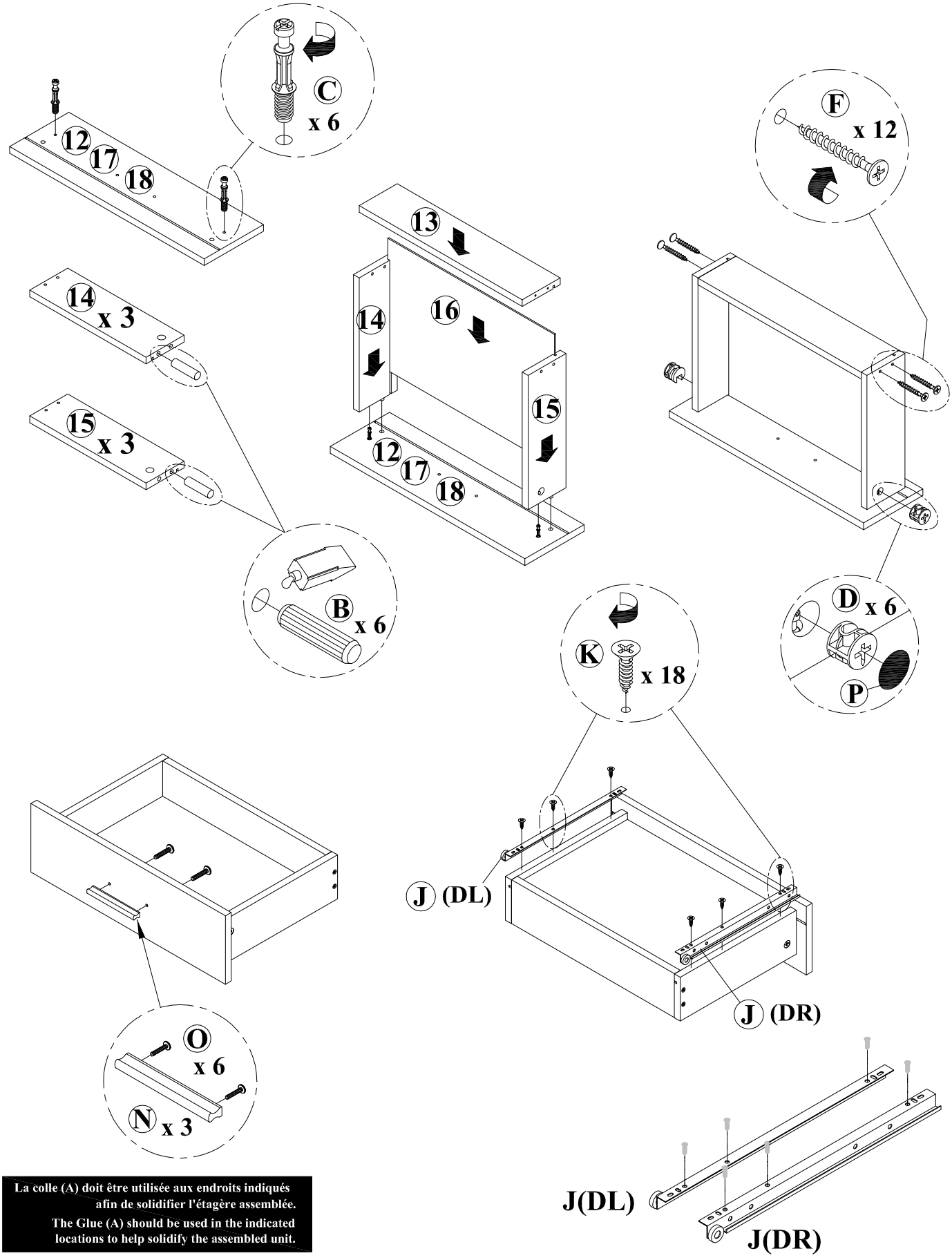

La colle (A) doit être utilisée aux endroits indiqués afin de solidifier l'étagère assemblée.

The Glue (A) should be used in the indicated locations to help solidify the assembled unit.

ÉTAPE / STEP 12

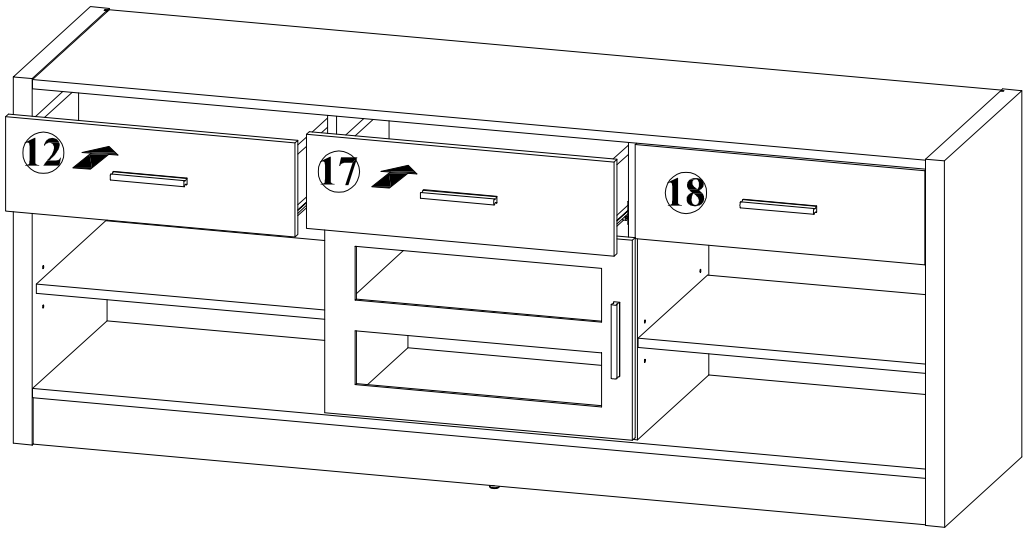
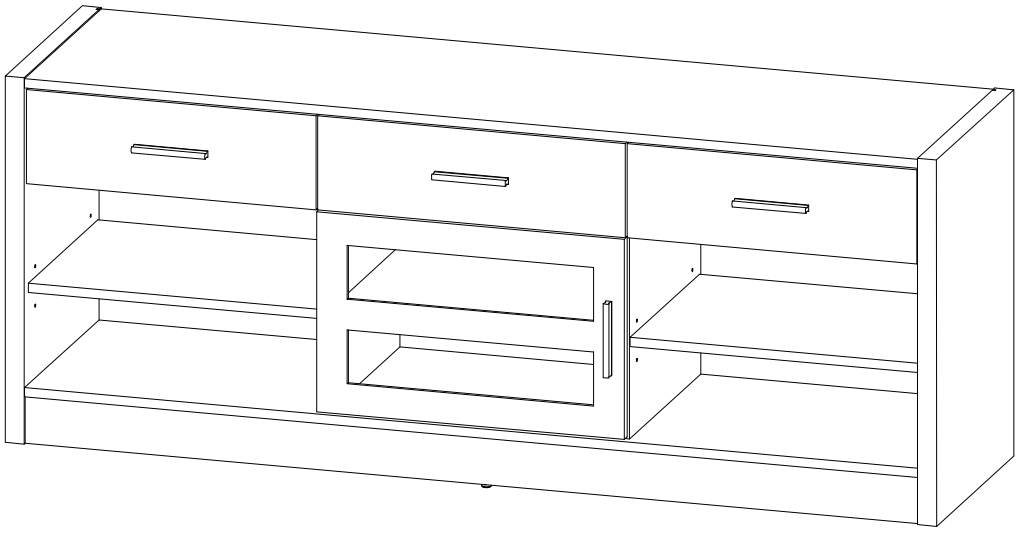
TERMINER / FINISH