Installation and Care Guide

Enameled Cast Iron Bath

K-100

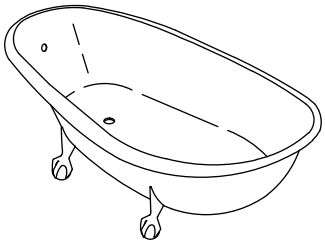

Record the model number for future reference:
Enregistrer le numéro du modèle pour référence ultérieure:
Apunte el número de modelo para referencia futura:_____

THE BOLD LOOK OF KOHLER®

1084218-2-C

Tools

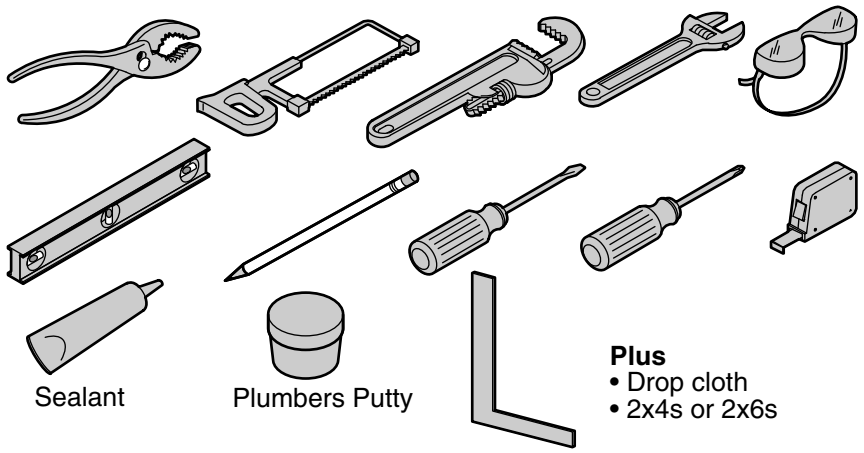

Before You Begin

CAUTION: Risk of personal injury. Wear personal protective equipment and obtain sufficient help to carefully lift or move the bath. Cast iron baths are extremely heavy. If the cast iron bath is not lifted properly, personal injury may occur.

CAUTION: Risk of property damage. Do not support the bath by the rim. The bath must be supported by the feet only.

- ☐ Observe all local plumbing and building codes.
- ☐ Before moving the bath, carefully plan the installation area. This bath is heavy and will not easily fit through doorways.
- ☐ To ensure a successful installation, the floor must be level.
- ☐ Provide adequate floor support.
- ☐ Ensure proper access to final plumbing connections.
- ☐ To properly install the cast iron bath, refer to the specification sheet for the required components. Refer to the installation instructions packed with each component for proper installation.
- ☐ The illustrations shown may not represent your actual product. The installation instructions still apply.
- ☐ This bath conforms to ASME Standard A112.19.1/CSA B45.2. All dimensions are nominal.

For Wall-Mount Faucet Installations

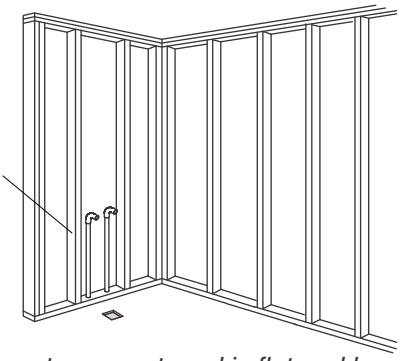

Verify that the subfloor offers adequate support, and is flat and level.

1. Prepare the Site

NOTICE: Measure your product for site preparation. Visit the product page at www.kohler.com for more information.

NOTE: This bath can be used with a wall-mount faucet or freestanding faucet. Refer to the installation instructions packed with the faucet for proper placement of the faucet and bath.

Flooring

- ☐ Provide adequate floor support.

NOTICE: To ensure a successful installation, it is critical that the bath be installed on a level subfloor.

- ☐ Verify the subfloor is level. Adjust for level, if necessary.
- ☐ Apply water-resistant sealant to the subfloor. This will reduce the risk of water damage.

Framing – For Wall-Mount Faucet Installations

NOTICE: Take into account the thickness of the finished wall materials when constructing the framing. If these factors are not taken into account, the bath will not fit in the installation area.

- ☐ Construct the framing with 2x4 or 2x6 studs.

Plumbing

- ☐ Position the plumbing.

Prepare the Site (cont.)

- ☐ Cap the supplies and check for leaks.

Finished Flooring

- ☐ Apply the finished flooring material prior to installing the bath.
- ☐ Ensure the finished floor is level before proceeding with the bath installation.

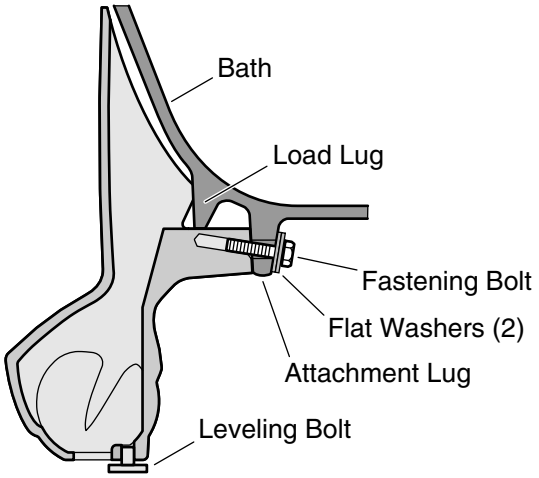

2. Install the Legs

CAUTION: Risk of personal injury. Wear personal protective equipment and obtain sufficient help to carefully lift or move the bath. Cast iron baths are extremely heavy. Lift the bath properly to avoid personal injury.

- ☐ Place protective floor covering or a throw rug near the installation area. This will prevent damage to the floor and bath when the bath is set down.
- ☐ With help, remove the bath from its carton and place it on top of the protective floor covering.
- ☐ Lift the outlet end of the bath until sufficient clearance is obtained to attach the two front legs.
- ☐ Insert the fastening bolt through the two washers.
- ☐ With the load lug resting on the flat of the interior leg, align the leg with the attachment lug.
- ☐ Insert the fastening bolt, then wrench tighten.
- ☐ Repeat the above procedure for the remaining legs.

3. Install the Bath

CAUTION: Risk of personal injury. Wear personal protective equipment and obtain sufficient help to carefully lift or move the bath. Cast iron baths are extremely heavy. If the cast iron bath is not lifted properly, personal injury may occur.

Install the Bath (cont.)

NOTE: The illustration shown may not represent your actual product. The installation instructions still apply.

For All Installations

- ☐ With help, carefully move the bath into the installation area.
- ☐ Connect the tailpiece of the drain to the trap.
- ☐ Verify the bath is: (1) level across the top of the bath, (2) plumb along the drain side, and (3) resting on all four feet. If the bath is not level, metal shims must be placed under the bath feet.

Level the Bath

- ☐ Turn the leveling bolts at the bottom of the four legs.
- ☐ Recheck if the bath is: (1) level across the top of the bath, (2) plumb along the drain side, and (3) resting on all four feet.

4. Install the Plumbing

CAUTION: Risk of property damage. A watertight seal must exist on all bath drain connections. The watertight seal will prevent property damage.

- ☐ Connect the trap to the drain.
- ☐ Install the faucet valving according to the faucet manufacturer's instructions. **Do not install the faucet trim at this time.**
- ☐ Run water into the bath. Check the drain connections for leaks.
- ☐ Fill the bath to the overflow. Check for leaks.
- ☐ Install the faucet trim. Refer to the instructions packed with the faucet trim.

Care and Cleaning

For best results, keep the following in mind when caring for your KOHLER product:

- Always test your cleaning solution on an inconspicuous area before applying to the entire surface.
- Wipe surfaces clean and rinse completely with water immediately after applying cleaner. Rinse and dry any overspray that lands on nearby surfaces.
- Do not allow cleaners to soak on surfaces.

Care and Cleaning (cont.)

- Use a soft, dampened sponge or cloth. Never use an abrasive material such as a brush or scouring pad to clean surfaces.
- The ideal cleaning technique is to rinse thoroughly and blot dry any water from the surface after each use.
- Use a soft nylon brush on Safeguard® slip-resistant surfaces. Be sure to use a water-soluble cleaner (dissolves 100% in water).

For detailed cleaning information and products to consider, visit www.kohler.com/clean. To order Care & Cleaning information, call 1-800-456-4537.

Warranty

Kohler Co. warrants the cast iron components of products manufactured after February 10, 2000, to be free of defects in material and workmanship during normal residential use for as long as the original consumer purchaser owns his or her home. Gloss reduction, scratching, staining and alkaline etching of the finish over time due to use, cleaning practices or water or atmospheric conditions, are not manufacturing defects but are indicative of normal wear and tear. This warranty applies only for KOHLER Cast Iron products installed in the United States of America, Canada or Mexico (North America).

If a defect is found in normal residential use, Kohler Co. will, at its election, repair, replace or make appropriate adjustment. Damage caused by accident, misuse, or abuse is not covered by this warranty. Improper care and cleaning will void the warranty. Proof of purchase (original sales receipt) must be provided to Kohler Co. with all warranty claims. Kohler Co. is not responsible for labor charges, installation, or other incidental or consequential costs. In no event shall the liability of Kohler Co. exceed the purchase price of the product.

If the cast iron product is used commercially or is installed outside of North America, Kohler Co. warrants the cast iron product to be free from defects in material and workmanship for one (1) year from the date the product is installed, with all other terms of this warranty applying except duration. All other components other than the enameled cast iron carry Kohler Co.'s one-year limited warranty unless otherwise specified.

If you believe that you have a warranty claim, contact Kohler Co., either through your Dealer, Plumbing Contractor, Home Center or E-tailer, or by writing: Kohler Co., Attn.: Customer Care Center, 444 Highland Drive, Kohler, WI 53044, USA. Please be sure to provide all pertinent information regarding your claim, including a complete

description of the problem, the product, model number, color, finish, the date the product was purchased and from whom the product was purchased. Also include your original invoice. For other information, or to obtain the name and address of the service and repair facility nearest you call 1-800-4-KOHLER (1-800-456-4537) from within the USA and Canada, and 001-800-456-4537 from within Mexico, or visit www.kohler.com within the USA, www.ca.kohler.com from within Canada, or www.mx.kohler.com in Mexico.

KOHLER CO. AND/OR SELLER ARE PROVIDING THIS WARRANTY IN LIEU OF ALL OTHER WARRANTIES, EXPRESSED OR IMPLIED, INCLUDING BUT NOT LIMITED TO THE IMPLIED WARRANTIES OF MERCHANTABILITY AND FITNESS FOR A PARTICULAR PURPOSE. KOHLER CO. AND/OR SELLER DISCLAIMS ANY LIABILITY FOR SPECIAL, INCIDENTAL OR CONSEQUENTIAL DAMAGES.

Some states/provinces do not allow limitations on how long an implied warranty lasts, or the exclusion or limitation of special, incidental or consequential damages, so these limitations and exclusions may not apply to you. This warranty gives the consumer specific legal rights. You may also have other rights, which vary, from state/province to state/province. This warranty is to the original consumer purchaser only, and excludes product damage due to installation error, product abuse, or product misuse, whether performed by a contractor, service company or the consumer.

This is Kohler Co.'s exclusive written warranty.

Guide d'installation et d'entretien

Baignoire en fonte émaillée

Outils

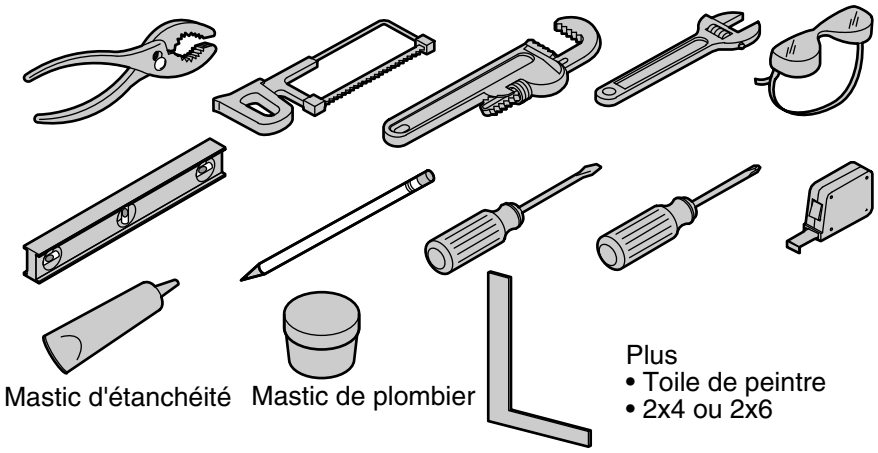

Avant de commencer

ATTENTION: Risque de blessures. Porter un équipement de protection et obtenir suffisamment d'aide pour soulever ou déplacer la baignoire. Les baignoires en fonte sont très lourdes. Si la baignoire en fonte n'est pas soulevée correctement, des blessures peuvent être occasionnées.

ATTENTION: Risque de dommages matériels. Ne pas supporter la baignoire par le rebord. La baignoire doit être soutenue par les pieds uniquement.

- ☐ Respecter tous les codes de plomberie et de bâtiment locaux.
- ☐ Avant de déplacer la baignoire, planifier avec attention l'emplacement d'installation. Cette baignoire est lourde et ne passe pas facilement entre les montants des portes.
- ☐ Pour assurer une installation réussie, le sol doit être nivelé.
- ☐ Fournir un support de plancher adéquat.
- ☐ Assurer un bon accès aux connexions de plomberie finales.

Avant de commencer (cont.)

- ☐ Pour installer la baignoire en fonte correctement, se référer à la fiche de spécifications pour les composants requis. Se référer aux instructions d'installation accompagnant chaque composant pour une bonne installation.
- ☐ Les illustrations peuvent être différentes du produit réel. Les instructions d'installation s'appliquent tout de même.
- ☐ Cette baignoire est conforme aux normes ASME A112.19.1/CSA B45.2. Toutes les dimensions sont nominales.

Pour les installations de robinet à montage mural

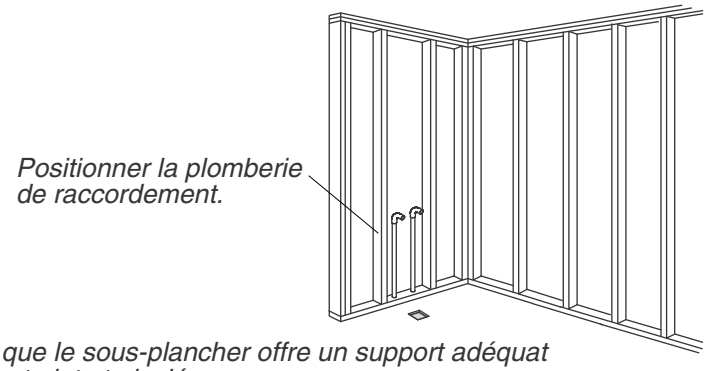

Vérifier que le sous-plancher offre un support adéquat et qu'il est plat et nivelé.

1. Préparer le site

AVIS: Mesurer le produit pour la préparation du site. Pour de plus amples informations, consulter la page du produit sur le site www.kohler.com.

REMARQUE: Cette baignoire peut être utilisée avec un robinet à montage mural ou autoportant. Se référer aux instructions d'installation emballées avec le robinet pour un bon placement du robinet et de la baignoire.

Plancher

- ☐ Fournir un support de plancher adéquat.

AVIS: Pour assurer une installation réussie, il est important d'installer la baignoire sur un sous-plancher nivelé.

- ☐ Vérifier que le sous-plancher est nivelé. Ajuster la mise à niveau le cas échéant.
- ☐ Appliquer du matériau d'étanchéité hydrorésistant sur le sous-plancher. Ceci réduira le risque de dégâts d'eau.

Charpente – Pour les installations de robinet à montage mural

AVIS: Tenir compte de l'épaisseur des matériaux du mur fini lors de la construction de la charpente. Si ces facteurs ne sont pas pris en compte, la baignoire ne s'adaptera pas dans l'emplacement d'installation.

- ☐ Construire la charpente avec des montants 2x4 ou 2x6.

Préparer le site (cont.)

Plomberie

- ☐ Positionner la plomberie.
- ☐ Boucher les alimentations et s'assurer de l'absence de fuites.

Plancher fini

- ☐ Appliquer le matériau de sol fini avant d'installer la baignoire.
- ☐ S'assurer que le sol fini est nivelé avant de procéder à l'installation de la baignoire.

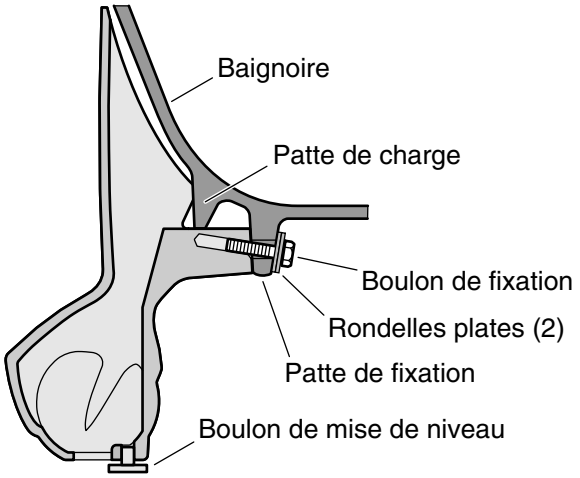

2. Installer les pieds

ATTENTION: Risque de blessures. Porter un équipement de protection et obtenir suffisamment d'aide pour soulever ou déplacer la baignoire. Les baignoires en fonte sont très lourdes. Soulever la baignoire correctement afin d'éviter des blessures.

- ☐ Placer une couverture de protection du sol ou un tapis près de la zone d'installation. Ceci évitera un endommagement du sol et de la baignoire lorsque la baignoire est posée.
- ☐ Avec de l'assistance, retirer la baignoire de son emballage et la placer au-dessus de la couverture de protection du plancher.
- ☐ Soulever le côté de sortie de la baignoire jusqu'à obtenir un espacement suffisant pour attacher les deux pieds avant.
- ☐ Insérer le boulon de fixation dans les deux rondelles.
- ☐ Avec la patte de support assise sur le côté plat du pied intérieur, aligner le pied avec la patte de fixation.
- ☐ Insérer le boulon de fixation, puis serrer avec la clé.
- ☐ Répéter la procédure ci-dessus pour les pieds restants.

3. Installer la baignoire

ATTENTION: Risque de blessures. Porter un équipement de protection et obtenir suffisamment d'aide pour soulever ou déplacer la baignoire. Les baignoires en fonte sont très lourdes. Si la baignoire en fonte n'est pas soulevée

correctement, des blessures peuvent être occasionnées.

REMARQUE: Les illustrations peuvent être différentes du produit actuel. Les instructions d'installation s'appliquent tout de même.

Pour toutes les installations

- ☐ Avec de l'aide, déplacer soigneusement la baignoire dans l'emplacement d'installation.
- ☐ Connecter la pièce de raccordement du drain au siphon.
- ☐ Vérifier que la baignoire est: (1) nivelée sur le dessus de la baignoire, (2) d'aplomb sur le côté du drain, et (3) posée sur ses quatre pieds. Si la baignoire n'est pas nivelée, des cales métalliques doivent être placées sous les pieds de la baignoire.

Niveler la baignoire

- ☐ Tourner les boulons de nivellement à la base des quatre pieds.
- ☐ Revérifier si la baignoire est: (1) nivelée sur le dessus de la baignoire, (2) d'aplomb sur le côté du drain, et (3) posée sur ses quatre pieds.

4. Installer la plomberie

ATTENTION: Risque de dommages matériels. Un joint étanche doit être présent sur toutes les connexions de drain de la baignoire. Le joint étanche empêchera les dommages matériels.

- ☐ Connecter le siphon au drain.
- ☐ Installer la robinetterie selon les instructions du fabricant du robinet. **Ne pas installer la garniture du robinet pour l'instant.**
- ☐ Faire couler l'eau dans la baignoire. Inspecter les connexions du drain pour y rechercher des fuites.
- ☐ Remplir la baignoire jusqu'au trop-plein. Rechercher des fuites.
- ☐ Installer la garniture de robinet. Se référer aux instructions accompagnant la garniture du robinet.

Entretien et nettoyage

Pour obtenir les meilleurs résultats possibles, prendre ce qui suit en considération lors de l'entretien de votre produit KOHLER:

Entretien et nettoyage (cont.)

- Toujours tester la solution de nettoyage sur une surface non visible avant de l'appliquer sur l'ensemble de la surface.
- Essuyer les surfaces et rincer complètement avec de l'eau immédiatement après l'application du nettoyant. Rincer et sécher tout éclaboussement sur les surfaces avoisinantes.
- Ne pas laisser les nettoyants tremper sur les surfaces.
- Utiliser une éponge ou un chiffon doux et humide. Ne jamais utiliser de matériau abrasif tel qu'une brosse ou une éponge à récurer pour nettoyer les surfaces.
- La technique idéale de nettoyage est de bien rincer et de sécher toute eau de la surface après chaque usage.
- Utiliser une brosse douce en nylon sur les surfaces anti-glissantes Safeguard®. S'assurer d'utiliser un nettoyant hydrosoluble (qui se dissout à 100% dans l'eau).

Pour obtenir des informations détaillées sur le nettoyage et les produits à considérer, consulter le site www.kohler.com/clean. Pour commander des informations sur l'entretien & le nettoyage, appeler le 1-800-456-4537.

Garantie

Kohler Co. garantit les éléments en fonte des produits fabriqués après le 10 février 2000, contre tout vice de matériau et de fabrication lors d'une utilisation domestique normale, aussi longtemps que l'acquéreur d'origine demeure propriétaire de son domicile. Les ternissements, les rayures, les taches et les attaques alcalines sur la finition au fil du temps d'utilisation; les pratiques de nettoyage ou les conditions atmosphériques ou de l'eau ne sont pas considérés comme étant des vices de fabrication, mais sont des signes d'usure normale. La présente garantie s'applique uniquement aux produits en fonte KOHLER installés aux États-Unis, au Canada ou au Mexique (Amérique du Nord).

Si un vice est décelé lors d'une utilisation domestique normale, Kohler Co. choisira, à sa discrétion, la réparation, le remplacement ou la correction approprié. Tout dommage causé par un accident, une mauvaise utilisation ou un mauvais traitement n'est pas couvert par la présente garantie. Un entretien et un nettoyage inadéquats annulent la présente garantie. Une preuve d'achat (ticket de caisse d'origine) doit être présentée à Kohler Co. avec toutes les réclamations au titre de la garantie. Kohler Co. n'est pas responsable des frais de main-d'œuvre,

d'installation ou de tout autre frais particulier, accessoire ou indirect. La responsabilité de Kohler Co. ne dépassera en aucun cas le prix d'achat du produit.

Si le produit en fonte est utilisé commercialement ou s'il est installé en dehors d'Amérique du Nord, Kohler Co. garantit le produit en fonte contre tout vice de matériau et de fabrication pendant un (1) an à partir de la date d'installation dudit produit et toutes les autres modalités de la présente garantie s'appliquent à l'exception de sa durée. Tous les autres éléments autres que ceux en fonte émaillée sont couverts par une garantie limitée d'un an de Kohler Co., sauf indication contraire.

Pour toute réclamation au titre de la présente garantie, contacter Kohler Co. par l'intermédiaire du vendeur, plombier, centre de rénovation ou revendeur par internet, ou bien par écrit à l'adresse suivante: Kohler Co., Attn.: Customer Care Center, 444 Highland Drive, Kohler, WI 53044, USA. Fournir tous les renseignements pertinents à la réclamation, dont notamment une description complète du problème et du produit, le numéro de modèle, la couleur, la finition, la date et le lieu d'achat du produit. Joindre également l'original de la facture. Pour de plus amples renseignements ou pour obtenir les coordonnées du service de réparation le plus proche, appeler le 1-800-4-KOHLER (1-800-456-4537) à partir des É.-U. et du Canada, et le 001-800-456-4537 à partir du Mexique, ou consulter le site www.kohler.com aux É.-U., www.ca.kohler.com à partir du Canada, ou www.mx.kohler.com au Mexique.

KOHLER CO. ET/OU LE REVENDEUR FOURNISSENT CETTE GARANTIE AU LIEU ET PLACE DE TOUTES AUTRES GARANTIES, EXPRESSES OU TACITES, Y COMPRIS LES GARANTIES TACITES DE COMMERCIALITÉ ET D'ADAPTATION À UN USAGE PARTICULIER. KOHLER CO. ET/OU LE REVENDEUR DÉCLINENT TOUTE RESPONSABILITÉ CONTRE LES DOMMAGES PARTICULIERS, ACCESSOIRES OU INDIRECTS.

Certains états et provinces ne permettent pas de limite sur la durée de la garantie tacite, ni l'exclusion ou la limite des dommages particuliers, accessoires ou indirects, et, par conséquent, lesdites limites et exclusions peuvent ne pas s'appliquer à votre cas. La présente garantie accorde au consommateur des droits juridiques particuliers. Vous pouvez également avoir d'autres droits qui varient d'un état ou d'une province à l'autre. La présente garantie est accordée uniquement à l'acquéreur d'origine et exclut tous dommages dus à une mauvaise installation, un usage abusif ou une mauvaise utilisation du produit, qu'ils soient effectués par un entrepreneur, une société de services ou le

Garantie (cont.)

consommateur.

Ceci constitue la garantie écrite exclusive de Kohler Co.

Guía de instalación y cuidado

Bañera de hierro fundido esmaltado

Herramientas

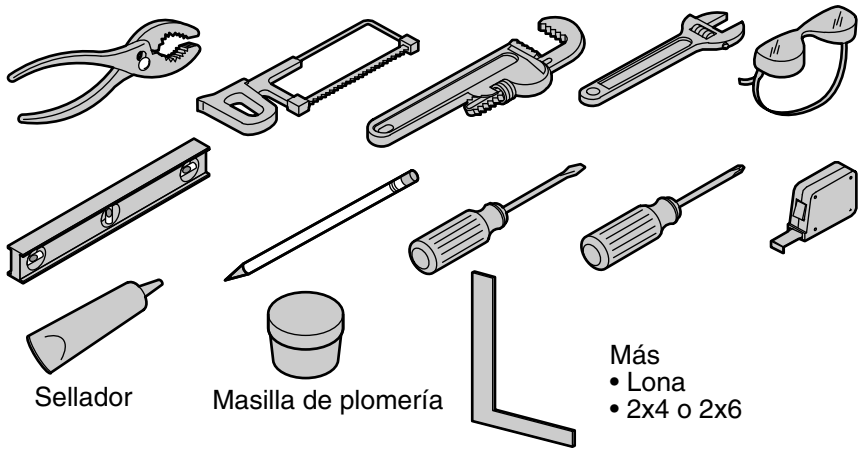

Antes de comenzar

PRECAUCIÓN: Riesgo de lesiones personales. Utilice equipo de protección personal y obtenga suficiente ayuda para levantar o desplazar la bañera con cuidado. Las bañeras de hierro fundido son muy pesadas. Si la bañera de hierro fundido no se levanta correctamente, pueden ocurrir lesiones personales.

PRECAUCIÓN: Riesgo de daños a la propiedad. No apoye la bañera sobre el borde. La bañera debe quedar soportada solo por las patas de la bañera.

- ☐ Cumpla todos los códigos locales de plomería y construcción.
- ☐ Antes de mover la bañera, planifique detenidamente el área de instalación. Esta bañera es pesada y no cabe fácilmente a través de los marcos de las puertas.
- ☐ Para asegurar que la instalación sea exitosa, el piso debe estar nivelado.
- ☐ Provea el soporte de piso adecuado.

Antes de comenzar (cont.)

- ☐ Asegúrese de que haya acceso adecuado a las conexiones finales de plomería.
- ☐ Para instalar correctamente la bañera de hierro fundido, consulte la hoja de especificaciones para los componentes requeridos. Consulte las instrucciones de instalación provistas con cada componente para que la instalación sea correcta.
- ☐ Las ilustraciones pueden no representar el producto que haya adquirido. Las instrucciones de instalación aun aplican.
- ☐ Esta bañera cumple con la norma ASME A112.19.1/CSA B45.2. Todas las dimensiones son nominales.

Para instalaciones de grifería de montaje a la pared

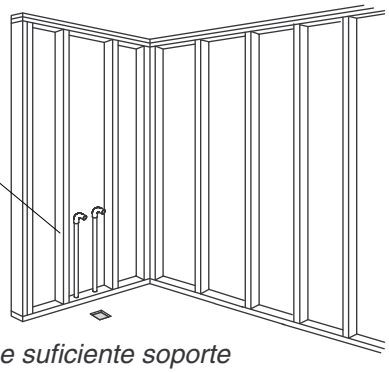

Verifique que el subpiso proporcione suficiente soporte y que esté plano y nivelado.

1. Prepare el sitio

AVISO: Mida el producto para la preparación del lugar. Visite la página del producto en www.kohler.com para más información.

NOTA: Esta bañera se puede utilizar con grifería de montaje a la pared o autosoportada. Consulte las instrucciones de instalación provistas con la grifería para determinar la ubicación correcta de la grifería y de la bañera.

Piso

- ☐ Provea el soporte de piso adecuado.

AVISO: Para asegurar que la instalación sea exitosa, es crítico que la bañera se instale en un subpiso nivelado.

- ☐ Verifique que el subpiso esté nivelado. Ajuste a que quede nivelado, si es necesario.
- ☐ Aplique sellador resistente al agua en el subpiso. Esto reduce el riesgo de daños causados por el agua.

Estructura de madera – Para instalaciones de grifería de montaje a la pared

AVISO: Al construir la estructura de postes de madera, tome en cuenta el espesor de los materiales de la pared acabada. Si no toma en consideración estos factores, la bañera no entrará en el área de instalación.

- ☐ Construya la estructura de postes de madera de 2x4 o de 2x6.

Prepare el sitio (cont.)

Plomería

- ☐ Coloque las tuberías de plomería.
- ☐ Tape los suministros y verifique que no haya fugas.

Acabado del piso

- ☐ Aplique el material de acabado del piso antes de instalar la bañera.
- ☐ Asegúrese de que el piso acabado esté nivelado antes de continuar con la instalación de la bañera.

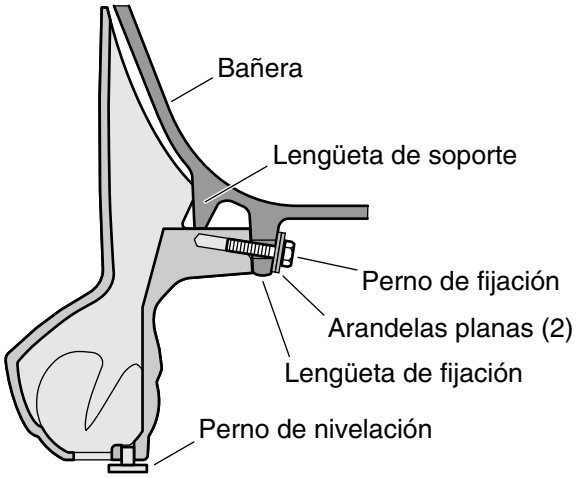

2. Instale las patas

PRECAUCIÓN: Riesgo de lesiones personales. Utilice equipo de protección personal y obtenga suficiente ayuda para levantar o desplazar la bañera con cuidado. Las bañeras de hierro fundido son muy pesadas. Levante la bañera correctamente para evitar lesiones personales.

- ☐ Coloque una protección de piso o un tapete cerca del área de instalación. Esto evitará daños al piso y a la bañera al colocar la bañera en el piso.
- ☐ Con la ayuda de un asistente, saque la bañera de la caja de cartón y colóquela sobre la protección del piso.
- ☐ Levante el lado de la salida de la bañera hasta que haya suficiente espacio para fijar las dos patas frontales.
- ☐ Introduzca el perno de fijación a través de dos arandelas.
- ☐ Con la lengüeta de soporte descansando en la parte plana de la pata interior, alinee la pata con la lengüeta de fijación.
- ☐ Inserte el perno de fijación, luego apriete con una llave.
- ☐ Repita el procedimiento anterior en las patas restantes.

3. Instale la bañera

PRECAUCIÓN: Riesgo de lesiones personales. Utilice equipo de protección personal y obtenga suficiente ayuda para levantar o desplazar la bañera con cuidado. Las bañeras de hierro fundido son muy pesadas. Si la bañera de hierro

fundido no se levanta correctamente, pueden ocurrir lesiones personales.

NOTA: La ilustración puede no representar el producto que haya adquirido. Las instrucciones de instalación aun aplican.

Para todas las instalaciones

- ☐ Con ayuda, mueva con cuidado la bañera al lugar de instalación.
- ☐ Conecte el tubo final del desagüe a la trampa.
- ☐ Verifique que la bañera: (1) esté nivelada en la parte superior de la bañera, (2) esté a plomo del lado del desagüe y (3) descanse en las cuatro patas. Si la bañera no está nivelada, debe instalar cuñas de metal bajo las patas de la bañera.

Nivele la bañera

- ☐ Gire los pernos de nivelación que están en la parte inferior de las cuatro patas.
- ☐ Vuelva a verificar que la bañera: (1) esté nivelada en la parte superior de la bañera, (2) esté a plomo del lado del desagüe y (3) descanse en las cuatro patas.

4. Instale la plomería

PRECAUCIÓN: Riesgo de daños a la propiedad. El sello debe ser hermético en todas las conexiones del desagüe de la bañera. Este sello hermético evitará daños a la propiedad.

- ☐ Conecte la trampa al desagüe.
- ☐ Instale las válvulas de la grifería de acuerdo a las instrucciones del fabricante de la grifería. **No instale la guarnición de la grifería en este momento.**
- ☐ Abra el agua en la bañera. Revise que no haya fugas en las conexiones de desagüe.
- ☐ Llene la bañera hasta el rebosadero. Verifique que no haya fugas.
- ☐ Instale la guarnición de la grifería. Consulte las instrucciones provistas con la guarnición de la grifería.

Cuidado y limpieza

Para obtener los mejores resultados, tenga presente lo siguiente al limpiar su producto KOHLER:

Cuidado y limpieza (cont.)

- Siempre pruebe la solución de limpieza en un área oculta antes de aplicarla a toda la superficie.
- Limpie con un trapo las superficies y enjuague completa e inmediatamente con agua después de aplicar el limpiador. Enjuague y seque las superficies cercanas que hayan sido rociadas.
- No deje por tiempo prolongado los limpiadores en la superficie.
- Utilice una esponja o un trapo suave y húmedo. Para limpiar las superficies, nunca utilice materiales abrasivos como cepillos o estropajos de tallar.
- La técnica de limpieza ideal es enjuagar muy bien y absorber con algo el agua de la superficie después de cada uso.
- Utilice un cepillo de nylon suave en las superficies antiresbalantes Safeguard®. Asegúrese de utilizar un limpiador soluble en agua (que se disuelva al 100% en el agua).

Para obtener información detallada de limpieza y de limpiadores a considerar, visite www.kohler.com/clean. Para solicitar información sobre el cuidado y la limpieza, llame al 1-800-456-4537.

Garantía

Kohler Co. garantiza que los componentes de hierro fundido de productos fabricados después del 10 de febrero del 2000 están libres de defectos de material y mano de obra durante el uso residencial normal, mientras el comprador consumidor original sea el propietario de su casa. La reducción del brillo, las raspaduras, las manchas y el ataque alcalino que puedan aparecer con el tiempo como consecuencia del uso, de las prácticas de limpieza o de las condiciones atmosféricas o del agua, no serán considerados como defectos de fabricación, sino como señales indicativas del desgaste normal. Esta garantía se aplica solo a productos de hierro fundido KOHLER instalados en los Estados Unidos de América, Canadá y México (Norteamérica).

Si se encuentra un defecto durante el uso residencial normal, Kohler Co., a su criterio, reparará, reemplazará o realizará los ajustes pertinentes. Esta garantía no cubre daños causados por accidente, abuso o uso indebido. El cuidado y la limpieza indebidos anularán la garantía. Al presentar las reclamaciones de garantía a Kohler Co., es necesario incluir el comprobante de compra (recibo de venta original). Kohler Co. no se hace responsable de costos de mano de obra, instalación u otros costos incidentales o indirectos. En ningún caso la

responsabilidad de Kohler Co. excederá el precio de compra del producto.

Si el producto de hierro fundido se utiliza comercialmente o se instala fuera del territorio de Norteamérica, Kohler Co. garantiza que el producto de hierro fundido está libre de defectos de material y mano de obra durante un (1) año a partir de la fecha de instalación del producto, estando en efecto todas las demás condiciones de esta garantía, excepto la duración. Todos los demás componentes, excepto el hierro fundido esmaltado, llevan la garantía limitada de un año de Kohler Co., a menos que se indique lo contrario.

Si usted considera que tiene una reclamación en virtud de la garantía, comuníquese con Kohler Co., a través de su distribuidor, contratista de plomería, centro de remodelación o distribuidor por Internet, o escriba a: Kohler Co., Attn.: Customer Care Center, 444 Highland Drive, Kohler, WI 53044, USA. Asegúrese de proporcionar toda la información pertinente a su reclamación, incluida una descripción completa del problema, el producto, el número de modelo, el color, el acabado, la fecha de compra y el lugar de compra del producto. También incluya el recibo original. Para recibir información adicional, o para obtener el nombre y la dirección del lugar de reparación y servicio más cercano a usted, llame al 1-800-4-KOHLER (1-800-456-4537) desde los EE.UU. y Canadá y al 001-800-456-4537 desde México, o visite www.kohler.com desde los EE.UU., www.ca.kohler.com desde Canadá, o www.mx.kohler.com en México.

KOHLER CO. Y/O EL VENDEDOR OFRECEN ESTAS GARANTÍA QUE SUSTITUYEN A TODAS LAS DEMÁS GARANTÍAS, EXPRESAS O IMPLÍCITAS, INCLUIDAS, ENTRE OTRAS, LAS GARANTÍAS IMPLÍCITAS DE COMERCIALIZACIÓN E IDONEIDAD PARA UN USO DETERMINADO. KOHLER CO. Y/O EL VENDEDOR DESCARGAN TODA RESPONSABILIDAD POR CONCEPTO DE DAÑOS PARTICULARES, INCIDENTALES O INDIRECTOS.

Algunos estados/provincias no permiten limitaciones en cuanto a la duración de una garantía implícita o a la exclusión o limitación de daños particulares, incidentales o indirectos, por lo que estas limitaciones y exclusiones pueden no aplicar a su caso. Esta garantía otorga al consumidor ciertos derechos legales específicos. Además, usted puede tener otros derechos que varían de estado a estado y provincia a provincia. Esta garantía está destinada únicamente para el comprador consumidor original y excluye todo daño al producto como resultado de errores de instalación, abuso del producto o uso indebido del mismo, bien sea por parte de un contratista, compañía de servicios o el consumidor mismo.

Garantía (cont.)

Esta es la garantía exclusiva por escrito de Kohler Co.

USA/Canada: 1-800-4KOHLER
México: 001-800-456-4537

kohler.com

THE BOLD LOOK OF KOHLER®

©2014 Kohler Co.

1084218-2-C