0416724 210X290MM

ITEM #0416724

UTILITECH®

20 IN. HIGH-VELOCITY FAN

MODEL #SFC1-500B

Utilitech & UT Design® is a registered trademark of LF, LLC. All Rights Reserved.

Français p. 6
Español p. 11

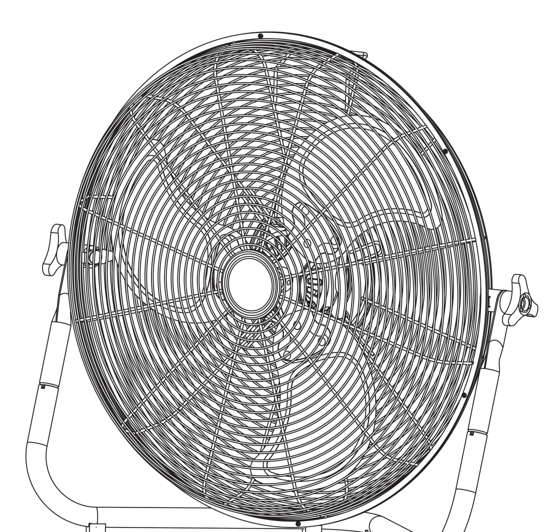

ATTACH YOUR RECEIPT HERE

Serial Number _______________ **Purchase Date** _______________

Questions, problems, missing parts? Before returning to your retailer, call our customer service department at 1-866-994-4148, 8 a.m. - 6 p.m., EST, Monday - Thursday, 8 a.m. - 5 p.m., EST, Friday.

AB17651

PACKAGE CONTENTS

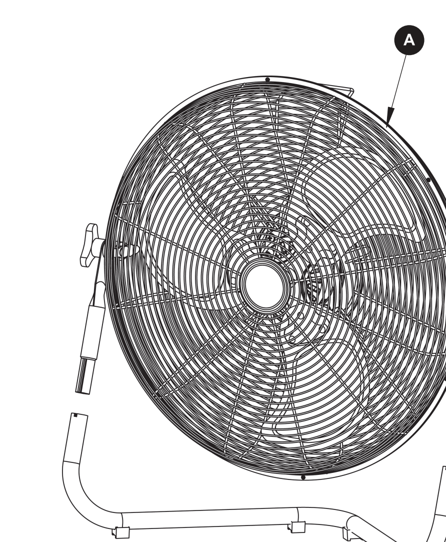

PART	DESCRIPTION	QUANTITY
A	Fan Body	1
B	Base	1

SAFETY INFORMATION

READ AND SAVE THESE INSTRUCTIONS
Please read and understand this entire manual before attempting to assemble, operate or install the product.

WARNING

1. Please unplug the fan before moving it or performing maintenance. Don't touch the fan when your hands are wet.
2. Those who are not qualified electricians should not disassemble, repair or rebuild the fan.
3. Please unplug the fan when it is not in use.
4. Please don't unplug the fan by holding the cable cord. Unplug by holding the plug.
5. Please don't use the fan when there is damage to the cable cord or plug.
6. Please don't use the fan with extension cord.
7. Please don't use the fan close to fires.
8. Please don't insert your hand or other objects into the guard or the movable parts.
9. To reduce the risk of fire or electric shock, do not use this fan with any solid-state speed control device.
10. If the supply cord is damaged, it has to be replaced by the manufacturer, its service agent or similarly qualified persons in order to avoid hazard.
11. The rules about cord and plug as below:
    This product employs overload protection (fuse). A blown fuse indicates an overload or short-circuit situation. If the fuse blows, unplug the product from the outlet. Replace the fuse as per the user servicing instructions (follow product marking for proper fuse rating) and check the product. If the replacement fuse blows, a short-circuit may be present and the product should be discarded or returned to an authorized service facility for examination and/or repair.

User Servicing Instructions

1. Grasp plug and remove from the receptacle or other outlet device. Do not unplug by pulling on cord.
2. Open fuse cover.
3. Remove fuse carefully.
4. Risk of fire. Replace fuse only with 5 Amp, 125 Volt fuse.
5. Close fuse cover.

CAUTION

1. Please unplug the fan from the socket and clean it with a soft cloth.
2. Do not immerse the fan.
3. Please fit the guard onto fan before starting up the fan.
4. This fan is not intended for use by people (including children) with reduced physical, sensory or mental capabilities or lack of experience and knowledge unless they have been given supervision or instruction concerning use of the fan by a person responsible for their safety. Supervise children to ensure they do not play with the fan.
5. Do not operate any fan with a damaged cord or plug. Discard fan or return to an authorized service facility for examination and/or repair.
6. Do not run cord under carpeting. Do not cover cord with throw rugs, runners, or similar coverings. Do not route cord under furniture or appliances. Arrange cord away from traffic area and where it will not be tripped over.

PREPARATION

Before beginning assembly of product, make sure all parts are present. Compare parts with package contents list. If any part is missing or damaged, do not attempt to assemble the product.

Estimated Assembly Time: 1 minute

ASSEMBLY INSTRUCTIONS

1. Press the button on the bracket on the fan body (A).
   Insert the bracket into the base (B) until the button on the bracket pops into the hole on the base.

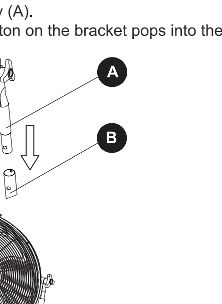

OPERATING INSTRUCTIONS

1. Adjust the desired speed by rotating the switch knob
   0 Stop 1 Low 2 Medium 3 High
2. Tilt the fan head up or down for desired direction of air flow.

CARE AND MAINTENANCE

Unplug the appliance before cleaning.Don't use any water for cleaning metal surfaces.
In order to remove the dust from the protective screen, use a vacuum cleaner or remove the front protective screen by removing the securing screw on the edge of the screen with a screwdriver. After cleaning, remount the safety screen. After doing this, fasten the securing screw on the edge of the protective screen.

TROUBLESHOOTING

PROBLEM	POSSIBLE CAUSE	CORRECTIVE ACTION
The fan fails to operate.	1. Fan may not be plugged in.	1. Make sure the fan is plugged in and electrical outlet is working properly.
	2.There may some be obstructions in the fan.	2. Check for any obstruction. If you find an obstruction, turn the fan"OFF". Unplug the fan and carefully remove the obstruction. Plug the fan in and turn it on again, referring to the OPERATING INSTRUCTIONS.

WARRANTY

TWO-YEAR LIMITED WARRANTY. The manufacturer warrants this product to be free from manufacturing defects in material and workmanship. This warranty does not cover transit damages. This warranty does not apply to damagesfrom accident, misuse, alteration of any kind to the fan or where the connected voltage is more than the nameplate voltage. This warranty does not apply to the finish on any portion of the product. Servicing performed by unauthorized persons shall render the warranty invalid. For warranty service, contact Customer Service at 1-866-994-4148, 8 a.m. - 6 p.m., EST , Monday - Thursday, 8 a.m. - 5 p.m., EST, Friday.
Some states do not allow the limitation or exclusion of certain damages. Therefore, these limitations and exclusions may not apply to you. This warranty gives the consumer specific legal rights. You may have other rights that vary from state to state.

REPLACEMENT PARTS LIST

For replacement parts, call our customer service department at 1-866-994-4148, 8 a.m. - 6 p.m., EST, Monday - Thursday, 8 a.m. - 5 p.m., EST, Friday.

PART	DESCRIPTION	PART #
A	Blade	SFC1-500B-01
B	Capacitor	SFC1-500B-02
C	Switch	SFC1-500B-03
D	Switch knob	SFC1-500B-04

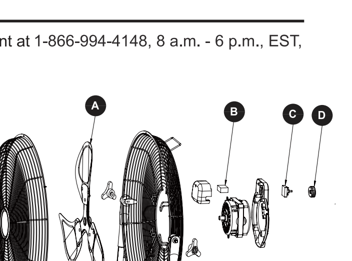

Printed in China

ARTICLE #0416724

UTILITECH®

VENTILATEUR À VITESSE ÉLEVÉE DE 50,8 CM

MODÈLE #SFC1-500B

Utilitech et le motif UT® sont des marques de commerce déposées de LF, LLC. Tous droits réservés.

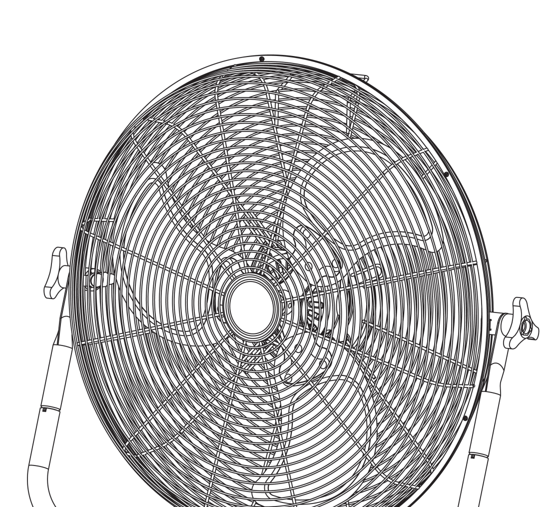

JOIGNEZ VOTRE REÇU ICI

Numéro de série _______________ **Date d'achat** _______________

Des questions, des problèmes, des pièces manquantes? Avant de retourner l'article au détaillant, appelez notre service à la clientèle au 1 866 994-4148, entre 8 h et 18 h (HNE) du lundi au jeudi, ou entre 8 h et 17 h (HNE) le vendredi.

CONTENU DE L'EMBALLAGE

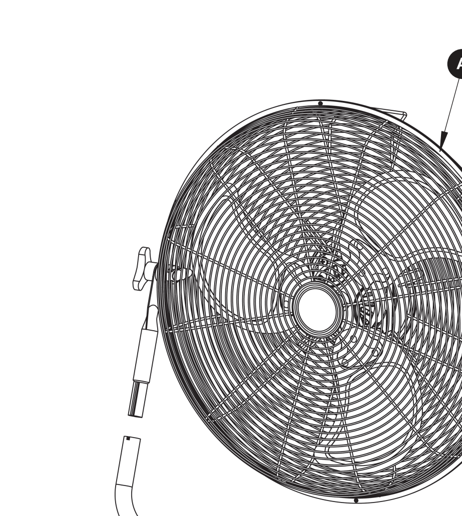

PIÈCE	DESCRIPTION	QUANTITÉ
A	Corps du ventilateur	1
B	Base	1

CONSIGNES DE SÉCURITÉ

VEUILLEZ LIRE ET CONSERVER CES INSTRUCTIONS
Assurez-vous de lire et de comprendre l'intégralité du présent manuel avant de tenter d'assembler, d'utiliser ou d'installer l'article.

AVERTISSEMENT

1. Veuillez débrancher le ventilateur avant de le déplacer ou d'en effectuer l'entretien. Ne touchez pas au ventilateur lorsque vos mains sont mouillées.
2. Le démontage, la réparation et le remontage du ventilateur doivent être effectués par un électricien qualifié.
3. Veuillez débrancher le ventilateur lorsque vous ne l'utilisez pas.
4. Évitez de débrancher le ventilateur en tirant sur le cordon d'alimentation. Tirez plutôt sur la fiche.
5. Évitez d'utiliser le ventilateur si le cordon d'alimentation ou la fiche sont endommagés.
6. N'utilisez pas de rallonge électrique avec ce ventilateur.
7. N'utilisez pas le ventilateur à proximité d'un feu.
8. N'insérez pas votre main ou tout objet à l'intérieur de la grille protectrice et ne bloquez aucune partie mobile.
9. Afin de réduire les risques d'incendie et de décharge électrique, n'utilisez pas le ventilateur avec un appareil électronique de réglage de vitesse.
10. Si le cordon d'alimentation est endommagé, il doit être remplacé par le fabricant, par un de ses agents ou par une personne qualifiée afin d'éviter tout danger.
11. Voici les consignes relatives au cordon et à la fiche :
    Cet article est muni d'un dispositif permettant de prévenir la surchauffe (fusible). Un fusible grillé indique une surchauffe ou un court-circuit. Si un fusible grille, débranchez l'article. Remplacez le fusible conformément aux instructions pour l'entretien (consultez les inscriptions sur l'article pour connaître le calibre approprié) et vérifiez le fonctionnement de l'article. Si le fusible de remplacement grille également, il s'agit probablement d'un court-circuit; jetez l'article ou rapportez-le à un centre de service agréé pour inspection ou réparation.

Instructions pour l'entretien

1. Débranchez l'article en tirant sur la fiche. Ne débranchez pas l'article en tirant sur le cordon.
2. Ouvrez le compartiment à fusible.
3. Retirez le fusible avec précaution.
4. Risque d'incendie. Utilisez seulement des fusibles de 5 A et 125 V.
5. Refermez le compartiment à fusible.

ATTENTION

1. Nettoyez le ventilateur à l'aide d'un linge doux après l'avoir débranché.
2. N'immergez pas le ventilateur.
3. Assurez-vous de remettre la grille protectrice en place avant de mettre le ventilateur en marche.
4. Ce ventilateur ne doit pas être utilisé par les enfants, les personnes atteintes d'une défaillance physique, sensorielle ou intellectuelle, ou les personnes n'ayant pas l'expérience et les connaissances nécessaires, à moins qu'une personne responsable de leur sécurité ne les supervise ou leur donne les instructions nécessaires.
   Surveillez les enfants pour éviter qu'ils jouent avec le ventilateur.
5. N'utilisez jamais un ventilateur dont le cordon ou la fiche sont endommagés. Jetez le ventilateur ou rapportez-le à un centre de service agréé pour inspection ou réparation.
6. Ne placez pas le cordon sous un tapis. Ne couvrez pas le cordon d'alimentation avec une carpette, un tapis de couloir, ni tout autre article similaire.
   Ne faites pas passer le cordon sous un meuble ni sous un appareil électroménager. Placez le cordon dans un endroit peu passant où il ne risque pas d'être accroché.

PRÉPARATION

Avant de commencer l'assemblage de l'article, assurez-vous d'avoir toutes les pièces. Comparez le contenu de l'emballage avec la liste des pièces. S'il y a des pièces manquantes ou endommagées, ne tentez pas d'assembler l'article.

Temps d'assemblage approximatif : 1 minute.

INSTRUCTIONS POUR L'ASSEMBLAGE

1. Appuyez sur le bouton situé sur le support du corps du ventilateur (A).
   Insérez le support dans la base (B) jusqu'à ce que le bouton du support s'enclenche dans le trou de la base.

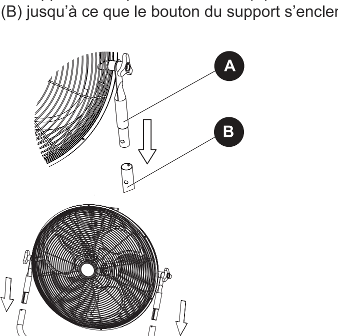

MODE D'EMPLOI

1. Réglez la vitesse du ventilateur à l'aide du bouton de réglage de la vitesse
   0 Arrêt 1 Faible 2 Moyenne 3 Élevée
2. Basculez la tête du ventilateur vers le haut ou vers le bas dans la direction désirée.

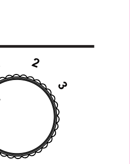

ENTRETIEN

Débranchez le ventilateur avant de le nettoyer. N'utilisez pas d'eau pour nettoyer les surfaces métalliques.
Nettoyez la grille protectrice à l'aide d'un aspirateur ou retirez-la en dévissant la vis de fixation située sur son rebord à l'aide d'un tournevis.
Une fois le nettoyage terminé, remettez la grille en place. Ensuite, serrez la vis de fixation sur le bord de la grille protectrice.

DÉPANNAGE

PROBLÈME	CAUSE POSSIBLE	MESURE CORRECTIVE
Le ventilateur ne fonctionne pas.	1. Le ventilateur n'est pas branché.	1. Assurez-vous que le ventilateur est branché et que la prise de courant fonctionne correctement.
	2. Des objets bloquent les pales du ventilateur.	2. Assurez-vous qu'aucun objet n'obstrue le ventilateur. Si c'est le cas, arrêtez le ventilateur. Débranchez-le et retirez prudemment l'objet. Branchez le ventilateur et remettez-le en marche en suivant le MODE D'EMPLOI

GARANTIE

GARANTIE LIMITÉE DE DEUX ANS. Le fabricant garantit cet article contre les défauts de matériaux et de fabrication. Cette garantie ne couvre pas les dommages occasionnés pendant le transport, ni les dommages causés par un accident, un usage inapproprié, une modification quelconque ou une tension supérieure à celle indiquée sur la plaque signalétique. La garantie ne couvre pas non plus le fini de toute partie de l'article. Toute réparation effectuée par une personne non autorisée annulera la garantie. Pour effectuer une réclamation, appelez notre service à la clientèle au 1 866 994-4148, entre 8 h et 18 h (HNE), du lundi au jeudi, ou entre 8 h et 17 h (HNE) le vendredi.
Certains États ou certaines provinces ne permettent pas la limitation ou l'exclusion de certains types de dommages. Ces limitations et exclusions peuvent donc ne pas s'appliquer à vous. Cette garantie confère au consommateur des droits précis. Il est possible que vous disposiez également d'autres droits, qui varient d'un État ou d'une province à l'autre.

LISTE DES PIÈCES DE RECHANGE

Pour obtenir des pièces de rechange, communiquez avec notre service à la clientèle au 1 866 994-4148, entre 8 h et 18 h (HNE) du lundi au jeudi, ou entre 8 h et 17 h (HNE) le vendredi.

PIÈCE	DESCRIPTION	Nº DE PIÈCE
A	Pale	SFC1-500B-01
B	Condensateur	SFC1-500B-02
C	Interrupteur	SFC1-500B-03
D	Bouton de l'interrupteur	SFC1-500B-04

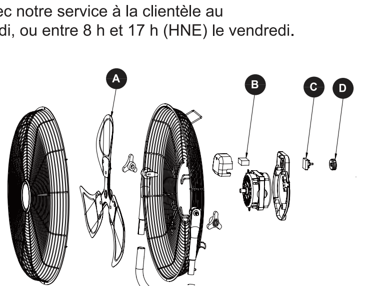

Imprimé en Chine

ARTÍCULO #0416724

UTILITECH®

VENTILADOR DE ALTA VELOCIDAD DE 50,8 CM

MODELO #SFC1-500B

Utilitech & UT Design® es una marca registrada de LF, LLC. Todos los derechos reservados.

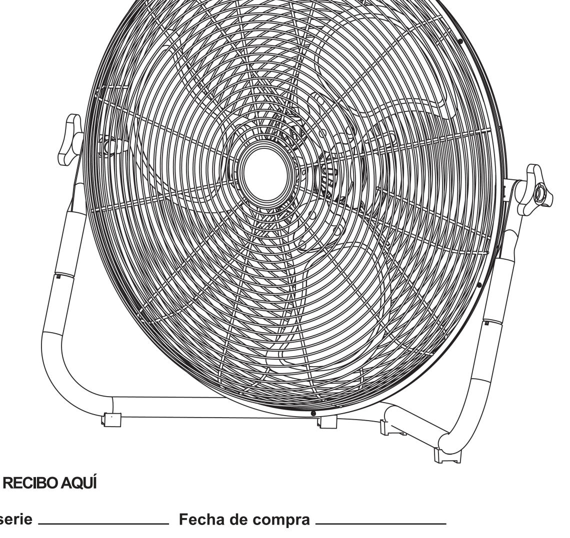

ADJUNTE SU RECIBO AQUÍ

Número de serie _______________ **Fecha de compra** _______________

¿Preguntas, problemas, piezas faltantes? Antes de volver a la tienda, llame a nuestro Departamento de Servicio al Cliente al 1-866-994-4148 de lunes a jueves de 8 a.m. a 6 p.m., y los viernes de 8 a.m. a 5 p.m., hora estándar del Este.

CONTENIDO DEL PAQUETE

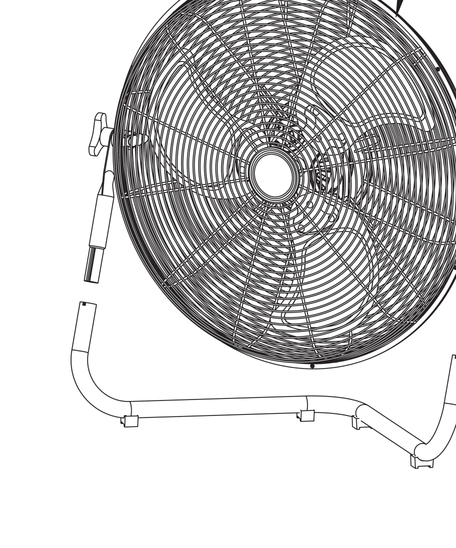

PIEZA	DESCRIPCIÓN	CANTIDAD
A	Cuerpo del ventilador	1
B	Base	1

INFORMACIÓN DE SEGURIDAD

LEA Y GUARDE ESTAS INSTRUCCIONES.
Lea y comprenda por completo este manual antes de intentar ensamblar, usar o instalar el producto.

ADVERTENCIA

1. Desenchufe el ventilador antes de moverlo o realizarle mantenimiento. No toque el ventilador con las manos húmedas.
2. Solo los electricistas calificados pueden desensamblar, reparar o reconstruir el ventilador.
3. Desenchufe el ventilador cuando no esté en uso.
4. No jale del cable para desenchufar el ventilador. Sujete el enchufe para desenchufarlo.
5. No utilice el ventilador si el cable o el enchufe presentan daños.
6. No utilice el ventilador con una extensión eléctrica.
7. No utilice el ventilador cerca del fuego.
8. No introduzca la mano u otros objetos en el protector o las piezas móviles.
9. Para reducir el riesgo de incendios o descargas eléctricas, no use este ventilador con dispositivos de control de velocidad de estado sólido.
10. Si el cable de alimentación está dañado, el fabricante, su empresa de servicio o una persona de calificación similar deben reemplazarlo para evitar peligros.
11. Presentamos a continuación información sobre el cable y el enchufe:
    Este producto posee protección contra sobrecargas (fusible). Un fusible fundido indica que se ha producido una sobrecarga o un cortocircuito. Si el fusible se funde, desenchufe el producto del tomacorriente. Reemplace el fusible según las instrucciones de mantenimiento para el usuario (consulte las etiquetas del producto para instalar el tipo de fusible adecuado) y verifique si el producto funciona. Si el fusible de repuesto se funde, es posible que exista un cortocircuito y que el producto se deba desechar o devolver a un local autorizado para su revisión o reparación.

Instrucciones de mantenimiento para el usuario

1. Tome el enchufe y retírelo del receptáculo o de cualquier otro tomacorriente.
   No jale del cable para desenchufarlo.
2. Abra la cubierta del fusible.
3. Retire el fusible cuidadosamente.
4. Riesgo de incendio. Reemplace el fusible solo por uno de 5 amperios y 125 voltios.
5. Cierre la cubierta del fusible.

PRECAUCIÓN

1. Desenchufe el ventilador del tomacorriente y límpielo con un paño suave.
2. No sumerja el ventilador.
3. Fije el protector al ventilador antes de encenderlo.
4. Las personas (incluidos niños) con capacidades físicas, sensoriales o mentales reducidas o sin experiencia ni conocimientos no deben utilizar este ventilador, a menos que una persona responsable de su seguridad les brinde supervisión o capacitación con respecto a su uso. Supervise a los niños para asegurarse de que no jueguen con el ventilador.
5. No opere ningún ventilador con un enchufe o cable dañados. Deseche el ventilador o llévelo a un establecimiento de servicio autorizado para una revisión o reparación.
6. No pase el cable por debajo de una alfombra. No cubra el cable con alfombras, tapetes o cubiertas similares. No haga pasar el cable por debajo de muebles o electrodomésticos. Coloque el cable lejos de la zona de circulación, donde nadie se pueda tropezar y caer.

PREPARACIÓN

Antes de comenzar a ensamblar el producto, asegúrese de tener todas las piezas. Compare las piezas con la lista del contenido del paquete. No intente ensamblar el producto si falta alguna pieza o si estas están dañadas.

Tiempo estimado de ensamblaje: 1 minuto

INSTRUCCIONES DE ENSAMBLAJE

1. Presione el botón en la abrazadera del cuerpo del ventilador (A).
   Coloque la abrazadera en la base (B) hasta que el botón en la abrazadera salte al orificio en la base.

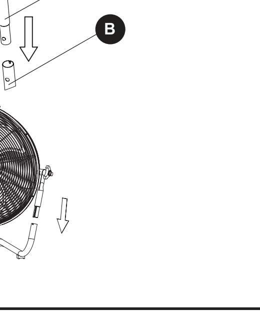

INSTRUCCIONES DE FUNCIONAMIENTO

1. Ajuste a la velocidad deseada rotando la perilla del interruptor.
   0 Detenido 1 Baja 2 Media 3 Alta
2. Incline la cabeza del ventilador hacia arriba o abajo según donde desee el flujo de aire.

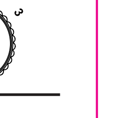

CUIDADO Y MANTENIMIENTO

Desenchufe el electrodoméstico antes de limpiarlo. No use agua para limpiar las superficies metálicas.
Para retirar el polvo de la malla de protección, use una aspiradora o retire la malla de protección frontal retirando el tornillo de seguridad del borde de la malla con un destornillador.
Después de limpiar, vuelva a montar la malla de seguridad. Después de hacerlo, fije el tornillo de seguridad en el borde de la malla protectora.

SOLUCIÓN DE PROBLEMAS

PROBLEMA	CAUSA POSIBLE	ACCIÓN CORRECTIVA
El ventilador no funciona.	1. Es posible que el ventilador no esté enchufado.	1. Asegúrese de que el ventilador esté enchufado y que la salida eléctrica esté funcionando correctamente.
	2.Hay obstrucciones en el ventilador.	2. Verifique que no haya obstrucciones. Si las hay, APAGUE el ventilador. Desenchufe el ventilador y retire cuidadosamente la obstrucción. Para volver a enchufar y encender el ventilador consulte las INSTRUCCIONES DE FUNCIONAMIENTO.

GARANTÍA

GARANTÍA LIMITADA DE DOS AÑOS. El fabricante garantiza que este producto no presentará defectos de fabricación en el material ni en la mano de obra. Esta garantía no cubre los daños durante el transporte. Esta garantía no se aplica a los daños por accidentes, mal uso, modificación de cualquier tipo del ventilador, ni en el caso de que el voltaje de conexión exceda el voltaje de la placa de datos. Esta garantía no se aplica al acabado de ninguna parte del producto.
El mantenimiento realizado por personas no autorizadas invalidará la garantía. Para obtener servicio de garantía, póngase en contacto con el Servicio al Cliente al 1-866-994-4148, de lunes a jueves de 8 a.m. a 6 p.m. y los viernes de 8 a.m. a 5 p.m., hora estándar del Este.
Algunos estados no permiten la exclusión o limitación de ciertos daños, por lo que es posible que estas exclusiones o limitaciones no se apliquen en su caso. Esta garantía otorga derechos legales específicos al consumidor. Usted podría tener otros derechos que varían según el estado.

LISTA DE PIEZAS DE REPUESTO

Para obtener piezas de repuesto, llame a nuestro Departamento de Servicio al Cliente al 1-866-994-4148, de lunes a jueves de 8 a.m. a 6 p.m. y los viernes de 8 a.m. a 5 p.m., hora estándar del Este.

PIEZA	DESCRIPCIÓN	PIEZA #
A	Aspa	SFC1-500B-01
B	Capacitor	SFC1-500B-02
C	Interruptor	SFC1-500B-03
D	Perilla del interruptor	SFC1-500B-04

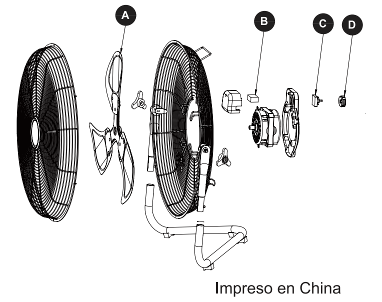

Impreso en China