PORTFOLIO

Portfolio ® is a registered trademark
of LF, LLC. All Rights Reserved.

ITEM #0617807

WALL LANTERN

MODEL #LWS1204A3

Français p. 8

Español p. 15

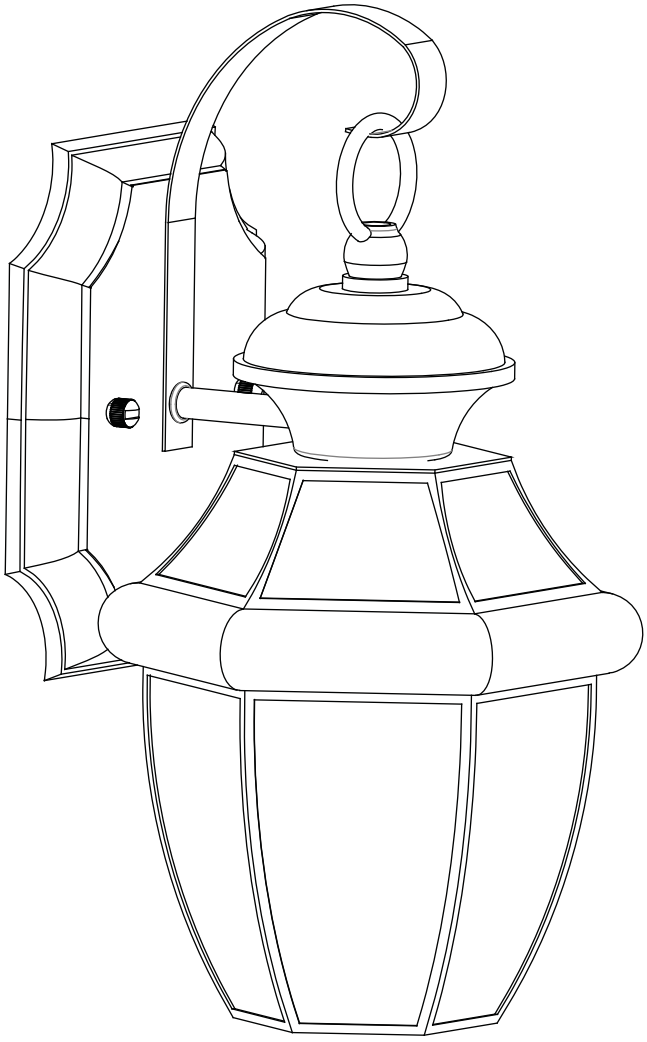

ATTACH YOUR RECEIPT HERE

Serial Number _____ **Purchase Date** _____

Questions, problems, missing parts? Before returning to your retailer, call our customer service department at 1-800-643-0067, 8 a.m. - 6 p.m., EST, Monday - Thursday, 8 a.m. - 5 p.m., EST, Friday.

PACKAGE CONTENTS

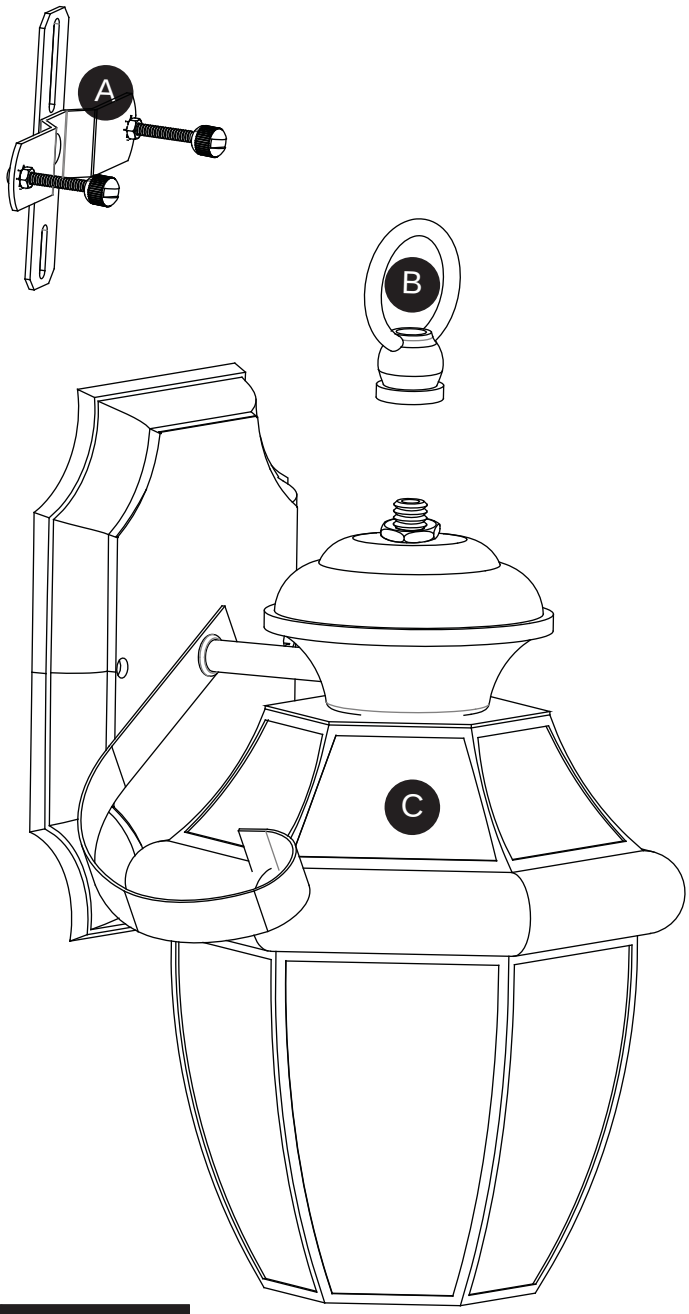

PART	DESCRIPTION	QUANTITY
A	Crossbar Assembly	1
B	Fixture Loop	1
C	Fixture Body	1

HARDWARE CONTENTS (shown actual size)

AA

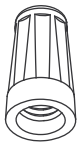

Wire Connector

Qty. 3

BB

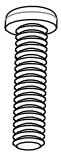

Outlet Box Screw

Qty. 2

SAFETY INFORMATION

Please read and understand this entire manual before attempting to assemble, operate or install the product.

WARNING

- RISK OF ELECTRIC SHOCK - Before beginning installation, turn off electricity at the circuit breaker box or the main fuse box.
- RISK OF FIRE - Use bulbs specified by the markings and/or labels on the fixture.

CAUTION

- For your safety, read instructions completely before beginning installation.
- If in doubt about electrical installation, consult a licensed electrician.
- Turn off electricity to fixture before replacing the bulb(s).

PREPARATION

Before beginning assembly of product, make sure all parts are present. Compare parts with package contents list and hardware contents list. If any part is missing or damaged, do not attempt to assemble the product.

Estimated Assembly Time: 20 - 30 minutes

Tools Required for Assembly (not included): Flathead screwdriver, Phillips screwdriver, Pliers, Wire cutters, Electrical tape, Safety goggles, Ladder and Silicone Sealer.

Helpful Tools (not included): Wire strippers

ASSEMBLY INSTRUCTIONS

1. Thread the fixture loop (B) onto the nipple on the top of fixture body (C). Hand tighten until snug.

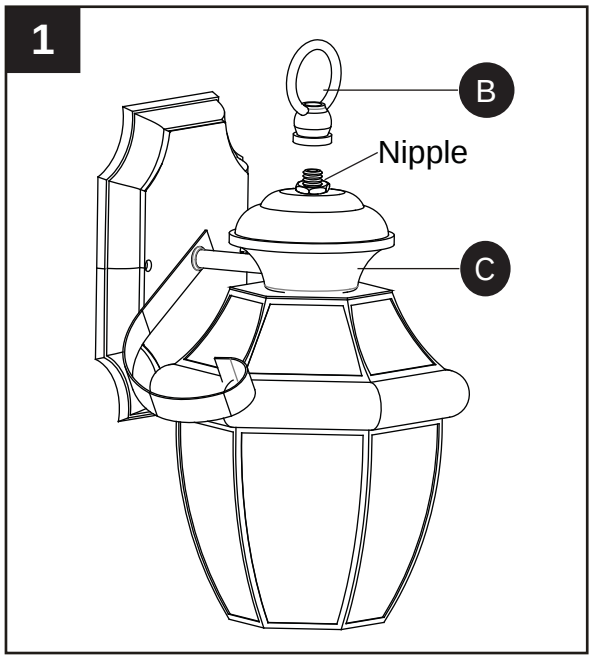

2. Rotate the flat scroll to the top of the fixture. Pull the scroll end into the fixture loop (B).

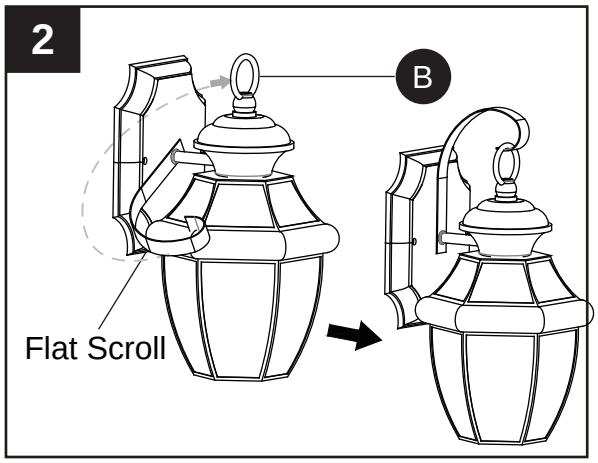

3. Secure the crossbar assembly (A) to the outlet box (not included) with outlet box screws (BB). Tighten until snug.
   Note: The preassembled mounting screws on the crossbar should protrude outward.

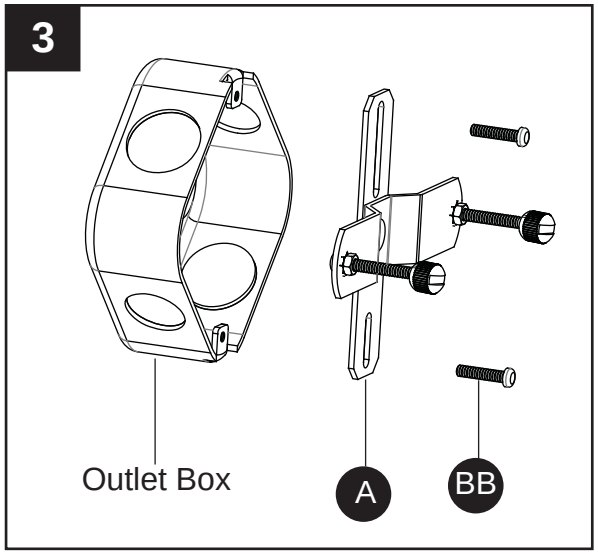

Hardware Used

BB	Outlet Box Screw		x 2

4. Remove mounting balls from mounting screws on crossbar assembly (A). Temporarily fit fixture body (C) over the mounting screws (A) and secure with mounting balls.
   Note: The backplate of the fixture body (C) should be snug against the wall and the mounting balls. If not, adjust the length of the mounting screws by unscrewing the preassembled hex nut and then screwing the mounting screw in or out of the crossbar until the correct length is achieved. Then, tightened the loosened center screw preassembled on crossbar assembly (A) to lock the position of the mounting screws.

   Once the backplate of fixture body (C) is secure, remove the mounting balls and fixture body (C) and proceed to step 5.

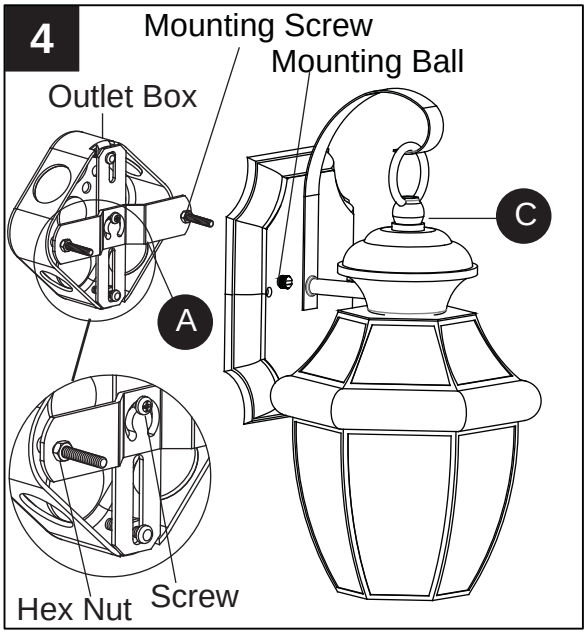

5. Attach ground fixture wire to either the green ground screws preassembled on the crossbar assembly (A) or to the ground wire in the outlet box (usually GREEN or BARE). If attaching fixture ground wire to the crossbar assembly (A), it is imperative the outlet box in your home be properly grounded. Connect the neutral WHITE or RIBBED fixture wire to the neutral (usually WHITE) wire from the outlet box. Connect the hot BLACK or SMOOTH fixture wire to the hot (usually BLACK) wire from the outlet box. Fasten wires together with wire connectors (AA) and tightly wrap wire connectors (AA) with electrical tape (not included).

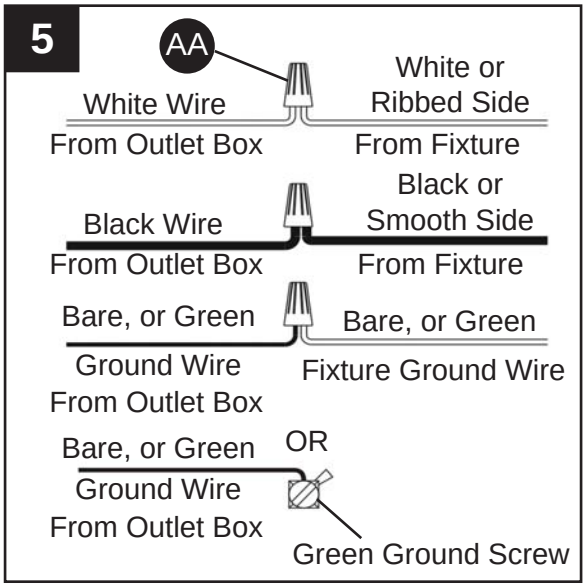

Hardware Used

AA	Wire Connector	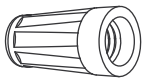	x 3

6. Place the backplate of fixture body (C) over the mounting screws. Place silicone sealer (not included) into threads of mounting balls and thread them onto the mounting screws. Hand tighten until

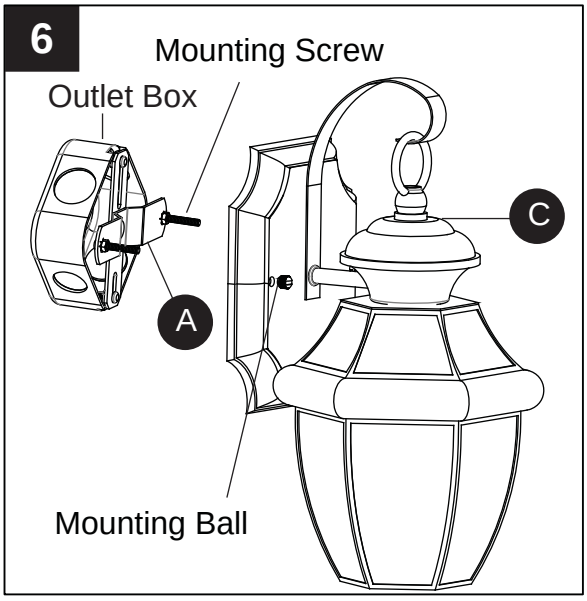

7. Install bulbs (not included). Use 100-watt max. standard-base incandescent bulbs or 23-watt max. standard-base CFLs.

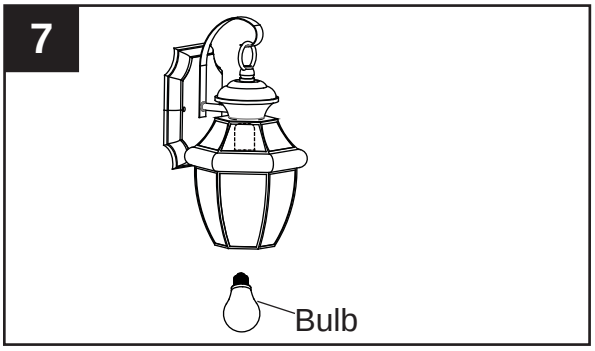

8. Make sure exterior wall surface and fixture backplate are free of dirt. Using silicone sealer, start on one side of fixture backplate and follow contour, where the fixture backplate meets the exterior wall surface upward. Proceed to seal over top of backplate and down other side.
NOTE: Do not seal bottom of fixture backplate to ensure proper moisture drainage.

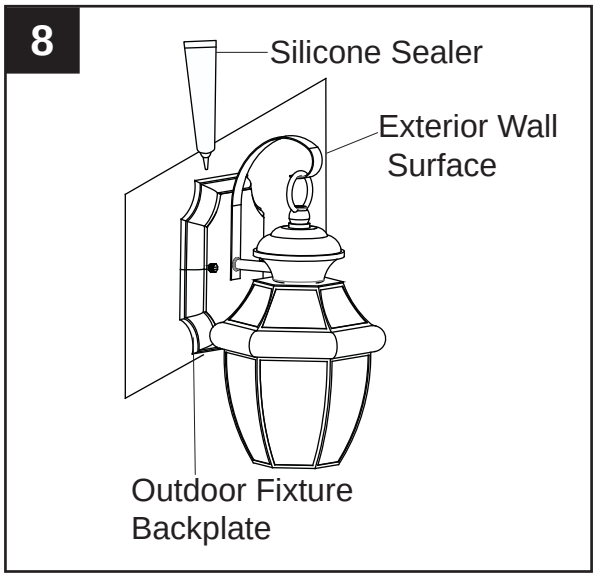

CARE AND MAINTENANCE

- Wipe clean using soft, dry cloth or static duster. Always avoid using harsh chemicals and abrasives to clean fixture as they may damage the finish.

TROUBLESHOOTING

PROBLEM	POSSIBLE CAUSE	CORRECTIVE ACTION
Bulbs will not light.	1. Bulb is burned out. 2. Power is off. 3. Faulty wire connection. 4. Faulty switch.	1. Replace light bulb. 2. Make sure power supply is on. 3. Check wiring. 4. Test or replace the switch.
Fuse blows or the circuit breaker trips when light is turned on.	Crossed wires or power wire is grounding out.	Check wire connection.

WARRANTY

The manufacturer warrants all of its lighting fixtures against defects in materials and workmanship for three (3) years from the date of purchase. If within this period the product is found to be defective in material or workmanship, the product must be returned, with a copy of the original sales receipt as proof of purchase in the original carton, to the place of purchase. The manufacturer will, at its option, repair, replace or refund the original purchase price to the consumer. This warranty does not cover fixtures becoming defective due to misuse, accidental damage, improper handling and/or installation and specifically excludes liability for direct, incidental or consequential damages. As some states do not allow exclusions or limitations on an implied warranty, the above exclusions and limitations may not apply to you. This warranty gives you specific legal rights. You may have other rights that vary from state to state.

REPLACEMENT PARTS LIST

For replacement parts, call our customer service department at 1-800-643-0067, 8 a.m. - 6 p.m., EST, Monday - Thursday, 8 a.m. - 5 p.m., EST, Friday.

PART	DESCRIPTION	PART #
AA	Wire Connector	9594KIT
BB	Outlet Box Screw	
A	Crossbar Asembly	

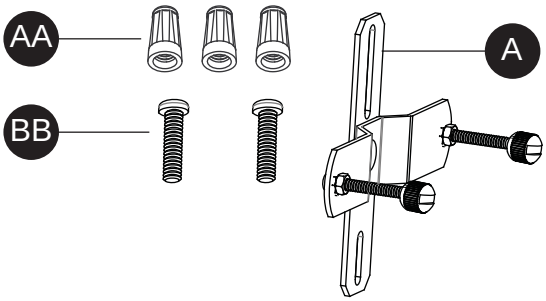

Printed in China

Portfolio ® is a registered trademark of LF, LLC.All Rights Reserved.

2015-01-12

Lowes.com/portfolio PORTFOLIO

Portfolio® est une marque déposée de LF, LLC. Tous droits réservés.

ARTICLE N° 0617807

LANTERNE MURALE

MODÈLE N° LWS1204A3

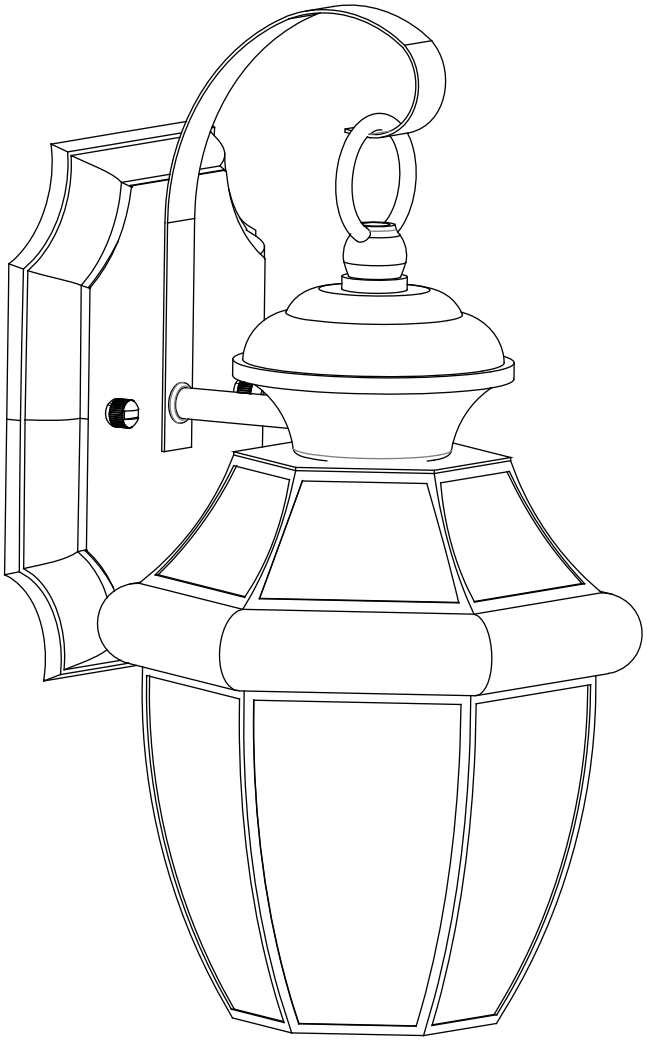

JOINDRE LE REÇU ICI

Numéro de série _____ **Date d'achat** _____

Des questions, des problèmes, des pièces manquantes? Avant de retourner l'article à votre détaillant, appelez notre service à la clientèle au 1 800 643-0067, entre 8 h et 18 h (HNE), du lundi au jeudi, ou entre 8 h et 17 h (HNE), le vendredi.

CONTENU DE L'EMBALLAGE

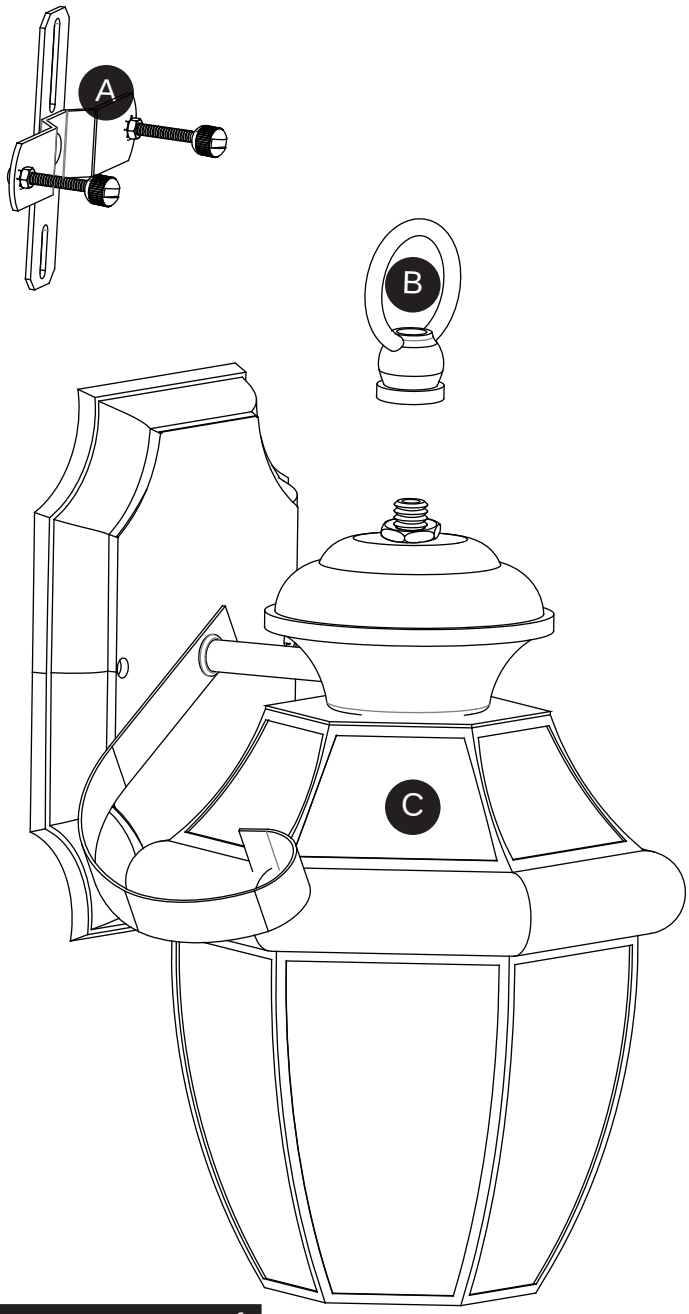

PIÈCE	DESCRIPTION	QUANTITÉ
A	Ensemble de traverse	1
B	Anneau de suspension	1
C	Corps du luminaire	1

QUINCAILLERIE INCLUSE (grandeur réelle)

Capuchon de connexion

Qty. 3

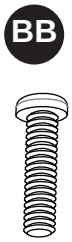

Vis pour boîte de sortie

Qty. 2

CONSIGNES DE SÉCURITÉ

Veuillez vous assurer de lire et de comprendre l'intégralité de ce manuel avant d'assembler, d'utiliser ou d'installer ce produit.

AVERTISSEMENT

- RISQUE DE CHOC ÉLECTRIQUE - Avant de commencer l'installation, coupez l'électricité au niveau de la boîte de disjoncteurs ou du coffret à fusibles principal.
- RISQUE D'INCENDIE - Utilisez les ampoules précisées par les marques et/ou les étiquettes ur le luminaire.

MISE EN GARDE

- Pour votre sécurité, lisez les instructions au complet avant de commencer l'installation.
- En cas de doute au sujet de l'installation électrique, consultez un électricien agréé.
- Coupez l'électricité vers le luminaire avant de remplacer l'ampoule ou les ampoules.

PREPARATION

Avant de commencer l'assemblage du produit, assurez-vous d'avoir toutes les pièces. Comparez les pièces avec la liste du contenu de l'emballage et celle de la quincaillerie ci-dessus. S'il y a des pièces manquantes ou endommagées, ne tentez pas d'assembler le produit. Communiquez avec le service à la clientèle pour obtenir des pièces de rechange.

Durée d'assemblage prévue: 20 à 30 minutes.

Outils requis pour l'assemblage (non compris) : Tournevis plat, Tournevis cruciforme, Pinces, Cisaille, Ruban isolant, Lunettes de sécurité, Échelle et Calfeutrage

Outils utiles (non compris) : Pinces à dénuder

INSTRUCTIONS POUR L'ASSEMBLAGE

1. Vissez l'anneau de suspension (B) à la tige filetée située au haut du corps du luminaire (C). Serrez fermement à la main.

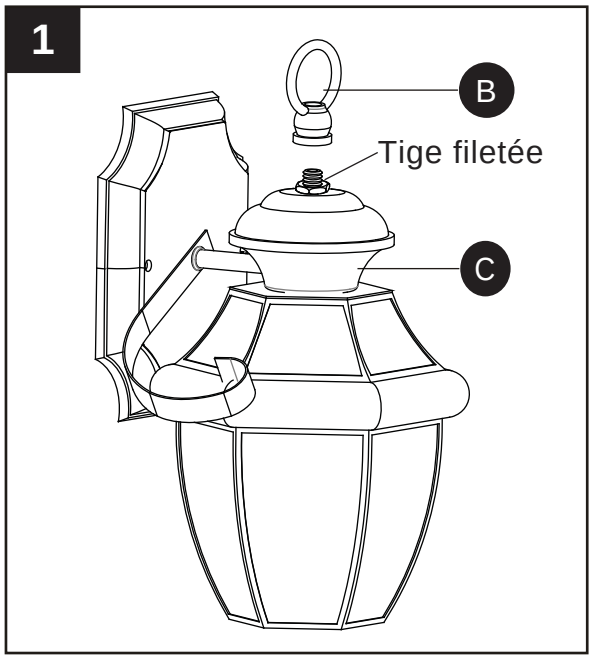

2. Tournez la volute plate de façon à la placer au haut du luminaire. Placez l'extrémité courbée dans l'anneau de suspension (B).

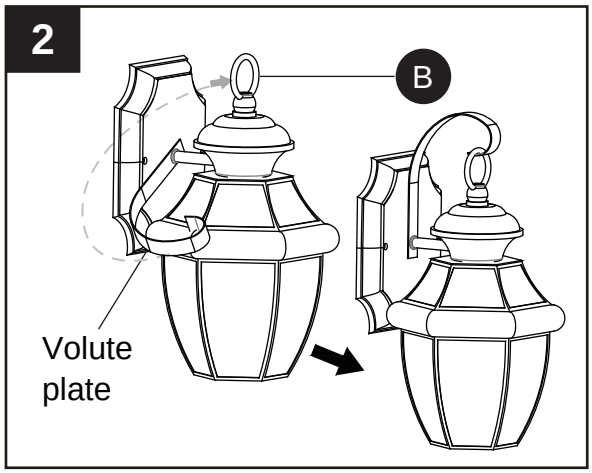

3. Fixez l'ensemble de traverse (A) à la boîte de sortie (non incluse) à l'aide des vis pour boîte de sortie (BB). Serrez fermement.
   Remarque: Les vis de montage préassemblées au support de fixation devraient dépasser de la boîte de sortie.

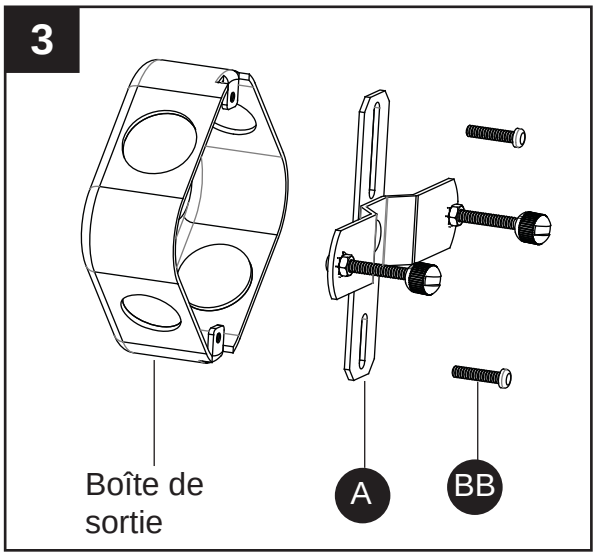

Quincaillerie utilisée

BB	Vis pour boîte de sortie	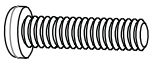	x 2

4. Retirez les écrous sphériques des vis de montage de l'ensemble du support de fixation (A). Placez temporairement le corps du luminaire (C) sur les vis de montage (A) et fixez-le à l'aide des écrous sphériques. **Remarque** : La plaque murale du corps du luminaire (C) devrait être collée contre le mur et les écrous sphériques. Si ce n'est pas le cas, ajustez la longueur des vis de montage. Pour ce faire, dévissez les écrous hexagonaux, puis vissez ou dévissez les vis de montage jusqu'à ce que vous obteniez la longueur adéquate. Serrez ensuite la vis centrale desserrée préassemblée à l'ensemble de traverse (A) pour fixer les vis de montage.

   Une fois la plaque murale du corps du luminaire (C) bien fixée, retirez les écrous sphériques et le corps du luminaire (C) et passez à l'étape 5.

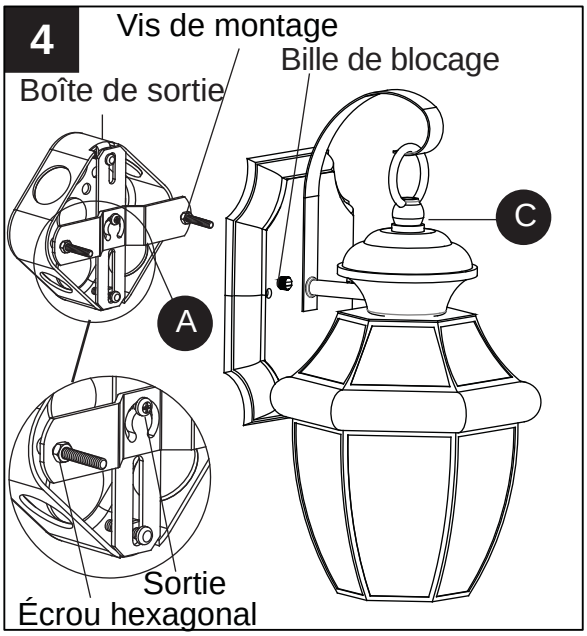

5. Fixez le fil de mise à la terre aux vis de mise à la terre vertes préassemblées à l'ensemble du support de fixation (A) ou au fil de mise à la terre de la boîte de sortie (fil habituellement VERT ou DÉNUDÉ). Si vous attachez le fil de mise à la terre du luminaire à l'ensemble de traverse (A), il est essentiel que la boîte de sortie de votre maison soit correctement mise à la terre. Raccordez le fil neutre du luminaire (BLANC ou NERVURÉ sur le côté) au fil neutre (généralement BLANC) de la boîte de sortie. Raccordez le fil chargé du luminaire (NOIR ou LISSE sur le côté) au fil chargé (généralement NOIR) de la boîte de sortie. Joignez les fils à l'aide de capuchons de connexion (AA) et enroulez ces derniers de ruban isolant (non inclus) bien serré.

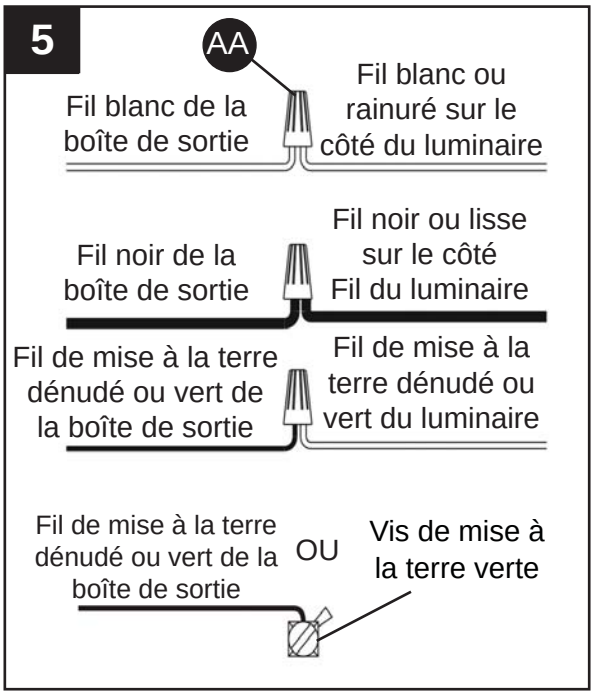

Quincaillerie utilisée

AA Capuchon de connexion 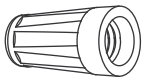 x 3

6. Placez la plaque murale du corps du luminaire (C) sur les vis de montage. Appliquez du calfeutre dans le filetage des écrous sphériques et vissez-les aux vis de montage. Serrez à la main jusqu'à ce que le tout soit fixé.

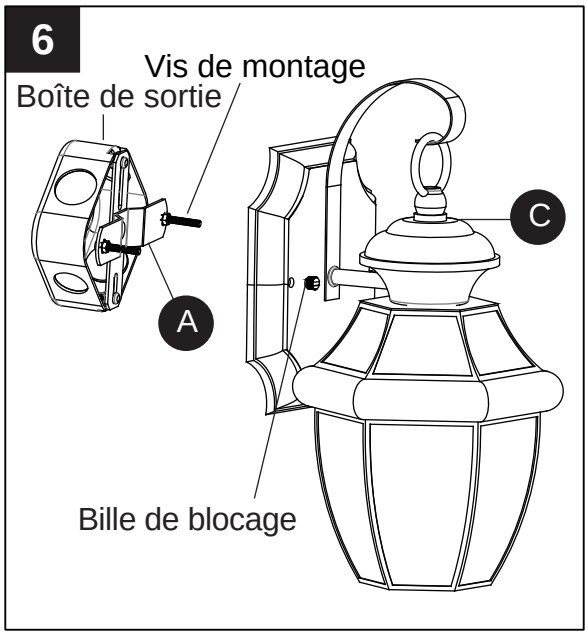

7. Installez les ampoules. Utilisez des ampoules à incandescence à culot standard d'un maximum de 100 watts ou des ampoules fluocompactes à culot standard d'un maximum de 23 watts.

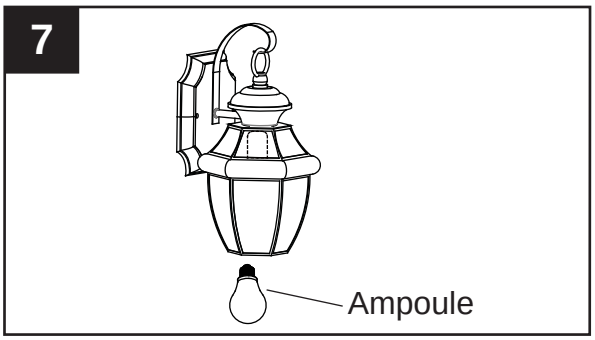

8. Assurez-vous que la surface du mur et que la plaque murale du luminaire sont exemptes de saletés. Appliquez un calfeutre à base de silicone (non inclus) sur un côté de la plaque murale du luminaire, à la jonction entre la plaque murale et le mur, et suivez le contour de la plaque. Appliquez le calfeutre sur le dessus de la plaque murale, puis sur l'autre côté.
REMARQUE : N'appliquez pas le calfeutre sous la plaque murale du luminaire afin de permettre une évacuation adéquate de l'humidité.

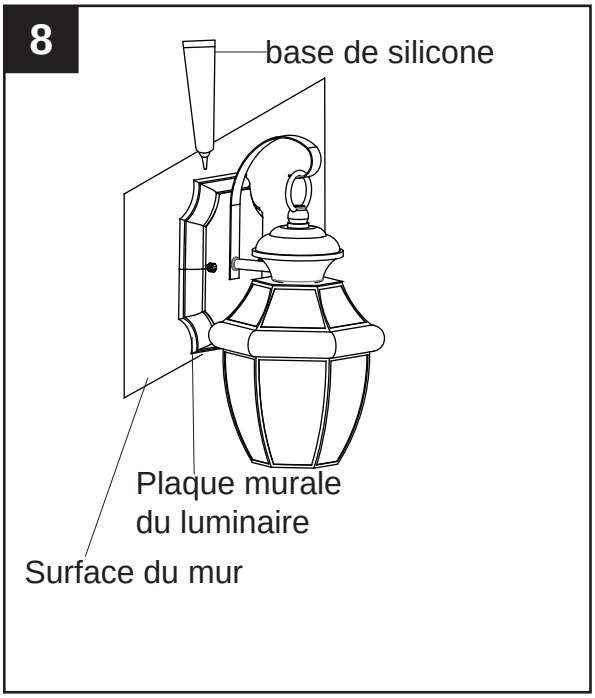

SOIN ET ENTRETIEN

- Essuyez au moyen d'un chiffon doux et propre ou d'un plumeau antistatique. Évitez toujours d'utiliser des produits chimiques rudes et des abrasifs pour nettoyer le luminaire puisqu'ils peuvent endommager le fini.

DÉPANNAGE

PROBLÈME	CAUSE POSSIBLE	ACTION CORRECTRICE
Les ampoules ne s'allument pas.	1. L'ampoule est grillée. 2. L'alimentation électrique est fermée. 3. Connexion de fils défectueuse. 4. Interrupteur défectueux.	1. Remplacez l'ampoule. 2. Assurez-vous que l'alimentation est mise en marche. 3. Vérifiez les fils. 4. Vérifiez ou remplacez l'interrupteur.
Le fusible saute ou le disjoncteur se déclenche lorsque la lumière est allumée.	Les fils sont croisés ou le fil d'alimentation se met à la terre.	Vérifiez la connexion des fils.

GARANTIE

Le fabricant garantit tous ses luminaires contre les défauts de fabrication de matériaux et de main d'oeuvre pendant trios (3) an à compter de la date d'achat. Si pendant cette période, le produit s'avère défectueux en ce qui concerne les matériaux ou la main d'oeuvre, le produit peut être retourné, avec une copie du reçu d'achat original comme preuve d'achat, dans sa boîte originale au lieu de l'achat. Le fabricant, à sa discrétion, réparera ou remplacera le produit ou remboursera son prix d'achat original au consommateur. Cette garantie ne couvre pas les luminaires qui deviennent défectueux à cause d'une mauvaise utilisation, d'un dommage accidentel, d'une mauvaise manipulation et/ou installation et exclut spécifiquement la responsabilité pour les dommages directs, consécutifs ou indirects. Puisque certaines provinces ne permettent pas les exclusions ou les restrictions d'une garantie implicite, les exclusions et les restrictions précédentes peuvent ne pas s'appliquer à votre cas. Cette garantie vous confère des droits légaux précis. Vous pouvez avoir d'autres droits qui varient d'une province à l'autre.

LISTE DES PIÈCES DE RECHANGE

Pour vous procurer des pièces de rechange, appelez notre service à la clientèle au 1 800 643-0067, entre 8 h et 18 h (HNE), du lundi au jeudi, ou entre 8 h et 17 h (HNE), le vendredi.

PIÈCE	DESCRIPTION	NUMBER
AA	Capuchon de connexion	9594KIT
BB	Vis pour boîte de sortie	
A	Ensemble de traverse	

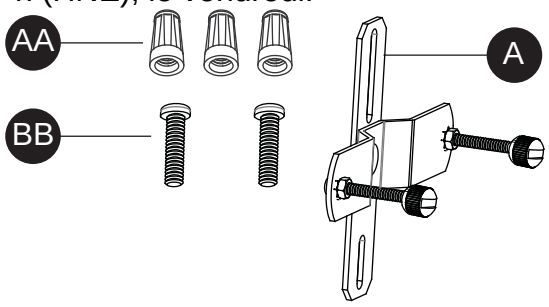

Imprimé en Chine

Portfolio® est une marque déposée de LF, LLC.
Tous droits réservés.

2015-01-12

Lowes.com/portfolio PORTFOLIO

PORTFOLIO

Portfolio® es una marca registrada de
LF, LLC. Todos los derechos reservados.

ARTÍCULO #0617807

FAROL DE PARED

MODELO #LWS1204A3

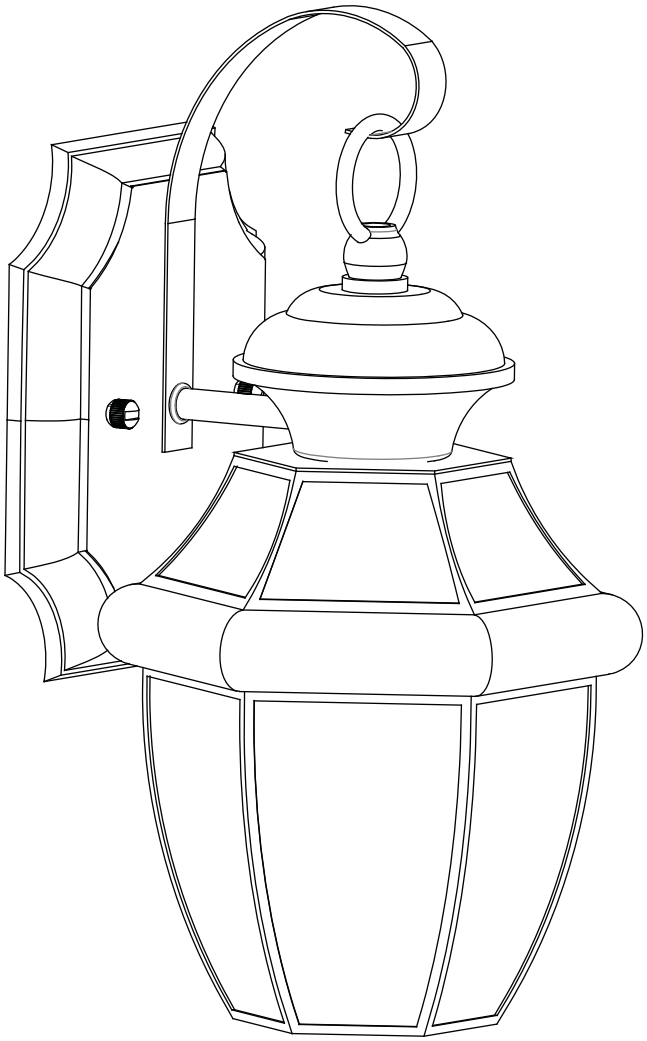

ADJUNTE SU RECIBO AQUÍ

Número de serie_____ **Fecha de compra** _____

¿Preguntas, problemas, piezas faltantes? Antes de volver a la tienda, llame a nuestro Departamento de Servicio al Cliente al 1-800-643-0067, de lunes a jueves de 8 a.m. a 6 p.m. y los viernes de 8 a.m. a 5 p.m., hora estándar del Este.

CONTENIDO DEL PAQUETE

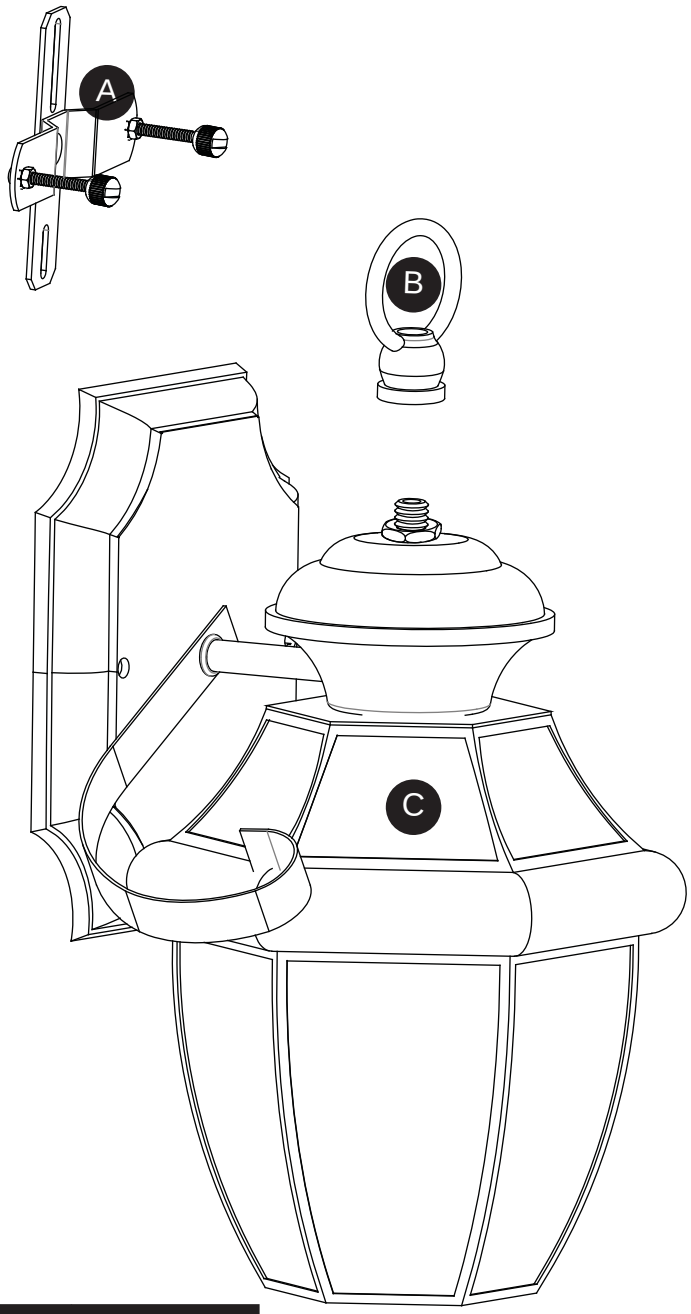

PIEZA	DESCRIPCIÓN	CANTIDAD
A	Conjunto de travesaño	1
B	Enganche de la lámpara	1
C	Cuerpo de la lámpara	1

ADITAMENTOS (se muestra en tamaño real)

Conector de cables

Qty. 3

Tornillo para la caja de salida

Qty. 2

INFORMACIÓN DE SEGURIDAD

Lea y comprenda completamente este manual antes de intentar ensamblar, usar o instalar el producto.

ADVERTENCIA

- RIESGO DE DESCARGA ELECTRICA: antes de comenzar con la instalación, desconecte la electricidad en la caja de interruptores o caja de fusibles principal.
- RIESGO DE INCENDIO: utilice bombillas que coincidan con las marcas y/o rótulos de la lámpara.

PRECAUCION

- Para su seguridad, lea todas las instrucciones antes de comenzar con la instalación.
- Si tiene dudas acerca de la instalación eléctrica, comuníquese con un electricista profesional.
- Desconecte la electricidad en la lámpara antes de reemplazar la(s) bombilla(s).

PREPARACION

Antes de comenzar a ensamblar el producto, asegúrese de tener todas las piezas. Compare las piezas con la lista del contenido del paquete y los aditamentos mencionados anteriormente. No intente ensamblar el producto si falta alguna pieza o si éstas están dañadas. Póngase en contacto con el Departamento de Servicio al Cliente para obtener piezas de repuesto.

Tiempo de ensamblado aproximado: entre 20 y 30 minutos.

Herramientas necesarias para el ensamblado (no incluidas): destornillador de cabeza plana, Destornillador Phillips, Pinzas, Cinta aisladora, Tenazas, Gafas de seguridad, Escalera y Selle.
Herramientas útiles (no incluidas): pinzas pelacable

INSTRUCCIONES DE ENSAMBLAJE

1. Enrosque el enganche de la lámpara (B) en el manguito roscado ubicado en la parte superior del cuerpo de la lámpara (C). Apriete a mano hasta que esté ajustado.

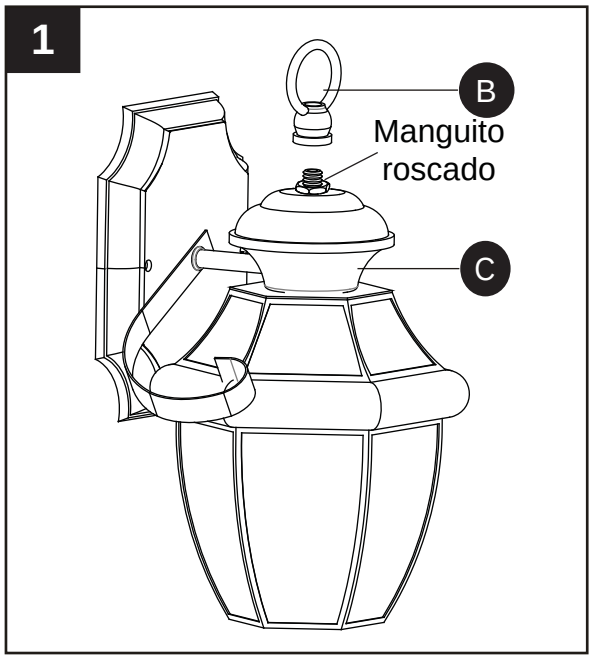

2. Gire el espiral plano a la parte superior de la lámpara. Pase el extremo del espiral por el enganche del cuerpo de la lámpara (B).

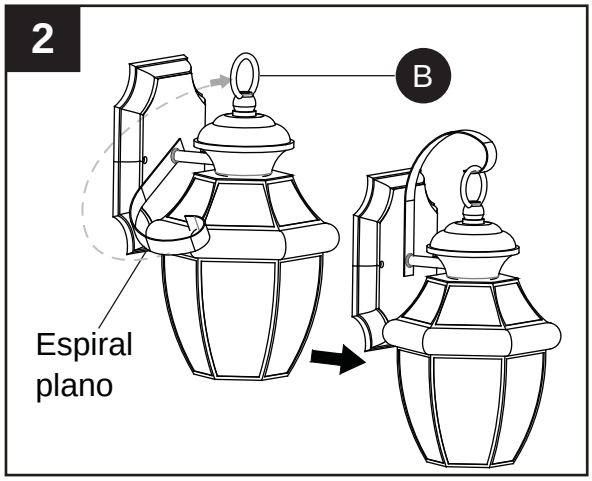

3. Asegure el ensamble de la placa perforada (A) a la caja de salida (no se incluye) con los tornillos para la caja de salida (BB). Apriete hasta que queden ajustados.
   Nota: Los tornillos de montaje preensamblados en la placa perforada deben sobresalir.

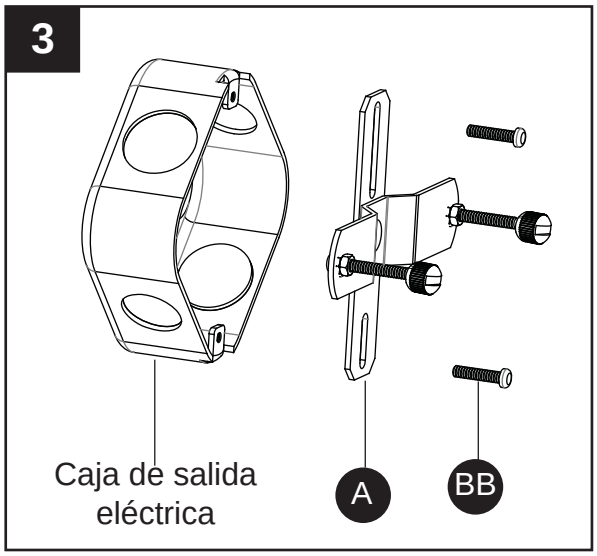

Aditamentos utilizados

BB	Tornillo para la caja de salida	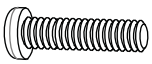	x 2

4. Retire los capuchones de los tornillos de montaje preensamblados en la placa perforada (A). Coloque temporalmente el cuerpo de la lámpara (C) sobre los tornillos de montaje (A) y asegúrelo con las esferas de montaje.
   Nota: La placa posterior del cuerpo de la lámpara (C) debe estar ceñida a la pared y a las esferas de montaje. Si no, ajuste el largo de los tornillos de montaje desenroscando las tuercas hexagonales preensambladas y luego atornille los tornillos de montaje hacia dentro o fuera de la placa perforada hasta lograr la longitud deseada. Luego, apriete el tornillo central preensamblado que está suelto en el ensamble de la barra transversal (A) para fijar la posición de los tornillos de montaje.

   Después de asegurar la placa posterior del cuerpo de la lámpara (C), retire la esfera de montaje y el cuerpo de la lámpara (C) y siga con el paso 5.

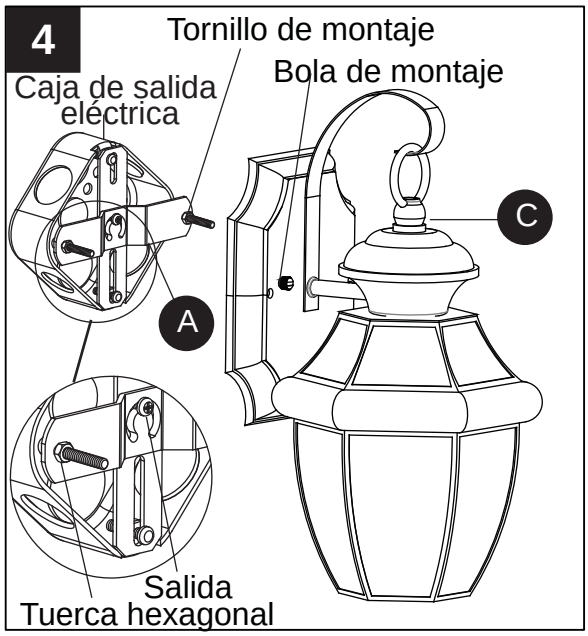

5. Fije el conductor de tierra de la lámpara a los tornillos verdes de puesta tierra en el ensamble de la placa perforada (A) o al conductor de puesta a tierra de la caja de salida (que generalmente es un conductor VERDE o DESNUDO). Si fija el conductor de tierra de la lámpara al ensamble de la placa perforada (A), es fundamental que la caja de salida esté correctamente conectada a tierra en su hogar. Conecte el conductor neutro de la lámpara, BLANCO o ESTRIADO al conductor neutro (generalmente BLANCO) de la caja de salida. Conecte el conductor de corriente, NEGRO o LISO de la lámpara al conductor de corriente, (generalmente NEGRO) de la caja de salida. Una los conductores con un conector de cables (AA) y envuelva firmemente dicho conector (AA) con cinta aislante (no incluida).

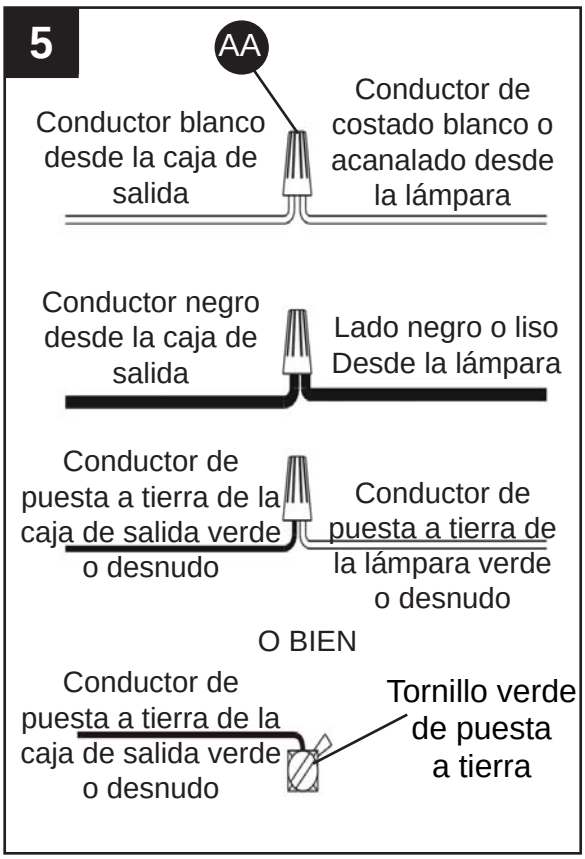

Aditamentos utilizados

AA Conector de cables 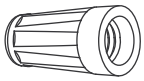 x 3

6. Coloque la placa posterior del cuerpo de la lámpara (C) sobre los tornillos de montaje. Coloque masilla de calafateo en las roscas de las bolas de montaje y enrósquelas en los tornillos de montaje. Apriete a mano hasta que quede ajustado.

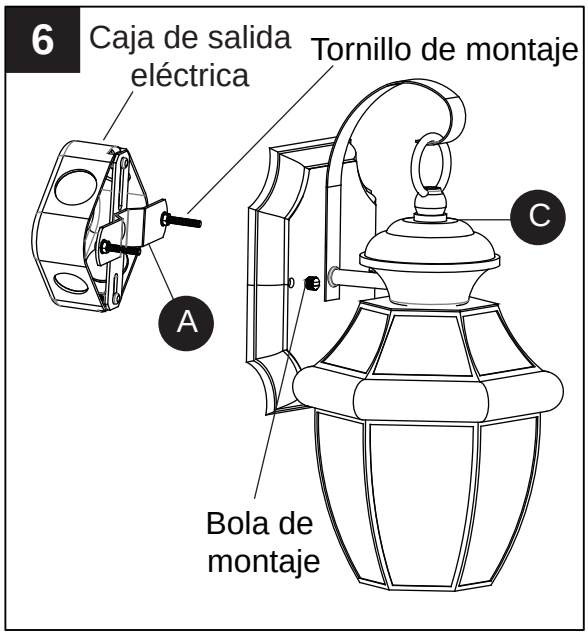

7. Coloque las bombillas. Use bombillas incandescentes de base estándar de 100 vatios como máximo o bombillas CFL de base estándar de 23 vatios como máximo.

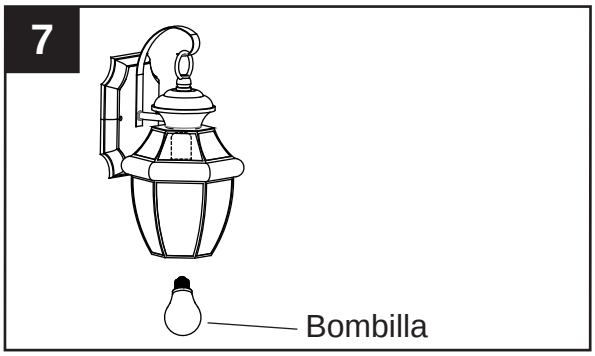

8. Asegúrese de que la superficie de la pared exterior y la placa posterior de la lámpara no tengan suciedad. Comience aplicando sellador de silicona (no se incluye) en un lado de la placa posterior de la lámpara y siga el contorno en donde la placa posterior de la lámpara se encuentra con la pared exterior y hacia arriba. Continúe sellando sobre la parte superior de la placa posterior y hacia abajo por el otro lado.

NOTA: No aplique la masilla de calafateo en la parte inferior de la placa posterior de la lámpara para asegurar el drenaje adecuado de la humedad.

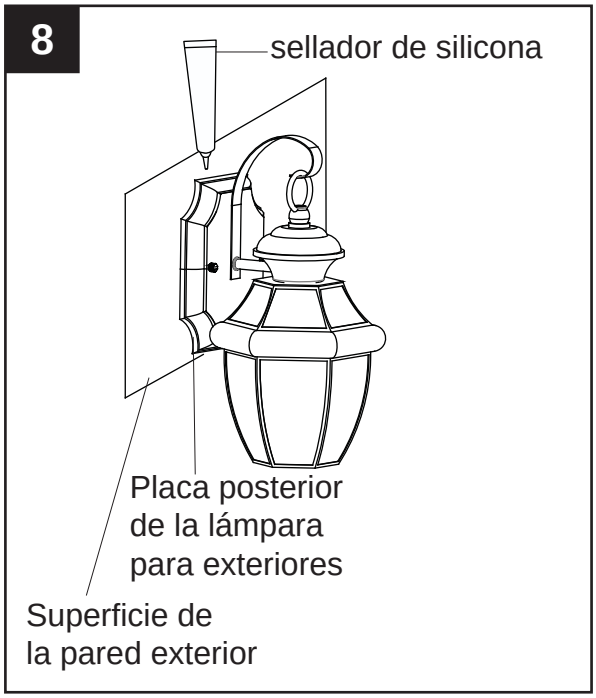

CUIDADO Y MANTENIMIENTO

- Limpie el producto con un paño suave y seco o un plumero antiestático. No utilice productos químicos perjudiciales o abrasivos para limpiar la lámpara, ya que podrían dañar el acabado.

RESOLUCION DE PROBLEMAS

PROBLEMA	CAUSA POSIBLE	ACCIÓN CORRECTIVA
La bombilla no enciende.	1. La bombilla está quemada. 2. La corriente eléctrica está desconectada. 3. Conexiones de los cables defectuosas. 4. Interruptor defectuoso.	1. Reemplace la bombilla. 2. Asegúrese de que el suministro eléctrico esté conectado. 3. Verifique la conexión de los cables. 4. Pruebe o reemplace el interruptor.
El fusible se quema o los interruptores de circuito saltan cuando se enciende la luz.	Hay cables cruzados o el cable de suministro eléctrico no está conectado a tierra.	Verifique las conexiones de los cables.

GARANTIA

El fabricante garantiza todos estos accesorios de iluminación contra defectos en los materiales y la fabricación por un período de ctres (3) año a partir de la fecha de compra. Si dentro de este período de garantía el producto resultara defectuoso en los materiales o fabricación, se deberá devolver al comercio donde se adquirió, junto con una copia del recibo de venta original como comprobante de compra en la caja original. El fabricante, a su elección, reparará o reemplazará el producto o reembolsará el precio de compra original al consumidor. Esta garantía no cubre lámparas defectuosas debido al uso indebido, daños accidentales, manipulación y/o instalación inadecuada y excluye especialmente la responsabilidad por daños directos, incidentales o emergentes. Algunos estados no permiten la exclusión o limitación de una garantía implícita; por lo tanto, las exclusiones o limitaciones antes mencionadas podrían no ser aplicables. Esta garantía le otorga derechos legales específicos. Asimismo, es posible que usted tenga otros derechos, los cuales varían según el estado.

LISTADO DE PIEZAS PARA REEMPLAZO

Para obtener piezas de repuesto, llame a nuestro Departamento de Servicio al Cliente al 1-800-643-0067, de lunes a jueves de 8 a.m. a 6 p.m. y los viernes de 8 a.m. a 5 p.m., hora estándar del Este.

PIEZA	DESCRIPCIÓN	NÚMERO
AA	Conector de cables	9594KIT
BB	Tornillo para la caja de salida	
A	Conjunto de travesaño	

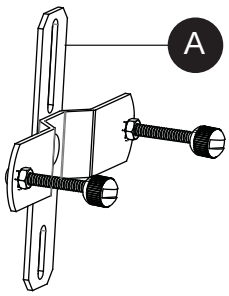

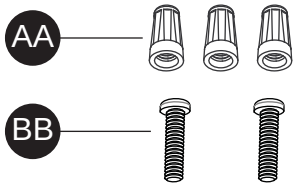

Impreso en China
Portfolio® es una marca registrada de LF, LLC.
Todos los derechos reservados.

2015-01-12

Lowes.com/portfolio PORTFOLIO