# Two Handle Centerset Lavatory Faucet

## *Grifo mezclador de lavabo de dos manijas*

## *Robinet de lavabo à double poignée*

D301122

D301130

D301115

D301158

D301155

D301355

D301133

D301112

***Need Help?*** Please call our toll-free Customer service line at **1-888-328-2383** or **WWW.DANZE.COM** for additional assistance or service.

***Requiere asistencia?*** *Favor llamar a nuestro servicio a clientes sin costo al* ***1-888-328-2383*** *o* ***WWW.DANZE.COM*** *para asistencia adicional o servicio.*

***Besoin d'aide?*** *Veuillez communiquer avec notre service à la clientèle au numéro sans frais* ***1-888-328-2383*** *ou* ***WWW.DANZE.COM*** *pour obtenir du service ou de l'aide additionnels.*

## Before Your Installation
## *Antes de Instalar*
## *Avant l'installation*

Check with the local plumbing code requirements before installation.
*Antes de la instalación, consulte las exigencias del código local de plomería.*
*Vérifier les exigences du code de la plomberie qui s'applique avant de procéder à l'installation.*

Check to make sure you have the following parts indicated below:
*Verifique que tenga todas las partes indicadas:*
*Vérifier pour vous assurer que vous possédez les pièces au bas:*

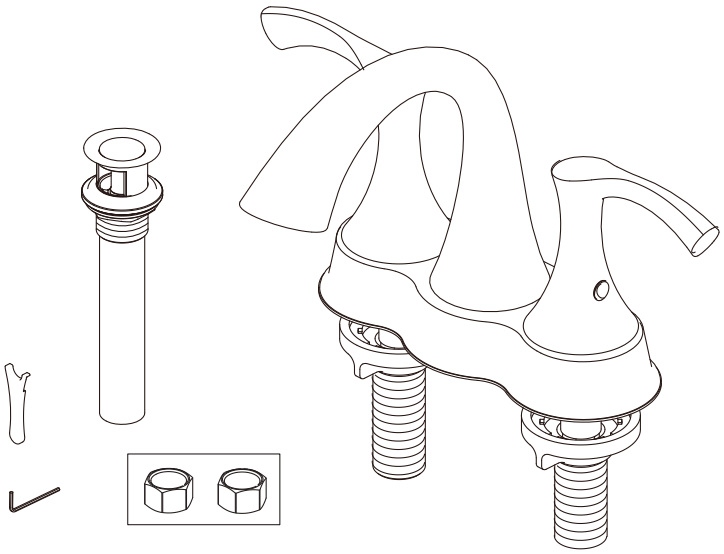

Pub No. IM-Lav 2H/10-15

## Tools You Will Need
## *Herramientas Necesarias*
## *Outils dont vous aurez besoin*

Adjustable wrench
*Llave ajustable*
*Clé à molette*

Pipe tape
*Cinta selladora para rosca*
*Ruban pour tuyau*

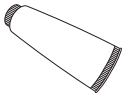

Silicone sealant
*Sellador de silicona*
*Enduit d'étanchéité au silicone*

Supply hoses with 1/2" coupling nuts to connect faucet to water supply valve
*Mangueras de alimentación con tuercas de unión de ½ pulg. para conectar el grifo a la válvula de alimentación de agua*
*Tuyaux d'alimentation avec écrous de raccord de ½ po (1,27 cm) pour relier le robinet à la valve d'alimentation*

## Faucet Installation Procedures/*Instalación del Grifo/Procédures d'installation du robinet*

Danze recommends that plumbing products be installed by a licensed professional.
*Danze aconseja que sea un profesional autorizado quien instale los productos de plomería.*
*Danze recommande que les articles de plomberie soient installés par un professionnel qualifié.*

**1.** Shut off the main water supply before installation by turning the valves clockwise.
*Antes de realizar la instalación, cierre el suministro principal de agua girando las válvulas en sentido horario*
*Fermez l'alimentation principale en eau avant l'installation en tournant les valves d'alimentation dans le sens horaire*

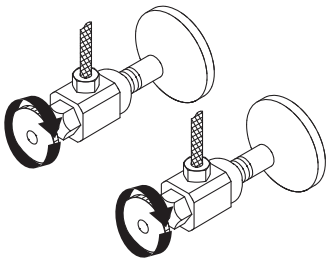

***Maintenance*** Your new faucet is designed for years of trouble-free performance. Keep it looking new by cleaning it periodically with a soft cloth. Avoid abrasive cleaners, steel wool and harsh chemicals as these will dull the finish and void your warranty.

**2.** Place the silicone sealant beneath the plastic gasket and install the faucet through the mounting hole.

*Ponga sellante de silicona debajo del empaque de plástico e instale el grifo a través del orificio de montaje.*

*Poser du scellant de silicone sous le joint statique en plastique et glisser le robinet dans le trou de montage.*

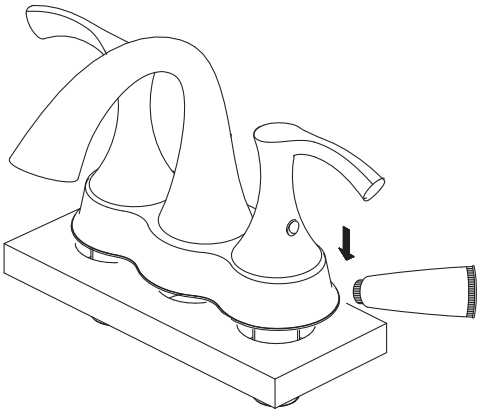

**3.** Screw and tighten the lock nuts onto the faucet.

*Atornille y apriete las contratuercas en el grifo.*

*Visser et serrer les écrous de blocage sur le robinet.*

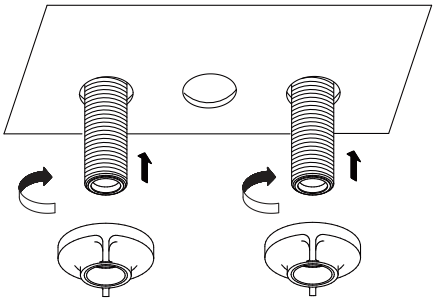

**4.** Apply pipe tape. Attach the water supply hoses to the copper inlet tubes of the faucet. (Supply hoses are not included).

*Aplique cinta selladora para tuberías. Coloque las mangueras de suministro de agua en los tubos de cobre de admisión del grifo. (Las mangueras de suministro no están incluidas).*

*Appliquez du ruban pour tuyau. Fixez les flexibles d'alimentation en eau aux tuyaux d'entrée en cuivre du robinet. (Les flexibles d'alimentation ne sont pas compris.)*

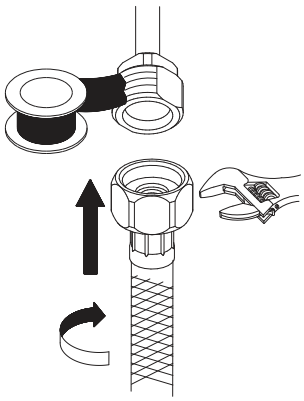

**5.** Apply the pipe tape to the inlet port. Slip the coupling nuts onto the inlet port and tighten with a wrench.

*Antes de realizar la instalación, cierre el suministro principal de agua girando las válvulas en sentido horario*

*Appliquez du ruban pour tuyau à l'orifice d'entrée. Glissez l'écrou de raccordement sur l'orifice d'entrée et serrez-le à l'aide d'une clé.*

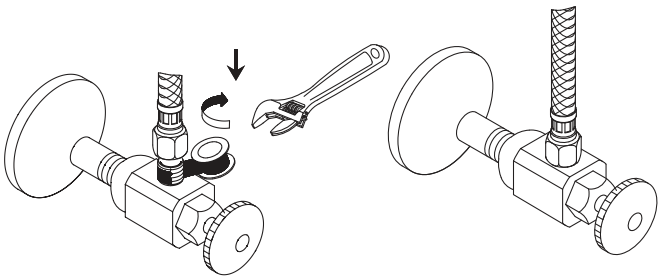

***Mantenimiento*** *Su grifo nuevo está diseñado para brindar años de servicio sin problemas. Mantenga su apariencia nueva limpiándolo periódicamente con un paño suave. Evite limpiadores abrasivos, estropajo de acero y químicos cáusticos porque deslustrarán el acabado y anularán la garantía.*

***Entretien*** *Votre nouveau robinet est conçu pour fonctionner sans problème, des années durant. Le nettoyez périodiquement avec un chiffon doux pour qu'il conserve la même apparence qu'à l'état neuf. Éviter les nettoyants abrasifs, la laine d'acier et les produits chimiques forts puisqu'ils endommageront le fini et rendront votre garantie nulle.*

**6.** A. Remove the aerator assembly from the spout using the special wrench provided. Set it aside carefully for re-installation later.
B. Turn on the hot and cold water valves under the sink.
C. Flush out the faucet by running hot and cold water through the spout.
D. Turn off the faucet on the sink; carefully re-install the aerator taking care not to cross thread.
E. Test for satisfactory operation.

*A. Quite el conjunto del aireador del vertedor con la llave especial provista. Póngalo a un lado con cuidado para volverlo a instalar posteriormente.*
*B. Abra las válvulas de agua caliente y fría debajo del lavabo.*
*C. Enjuague el grifo haciendo correr el agua caliente y el agua fría por el vertedor.*
*D. Cierre el grifo en el lavabo; vuelva a instalar cuidadosamente el aireador enroscándolo debidamente.*
*E. Pruebe el grifo para ver si funciona bien.*

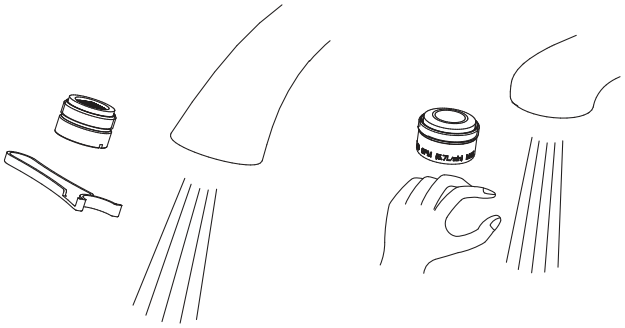

A.B.C D.

*A. Enlever le brise-jet aérateur sur le bec à l'aide de la clé spéciale fournie. Le mettre soigneusement de côté pour le réinstaller ultérieurement.*
*B. Ouvrir les robinets d'eau chaude et froide sous le lavabo.*
*C. Faire couler l'eau chaude et froide par le bec.*
*D. Fermer les robinets sous le lavabo; réinstaller soigneusement le brise-jet aérateur en prenant soin de ne pas le perforer.*
*E. Vérifier le fonctionnement.*

# Trouble-Shooting/*Guía de Solucionar Problemas/Dépannage*

If you've followed the instructions carefully and your faucet still does not work properly, take these corrective steps.
*Si usted ha seguido las instrucciones cuidadosamente y su grifo todavía no funciona correctamente, sigue estos pasos correctivos.*
*Si vous avez suivi attentivement les instructions et que votre robinet ne fonctionne toujours pas correctement, apporter les correctifs suivants.*

| Problem/*Problema/Problème* | Cause/*Causa/Cause* | Action/*Solución/Correctif* |
|---|---|---|
| Leaks underneath handle.<br>*Goteo debajo de la manija.*<br>*Fuites sous la manette.* | Lock nut or trim cap has come loose.<br>*El contratuerca o tapa ornamental se han suelto.*<br>*La écrou de blocage ou le capuchon de garniture est desserré.* | Tighten the lock nut or trim cap.<br>*Aprieté el contratuerca o tapa ornamental.*<br>*Serrer la écrou de blocage ou le capuchon de garniture.* |
| Aerator leaks or has an inconsistent water flow pattern.<br>*El aireador gotea o el chorro de agua está irregular.*<br>*Le brise-jet fuit ou la diffusion des jets qui s'en écoulent n'est pas uniforme.* | Aerator is dirty or misfitted.<br>*El aireador está sucio o mal puesto.*<br>*Le brise-jet est mal ajusté ou sale.* | Unscrew the aerator to check rubber packing or replace the aerator.<br>*Destornille el aireador para chequear el empaque de caucho. Vuelva a instalar el aireador.*<br>*Dévisser le brise-jet pour vérifier le joint en caoutchouc. Réassembler le brise-jet* |
| Water will not shut off completely.<br>*El agua no se cierra completamente.*<br>*L'eau ne cesse pas complètement de couler.* | Dirty or worn out plastic washer in the cartridge.<br>*La arandela de goma del cartucho está sucia o desgastada.*<br>*La rondelle de plastique de la cartouche est sale ou usée.* | Remove handle and cartridge to check if ceramic disk is permanently damaged or dirty. Re-install cartridge.<br>*Quite la manija y el cartucho para revisar si el disco de cerámica está dañado o sucio. Reinstalé el cartucho.*<br>*Enlever la manette et la cartouche pour vérifier si le disque de céramique est sale ou définitivement endommagé. Réinstaller la cartouche.* |

***Maintenance*** Your new faucet is designed for years of trouble-free performance. Keep it looking new by cleaning it periodically with a soft cloth. Avoid abrasive cleaners, steel wool and harsh chemicals as these will dull the finish and void your warranty.