GATE HOUSE
A STRONG IMPRESSION™

ITEM #254126, 254140

THRESHOLD

MODELS #RT536, RT548

Français p. 4 / Español p. 7

PACKAGE CONTENTS:

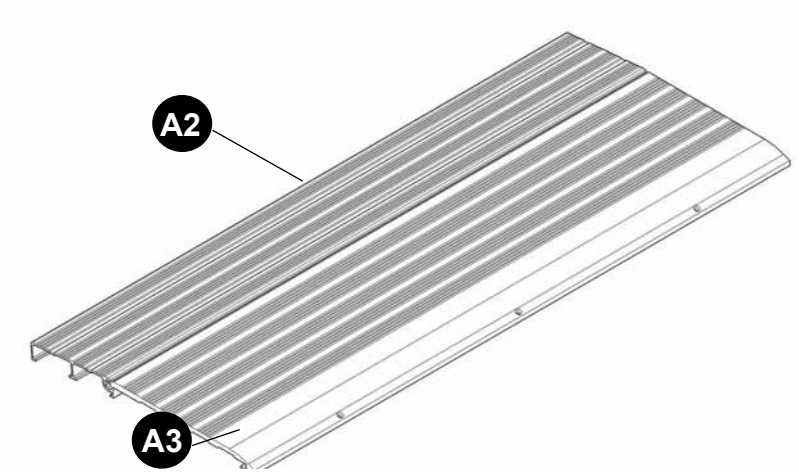

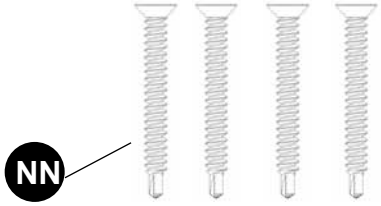

Not to size

PART	DESCRIPTION	QUANTITY
A2	Threshold Plank (A2)	1
A3	Threshold Plank (A3)	1
NN	Screw, #8-18 x 1-1/2” PFH #2 Tek	4

ATTACH YOUR RECEIPT HERE

Questions, problems, missing parts? Before returning to your retailer, call our customer service department at 1-888-442-2923, 8 a.m. - 5 p.m., CST, Monday - Friday.

ASSEMBLY INSTRUCTIONS

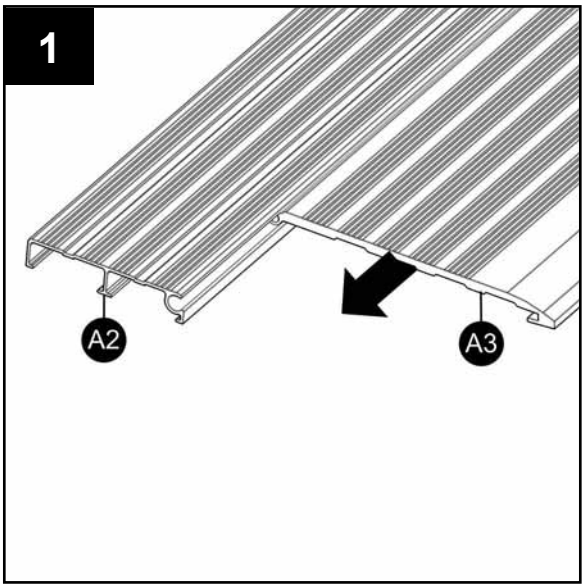

1. Slide together threshold planks (A2) and (A3).

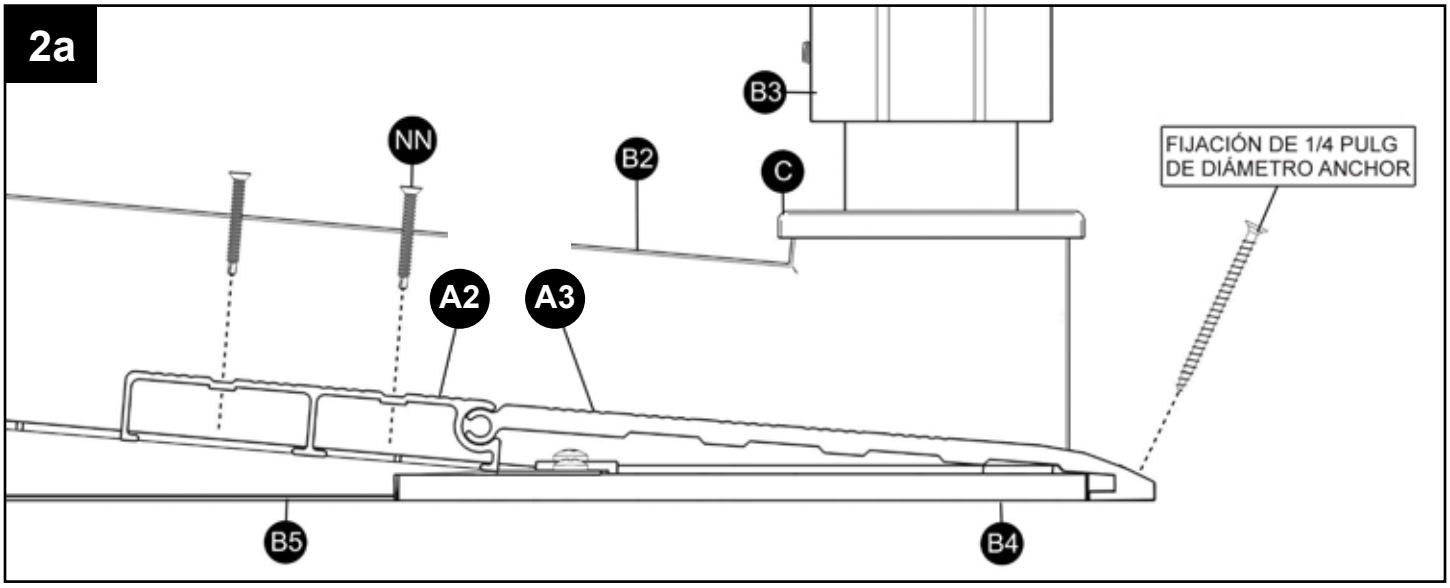

2a. Position groove in threshold plank (A3) onto lip of side rail cover (B2).
Fasten to threshold support wedge (B5) with #8-18 x 1-1/2” PFH #2 Tek screws (NN).
Anchor to surface with 1/4 anchors suitable for your application.

Hardware Used

NN	#8-18 x 1-1/2” PFH #2 Tek screw	x 4

Hardware Recommended

1/4 in. anchor of choice	x 3

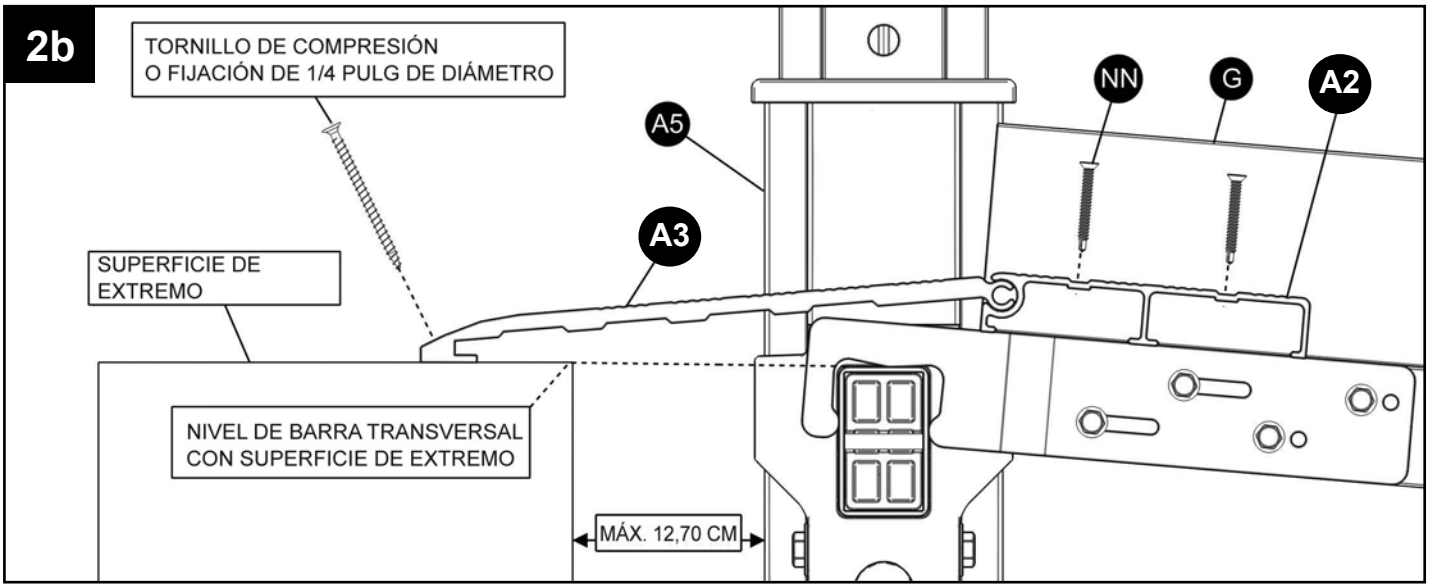

2b. Set end threshold onto end of R100, R242, R342 or R442 kits.
Fasten threshold plank (A2) to side rails (G) with 1-1/2” screws (NN).
Adjust the location of plank (A2) to allow plank (A3) to hit ending surface.
Anchor to surface with 1/4 anchors suitable for your application.

Hardware Used

NN Screw, #8-18 x 1-1/2” PFH #2 Tek x 4

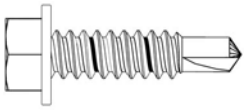

Hardware Recommended

1/4 in. anchor of choice x 3

For full assembly and installation instructions, see the manual included with the R100 Bottom Run or visit www.lowes.com/ramps.

GATE HOUSE
A STRONG IMPRESSION™

ARTICLES #254126 et 254140

SEUIL

MODÈLES #RT536 et RT548

CONTENU DE L'EMBALLAGE :

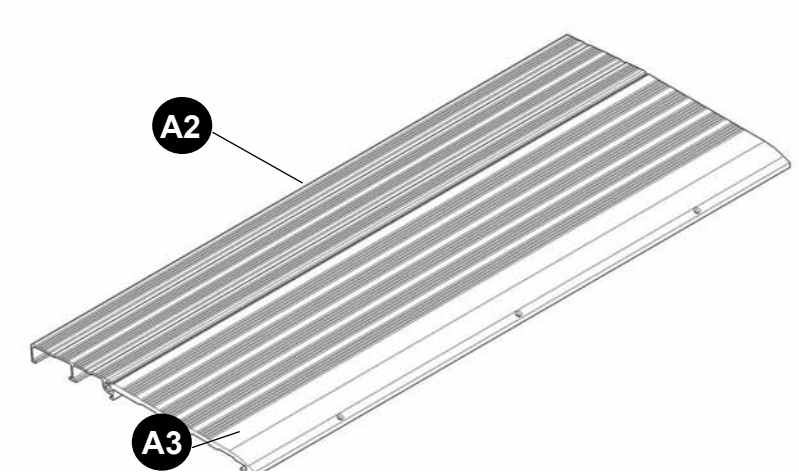

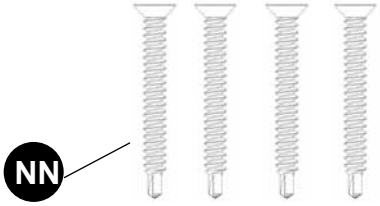

Grandeur non réelle

PIÈCE	DESCRIPTION	QUANTITÉ
A2	Planche de seuil (A2)	1
A3	Planche de seuil (A3)	1
NN	Vis autotaraudeuse cruciforme n° 8-18 x 1 1/2 po à tête plate à pointe n° 2	4

JOIGNEZ VOTRE REÇU ICI

Des questions, des problèmes, des pièces manquantes? Avant de retourner l'article au détaillant, appelez notre service à la clientèle au 1 888 442-2923, entre 8 h et 17 h (HNC), du lundi au vendredi.

INSTRUCTIONS POUR L'ASSEMBLAGE

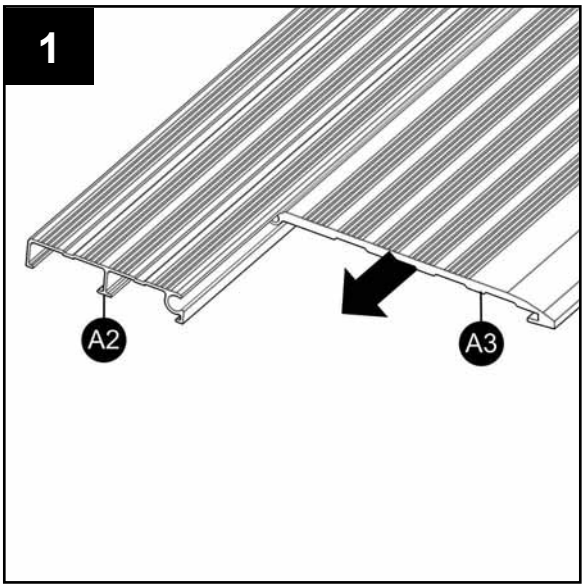

1. Faites glisser l'une dans l'autre les planches de seuil (A2) et (A3).

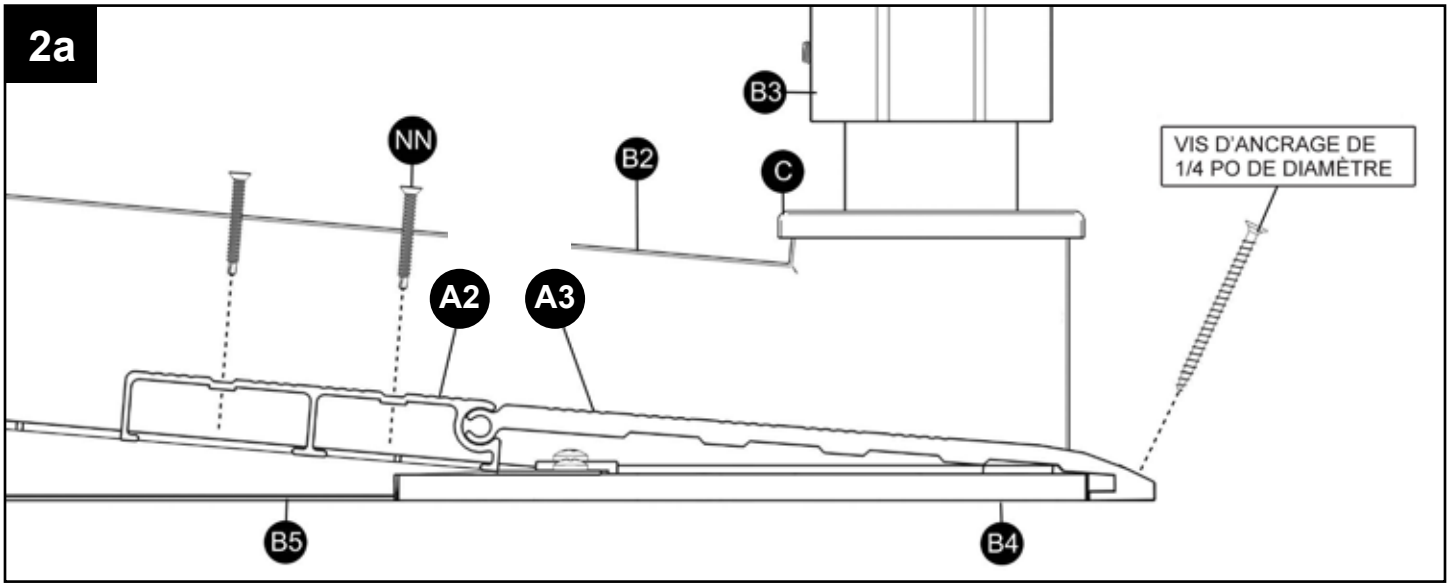

2a. Placez la rainure dans la planche de seuil (A3) sur la saillie du couvre-traverse latéral (B2). Fixez l'ensemble à la cale du support du seuil (B5) à l'aide des vis autotaraudeuse cruciforme nº 8-18 x 1 1/2 po à tête plate à pointe nº 2 (NN).
Fixez l'ensemble à la surface à l'aide de vis d'ancrage de 1/4 po qui conviennent à votre installation.

Quincaillerie utilisée

NN	Vis autotaraudeuse cruciforme nº 8-18 x 1 1/2 po à tête plate à pointe nº 2	x 4

Quincaillerie recommandée :

Vis d'ancrage de 1/4 po au choix	x 3

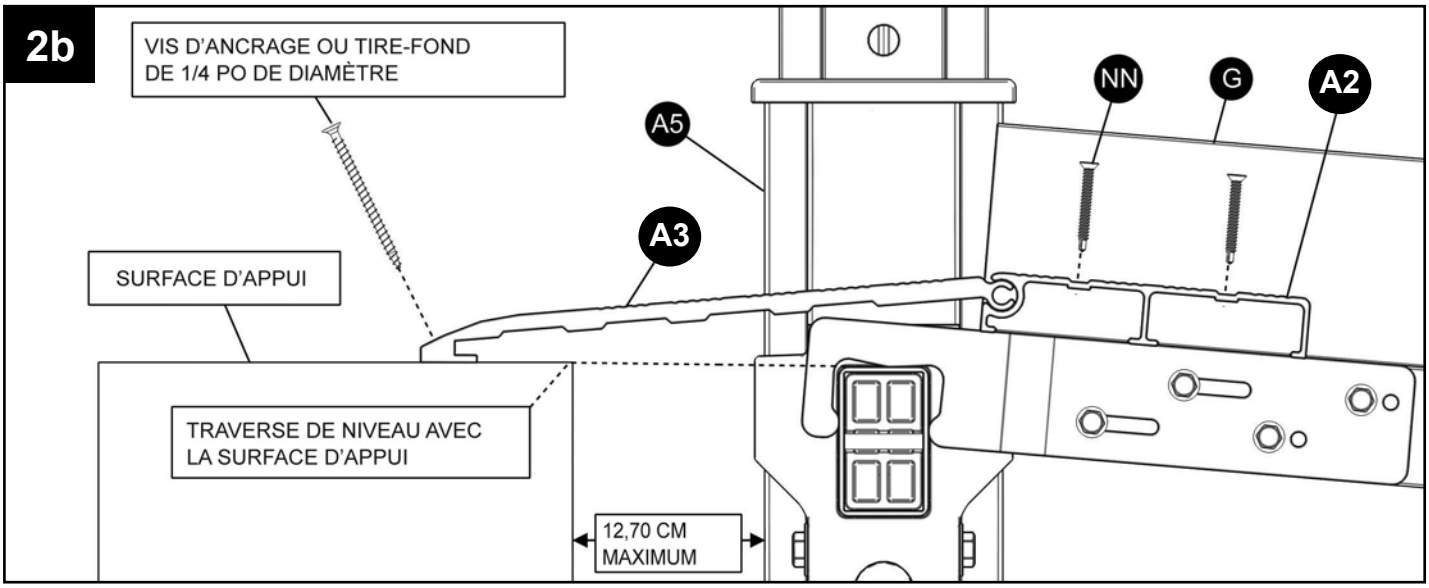

2b. Placez l'extrémité du seuil sur l'extrémité de l'ensemble R100, R242, R342 ou R442. Fixez la planche de seuil (A2) aux traverses latérales (G) à l'aide de vis de 1 1/2 po (NN). Réglez l'emplacement de la planche (A2) pour permettre à la planche (A3) d'atteindre la surface d'appui.
Fixez l'ensemble à la surface à l'aide de vis d'ancrage de 1/4 po qui conviennent à votre installation.

Quincaillerie utilisée

NN Vis autotaraudeuse cruciforme n° 8-18 x 1 1/2 po à tête plate à pointe n° 2 x 4

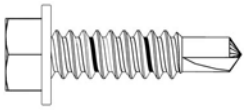

Quincaillerie recommandée

Vis d'ancrage de 1/4 po au choix x 3

Pour obtenir des instructions d'assemblage et d'installation complètes, consultez le manuel fourni avec la partie inférieure de la rampe R100 ou rendez-vous au www.lowes.com/ramps.

GATE HOUSE
A STRONG IMPRESSION™

ARTÍCULO # 254126, 254140

UMBRAL

MODELOS # RT536, RT548

CONTENIDO DEL PAQUETE:

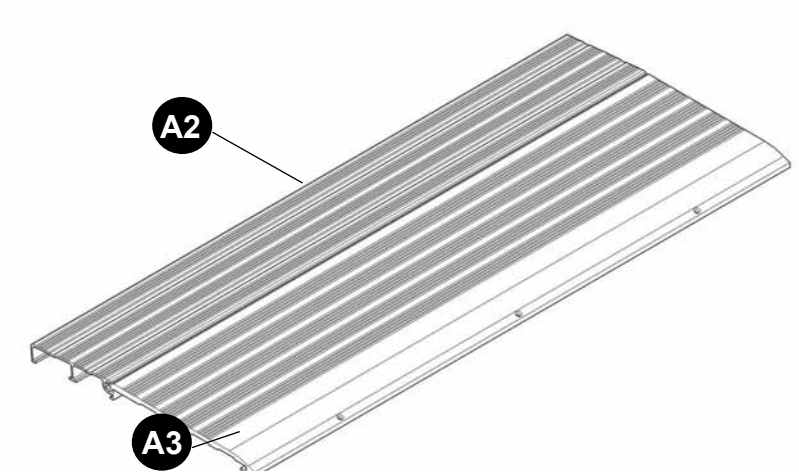

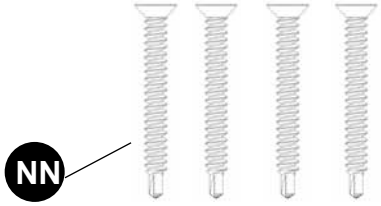

No se muestra en tamaño real

PIEZA	DESCRIPCIÓN	CANTIDAD
A2	Plancha para umbral (A2)	1
A3	Plancha para umbral (A3)	1
NN	Tornillo autoperforante # 8-18 x 1-1/2 pulg PFH # 2	4

ADJUNTE SU RECIBO AQUÍ

¿Preguntas, problemas, piezas faltantes? Antes de volver a la tienda, llame a nuestro Departamento de Servicio al Cliente al 1-888-442-2923, de lunes a viernes de 8 a.m. a 5 p.m, hora central estándar.

INSTRUCCIONES DE ENSAMBLAJE

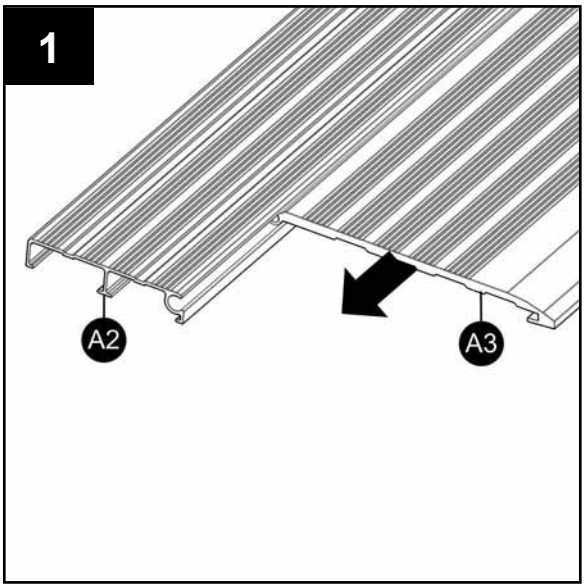

1. Deslice y una las planchas para umbral (A2) y (A3).

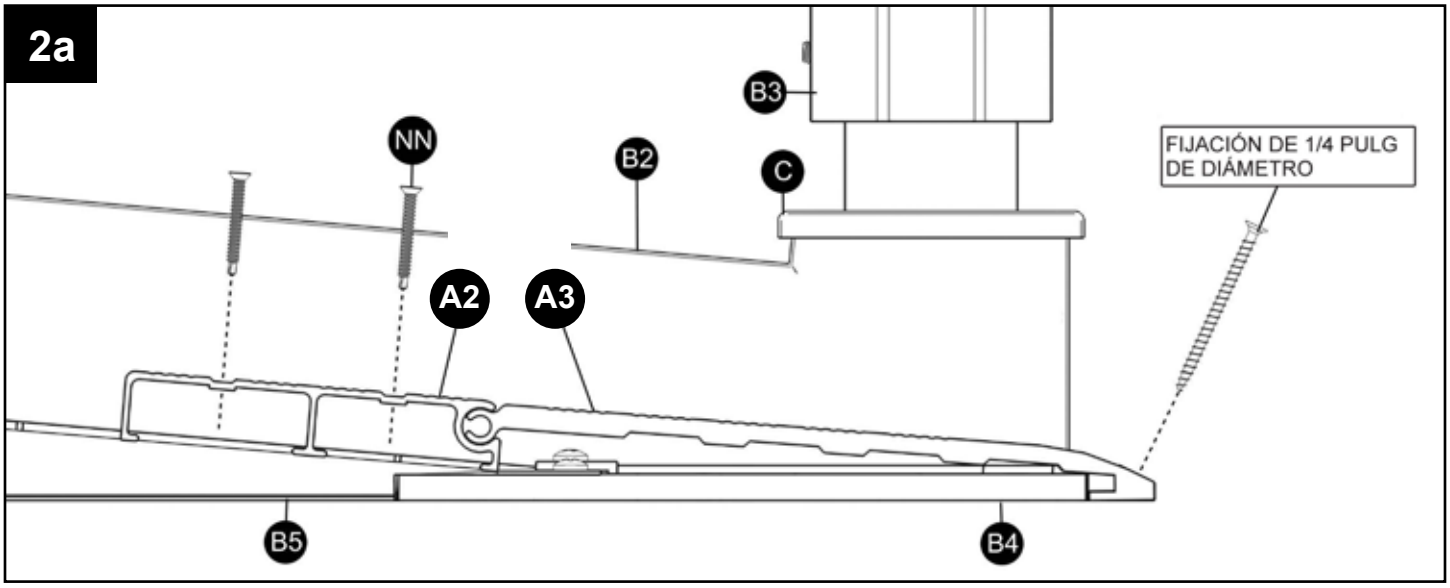

2a. Coloque la ranura de la plancha para umbral (A3) en la lengüeta de la cubierta del riel lateral (B2).
Sujete a la cuña de soporte de umbral (B5) con tornillos autoperforantes # 8-18 x 1-1/2 pulg PFH # 2 (NN).
Fije a la superficie con fijaciones de 1/4 pulg adecuadas para su aplicación.

Aditamentos utilizados

NN	Tornillo autoperforante # 8-18 x 1-1/2 pulg PFH # 2	x 4

Aditamentos recomendados

Fijación de 1/4 pulg de su elección	x 3

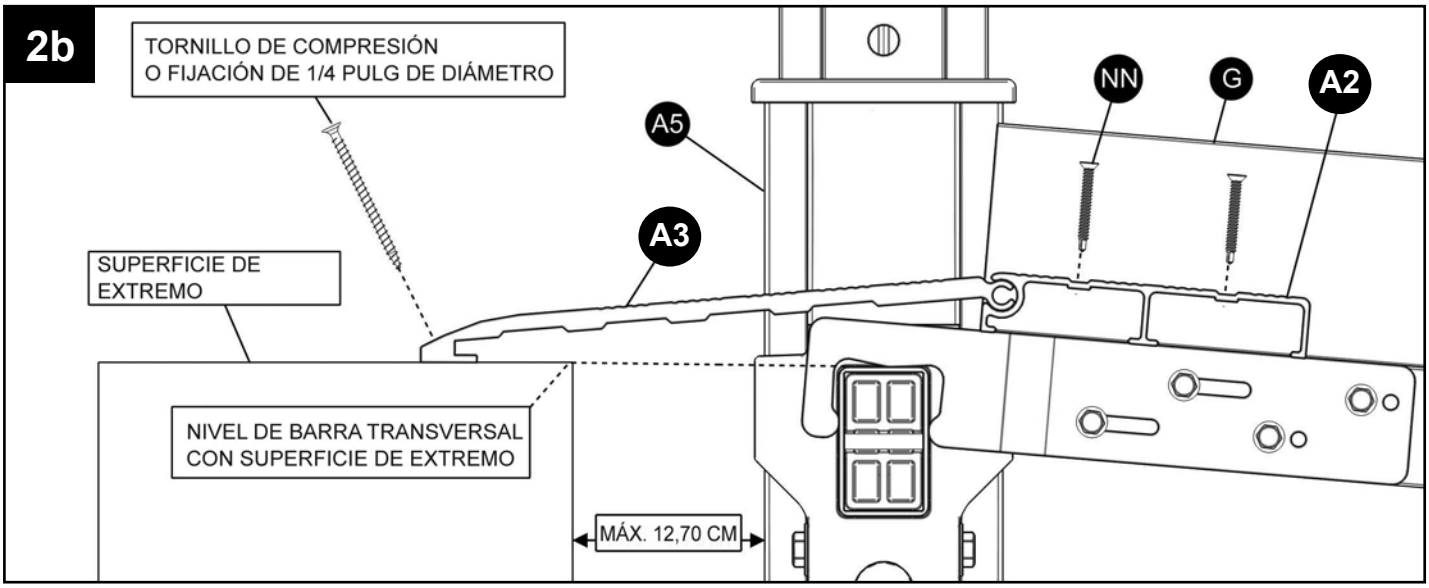

2b. Coloque el extremo del umbral en el extremo del kit R100, R242, R342 o R442.
Sujete la plancha del umbral (A2) en los rieles laterales (G) con los tornillos de 1-1/2 pulg (NN).
Ajuste la ubicación de la plancha (A2) para permitir que la plancha (A3) se adhiera a la superficie del extremo.
Fije a la superficie con fijaciones de 1/4 pulg adecuadas para su aplicación.

Aditamentos utilizados

NN	Tornillo autoperforante # 8-18 x 1-1/2 pulg PFH # 2	x 4

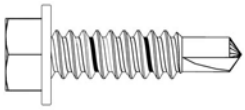

Aditamentos recomendados

Fijación de 1/4 pulg de su elección	x 3

Para obtener instrucciones completas para el ensamblaje y la instalación, consulte el manual que se incluye con el recorrido inferior R100 o visite www.lowes.com/ramps.