PowerBoss®

Portable Generator

Operator's Manual

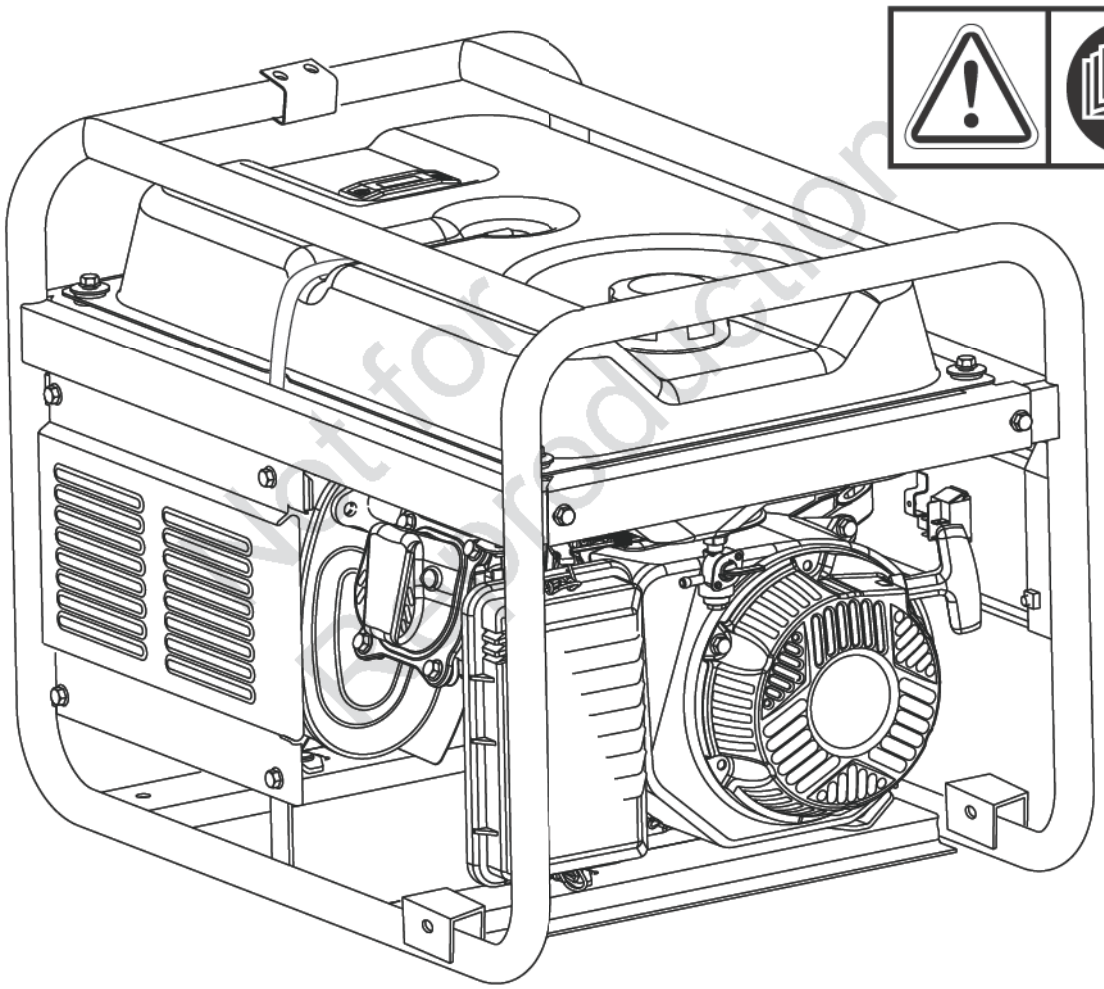

Not for reproduction

Generator certified in accordance with CSA (Canadian Standards Association) standard C22.2 No. 100-14, Motors and Generators.

BRIGGS & STRATTON CORPORATION
MILWAUKEE, WISCONSIN, U.S.A.

Manual No. 80012674 Revision -

Thank you for purchasing this quality-built PowerBoss® generator. We are pleased that you've placed your confidence in the PowerBoss brand. When operated and maintained according to the instructions in this manual, your PowerBoss generator will provide many years of dependable service.

This manual contains safety information to make you aware of the hazards and risks associated with generator products and how to avoid them. This generator is designed and intended only for supplying electrical power for operating compatible electrical lighting, appliances, tools and motor loads, and is not intended for any other purpose. It is important that you read and understand these instructions thoroughly before attempting to start or operate this equipment. **Save these original instructions for future reference.**

This generator requires final assembly before use. Refer to the *Assembly* section of this manual for instructions on final assembly procedures. Follow the instructions completely.

Where to Find Us

You never have to look far to find Briggs & Stratton support and service for your generator. Consult your Yellow Pages. There are over 30,000 Briggs & Stratton authorized service dealers worldwide who provide quality service. You can also contact Briggs & Stratton Customer Service by phone at **(800) 743-4115**, or on the Internet at www.powerboss-equipment.com.

Generator

Model Number _____

Revision _____

Serial Number _____

Date Purchased _____

Engine

Model Number _____

Type Number _____

Serial Number _____

Table of Contents

Operator Safety. 3
Assembly. 8
Features and Controls 11
Operation. 13
Maintenance 16
Troubleshooting 21
Warranty 24
Product Specifications 26
Common Service Parts 26

Not for Reproduction

Copyright © 2017. Briggs & Stratton Corporation
Milwaukee, WI, USA. All rights reserved.
POWERBOSS is a registered trademark of
Briggs & Stratton Corporation

Operator Safety

Safety Labels

The generator safety labels shown below and on the next page are placed on your portable generator to draw attention to potential safety hazards.

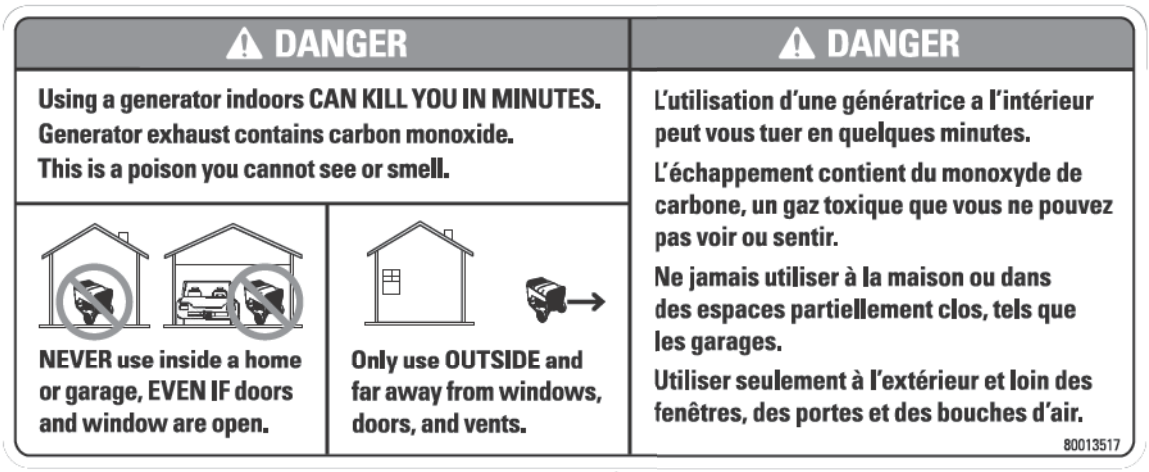

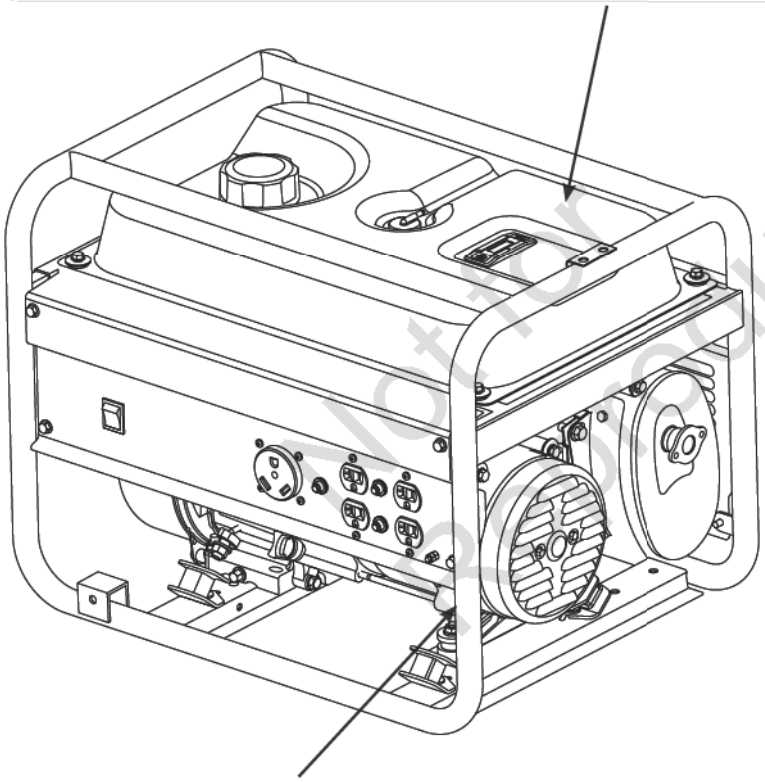

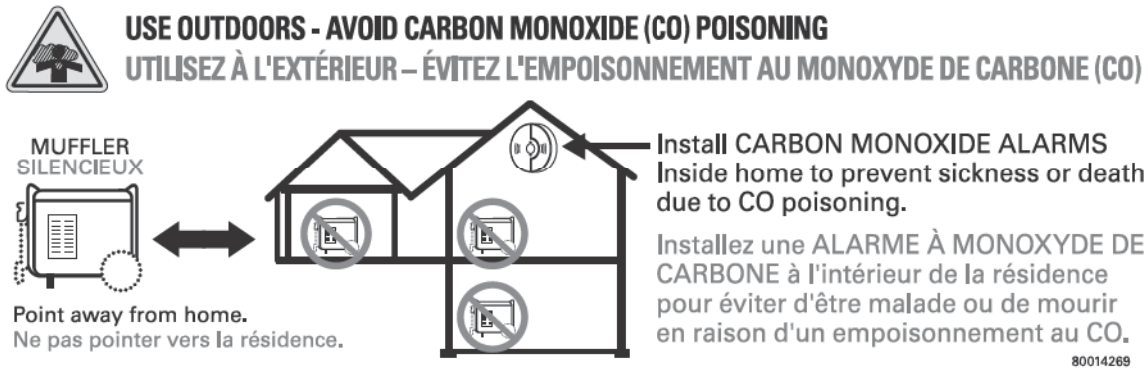

Not for reproduction

⚠ WARNING ⚠ AVERTISSEMENT

Failure to follow warnings, instructions and operator's manual could result in death or serious injury.

Ne pas respecter les avertissements, les instructions et le manuel de l'utilisateur peut entraîner des blessures graves ou la mort.

Fuel is flammable which could cause burns resulting in death or serious injury.

- Turn engine off and let it cool at least 2 minutes before refueling.
- Do not fill fuel above bottom lip.
- Never add fuel to a hot or running generator.

Le carburant est inflammable et peut causer des brûlures risquant d'entraîner la mort ou des blessures graves.

- Éteignez le moteur et laissez-le refroidir pendant au moins 2 minutes avant de remettre de l'essence.
- Le niveau d'essence ne doit pas dépasser la lèvre inférieure.
- Ne jamais ajouter d'essence dans une génératrice chaude ou en fonction.

Generator could cause electrical shock.

- Do not run indoors to avoid wet conditions.
- Do not run in rain or wet weather.
- Transfer switch must be used when connecting to a home's electrical system.

La génératrice peut causer une décharge électrique.

- Ne pas faire fonctionner à l'intérieur dans le but d'éviter les conditions au mouillé.
- Ne pas faire fonctionner sous la pluie ou un temps pluvieux.
- Le commutateur converteur doit être utilisé lors du branchement à un système électrique d'une résidence.

Hot exhaust gases could cause fires. Keep at least 5 ft. (1.5m) clearance from any combustibles or structures, including overhead.

Les gaz d'échappement peuvent causer des incendies. Gardez au moins un dégagement de 1,5 m (5 pi) de tout combustible ou structure, incluant les plafonds.

80013518

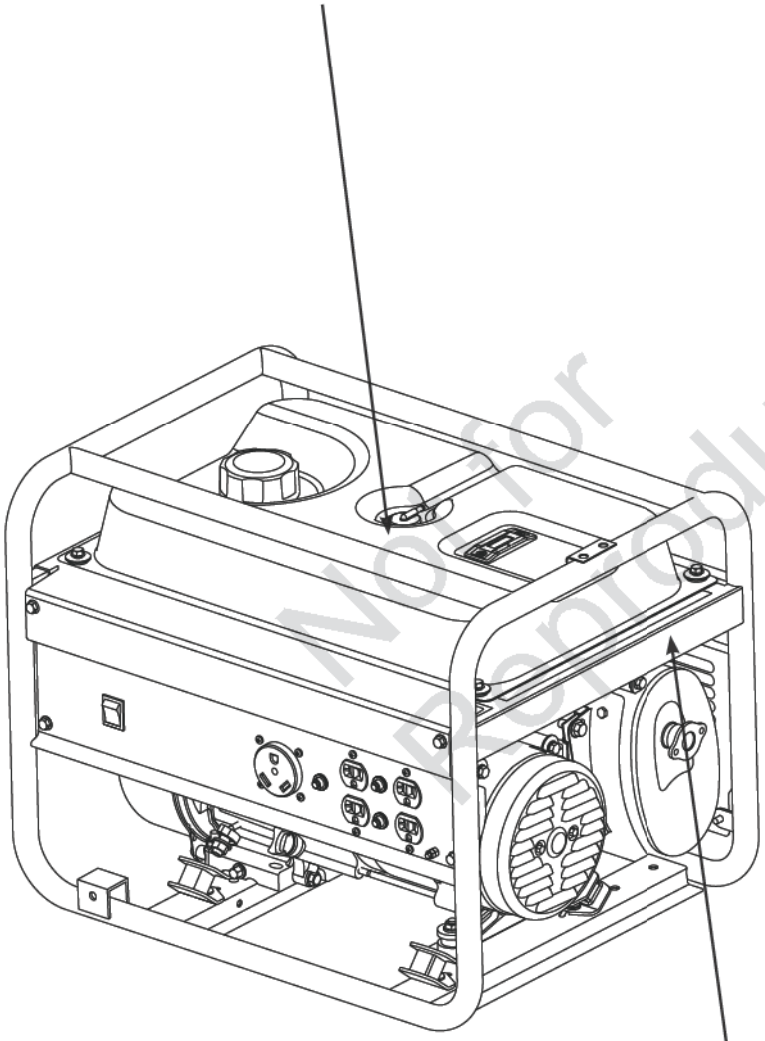

Not for Reproduction

⚠ WARNING		⚠ AVERTISSEMENT
Muffler could cause burns resulting in serious injury. • Do not touch hot parts. • Avoid hot exhaust gases.		La zone autour du pot d'échappement pourrait être chaude et causer des brûlures. • Ne touchez pas aux parties chaudes. • Évitez les gaz d'échappement chauds.

Equipment Description

Read this manual carefully and become familiar with your generator. Know its applications, its limitations and any hazards involved.

The generator is an engine–driven, revolving field, alternating current (AC) generator. It was designed to supply electrical power for operating compatible electrical lighting, appliances, tools and motor loads. The generator's revolving field is driven at about 3,600 rpm by a single-cylinder engine.

NOTICE Exceeding generators wattage/amperage capacity could damage generator and/or electrical devices connected to it.

- DO NOT exceed the generator's wattage/amperage capacity. See *Generator Capacity*.

Every effort has been made to ensure that the information in this manual is both accurate and current. However, the manufacturer reserves the right to change, alter or otherwise improve the generator and this documentation at any time without prior notice.

The Emission Control System for this generator is warranted for standards set by the Environmental Protection Agency and the California Air Resources Board.

This spark ignition system complies with the Canadian standard ICES-002.

Important Safety Information

The manufacturer cannot possibly anticipate every possible circumstance that might involve a hazard. The warnings in this manual, and the tags and decals affixed to the unit are, therefore, not all-inclusive. If you use a procedure, work method or operating technique that the manufacturer does not specifically recommend, you must satisfy yourself that it is safe for you and others. You must also make sure that the procedure, work method or operating technique that you choose does not render the generator unsafe.

Safety Symbols and Meanings

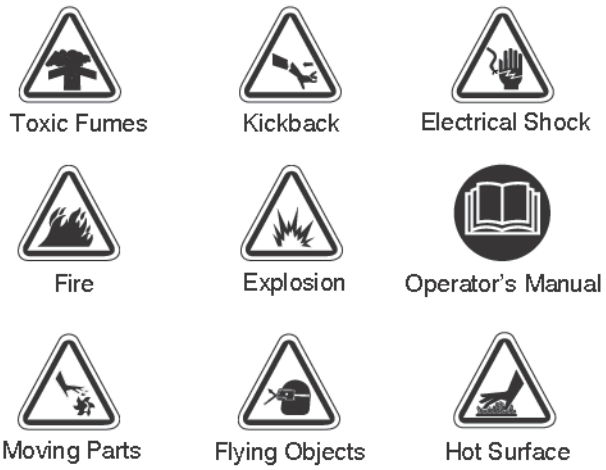

⚠ The safety alert symbol indicates a potential personal injury hazard. A signal word (DANGER, WARNING, or CAUTION) is used with the alert symbol to designate a degree or level of hazard seriousness. A safety symbol may be used to represent the type of hazard. The signal word *NOTICE* indicates information considered important, but not hazard-related.

⚠ **DANGER** indicates a hazard which, if not avoided, *will* result in death or serious injury.

⚠ **WARNING** indicates a hazard which, if not avoided, *could* result in death or serious injury.

⚠ **CAUTION** indicates a hazard which, if not avoided, *could* result in minor or moderate injury.

NOTICE indicates information considered important, but not hazard-related.

Not for reproduction

⚠ **WARNING** The engine exhaust from this product contains chemicals known to the State of California to cause cancer, birth defects, or other reproductive harm.

⚠ **WARNING** Certain components in this product and related accessories contain chemicals known to the State of California to cause cancer, birth defects or other reproductive harm. Wash hands after handling.

⚠ **WARNING** POISONOUS GAS HAZARD.

Engine exhaust contains carbon monoxide, a poisonous gas that could kill you in minutes. You CANNOT smell it, see it, or taste it. Even if you do not smell exhaust fumes, you could still be exposed to carbon monoxide gas.

- Operate this product ONLY outside far away from windows, doors and vents to reduce the risk of carbon monoxide gas from accumulating and potentially being drawn towards occupied spaces.
- Install battery-operated carbon monoxide alarms or plug-in carbon monoxide alarms with battery back-up according to the manufacturer's instructions. Smoke alarms cannot detect carbon monoxide gas.
- DO NOT run this product inside homes, garages, basements, crawlspaces, sheds, or other partially-enclosed spaces even if using fans or opening doors and windows for ventilation. Carbon monoxide can quickly build up in these spaces and can linger for hours, even after this product has shut off.
- ALWAYS place this product downwind and point the engine exhaust away from occupied spaces.

If you start to feel sick, dizzy, or weak while using this product, shut it off and get to fresh air RIGHT AWAY. See a doctor. You may have carbon monoxide poisoning.

⚠ **WARNING** Starter cord kickback (rapid retraction) will pull hand and arm toward engine faster than you can let go which could cause broken bones, fractures, bruises, or sprains resulting in serious injury.

- When starting engine, pull cord slowly until resistance is felt and then pull rapidly to avoid kickback.
- NEVER start or stop engine with electrical devices plugged in and turned on.

⚠ **WARNING** Fuel and its vapors are extremely flammable and explosive which could cause burns, fire or explosion resulting in death or serious injury.

WHEN ADDING OR DRAINING FUEL

- Turn generator engine OFF and let it cool at least 2 minutes before removing fuel cap. Loosen cap slowly to relieve pressure in tank.
- Fill or drain fuel tank outdoors.
- DO NOT overfill tank. Allow space for fuel expansion.
- If fuel spills, wait until it evaporates before starting engine.
- Keep fuel away from sparks, open flames, pilot lights, heat, and other ignition sources.
- Check fuel lines, tank, cap and fittings frequently for cracks or leaks. Replace if necessary.
- DO NOT light a cigarette or smoke.

WHEN STARTING EQUIPMENT

- Ensure spark plug, muffler, fuel cap, and air cleaner are in place.
- DO NOT crank engine with spark plug removed.

WHEN OPERATING EQUIPMENT

- DO NOT operate this product inside any building, carport, porch, mobile equipment, marine applications, or enclosure.
- DO NOT tip engine or equipment at angle which causes fuel to spill.
- DO NOT stop engine by moving choke control to CHOKE (⊼) position.

WHEN TRANSPORTING, MOVING OR REPAIRING EQUIPMENT

- Transport/move/repair with fuel tank EMPTY or with fuel shutoff valve OFF.
- DO NOT tip engine or equipment at angle which causes fuel to spill.
- Disconnect spark plug wire.

STORING FUEL OR EQUIPMENT WITH FUEL IN TANK

- Store away from furnaces, stoves, water heaters, clothes dryers, or other appliances that have pilot light or other ignition source because they could ignite fuel vapors.

⚠ **WARNING**

- This generator does not meet U. S. Coast Guard Regulation 33CFR-183 and should not be used on marine applications.
- Failure to use the appropriate U. S. Coast Guard approved generator could result in death or serious injury.

Not for reproduction

⚠ WARNING Generator voltage could cause electrical shock or burn resulting in death or serious injury.

- Use listed transfer equipment, suitable for the intended use, to prevent backfeed by isolating generator from electric utility workers.
- When using generator for backup power, notify utility company.
- DO NOT touch bare wires or receptacles.
- DO NOT use generator with electrical cords which are worn, frayed, bare or otherwise damaged.
- DO NOT operate generator in the rain or wet weather.
- DO NOT handle generator or electrical cords while standing in water, while barefoot, or while hands or feet are wet.
- DO NOT allow unqualified persons or children to operate or service generator.

⚠ WARNING Exhaust heat/gases could ignite combustibles, structures or damage fuel tank causing a fire, resulting in death or serious injury.
Contact with muffler area could cause burns resulting in serious injury.

- DO NOT touch hot parts and AVOID hot exhaust gases.
- Allow equipment to cool before touching.
- Keep at least 5 feet (1.5 m) of clearance on all sides of generator including overhead.
- It is a violation of California Public Resource Code, Section 4442, to use or operate the engine on any forest-covered, brush-covered, or grass-covered land unless the exhaust system is equipped with a spark arrester, as defined in Section 4442, maintained in effective working order. Other states or federal jurisdictions may have similar laws.

  Contact the original equipment manufacturer, retailer, or dealer to obtain a spark arrester designed for the exhaust system installed on this engine.
- Replacement parts must be the same and installed in the same position as the original parts.

⚠ WARNING Unintentional sparking could cause fire or electric shock resulting in death or serious injury.

WHEN ADJUSTING OR MAKING REPAIRS TO YOUR GENERATOR

- Disconnect the spark plug wire from the spark plug and place the wire where it cannot contact spark plug.

WHEN TESTING FOR ENGINE SPARK

- Use approved spark plug tester.
- DO NOT check for spark with spark plug removed.

⚠ WARNING Starter and other rotating parts could entangle hands, hair, clothing, or accessories resulting in serious injury.

- NEVER operate generator without protective housing or covers.
- DO NOT wear loose clothing, jewelry or anything that could be caught in the starter or other rotating parts.
- Tie up long hair and remove jewelry.

⚠ CAUTION Excessively high operating speeds could result in minor injury.
Excessively low operating speeds impose a heavy load.

- DO NOT tamper with governor spring, links or other parts to increase engine speed. Generator supplies correct rated frequency and voltage when running at governed speed.
- DO NOT modify generator in any way.

NOTICE Exceeding generators wattage/amperage capacity could damage generator and/or electrical devices connected to it.

- DO NOT exceed the generator's wattage/amperage capacity. See *Generator Capacity*.
- Start generator and let engine stabilize before connecting electrical loads.
- Connect electrical loads in OFF position, then turn ON for operation.
- Turn electrical loads OFF and disconnect from generator before stopping generator.

NOTICE Improper treatment of generator could damage it and shorten its life.

- Use generator only for intended uses.
- If you have questions about intended use, ask dealer or contact local service center.
- Operate generator only on level surfaces.
- DO NOT expose generator to excessive moisture, dust, dirt, or corrosive vapors.
- DO NOT insert any objects through cooling slots.
- If connected devices overheat, turn them off and disconnect them from generator.
- Shut off generator if:
  - -electrical output is lost;
  - -equipment sparks, smokes, or emits flames;
  - -unit vibrates excessively.

Not for Reproduction

Assembly

Your generator is ready for use after it has been properly serviced with the recommended fuel and oil.

If you have any problems with the assembly of your generator, please call the generator helpline at **(800) 743-4115.** If calling for assistance, please have the model, revision, and serial number from the identification label available. See *Generator Features and Controls* for identification label location.

Unpack Generator

1. Set the carton on a rigid, flat surface.
2. Remove everything from carton except generator.
3. Open carton completely by cutting each corner from top to bottom.
4. Leave generator on carton to install wheel kit.

The generator is supplied with:

- Operator's manual
- Engine oil bottle

NOTICE Be sure you have attached wheels and support leg (if equipped) prior to adding oil and fuel.

Add Engine Oil

1. Place generator on a level surface.
2. Clean area around oil fill and remove yellow oil fill cap/dipstick.
3. Using oil funnel (optional), slowly pour contents of provided oil bottle into oil fill opening to the full mark (**A**) on dipstick.

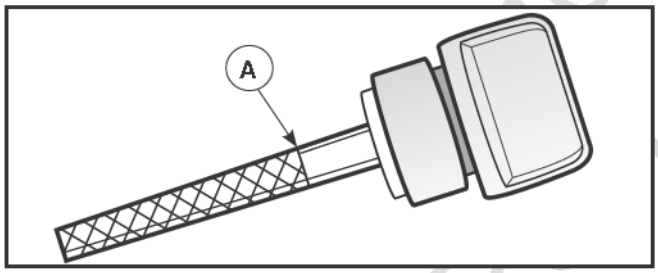

NOTICE Improper treatment of generator could damage it and shorten its life.

- DO NOT attempt to crank or start the engine before it has been properly serviced with the recommended oil. This could result in an engine failure.

4. Replace oil fill cap/dipstick and fully tighten.

Add Fuel

Fuel must meet these requirements:

- Clean, fresh, unleaded fuel.
- A minimum of 87 octane/87 AKI (91 RON). For high altitude use, see *High Altitude*.
- Fuel with up to 10% ethanol (gasohol) is acceptable.

NOTICE Use of unapproved fuels could damage generator and voids warranty.

- DO NOT use unapproved fuel such as E15 and E85.
- DO NOT mix oil in fuel or modify engine to run on alternate fuels.

To protect the fuel system from gum formation, mix in a fuel stabilizer when adding fuel. See *Storage*. All fuel is not the same. If you experience starting or performance problems after using fuel, switch to a different fuel provider or change brands. This engine is certified to operate on gasoline. The emission control system for this engine is EM (Engine Modifications).

⚠ WARNING Fuel and its vapors are extremely flammable and explosive which could cause burns, fire or explosion resulting in death or serious injury.

WHEN ADDING FUEL

- Turn generator engine OFF and let it cool at least 2 minutes before removing fuel cap. Loosen cap slowly to relieve pressure in tank.
- Fill fuel tank outdoors.
- DO NOT overfill tank. Allow space for fuel expansion.
- If fuel spills, wait until it evaporates before starting engine.
- Keep fuel away from sparks, open flames, pilot lights, heat, and other ignition sources.
- Check fuel lines, tank, cap and fittings frequently for cracks or leaks. Replace if necessary.
- DO NOT light a cigarette or smoke.

1. Clean area around fuel fill cap, remove cap.
2. Slowly add unleaded gasoline (**B**) to fuel tank (**C**). Be careful not to fill above the baffle (**D**). This allows adequate space for fuel expansion as shown.

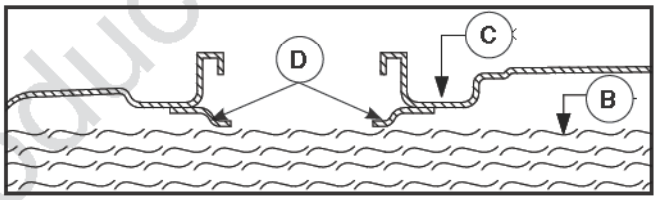

3. Install fuel cap and let any spilled fuel evaporate before starting engine.

High Altitude

At altitudes over 5,000 feet (1524 meters), a minimum 85 octane / 85 AKI (89 RON) gasoline is acceptable. To remain emissions compliant, high altitude adjustment is required. Operation without this adjustment will cause decreased performance, increased fuel consumption, and increased emissions. See a Briggs & Stratton Authorized Dealer for high altitude adjustment information. Operation of the engine at altitudes below 2,500 feet (762 meters) with the high altitude kit is not recommended.

System Ground

The generator neutral is floating, which means that the AC stator winding is isolated from the grounding fastener and the AC receptacle ground pins. On a floating neutral generator the AC receptacle ground pins are not functional. Electrical devices, such as a GFCI, requiring a functioning AC receptacle ground pin will not operate.

For Production

Special Requirements

There may be Federal, local codes, or ordinances that apply to the intended use of the generator. Please consult a qualified electrician, electrical inspector, or the local agency having jurisdiction:

This generator is not intended to be used at a construction site or similar activity as defined by NFPA 70-2014 (NEC) section 590.6.

Connecting to a Building's Electrical System

Connections for standby power to a building's electrical system must be made by a qualified electrician. The connection must isolate the generator power from utility power or other alternative power sources and must comply with all applicable laws and electrical codes.

⚠ WARNING Generator voltage could cause electrical shock or burn resulting in death or serious injury.

- Use approved transfer equipment to prevent backfeed by isolating generator from electric utility workers.
- When using generator for backup power, notify utility company.
- DO NOT touch bare wires or receptacles.
- DO NOT use generator with electrical cords which are worn, frayed, bare or otherwise damaged.
- DO NOT operate generator in the rain or wet weather.
- DO NOT handle generator or electrical cords while standing in water, while barefoot, or while hands or feet are wet.
- DO NOT allow unqualified persons or children to operate or service generator.

Portable Generator Location

Before starting the portable generator there are two equally important safety concerns regarding carbon monoxide (CO) poisoning and fire that must be addressed.

Operation Location of Portable Generator to REDUCE THE RISK OF CARBON MONOXIDE POISONING

All fossil fuel burning equipment, such as a portable generator, contains carbon monoxide gas in the engine exhaust, a poisonous gas that could kill you in minutes. You CANNOT smell it, see it, or taste it. Even if you do not smell exhaust fumes, you could still be exposed to carbon monoxide gas. The following must be completed prior to starting the portable generator engine:

- By law it is required in many states to have a Carbon Monoxide alarm in operating condition in your home. Install/maintain battery-operated carbon monoxide alarms or plug-in carbon monoxide alarms with battery back-up according to the manufacturer's instructions. A CO alarm is an electronic device that detects hazardous levels of CO. When there is a buildup of CO, the alarm will alert the occupants by flashing visual indicator light and alarm. Smoke alarms cannot detect CO gas.

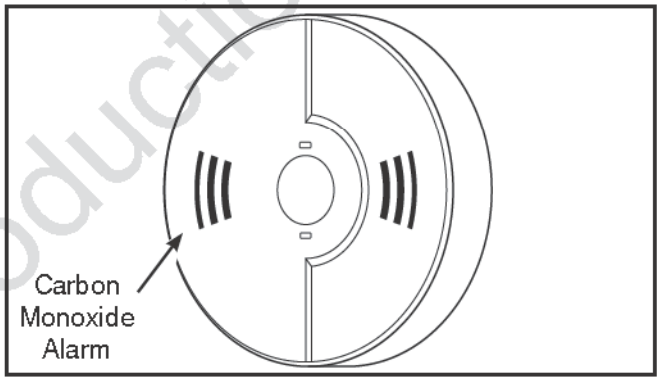

Not for Reproduction

USE OUTDOORS - AVOID CARBON MONOXIDE POISONING

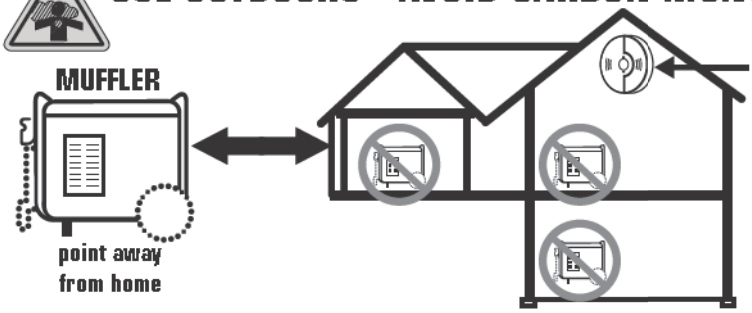

CARBON MONOXIDE ALARM(S)

Install carbon monoxide alarms inside your home. Without working carbon monoxide alarms, you will not realize you are getting sick and dying from carbon monoxide.

- Operate this product ONLY outside far away from windows, doors and vents to reduce the risk of carbon monoxide gas from accumulating and potentially being drawn towards occupied spaces.
- DO NOT run this product inside homes, garages, basements, crawlspaces, sheds, or other partially-enclosed spaces even if using fans or opening doors and windows for ventilation. Carbon monoxide can quickly build up in these spaces and can linger for hours, even after this product has shut off.
- Your neighbor(s) home may be exposed to the engine exhaust from your portable generator and must be considered when deciding on a location for the safe operation of your portable generator.
- ALWAYS place this product downwind and point the engine exhaust away from occupied spaces.

If you start to feel sick, dizzy, or weak while using this product, get to fresh air RIGHT AWAY. See a doctor. You may have carbon monoxide poisoning.

Operation Location of Portable Generator to REDUCE THE RISK OF FIRE

⚠ **WARNING** Exhaust heat/gases could ignite combustibles, structures or damage fuel tank causing a fire, resulting in death or serious injury.

- Portable generator must be at least 5 feet (1.5 m) from any structure, overhang, trees, windows, doors, any wall opening, shrubs, or vegetation over 12 inches (30.5 cm) in height.
- DO NOT place portable generator under a deck or other type of structure that may confine airflow.
- Smoke alarm(s) MUST be installed and maintained indoors according to the manufacturer's instructions/ recommendations. Carbon monoxide alarms cannot detect smoke.
- DO NOT place portable generator in manner other than shown.

EXAMPLE OF LOCATION TO REDUCE THE RISK OF FIRE

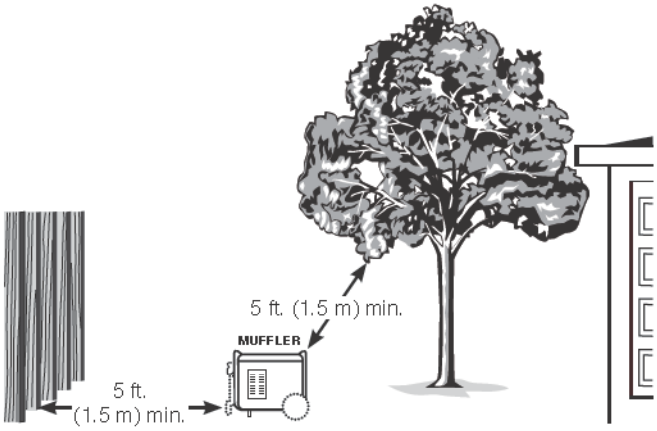

Not for Reproduction

Características y mandos

Read this Operator's Manual and safety rules before operating your generator.
Compare the illustrations with your generator, to familiarize yourself with the locations of various controls and adjustments. Save this manual for future reference.

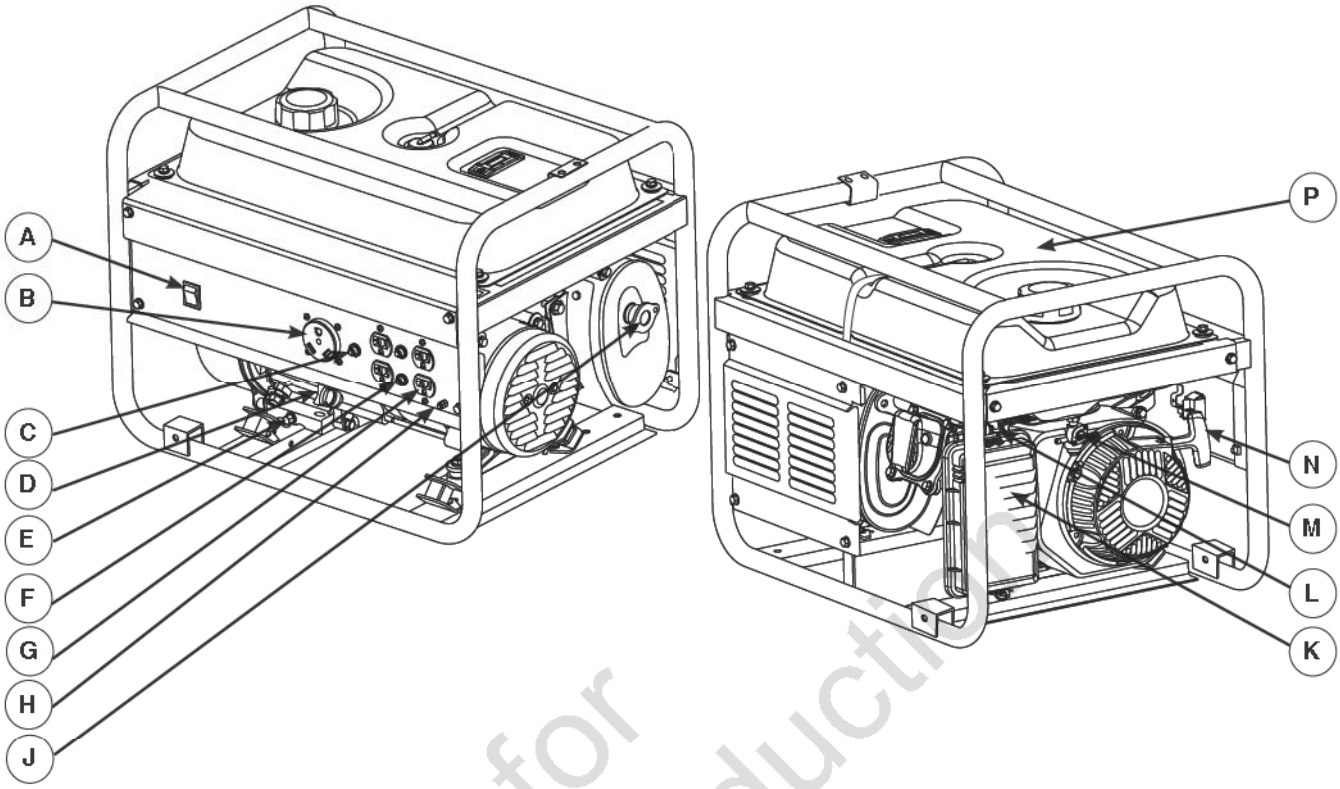

A - Engine Switch — Set this switch to ON (I) before using recoil starter. Set switch to OFF (0) to switch off engine.

B - 120 Volt AC, 30 Amp RV Outlet (3500 Watt only) — May be used to supply electrical power for the operation of 120 Volt AC, 30 Amp, single phase, 60 Hz electrical, travel trailer loads.

C - Main Breaker (3500 Watt only) — The receptacles are provided with a main breaker to protect the generator against electrical overload.

D - Oil Fill Cap/Dipstick — Check and add engine oil here.

E - Oil Drain Plug — Drain engine oil here.

F - 120 Volt AC, 20 Amp, Duplex Receptacle — May be used to supply electrical power for the operation of 120 Volt AC, 20 Amp, single phase, 60 Hz electrical, lighting, appliance, tool and motor loads.

G - Circuit Breakers — The 120 Volt AC, 20A duplex receptacles are provided with "push to reset" circuit breakers to protect the generator against electrical overload.

H - Grounding Fastener — Consult your local agency having jurisdiction for grounding requirements in your area.

J - Spark Arrester Muffler — Exhaust muffler lowers engine noise and is equipped with a spark arrester screen.

K - Air Cleaner — Protects engine by filtering dust and debris out of intake air.

L - Choke Lever — Used when starting a cold engine.

M - Fuel Valve — Used to turn fuel supply on and off to engine.

N - Recoil Starter — Used to start the engine manually.

P - Fuel Tank — Capacity of 3 U.S. gallons (11.4 l).

Items Not Shown:

Engine Identification — Provides model, type and code of engine. Please have these readily available if calling for assistance.

Identification Label (on back side of control panel) — Provides model and serial number of generator. Please have these readily available if calling for assistance.

Not for Reproduction

Cord Sets and Receptacles

Use only high quality, well-insulated, grounded extension cords with the generator's receptacles. Inspect extension cords before each use.

Check the ratings of all extension cords before you use them. Check operator's manuals of devices to be powered for the manufacturer's recommendations.

⚠ WARNING Damaged or overloaded electrical cords could overheat, arc, and burn resulting in death or serious injury.

- ONLY use cords rated for your loads.
- Follow all safeties on electrical cords.
- Inspect cord sets before each use.

120 Volt AC, 30 Amp RV Outlet (3500 Watt only)

Use a NEMA TT–30 plug with this receptacle. Connect a 3–wire travel trailer cord set rated for 125 Volt AC loads at 30 Amps to the plug.

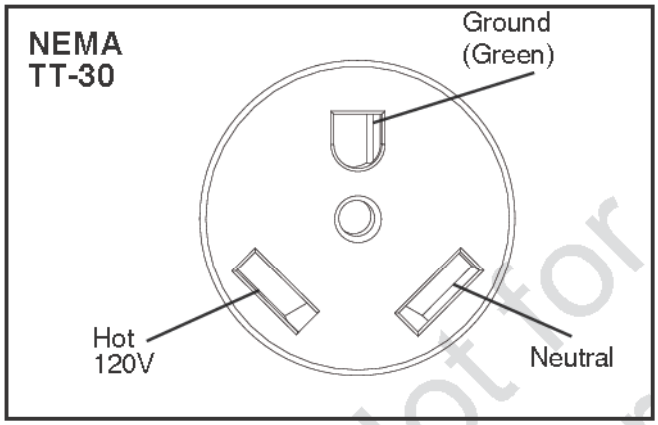

Use this receptacle to operate 120 Volt AC, 60 Hz, single phase travel trailer loads requiring up to 3,500 watts (3.5 kW) of power at 29.1 Amps. The outlet is protected by a push-to-reset circuit breaker.

NOTICE Receptacles may be marked with rating value greater than generator output capacity.

- NEVER attempt to power a device requiring more amperage than generator or receptacle can supply.
- DO NOT overload the generator. *See Generator Capacity.*

120 Volt AC, 20 Amp, Duplex Receptacles

The duplex receptacles are protected against overload by a push to reset circuit breaker.

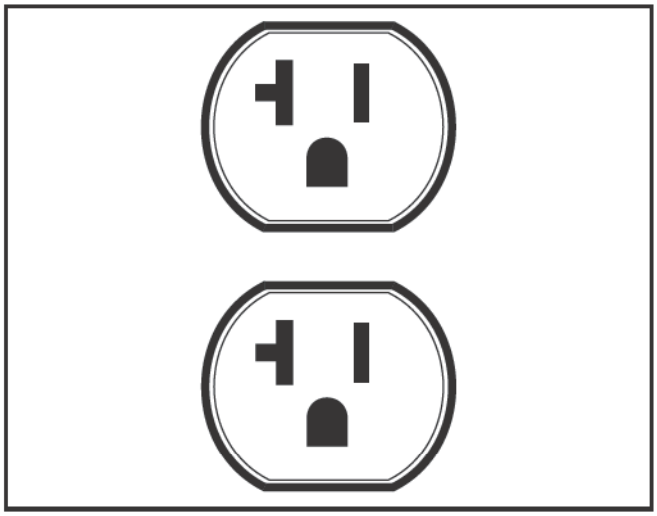

Use receptacle to operate 120 Volt AC, single–phase, 60 Hz electrical loads requiring up to 2,400 watts (2.4KW) at 20 Amps of current. Use cord sets that are rated for 125 Volt AC loads at 20 Amps (or greater).

Not for Reproduction

Operation

Starting the Engine

Disconnect all electrical loads from the generator. Use the following start instructions:

1. Make sure unit is on a level surface.

NOTICE Failure to start and operate the unit on a level surface could cause the unit not to start or shut down during operation.

2. Turn the fuel valve (**A**) to ON (I) position.

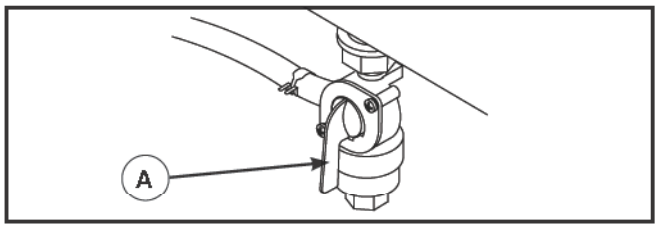

3. Push choke lever (**B**) to CHOKE (|↖|) position.

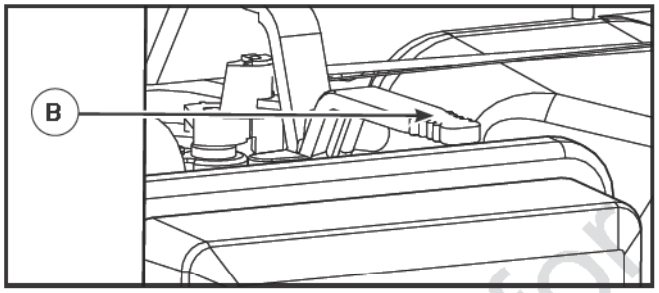

4. Push engine switch (**C**) to the ON (I) position.

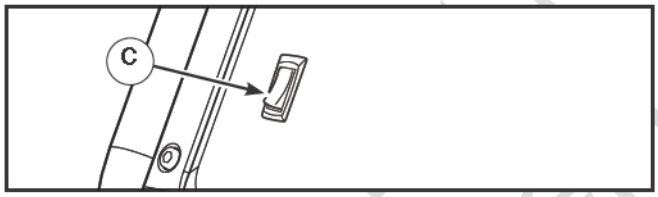

5. Grasp recoil handle and pull slowly until slight resistance is felt. Then pull rapidly to start engine.
   - If engine starts, proceed to step 7.
   - If engine fails to start, proceed to step 6.

> ⚠ **WARNING** Starter cord kickback (rapid retraction) will pull hand and arm toward engine faster than you can let go which could cause broken bones, fractures, bruises, or sprains resulting in serious injury.
>
> - When starting engine, pull cord slowly until resistance is felt and then pull rapidly to avoid kickback.
> - NEVER start or stop engine with electrical devices plugged in and turned on.

6. Move choke lever to CHOKE (|↖|) position, and pull recoil handle twice.
   - If engine fails to start, repeat steps 5 thru 7.
7. Slowly move choke lever to RUN position (|↑|). If engine falters, move choke lever to half choke position until engine runs smoothly, and then to RUN position (|↑|).

NOTICE If engine floods, place choke lever in RUN position (|↑|) and crank until engine starts.

NOTICE If engine starts after 3 pulls but fails to run, or if unit shuts down during operation, make sure unit is on a level surface and check for proper oil level in crankcase. This unit may be equipped with a low oil protection device. If so, oil must be at proper level for engine to start.

> ⚠ **WARNING** Exhaust heat/gases could ignite combustibles, structures or damage fuel tank causing a fire, resulting in death or serious injury.
>
> Contact with muffler area could cause burns resulting in serious injury.
>
> - DO NOT touch hot parts and AVOID hot exhaust gases.
> - Allow equipment to cool before touching.
> - Keep at least 5 feet (1.5 m) of clearance on all sides of generator including overhead.
> - It is a violation of California Public Resource Code, Section 4442, to use or operate the engine on any forest-covered, brush-covered, or grass-covered land unless the exhaust system is equipped with a spark arrester, as defined in Section 4442, maintained in effective working order. Other states or federal jurisdictions may have similar laws.
>
> Contact the original equipment manufacturer, retailer, or dealer to obtain a spark arrester designed for the exhaust system installed on this engine.
> - Replacement parts must be the same and installed in the same position as the original parts.

Connecting Electrical Loads

1. Let engine stabilize and warm up for a few minutes after starting.
2. Plug in and turn on the desired 120 Volt AC, single phase, 60 Hz electrical loads.

NOTICE When plugging into the 120 Volt duplex receptacles, plug items to be powered in sequence as shown (3500 Watt ONLY).

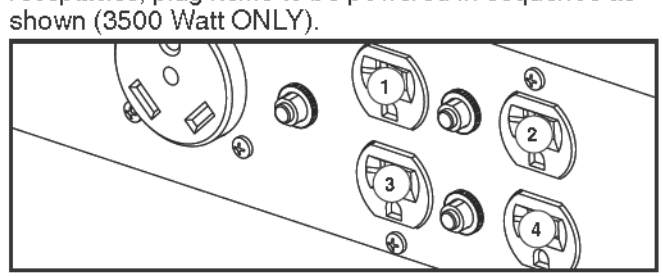

NOTICE

- DO NOT connect 240 Volt loads to the 120 Volt duplex receptacles.
- DO NOT connect 3-phase loads to the generator.
- DO NOT connect 50 Hz loads to the generator.
- DO NOT OVERLOAD THE GENERATOR. See *Generator Capacity*.

NOTICE Exceeding generators wattage/amperage capacity could damage generator and/or electrical devices connected to it.

- DO NOT exceed the generator's wattage/amperage capacity. See *Generator Capacity*.
- Start generator and let engine stabilize before connecting electrical loads.
- Connect electrical loads in OFF position, then turn ON for operation.
- Turn electrical loads OFF and disconnect from generator before stopping generator.

Stopping the Engine

1. Turn OFF and unplug all electrical loads from generator panel receptacles. NEVER start or stop engine with electrical devices plugged in and turned ON.
2. Let engine run at no-load for several minutes to stabilize internal temperatures of engine and generator.
3. Push engine switch to the OFF (0) position.

⚠ WARNING Fuel and its vapors are extremely flammable and explosive which could cause burns, fire or explosion resulting in death or serious injury.

- DO NOT stop engine by moving choke handle to CHOKE position (⎍).

4. Turn fuel valve lever to the OFF (0) position.

Low Oil Shutdown

If the engine oil drops below a preset level, an oil switch will stop the engine or will not allow you to start the engine. Make sure unit is on a level surface and check oil level with dipstick.

If oil level is at FULL mark on dipstick:

1. DO NOT try to restart the engine.
2. Contact an Authorized Briggs & Stratton Service Dealer.
3. DO NOT operate engine until oil level is corrected.

If oil level is below FULL mark on dipstick:

1. Add oil to bring level to FULL mark.
2. Restart engine and if the engine stops again a low oil condition may still exist. DO NOT try to restart the engine.
3. Contact an Authorized Briggs & Stratton Service Dealer.
4. DO NOT operate engine until oil level is corrected.

Not for Reproduction

Generator Capacity

To make sure your generator can supply enough running watts and starting watts for the items you will power at the same time, follow these simple steps:

1. Select the items you will power at the same time. See following list for typical wattages.

Tool or Appliance	Running Watts*	Starting Watts**
Light Bulb - 75 Watt	75	-
Sump Pump	800	1200
Refrigerator/Freezer	800	2000
Water Well Pump - 1/3 HP	1000	2000
Window AC - 10,000 BTU	1200	1800
Furnace Fan Blower - 1/2 HP	800	1300
Microwave Oven - 1000 Watt	1000	-
Color Television - 42”	280	-
Personal Computer w/17” monitor	800	-
Garage Door Opener - 1/2 HP	480	520

* Typical wattages listed are approximate only. Check tool or appliance for actual wattage.

** Per Briggs & Stratton 628K, Starting Watts represents the momentary electrical current the generator can provide to start electric motors. Starting Watts does not represent the power required to continuously run electrical loads. Starting Watts is the maximum current that can momentarily be supplied when starting a motor, multiplied by the generator’s rated voltage.

2. Total the running watts. This is the amount of power your generator must produce to keep your items running. See following example:

Example

Tool or Appliance	Running Watts	Starting Watts
Window air conditioner	1200	1800
Refrigerator	800	2000
Television	280	—
Light (75 Watts)	75	—
	2355 Total Running Watts	2000 Highest Starting Watts

Total running watts = 2355

Highest starting watts = 2000

Total generator watts required = 4355

3. Estimate the starting watts you will need. Because not all motors start at the same time, total starting wattage can be estimated by adding only the item with the highest additional starting watts requirements to the total running watts from step 2.

Power Management

To manage generator power, sequentially add loads as follows:

1. With nothing connected to generator, start the engine outdoors.
2. Plug in and turn on the first load, preferably the largest load you have.
3. Permit the generator output to stabilize (engine runs smoothly and attached device operates properly).
4. Plug in and turn on the next load.
5. Again, permit the generator to stabilize.
6. Repeat steps 4 and 5 for each additional load.

Never add more loads than the generator capacity. Take special care to consider surge loads in generator capacity.

Not for reproduction

Maintenance

Maintenance Schedule

Follow the hourly or calendar intervals, whichever occurs first. More frequent service is required when operating in adverse conditions noted below.

First 5 Hours
• Change engine oil
Every 8 Hours or Daily
• Clean debris
• Check engine oil level
Every 50 Hours or every season
• Clean/Replace air filter[1]
Every 100 Hours or every season
• Change oil[1]
• Change/Adjust spark plug
• Clean spark arrester
• Service fuel valve

[1] Service more often under dirty or dusty conditions.

General Recommendations

Regular maintenance will improve the performance and extend the life of the generator. See any authorized dealer for service.

The generator's warranty does not cover items that have been subjected to operator abuse or negligence. To receive full value from the warranty, the operator must maintain the generator as instructed in this manual.

NOTICE Improper treatment of generator could damage it and shorten its life.

- NEVER operate generator without protective housing or covers to assure proper cooling.

Some adjustments will need to be made periodically to properly maintain your generator.

All service and adjustments should be made at least once each season. A new spark plug and clean air filter assure proper fuel-air mixture and help your engine run better and last longer. Follow the requirements in the *Maintenance Schedule* chart above.

Emissions Control

Maintenance, replacement, or repair of the emissions control devices and systems may be performed by any non-road engine repair establishment or individual. However, to obtain "no charge" emissions control service, the work must be performed by a factory authorized dealer. See the *Emissions Warranty*.

Generator Maintenance

Generator maintenance consists of keeping the unit clean and dry. Operate and store the unit in a clean dry environment where it will not be exposed to excessive dust, dirt, moisture, or any corrosive vapors. Cooling air slots in the generator must not become clogged with snow, leaves, or any other foreign material.

NOTICE DO NOT use water or other liquids to clean generator. Liquids can enter engine fuel system, causing poor performance and/or failure to occur. In addition, if liquid enters generator through cooling air slots, some of the liquid will be retained in voids and cracks of the rotor and stator winding insulation. Liquid and dirt buildup on the generator internal windings will eventually decrease the insulation resistance of these windings.

Cleaning

Daily or before use, look around and underneath the generator for signs of oil or fuel leaks. Clean accumulated debris from inside and outside the generator. Keep the linkage, spring and other engine controls clean. Keep the area around and behind the muffler free from any combustible debris. Inspect cooling air slots and openings on generator. These openings must be kept clean and unobstructed.

Engine parts should be kept clean to reduce the risk of overheating and ignition of accumulated debris:

- Use a damp cloth to wipe exterior surfaces clean.

NOTICE Improper treatment of generator could damage it and shorten its life.

- DO NOT expose generator to excessive moisture, dust, dirt, or corrosive vapors.
- DO NOT insert any objects through cooling slots.
  - Use a soft bristle brush to loosen caked on dirt or oil.
  - Use a vacuum cleaner to pick up loose dirt and debris.

Not for Reproduction

Fuel Valve Maintenance

The fuel valve is equipped with a fuel sediment cup, screen, and o-ring that need to be cleaned.

1. Move fuel valve to OFF (0) position.
2. Remove sediment cup (**A**) from fuel valve. Remove o-ring (**B**) and screen (**C**) from fuel valve.

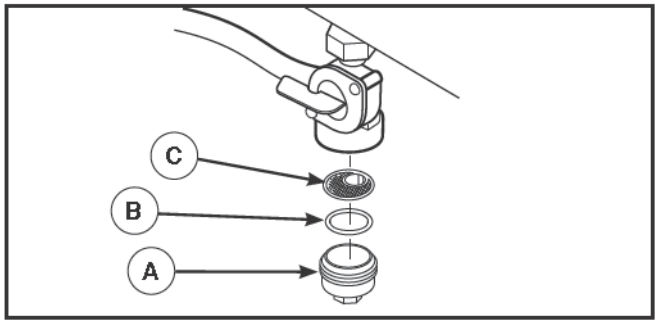

3. Wash sediment cup, o-ring, and screen in a nonflammable solvent. Dry them thoroughly.
4. Place screen and o-ring into fuel valve. Install sediment cup and tighten securely.
5. Move fuel valve to ON (I) position, and check for leaks. Replace fuel valve if there is any leakage.

Engine Maintenance

⚠ WARNING Unintentional sparking could cause fire or electric shock resulting in death or serious injury.

WHEN ADJUSTING OR MAKING REPAIRS TO YOUR GENERATOR

- Disconnect the spark plug wire from the spark plug and place the wire where it cannot contact spark plug.

WHEN TESTING FOR ENGINE SPARK

- Use approved spark plug tester.
- DO NOT check for spark with spark plug removed.

Oil

Oil Recommendations

We recommend the use of Briggs & Stratton Warranty Certified oils for best performance. Other high-quality detergent oils are acceptable if classified for service SF, SG, SH, SJ or higher. DO NOT use special additives.

Outdoor temperatures determine the proper oil viscosity for the engine. Use the chart to select the best viscosity for the outdoor temperature range expected.

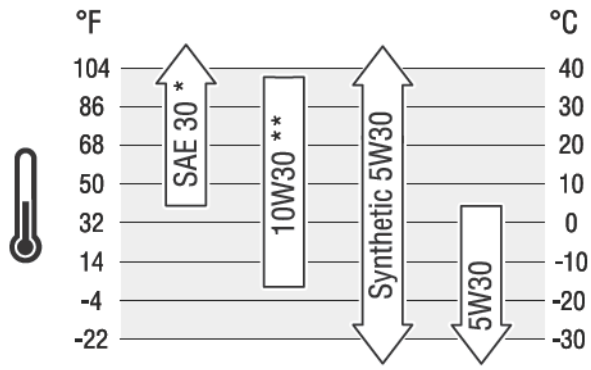

* Below 40°F (4°C) the use of SAE 30 will result in hard starting.

** Above 80°F (27°C) the use of 10W30 may cause increased oil consumption. Check oil level more frequently.

Checking Oil Level

Oil level should be checked prior to each use or at least every 8 hours of operation. Keep oil level maintained.

1. Make sure generator is on a level surface.
2. Clean area around oil fill, remove oil cap/dipstick and wipe dipstick with clean cloth. Replace dipstick. Remove and check oil level.

NOTICE DO NOT screw in dipstick when checking oil level.

3. Verify oil is at full mark (**D**) on dipstick. Replace and tighten oil cap/dipstick.

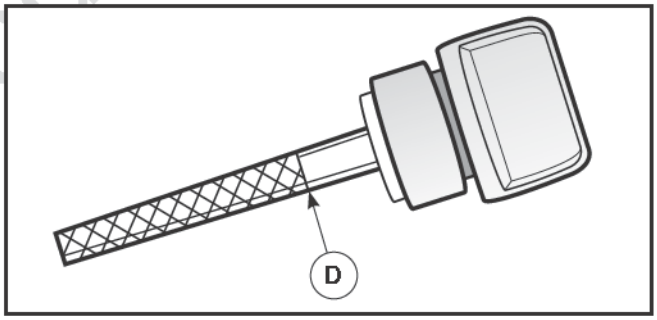

Adding Engine Oil

1. Make sure generator is on a level surface.
2. Check oil level as described in *Checking Oil Level*.
3. If needed, slowly pour oil into oil fill opening to the full mark on dipstick. DO NOT overfill.

NOTICE Overfilling with oil could cause the engine to not start, or hard starting.

- DO NOT overfill.
- If over the FULL mark on dipstick, drain oil to reduce oil level to FULL mark on dipstick.

4. Replace and tighten oil cap/dipstick.

Not for Reproduction

Changing Engine Oil

If you are using your generator under extremely dirty or dusty conditions, or in extremely hot weather, change the oil more often.

> ⚠ **CAUTION** Avoid prolonged or repeated skin contact with used motor oil.
> - Used motor oil has been shown to cause skin cancer in certain laboratory animals.
> - Thoroughly wash exposed areas with soap and water.

KEEP OUT OF REACH OF CHILDREN. DON'T POLLUTE. CONSERVE RESOURCES. RETURN USED OIL TO COLLECTION CENTERS.

Change the oil while the engine is still warm from running, as follows:

1. Make sure unit is on a level surface.
2. Disconnect the spark plug wire from the spark plug and place the wire where it cannot contact spark plug.
3. Clean area around oil drain plug (**A**). The oil drain plug is located at base of engine, opposite carburetor.

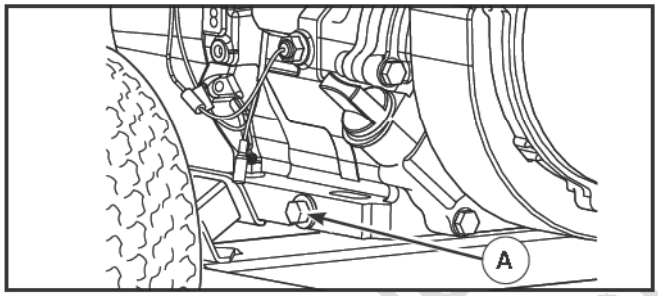

4. Remove oil drain plug and drain oil completely into a suitable container.
5. Reinstall oil drain plug and tighten securely. Remove oil cap/dipstick.
6. Slowly pour recommended oil (about 20 oz. (0.6 l)) into oil fill opening. Pause to permit oil to settle. Fill to the full mark on dipstick.
7. Wipe dipstick clean each time oil level is checked. DO NOT overfill.
8. Reinstall oil cap/dipstick. Tighten cap securely.
9. Wipe up any spilled oil.

Service Air Filter

Your engine will not run properly and may be damaged if you run it with a dirty air filter. Clean or replace more often if operating under dusty or dirty conditions.

To service the air filter, follow these steps:

1. Unclamp latches (**B**) that hold on the cover (**C**).

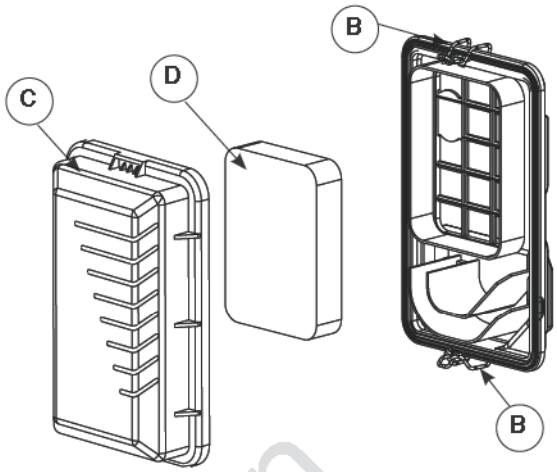

2. Remove cover and foam air filter (**D**).
3. Wash the foam air filter in liquid detergent and water. Squeeze dry the foam air filter in a clean cloth.
4. Saturate the foam air filter with clean engine oil. To remove the excess engine oil, squeeze the ffoam air filter in a clean cloth.
5. Reinstall clean or new foam air filter (**D**).
6. Reinstall the air filter cover and clamp latches.

Service Spark Plug

Changing spark plug will help your engine to start easier and run better.

1. Clean area around spark plug.
2. Remove and inspect spark plug.
3. Replace spark plug if electrodes are pitted, burned or porcelain is cracked. Use the recommended replacement spark plug. See *Specifications*.
4. Check electrode gap with wire feeler gauge and reset spark plug gap to recommended gap if necessary (see *Specifications*).

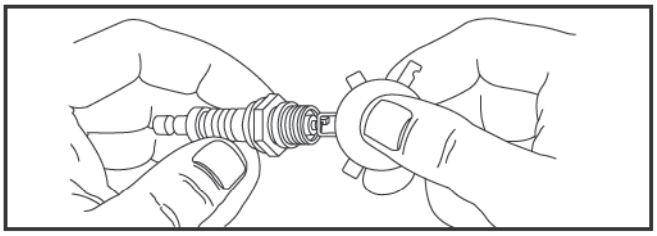

5. Install spark plug and tighten firmly.

Reproduction

Inspect Muffler and Spark Arrester

Inspect the muffler for cracks, corrosion, or other damage. Remove the spark arrester, if equipped, and inspect for damage or carbon blockage. If replacement parts are required, make sure to use only original equipment replacement parts.

⚠ WARNING Exhaust heat/gases could ignite combustibles, structures or damage fuel tank causing a fire, resulting in death or serious injury.

Contact with muffler area could cause burns resulting in serious injury.

- DO NOT touch hot parts and AVOID hot exhaust gases.
- Allow equipment to cool before touching.
- Keep at least 5 feet (1.5 m) of clearance on all sides of generator including overhead.
- It is a violation of California Public Resource Code, Section 4442, to use or operate the engine on any forest-covered, brush-covered, or grass-covered land unless the exhaust system is equipped with a spark arrester, as defined in Section 4442, maintained in effective working order. Other states or federal jurisdictions may have similar laws.

  Contact the original equipment manufacturer, retailer, or dealer to obtain a spark arrester designed for the exhaust system installed on this engine.
- Replacement parts must be the same and installed in the same position as the original parts.

Clean or replace spark arrester as follows:

1. Allow the engine to cool completely before servicing the spark arrester.
2. Remove the two screws (**A**) holding the cover plate (**B**) which retains the end of the spark arrester (**B**) to the muffler (**D**).

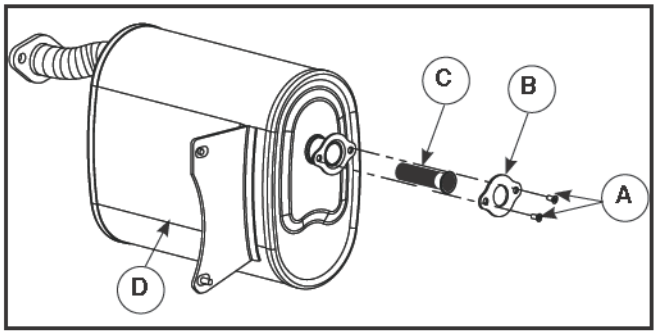

3. Remove the spark arrester screen.
4. Carefully remove the carbon deposits from the spark arrester screen with a wire brush.
5. Replace the spark arrester if it is damaged.
6. Position the spark arrester in the muffler and attach the cover plate with the two screws.

Not for Reproduction

Storage

The generator should be started at least once every seven days and allowed to run at least 30 minutes. If this cannot be done and you must store the unit for more than 30 days, use the following guidelines to prepare it for storage.

Generator Storage

- Clean the generator as outlined in *Cleaning*.
- Check that cooling air slots and openings on generator are open and unobstructed.

Long Term Storage Instructions

Fuel can become stale when stored over 30 days. Stale fuel causes acid and gum deposits to form in the fuel system or on essential carburetor parts. To keep fuel fresh, use Briggs & Stratton® Advanced Formula Fuel Treatment & Stabilizer, available wherever Briggs & Stratton genuine service parts are sold.

There is no need to drain gasoline from the engine if a fuel stabilizer is added according to instructions. Run the engine for 2 minutes to circulate the stabilizer hroughout the fuel system before storage.

If gasoline in the engine has not been treated with a fuel stabilizer, it must be drained into an approved container. Run the engine until it stops from lack of fuel. The use of a fuel stabilizer in the storage container is recommended to maintain freshness.

⚠ WARNING Fuel and its vapors are extremely flammable and explosive which could cause burns, fire or explosion resulting in death or serious injury.

WHEN STORING FUEL OR EQUIPMENT WITH FUEL IN TANK

- Store away from furnaces, stoves, water heaters, clothes dryers or other appliances that have pilot light or other ignition source because they could ignite fuel vapors.

WHEN DRAINING FUEL

- Turn generator engine OFF and let it cool at least 2 minutes before removing fuel cap. Loosen cap slowly to relieve pressure in tank.
- Drain fuel tank outdoors.
- Keep fuel away from sparks, open flames, pilot lights, heat, and other ignition sources.
- Check fuel lines, tank, cap and fittings frequently for cracks or leaks. Replace if necessary.
- Do not light a cigarette or smoke.

Change Engine Oil

While engine is still warm, drain oil from crankcase. Refill with recommended grade. See *Changing Engine Oil*.

Other Storage Tips

1. DO NOT store fuel from one season to another unless it has been treated as described in *Long Term Storage Instructions*.
2. Replace fuel container if it starts to rust. Rust and/or dirt in fuel can cause problems if it's used with this unit.
3. Cover unit with a suitable protective cover that does not retain moisture.

⚠ WARNING Storage covers could cause a fire resulting in death or serious injury

- DO NOT place a storage cover over a hot generator.
- Let equipment cool for a sufficient time before placing the cover on the equipment.

4. Store generator in clean, dry area.

Not for Reproduction

Troubleshooting

Problem	Cause	Correction
Engine is running, but no AC output is available.	1. Circuit breaker is open. 2. Fault in generator. 3. Poor connection or defective cord set. 4. Connected device is bad.	1. Reset circuit breaker. 2. Contact authorized service facility. 3. Check and repair. 4. Connect another device that is in good condition.
Engine runs good at no-load but "bogs down" when loads are connected.	1. Short circuit in a connected load. 2. Engine speed is too slow. 3. Generator is overloaded. 4. Shorted generator circuit.	1. Disconnect shorted electrical load. 2. Contact authorized service facility. 3. See *Generator Capacity*. 4. Contact authorized service facility.
Engine will not start; starts and runs rough or shuts down when running.	1. Engine switch set to OFF (0) position. 2. Fuel shutoff lever is in OFF (0) position. 3. Low oil level. 4. Dirty air cleaner. 5. Out of fuel. 6. Stale fuel. 7. Spark plug wire not connected to spark plug. 8. Bad spark plug. 9. Water in fuel. 10. Flooded. 11. Excessively rich fuel mixture. 12. Intake valve stuck open or closed. 13. Engine has lost compression.	1. Set engine switch to ON (I) position. 2. Move fuel shutoff lever to ON (I) position. 3. Fill crankcase to proper level or place generator on level surface. 4. Clean or replace air cleaner. 5. Fill fuel tank. 6. Drain fuel tank and carburetor; fill with fresh fuel. 7. Connect wire to spark plug. 8. Replace spark plug. 9. Drain gas tank and carburetor; fill with fresh fuel. 10. Wait 5 minutes and re-crank engine. 11. Contact authorized service facility. 12. Contact authorized service facility. 13. Contact authorized service facility.
Engine lacks power.	1. Load is too high. 2. Dirty air filter.	1. See *Generator Capacity*. 2. Replace air filter.
Engine "hunts" or falters.	Carburetor is running too rich or too lean.	Contact authorized service facility.

Schematic - 2500 Watt

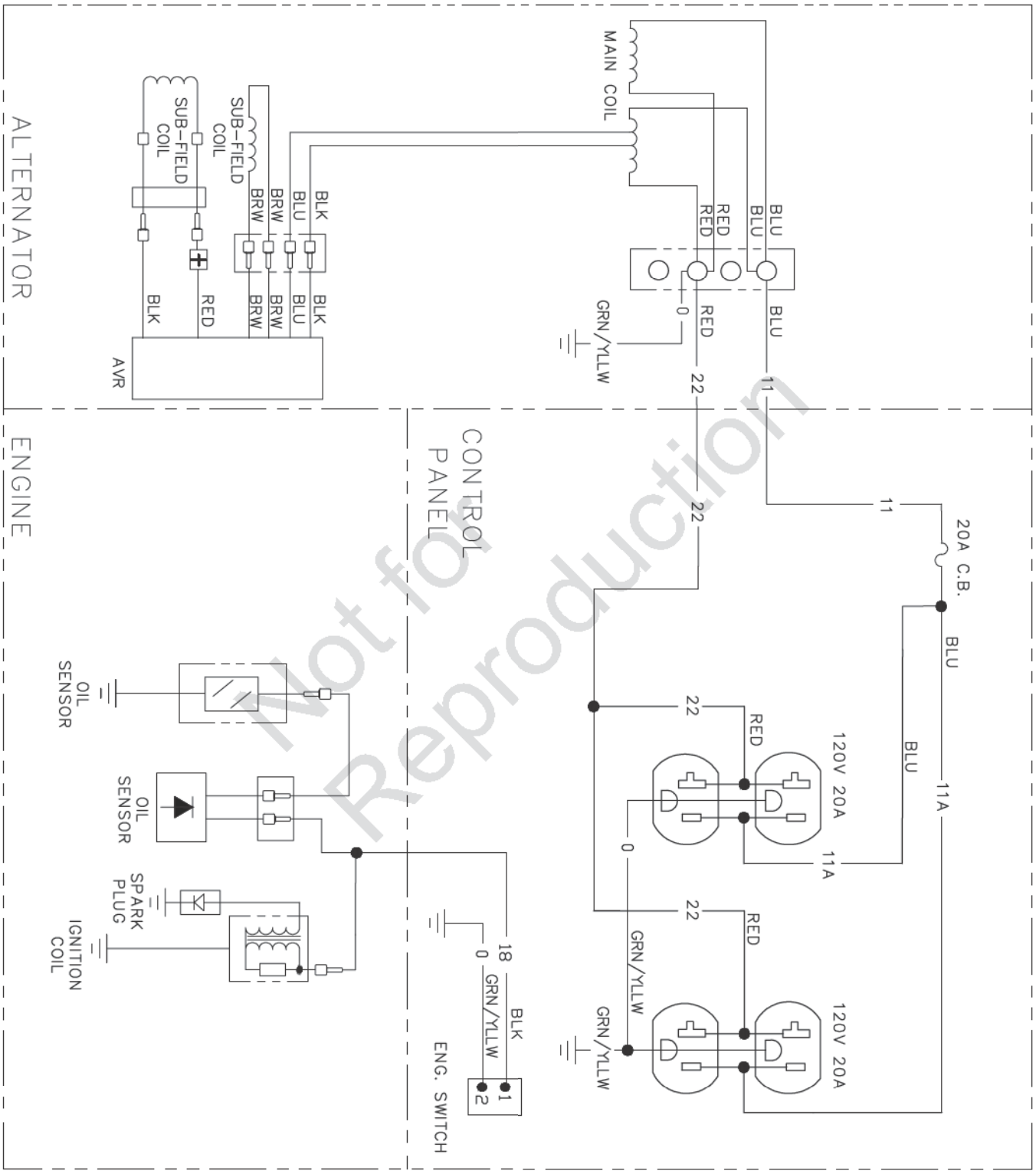

Schematic - 3500 Watt

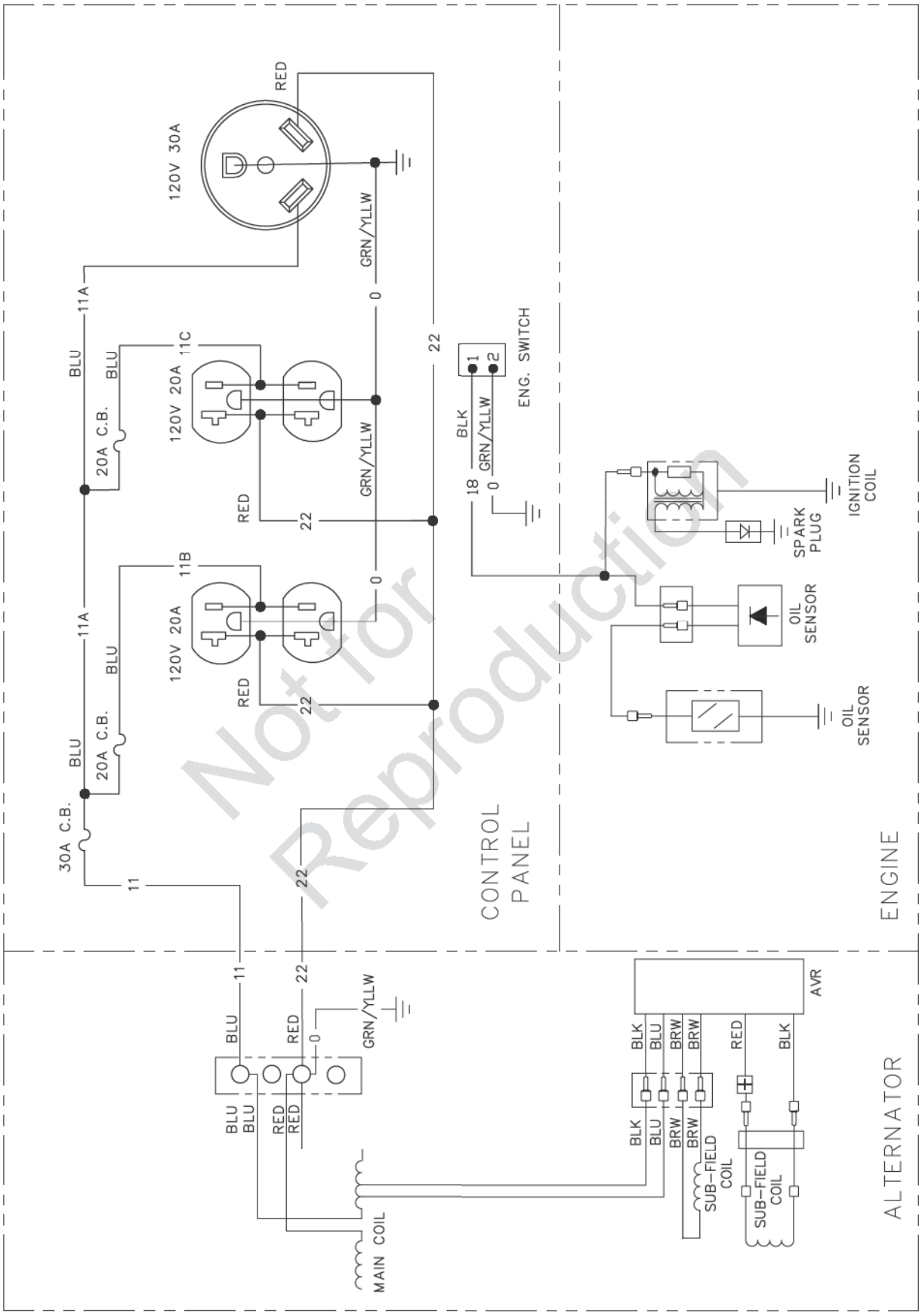

Not for Reproduction

Limited Warranty

Briggs & Stratton warrants that, during the warranty period specified below, it will repair or replace, free of charge, any part that is defective in material or workmanship or both. Transportation charges on product submitted for repair or replacement under this warranty must be borne by purchaser. This warranty is effective for and is subject to the time periods and conditions stated below. For warranty service, find the nearest Authorized Service Dealer in our dealer locator map at www.briggsandstratton.com. The purchaser must contact the Authorized Service Dealer, and then make the product available to the Authorized Service Dealer for inspection and testing.

There is no other express warranty. Implied warranties, including those of merchantability and fitness for a particular purpose, are limited to the warranty period listed below, or to the extent permitted by law. Liability for incidental or consequential damages are excluded to the extent exclusion is permitted by law. Some states or countries do not allow limitations on how long an implied warranty lasts, and some states or countries do not allow the exclusion or limitation of incidental or consequential damages, so the above limitation and exclusion may not apply to you. This warranty gives you specific legal rights and you may also have other rights which vary from state to state or country to country.**

WARRANTY PERIOD

Consumer Use	Commercial Use
24 months ▲	None

▲ After 12 months, warranty covers parts only. Battery (if equipped) 3 months consumer use, none commercial use.

** In Australia - Our goods come with guarantees that cannot be excluded under the Australian Consumer Law. You are entitled to a replacement or refund for a major failure and for compensation for any other reasonably foreseeable loss or damage. You are also entitled to have the goods repaired or replaced if the goods fail to be of acceptable quality and the failure does not amount to a major failure. For warranty service, find the nearest Authorized Service Dealer in our dealer locator map at BRIGGSandSTRATTON.COM, or by calling 1300 274 447, or by emailing or writing to salesenquires@briggsandstratton.com.au, Briggs & Stratton Australia Pty Ltd, 1 Moorebank Avenue, NSW, Australia, 2170.

The warranty period begins on the date of purchase by the first retail or commercial consumer. "Consumer use" means personal residential household use by a retail consumer. "Commercial use" means all other uses, including use for commercial, income producing or rental purposes. Once a product has experienced commercial use, it shall thereafter be considered as a commercial use product for purposes of this warranty.

Save your proof of purchase receipt. If you do not provide proof of the initial purchase date at the time warranty service is requested, the manufacturing date of the product will be used to determine the warranty period. Product registration is not required to obtain warranty service on Briggs & Stratton products.

ABOUT YOUR WARRANTY

Warranty service is available only through Briggs & Stratton Authorized Service Dealers. Most warranty repairs are handled routinely, but sometimes requests for warranty service may not be appropriate. This warranty covers only defects in materials or workmanship. It does not cover damage caused by improper use or abuse, improper maintenance or repair, normal wear and tear, or stale or unapproved fuel.

Improper Use and Abuse - The proper, intended use of this product is described in the Operator's Manual. Using the product in a way not described in the Operator's Manual or using the product after it has been damaged will not be covered under this warranty. Warranty coverage will also not be provided if the serial number on the product has been removed or the product has been altered or modified in any way, or if the product has evidence of abuse such as impact damage or water/chemical corrosion damage.

Improper Maintenance or Repair - This product must be maintained according to the procedures and schedules provided in the Operator's Manual, and serviced or repaired using genuine Briggs & Stratton parts or equivalent. Damage caused by lack of maintenance or use of non-original parts is not covered by warranty.

Normal Wear and Tear - Like most mechanical devices, your unit is subject to wear even when properly maintained. This warranty does not cover repairs when normal use has exhausted the life of a part or the equipment. Maintenance and wear items such as filters, belts, cutting blades, and brake pads (except engine brake pads) are not covered by warranty due to wear characteristics alone, unless the cause is due to defects in material or workmanship.

Stale or Unapproved Fuel - In order to function correctly, this product requires fresh fuel that conforms to the criteria specified in the Operator's Manual. Engine or equipment damage caused by stale fuel or the use of unapproved fuels (such as E15 or E85 ethanol blends) is not covered by warranty.

Other Exclusions - This warranty excludes damage due to accident, abuse, modifications, alterations, improper servicing, freezing or chemical deterioration. Attachments or accessories that were not originally packaged with the product are also excluded. There is no warranty coverage on equipment used for primary power in place of utility power or on equipment used in life support applications. This warranty does not include used, reconditioned, second-hand, or demonstration equipment or engines. This warranty also excludes failures due to acts of God and other force majeure events beyond the manufacturer's control.

Not for Reproduction

80007708EN (Rev. A)

Not for
Reproduction

Portable Generator

Product Specifications

Model 030666

Wattage*	2,500 Watts
Starting Wattage**	3,500 Watts
Load Current: at 120 Volts AC	20.8 Amps
Rated Frequency	60 Hertz
Phase	Single Phase
Displacement	11.96 cu. in. (196 cc)
Spark Plug Gap	0.030 in. (0.76 mm)
Fuel Capacity	3 U.S. gallon (11.4 L)
Oil Capacity	20 Ounces (0.6 L)

Model 030667

Wattage*	3,500 Watts
Starting Wattage**	5,250 Watts
Load Current: at 120 Volts AC	29.1 Amps
Rated Frequency	60 Hertz
Phase	Single Phase
Displacement	11.96 cu. in. (196 cc)
Spark Plug Gap	0.030 in. (0.76 mm)
Fuel Capacity	3 U.S. gallon (11.4 L)
Oil Capacity	20 Ounces (0.6 L)

Common Service Parts

Air Cleaner	704927
Spark Plug	704948
Engine Oil Bottle	100005 or 100028
Synthetic Oil Bottle	100074
Fuel Stabilizer	100120 or 100117
Spark Arrester	704846

Not for Reproduction

Power Ratings: The net torque rating for individual gasoline engine models is labeled in accordance with SAE (Society of Automotive Engineers) code J1940 Small Engine Power & Torque Rating Procedure, and is rated in accordance with SAE J1349. Net torque values are derived at 3600 RPM and are taken with exhaust and air cleaner installed. Given the wide array of conditions in which they are placed, the gasoline engine may not develop the rated net torque when used in a given piece of power equipment. This difference is due to a variety of factors including, but not limited to, the variety of application limitations, ambient operating conditions (temperature, humidity, altitude), and engine-to-engine variability. Due to manufacturing and capacity limitations, Briggs & Stratton may substitute an engine of higher rated torque for this engine.

* Generator certified in accordance with CSA (Canadian Standards Association) standard C22.2 No. 100-14, Motors and Generators.

** per Briggs & Stratton 628K

Briggs & Stratton Corporation
P.O. Box 702
Milwaukee, Wisconsin, 53201-0702 U.S.A.

Generador portátil

Manual del Operario

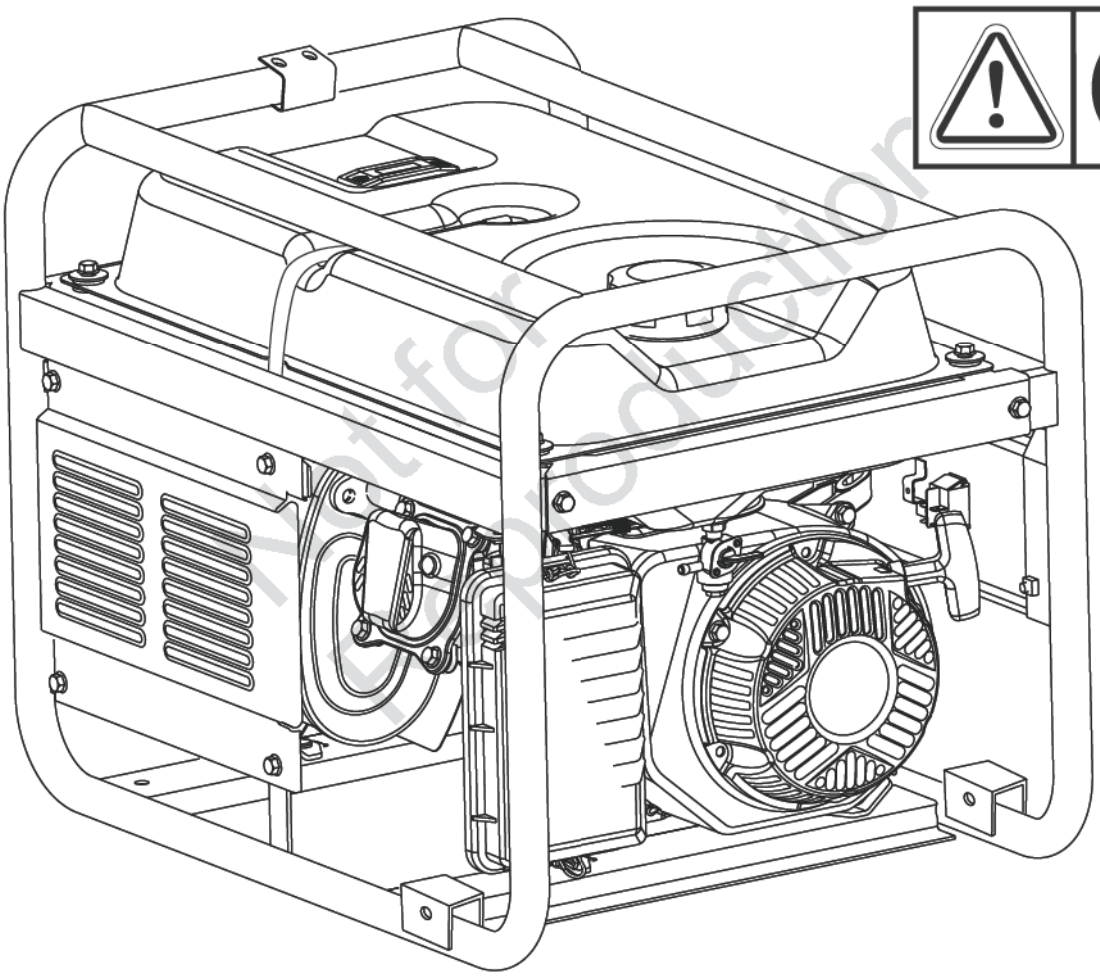

Not for Reproduction

Generador está certificado conforme a la norma C22.2 N.º 100-14 (motores y generadores) de la Asociación Canadiense de Normas (Canadian Standards Association, CSA).

BRIGGS & STRATTON CORPORATION
MILWAUKEE, WISCONSIN, U.S.A.

Muchas gracias por comprar este generador PowerBoss® de gran calidad. Nos alegra que haya depositado su confianza en la marca PowerBoss. Siempre que sea utilizado de acuerdo con las instrucciones de este manual, su generador PowerBoss le proporcionará muchos años de buen funcionamiento.

Este manual contiene información sobre seguridad para hacerle consciente de los riesgos asociados a los generadores y mostrarle cómo evitarlos. Este generador se ha diseñado exclusivamente para suministrar energía eléctrica a cargas compatibles de iluminación, electrodomésticos, herramientas y motores. No debe utilizarse para ningún otro fin. Es importante leer detenidamente y comprender estas instrucciones antes de poner en marcha o utilizar el equipo. **Conserve este manual original para futuras consultas.**

Este generador requiere montaje final antes de ser usado. Consulte la sección *Montaje* de este manual, donde encontrará instrucciones para el montaje final. Siga las instrucciones al pie de la letra.

Dónde encontrarnos

Usted no tendrá que ir muy lejos para encontrar el servicio técnico de Briggs & Stratton® para su generador. Consulte las Páginas Amarillas. Hay más de 30.000 proveedores de Briggs & Stratton autorizados en todo el mundo, proporcionando un servicio de calidad. También puede ponerse en contacto con Atención al Cliente de Briggs & Stratton llamando al **(800) 743-4115** o por Internet en www.powerboss-equipment.com.

Generador

Número de Modelo _____

Revisión _____

Número de Serie _____

Fecha de compra _____

Motor

Número de Modelo _____

Número de Tipo _____

Número de Serie _____

Not for Reproduction

Tabla de Contenido

Seguridad de operario 3
Montaje 8
Características y mandos. 11
Operando 13
Mantenimiento 16
Resolución de problemas 21
Garantía. 22
Especificaciones del producto. 24
Partes de servicio común. 24

Copyright © 2017. Briggs & Stratton Corporation
Milwaukee, WI, USA. Reservados todos los derechos.
POWERBOSS es una marca registradas de
Briggs & Stratton Corporation

Seguridad de operario

Etiquetas de seguridad

Las etiquetas de seguridad de la máquina que se muestran a continuación y en la página siguiente están colocadas en la máquina para llamar la atención sobre posibles riesgos de seguridad.

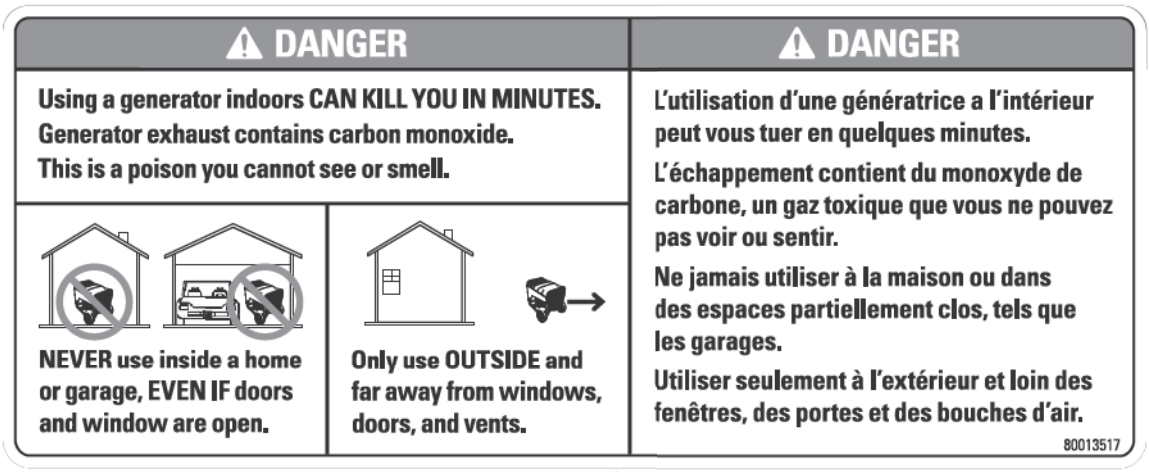

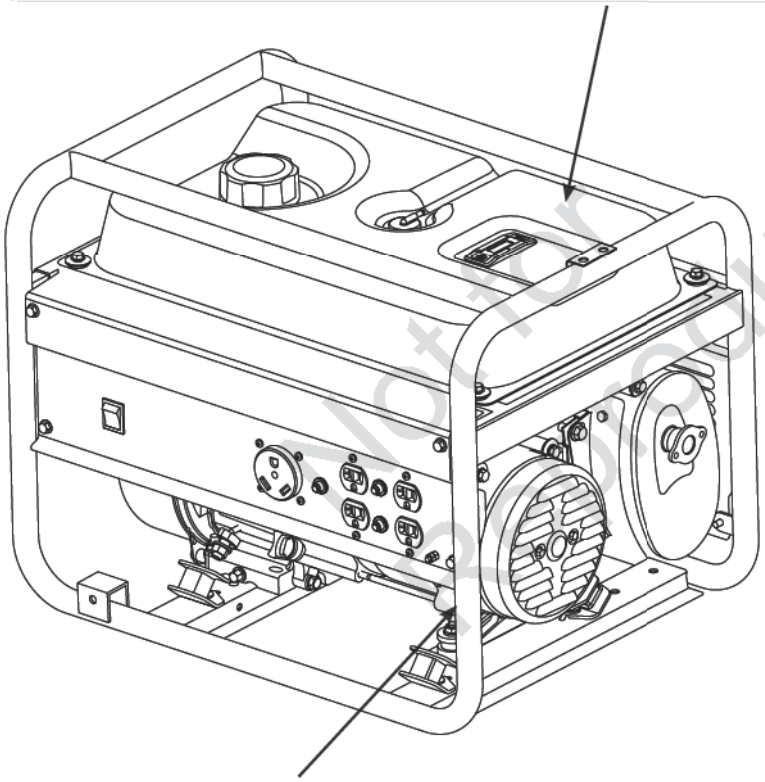

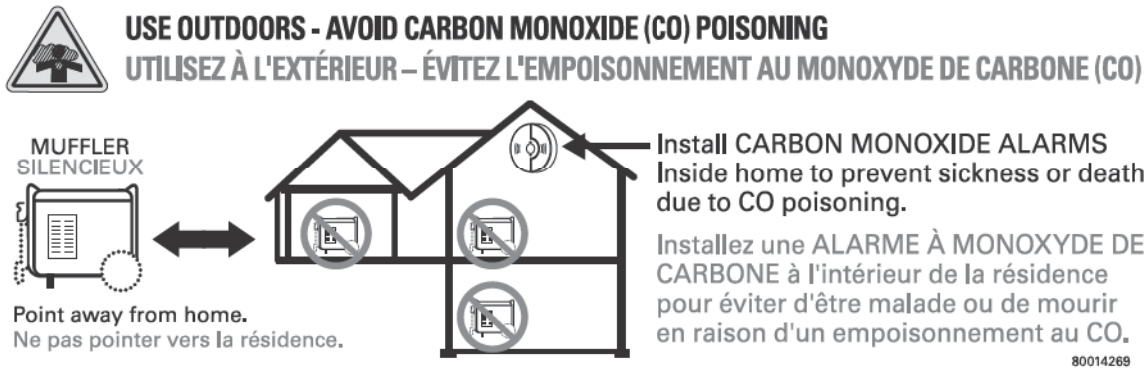

Not for reproduction

⚠ WARNING ⚠ AVERTISSEMENT

Failure to follow warnings, instructions and operator's manual could result in death or serious injury.

Ne pas respecter les avertissements, les instructions et le manuel de l'utilisateur peut entraîner des blessures graves ou la mort.

Fuel is flammable which could cause burns resulting in death or serious injury.

- Turn engine off and let it cool at least 2 minutes before refueling.
- Do not fill fuel above bottom lip.
- Never add fuel to a hot or running generator.

Le carburant est inflammable et peut causer des brûlures risquant d'entraîner la mort ou des blessures graves.

- Éteignez le moteur et laissez-le refroidir pendant au moins 2 minutes avant de remettre de l'essence.
- Le niveau d'essence ne doit pas dépasser la lèvre inférieure.
- Ne jamais ajouter d'essence dans une génératrice chaude ou en fonction.

Generator could cause electrical shock.

- Do not run indoors to avoid wet conditions.
- Do not run in rain or wet weather.
- Transfer switch must be used when connecting to a home's electrical system.

La génératrice peut causer une décharge électrique.

- Ne pas faire fonctionner à l'intérieur dans le but d'éviter les conditions au mouillé.
- Ne pas faire fonctionner sous la pluie ou un temps pluvieux.
- Le commutateur converteur doit être utilisé lors du branchement à un système électrique d'une résidence.

Hot exhaust gases could cause fires. Keep at least 5 ft. (1.5m) clearance from any combustibles or structures, including overhead.

Les gaz d'échappement peuvent causer des incendies. Gardez au moins un dégagement de 1,5 m (5 pi) de tout combustible ou structure, incluant les plafonds.

80013518

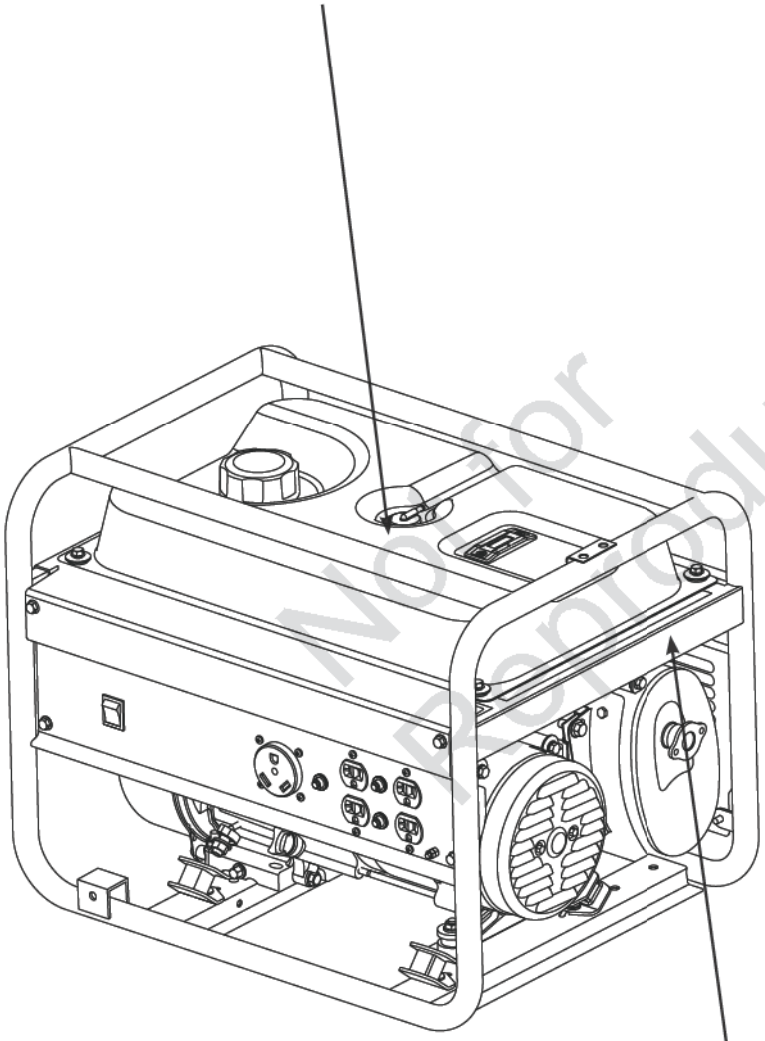

Not for Reproduction

⚠ WARNING		⚠ AVERTISSEMENT
Muffler could cause burns resulting in serious injury. • Do not touch hot parts. • Avoid hot exhaust gases.		La zone autour du pot d'échappement pourrait être chaude et causer des brûlures. • Ne touchez pas aux parties chaudes. • Évitez les gaz d'échappement chauds.

Descripción del equipo

Lea atentamente este manual y familiarícese con el generador. Conozca sus aplicaciones, limitaciones y riesgos.

Este generador funciona en base a un motor de campo eléctrico giratorio y de corriente alterna (CA). Fue diseñado con la finalidad de proveer energía eléctrica para lámparas eléctricas, aparatos, herramientas y cargas de motor compatibles. El campo giratorio del generador se mueve a unas 3.600 rpm con un motor de un uno cilindro. El generador viene equipado con un regulador automático de tensión que regula la tensión de salida de manera automática. Este toma distintos niveles de tensión y los convierte a un nivel de tensión de salida constante.

AVISO Si se supera la capacidad de los generadores en vatios/amperios, se podría dañar el generador y/o los dispositivos eléctricos conectados a él.

- NO exceda la capacidad en vatios/amperios del generador. Consulte *Capacidad del generador*.

Se ha realizado el máximo esfuerzo para reunir en este documento la información más precisa y actualizada. No obstante, nos reservamos el derecho de modificar, alterar o mejorar de cualquier otra forma el generador en cualquier momento y sin previo aviso.

El Sistema de control de emisiones para este generador está garantizado para juegos estándares por la Agencia de protección ambiental y el Consejo de recursos de aire de California.

Este sistema de encendido por chispa cumple con la norma canadiense ICES-002.

Información importante de seguridad

El fabricante no puede anticipar todas las posibles circunstancias que podrían conllevar peligro. Por lo tanto, las advertencias de este manual, así como las etiquetas y placas de la unidad, no incluyen todo. Si usa un procedimiento, método de trabajo o técnica operativa que no esté específicamente recomendada por el fabricante, debe asegurarse de que no entraña peligro para usted ni para otras personas. También debe asegurarse de que el procedimiento, método de trabajo o técnica operativa elegida no hace que el generador deje de ser seguro.

Símbolos sobre la seguridad y significados

⚠ El símbolo de alerta de seguridad indica un posible riesgo para su integridad física. Se utiliza una palabra de señalización (PELIGRO, ADVERTENCIA o PRECAUCIÓN) junto con el símbolo de alerta para designar un grado o nivel de gravedad de riesgo. Se puede utilizar un símbolo de seguridad para representar el tipo de riesgo. La palabra de señalización *AVISO* indica una información considerada importante, pero no relacionada con un peligro.

⚠ **PELIGRO** indica un riesgo que, de no evitarse, *provocará* la muerte o lesiones de gravedad.

⚠ **ADVERTENCIA** indica un riesgo que, de no evitarse, *podría* provocar la muerte o lesiones de gravedad.

⚠ **PRECAUCIÓN** indica un riesgo que, de no evitarse, *podría* provocar lesiones leves o moderadas.

AVISO indica una información considerada importante, pero no relacionada con un peligro.

⚠ **ADVERTENCIA** Determinados componentes en este producto y los accesorios relacionados contienen sustancias químicas declaradas cancerígenas, causantes de malformaciones y otros defectos congénitos por el Estado de California. Lávese las manos después de manipular estos elementos.

⚠ **ADVERTENCIA** El escape del motor de este producto contiene elementos químicos reconocidos en el Estado de California por producir cáncer, defectos de nacimiento u otros daños de tipo reproductivo.

Not for Reproduction

⚠ **ADVERTENCIA** PELIGRO DE GAS VENENOSO. Los gases del escape del motor contienen monóxido de carbono, un gas venenoso que podría matarlo en minutos. NO tiene olor, color ni sabor. Aun si no puede oler los vapores del escape, podría estar expuesto al gas de monóxido de carbono.

- Utilice este producto ÚNICAMENTE a la intemperie, lejos de ventanas, puertas y ventilaciones para reducir el riesgo de que el gas de monóxido de carbono se acumule y entre en los espacios habitados.
- Instale alarmas para detectar monóxido de carbono operadas con baterías o enchufables con baterías de repuesto de acuerdo con las instrucciones del fabricante. Las alarmas de humo no pueden detectar el gas de monóxido de carbono.
- NO utilice este producto dentro de casas, garajes, sótanos, entresuelos, cobertizos o en otros espacios parcialmente cerrados, aún si utiliza ventiladores o deja las puertas y ventanas abiertas para favorecer la ventilación. El monóxido de carbono puede acumularse rápidamente en estos espacios y perdurar ahí durante horas, aun después de que este producto se haya apagado.
- SIEMPRE coloque este producto en dirección del viento y dirija el escape del motor en sentido contrario a los espacios habitados.

Si comienza a sentirse mal, mareado o débil cuando use este producto, busque aire puro DE INMEDIATO. Acuda a un médico. Es posible que se haya envenenado con monóxido de carbono.

⚠ **ADVERTENCIA** El arrancador y otras piezas rotativas podrían enredarse en las manos, el pelo, la ropa u otros accesorios, y provocar lesiones graves.

- NUNCA utilice la generador sin sus carcasas o tapas de protección.
- NO utilice ropa suelta, joyas ni objetos que podrían quedar atrapados en el arrancador o en otras piezas rotativas.
- Ate para arriba el pelo largo y quite la joyería.

⚠ **ADVERTENCIA** El retroceso (repliegue rápido) del cable del arrancador impedirá que el usuario suelte el cable a tiempo y tirará de su mano y brazo hacia el motor, lo que podría provocar fracturas, contusiones o esguinces; así como lesiones graves.

- Cuando arranque el motor, tire lentamente del cable hasta sentir una resistencia y, a continuación, tire rápidamente de él para evitar su retroceso.
- NUNCA arranque o pare el motor cuando haya aparatos eléctricos conectados y en funcionamiento.

⚠ **ADVERTENCIA** El combustible y sus vapores son extremadamente inflamables y explosivos, lo que podría provocar quemaduras, incendios o explosiones; así como lesiones graves o incluso la muerte.

CUANDO ANADA COMBUSTIBLE O VACÍE EL DEPÓSITO

- DETENGA el motor del generador y déjelo enfriar durante al menos 2 minutos antes de quitar el tapón de combustible. Afloje la tapa lentamente para dejar que la presión salga del tanque.
- Llene o vacíe el depósito de combustible a la intemperie.
- NO llene demasiado el tanque. Permita al menos espacio para la expansión del combustible.
- Si se ha derramado combustible, espere a que se evapore antes de arrancar el motor.
- Mantenga la combustible alejada de chispas, llamas abiertas, pilotos, calor y otras fuentes de ignición.
- Compruebe frecuentemente que las líneas de combustible, el tanque, el tapón y los accesorios no estén rotos o tengan fugas. Cámbielos si es necesario.
- NO encienda un cigarrillo o fume.

CUANDO PONGA EN FUNCIONAMIENTO EL EQUIPO

- Compruebe que la bujía, el silenciador, el tapón del depósito de combustible y el filtro de aire están instalados.
- NO arranque el motor sin la bujía instalada.

CUANDO OPERE EL EQUIPO

- NO utilice este producto en el interior de un edificio, cochera, porche, equipo móvil, taller de aplicaciones navales o recinto.
- NO incline el motor o el equipo, de tal manera que la combustible se pueda derramar.
- NO coloque el estrangulador en la posición “**Choke**” (Estrangulamiento) para parar el motor.

CUANDO TRANSPORTE, MOVER O REPARE EL EQUIPO

- Transporte, mover o repare el equipo con el tanque de combustible vacío, o con la válvula para apagar el combustible, apagada (posición OFF).
- NO incline el motor o el equipo, de tal manera que la combustible se pueda derramar.
- Desconecte el cable de la bujía.

CUANDO ALMACENE O GUARDE EL EQUIPO CON COMBUSTIBLE EN EL TANQUE

- Almacene alejado de calderas, estufas, calentadores de agua, secadoras de ropa u otros aparatos electrodomésticos que posean pilotos u otras fuentes de ignición, porque ellos pueden encender los vapores de la combustible.

⚠ **ADVERTENCIA**

- Este generador no cumple la norma 33CFR-183 del cuerpo de guardacostas de EE.UU. y no debe utilizarse en aplicaciones marinas.
- El uso de un generador no homologado por cuerpo de guardacostas de EE.UU. puede provocar lesiones.

Not for Reproduction

⚠ **ADVERTENCIA** Los gases y el calor de escape podrían inflamar los materiales combustibles y las estructuras o dañar el depósito de combustible y provocar incendios, así como lesiones graves o incluso la muerte.
El contacto con la zona del silenciador podría producir quemaduras y lesiones graves.

- NO toque las superficies calientes y EVITE los gases del escape a alta temperatura.
- Permita que el equipo se enfríe antes de tocarlo.
- Deje un espacio mínimo de 1.5 m (5 pies) alrededor del generador, incluida la parte superior.
- Utilizar el motor en un terreno boscoso, con maleza o cubierto de hierba constituye una infracción al Código de recursos públicos de California, a menos que el sistema de escape esté equipado con una pantalla apagachispas, de acuerdo a la definición de la Sección 4442, que se mantenga en buenas condiciones de funcionamiento. En otros estados o jurisdicciones federales puede haber leyes similares en vigor.
  Póngase en contacto con el fabricante, el vendedor o el distribuidor del equipo original para obtener una pantalla apagachispas diseñada para el sistema de escape instalado en este motor.
- Las piezas de recambio deben ser las mismas que las piezas originales y estar instaladas en la misma posición.

⚠ **ADVERTENCIA** El voltaje del generador podría provocar descargas eléctricas o quemaduras, que pueden producir lesiones graves o la muerte.

- Utilice los equipos de transferencia indicados, ideales para el uso deseado, a fin de evitar la retroalimentación, ya que se aísla el generador de las personas que trabajan con el suministro eléctrico.
- Si utiliza el generador como sistema de reserva, notifíquelo a la compañía eléctrica.
- NO toque los alambres pelados o receptáculos.
- NO use un generador con cables eléctricos que estén malgastados, rotos, pelados o dañados de cualquier forma.
- NO opere el generador bajo la lluvia.
- NO maneje el generador o cables eléctricos mientras esté parado en agua, descalzo o cuando las manos y los pies estén mojados.
- NO permita que personas descalificadas o niños operen o sirvan al generador.

⚠ **ADVERTENCIA** Las chispas involuntarias podrían provocar incendios o electrocución que pueden provocar lesiones graves o la muerte.

CUANDO AJUSTE O HAGA REPARACIONES A SU MÁQUINA GENERADOR

- Siempre desconecte el alambre de la bujía y colóquelo donde no pueda entrar en contacto con la bujía.

CUANDO PRUEBE LA BUJÍA DEL MOTOR

- Utilice un comprobador de bujías homologado.
- NO comprueba la chispa sin la bujía instalada.

⚠ **PRECAUCIÓN** Las velocidades de funcionamiento excesivamente altas podrían provocar lesiones leves.
Las velocidades de funcionamiento excesivamente bajas incrementan la carga de trabajo.

- NO intente alterar el resorte, las conexiones y otras partes del regulador para incrementar la velocidad del motor. El generador suministra la frecuencia y el voltaje nominales correctos cuando funciona a una velocidad controlada.
- NO modifique al generador en ninguna forma.

AVISO Si se supera la capacidad de los generadores en vatios/amperios, se podría dañar el generador y/o los dispositivos eléctricos conectados a él.

- NO exceda la capacidad en vatios/amperios del generador. Consulte *Capacidad del generador*.
- Encienda su generador y deje que el motor se estabilice antes de conectar las cargas eléctricas.
- Conecte las cargas eléctricas en la posición de apagado (OFF), luego encienda (ON) para su operación.
- Apague (OFF) las cargas eléctricas y desconéctelas del generador antes de parar el generador.

AVISO Un tratamiento inadecuado de la generador podría dañarla y acortar su vida útil.

- Use el generador solamente con la finalidad para el cual fue diseñado.
- En caso de dudas sobre su uso, diríjase al distribuidor.
- Opere el generador solamente en superficies niveladas.
- NO exponga al generador a una humedad excesiva, polvo, suciedad o vapores corrosivos.
- NO inserte cualquier objeto a través de las ranuras de enfriamiento.
- Si los aparatos conectados se sobre calientan, apáguelos y desconéctelos del generador.
- Apague el generador si:
  -Se pierde la salida eléctrica;
  -El equipo produce chispas, humo o emite llamas;
  -La unidad vibra de una manera excesiva.

Not for Reproduction

Montaje

Su generador requiere de ciertos procedimientos de montaje y solo estará listo para ser utilizado después de haberle suministrado servicio con el combustible y aceite recomendados.
Si usted tiene problemas con el montaje de su generador, por favor llame a la línea de ayuda para generadores al **(800) 743-4115**. Si llamar para la ayuda, tiene por favor el modelo, la revisión y el número de serie de etiqueta de identificación disponible.

Desembalaje del generador

1. Coloque la caja de cartón en una superficie rígida y plana.
2. Abra completamente la caja de cartón cortando cada una de sus esquinas de arriba abajo.
3. Saque todo el contenido de la caja de cartón, a excepción del generador.
4. Mantenga el generador sobre el cartón para instalar el juego de ruedas (si equipado).

AVISO Cerciórese de haber fijado las ruedas y la pata de apoyo (si equipado) antes añadir aceite y combustible.

El generador se entrega con:

- Manual del operario
- Bottella de aceite del motor

Agregar aceite al motor

1. Coloque la generador en una superficie plana y nivelada.
2. Limpie la zona de alrededor del orificio de llenado de aceite y quite el tapón amarillo.
3. Con la ayuda de un embudo (opcional), vierta lentamente el contenido de las dos botellas de aceite por el orificio de llenado hasta la marca Full (**A**) de la varilla de medición.

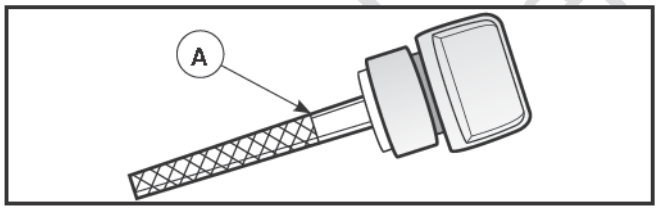

AVISO El tratamiento inadecuado del generador podría dañarlo y acortar su vida productiva.

- NO procure acodar ni empezar el motor antes ha sido atendido a apropiadamente con el aceite recomendado. Esto podría tener como resultado una avería del motor.

4. Vuelva a colocar el tapón y apriételo firmemente.

Agregue combustible

El combustible debe reunir los siguientes requisitos:

- Gasolina sin plomo limpia y nueva.
- Un mínimo de 87 octanos/87 AKI (91 RON). Para uso a gran altitud, consulte *Gran altitud*.
- Se puede usar gasolina con un contenido de hasta 10% de etanol (gasohol).

AVISO El uso de combustibles no aprobados podría dañar el generador y anula la garantía.

- NO utilice gasolina no aprobada, como E15 y E85.
- NO mezcle aceite con gasolina ni modifique el motor para hacerlo funcionar con otros combustibles.

⚠ **ADVERTENCIA** El combustible y sus vapores son extremadamente inflamables y explosivos, lo que podría provocar quemaduras, incendios o explosiones; así como lesiones graves o incluso la muerte.

CUANDO ANADA COMBUSTIBLE

- DETENGA el motor del generador y déjelo enfriar durante al menos 2 minutos antes de quitar el tapón de combustible. Afloje la tapa lentamente para dejar que la presión salga del tanque.
- Llene el depósito de combustible a la intemperie.
- NO llene demasiado el tanque. Permita al menos espacio para la expansión del combustible.
- Si se ha derramado combustible, espere a que se evapore antes de arrancar el motor.
- Mantenga la combustible alejada de chispas, llamas abiertas, pilotos, calor y otras fuentes de ignición.
- Compruebe frecuentemente que las líneas de combustible, el tanque, el tapón y los accesorios no estén rotos o tengan fugas. Cámbielos si es necesario.
- NO encienda un cigarrillo o fume.

Para evitar la formación de carbonilla en el circuito de combustible, siempre que añada combustible, mézclelo con un estabilizador. Consulte *Almacenamiento*.
No todos los combustibles son iguales. Si detecta problemas de arranque o de rendimiento después de utilizar un combustible, pruebe a cambiar de proveedor o de marca. Este motor está certificado para funcionar con gasolina. Su sistema de control de emisiones es EM (Modificaciones del motor).

1. Limpie el área alrededor de la tapa de llenado del combustible, retire la tapa.
2. Añada lentamente gasolina sin plomo (**B**) al tanque de combustible (**C**). Tenga cuidado de que el nivel de combustible no rebase el límite (**D**). Esto permite dejar el espacio adecuado para que el combustible se expanda como se muestra.

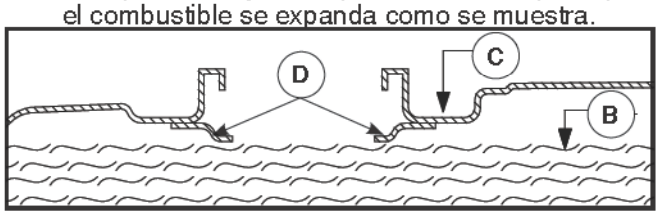

3. Instale la tapa del tanque de combustible y la espera para algún combustible rociado para evaporar.

Not for reproduction

Gran altitud

En altitudes superiores a 1.524 metros (5.000 pies), se deberá utilizar gasolina con un mínimo de 85 octanos / 85 AKI (89 RON). Para seguir cumpliendo la normativa sobre emisiones, es necesario ajustar la unidad para su uso a gran altitud. De no realizarse este ajuste, el rendimiento se reducirá y el consumo de combustible y las emisiones aumentarán. Para obtener más información sobre el ajuste para gran altitud, consulte con un distribuidor cualificado de Briggs & Stratton. No se recomienda utilizar el motor a altitudes inferiores a 762 metros (2.500 pies) con el juego de gran altitud.

Tierra del sistema

El neutro del generador está flotando, lo que significa que el devanado del rotor de CA está aislado del conector de tierra y de las patillas de conexión a tierra en la toma de CA. Las patillas de conexión a tierra en la toma de CA no funcionan en un neutro del generador flotante. Los dispositivos eléctricos, por ejemplo un GFCI, que requieren una patilla de conexión a tierra en la toma de CA, no funcionarán.

Requisitos especiales

Es posible que haya normas u ordenanzas locales y nacionales en materia de seguridad e higiene en el trabajo aplicables al uso del generador. Consulte con un electricista cualificado, un inspector eléctrico o el organismo competente.

Este generador no debe utilizarse en un emplazamiento de obra según se define por NFPA 70-2014 (NEC) sección 590.6.

Conexión al sistema eléctrico de un edificio

Un electricista con licencia vigente debe instalar el conectador indicado para realizar las conexiones de la alimentación de reserva para el sistema eléctrico del edificio. La conexión debe aislar la alimentación del generador de la alimentación de la red pública y debe cumplir con todas las leyes y normas eléctricas vigentes.

⚠ ADVERTENCIA El voltaje del generador podría provocar descargas eléctricas o quemaduras, que pueden producir lesiones graves o la muerte.

- Utilice los equipos de transferencia indicados, ideales para el uso deseado, a fin de evitar la retroalimentación, ya que se aísla el generador de las personas que trabajan con el suministro eléctrico.
- Si utiliza el generador como sistema de reserva, notifíquelo a la compañía eléctrica.
- NO toque los alambres pelados o receptáculos.
- NO use un generador con cables eléctricos que estén malgastados, rotos, pelados o dañados de cualquier forma.
- NO opere el generador bajo la lluvia.
- NO maneje el generador o cables eléctricos mientras esté parado en agua, descalzo o cuando las manos y los pies estén mojados.
- NO permita que personas descalificadas o niños operen o sirvan al generador.

Ubicación del generador portátil

Antes de arrancar el generador portátil, hay dos consideraciones de seguridad que deben atenderse que tienen igual importancia respecto al envenenamiento por monóxido de carbono (CO) y a los incendios.

Ubicación de operación del generador portátil para REDUCIR EL RIESGO DE ENVENENAMIENTO POR MONÓXIDO DE CARBONO

Todo equipo que quema combustible fósil, como un generador portátil, contiene gas monóxido de carbono (CO) en el escape del motor, un gas venenoso que podría matarlo en minutos. NO tiene olor, color ni sabor. Aunque no pueda oler los vapores del escape, podría estar expuesto al gas monóxido de carbono. Lo siguiente debe completarse antes de arrancar el motor del generador portátil:

- En muchos estados, por ley, es necesario que en los hogares se cuente con una alarma de monóxido de carbono (CO) en funcionamiento. Instale/mantenga alarmas de monóxido de carbono de baterías o enchufables con respaldo de batería de acuerdo con las instrucciones del fabricante. Una alarma de CO es un dispositivo electrónico que detecta niveles peligrosos de CO. Cuando hay acumulación de CO, la alarma alerta a los ocupantes con una luz indicadora visual centellante y una alarma. Las alarmas de humo no pueden detectar el gas CO.

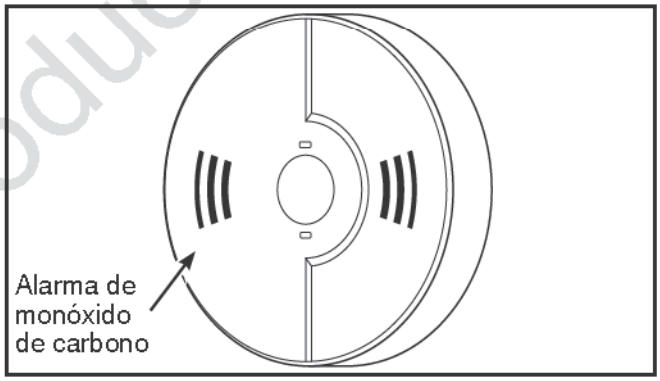

Not for Reproduction

USE AL AIRE LIBRE - EVITE EL ENVENENAMIENTO POR MONÓXIDO DE CARBONO (CO)

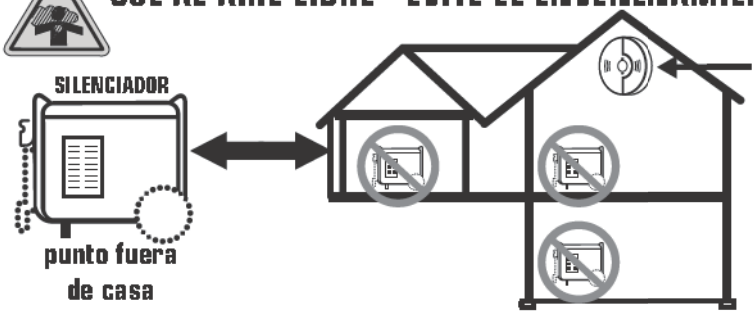

ALARMA(S) DE MONÓXIDO DE CARBONO

Instale alarmas de monóxido de carbono en el interior de su casa. Si no cuenta con detectores de monóxido de carbono, no se dará cuenta que está siendo víctima del envenenamiento por monóxido de carbono, lo que puede generarle la muerte.

- Utilice este producto ÚNICAMENTE a la intemperie, lejos de ventanas, puertas y ventilaciones para reducir el riesgo de que el gas de monóxido de carbono se acumule y entre en los espacios habitados.
- NO utilice este producto dentro de casas, garajes, sótanos, entresuelos, cobertizos o en otros espacios parcialmente cerrados, aún si utiliza ventiladores o deja las puertas y ventanas abiertas para favorecer la ventilación. El monóxido de carbono puede acumularse rápidamente en estos espacios y perdurar ahí durante horas, aun después de que este producto se haya apagado.
- Las casas vecinas puede quedar expuesta a los gases de escape del motor de su generador portátil y esto debe tomarse en cuenta al momento de decidir la ubicación, para que el generador portátil funcione de manera segura.
- SIEMPRE coloque este producto en dirección del viento y dirija el escape del motor en sentido contrario a los espacios habitados.

Si comienza a sentirse mal, mareado o débil cuando use este producto, busque aire puro DE INMEDIATO. Acuda a un médico. Es posible que se haya envenenado con monóxido de carbono.

Ubicación de operación del generador portátil para REDUCIR EL RIESGO DE INCENDIOS

⚠ **ADVERTENCIA** Los gases y el calor de escape podrían inflamar los materiales combustibles y las estructuras o dañar el depósito de combustible y provocar incendios, así como lesiones graves o incluso la muerte.

- El generador portátil debe estar por lo menos a 5 pies (1,5 m) de cualquier estructura, saliente, árbol, ventana, puerta, cualquier abertura en la pared, arbusto o vegetación que tenga más de 12 pulgadas (30,5 cm) de altura.
- NO coloque el generador portátil bajo una plataforma u otro tipo de estructura que pueda limitar el flujo de aire.
- Las alarmas de humo SE DEBEN instalar bajo techo y su mantenimiento se debe realizar en las mismas condiciones, de acuerdo con las instrucciones/ recomendaciones del fabricante. Las alarmas de monóxido de carbono no pueden detectar el humo.
- NO coloque el generador portátil de una manera diferente a la mostrada.

EJEMPLO DE UBICACIÓN PARA REDUCIR EL RIESGO DE INCENDIOS

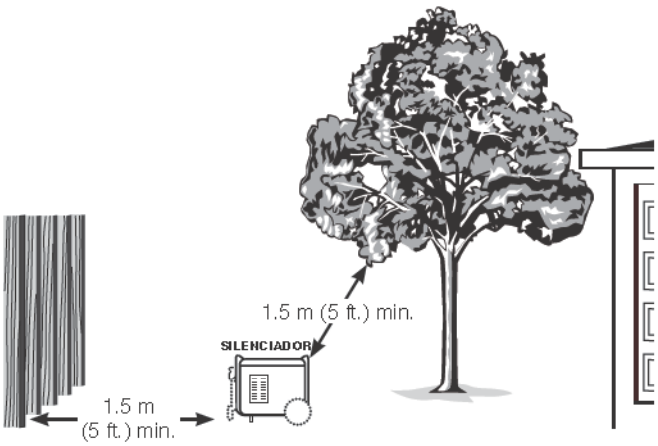

Not for reproduction

Controles y características

Lea este manual del operario y reglas de seguridad antes de poner en marcha su generador. Compare las ilustraciones con su generador, para familiarizarse con la ubicación de los diversos controles y ajustes. Guarde este manual para futuras consultas.

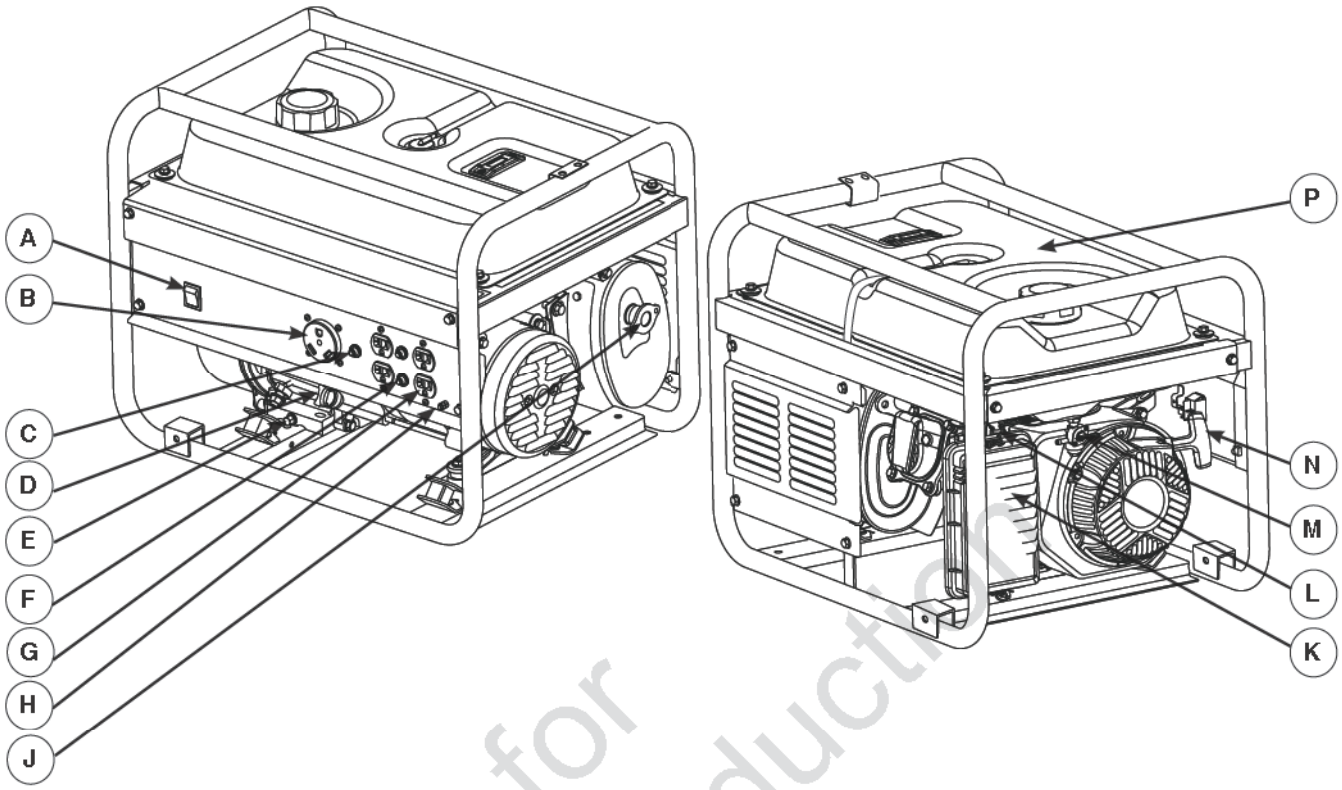

A - Interruptor del Motor — Deberá estar en la posición ON o I (En) para darle arranque al motor. Colóquelo en la posición OFF o O (Apagado) para detener un motor en funcionamiento.

B - Toma de 120 VCA, 30 A para Remolques (3500 Watt Sólo) — Se puede usar para suministrar energía eléctrica para cargas eléctricas de remolque de 120 VCA, 30 A, monofásicas, 60 Hz.

C - Disyuntor Basculante (3500 Watt Sólo) — Un disyuntor basculante que protege el generador contra sobrecargas eléctricas.

D - Tapa del Depósito del Aceite — Llene el motor con aceite aquí.

E - Tapón de Vaciado de Aceite — Permite vaciar el aceite del motor.

F - Tomacorriente Dobles de 120 Voltios AC, 20 Amp — Pueden ser utilizados para suministrar alimentación eléctrica para el funcionamiento de cargas del motor, herramientas, aparatos especiales e iluminación eléctrica de 120 Voltios AC a 20 Amperios, monofásica de 60 Hz.

G - Disyuntores (CA) — Las tomas dobles de 120 V CA y 20 A disponen de disyuntores de rearme por presión que protegen al generador contra sobrecargas eléctricas.

H - Conector de Tierra — Consulte con el organismo responsable de la normativa vigente de conexión a tierra.

J - Silenciador Apagachispas - El silenciador disminuye el ruido del motor y está equipado con una pantalla apagachispas.

K - Depurador de Aire — Filtra el aire de entrada a medida que penetra en el motor.

L - Palanca del Cebador — Usada cuando se está dando arranque a un motor frío.

M - Válvula de Combustible — Permite abrir y cerrar la alimentación de combustible al motor.

N - Culatazo el Principio — Usó para comenzar motor manualmente.

P - Tanque del Combustible — El tanque tiene una capacidad de 3 galones americanos (11.4 l) de gasolina sin contenido de plomo.

No mostrado:

Identificación del Motor — Indica el modelo, tipo y código del motor. Tenga por favor estos prontamente disponible cuándo llamar para la ayuda.

Etiqueta de Identificación (en la parte trasera del panel de control) — Proporciona el modelo, revisión y el número de serie de generador. Tenga por favor estos prontamente disponible cuándo llamar para la ayuda.

Not for Reproduction

Juegos de cordones y enchufes conectores

Utilice únicamente cables prolongadores de alta calidad, bien aislados y conectados a tierra con las tomas del generador. Examine los cables prolongadores antes de cada uso.

Examine los valores nominales de los cables prolongadores antes de utilizarlos. Consulte los manuales del operario de dispositivos a los que se les suministra energía, para conocer las recomendaciones del fabricante.

⚠ ADVERTENCIA Los cables eléctricos dañados o sobrecargados podrían sobrecalentarse y producir arcos y quemaduras, lo que provocaría lesiones graves o incluso la muerte.

- Utilice exclusivamente cables regulados para las cargas aplicadas.
- Respete todas las medidas de seguridad de los cables eléctricos.
- Examine los juegos de cables antes de cada uso.

Toma de 120 VCA, 30 A para remolques (3500 Watt Sólo)

Use un enchufe NEMA TT–30 con esta toma. Conecte un cable para remolque de 3 hilos con capacidad para cargas de 125 VCA a 30 A en este enchufe.

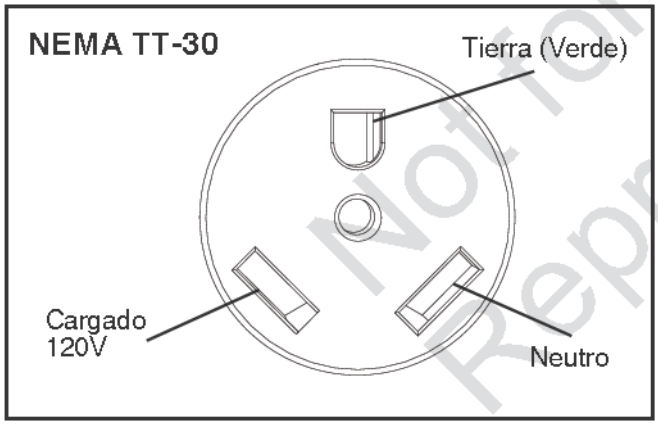

Use esta toma para cargas de remolque de 120 VCA, 60 Hz, monofásicas que requieran un máximo de 3.500 vatios (3,5 kW) de potencia a 29,1 A. Este tomacorriente está protegido por medio de un disyuntor de rearme por presión.

AVISO Las tomas eléctricas pueden marcar un valor nominal mayor que la capacidad de salida del generador.

- NUNCA intente conectar un dispositivo que requiera más amperaje del que el generador o la toma eléctrica pueden suministrar.
- NO sobrecargar el generador. Véase *Capacidad del generador*.

Tomas eléctricas dobles de 120 V CA y 20 A

El generador tiene tres tomas dobles de 120 V y 20 A. Las tomas dobles son protegida contra sobrecargas por medio de disyuntores de rearme por presión.

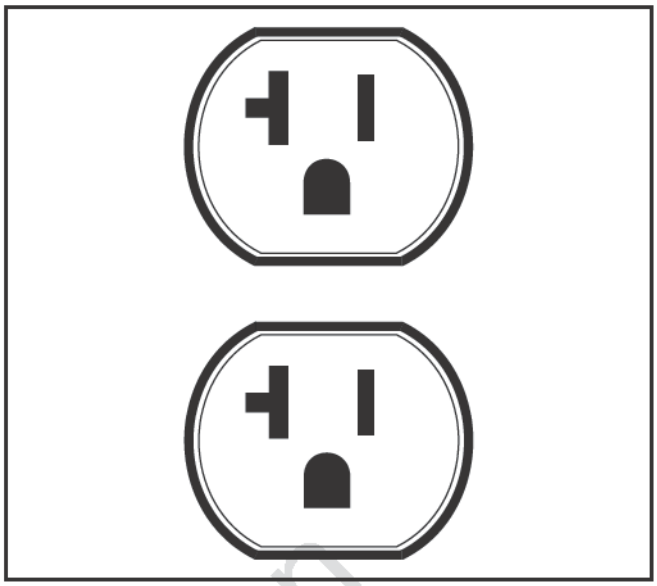

Use cada receptáculo para operar 120 Voltios AC, de fase sencilla, de cargas de 60Hz que requieren hasta 2,400 vatios (2.4 kW) a corrientes de 20 Amps. Use los juegos de cables que son calificados para cargas de 125 Voltios AC, a 20 Amps (o mayores).

Not for Reproduction

Operando

Encienda el motor

Desconecte todas las cargas eléctricas del generador. Use las siguientes instrucciones para encender:

1. Asegúrese de que la unidad está en una superficie plana.

AVISO Si la unidad no se arranca y utiliza en una superficie plana, se pueden producir problemas de arranque y de parada durante el funcionamiento.

2. Gire la válvula del combustible (**A**) a la posición ON (I).

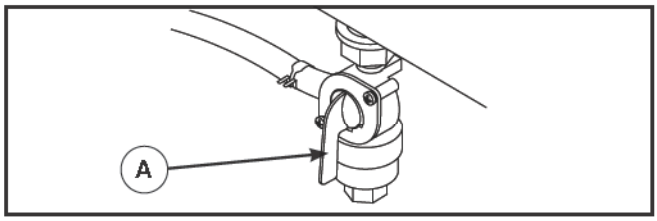

3. Mueva la palanca estranguladora (**B**) hasta la posición CHOKE (Estrangular) ( ).

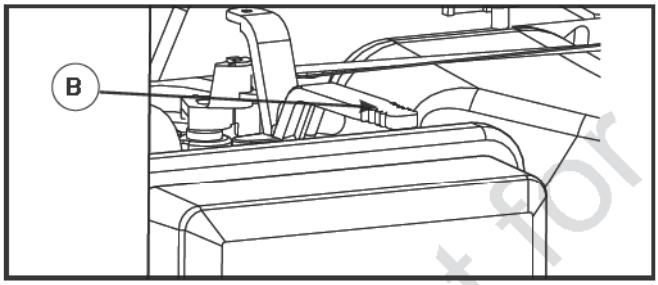

4. Sitúe el interruptor del motor (**C**) en la posición ON (I).

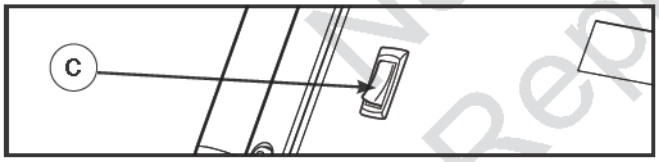

5. Hale la manija de retroceso, en forma suave hasta que sienta resistencia, Luego para arrancar el motor hacer tracción en forma rápida una sola vez.

⚠ ADVERTENCIA El retroceso (repliegue rápido) del cable del arrancador impedirá que el usuario suelte el cable a tiempo y tirará de su mano y brazo hacia el motor, lo que podría provocar fracturas, contusiones o esguinces; así como lesiones graves.

- Cuando arranque el motor, tire lentamente del cable hasta sentir una resistencia y, a continuación, tire rápidamente de él para evitar su retroceso.
- NUNCA arranque o pare el motor cuando haya aparatos eléctricos conectados y en funcionamiento.

- Si el motor arranca, continúe con el paso 7.
- Si el motor no arranca, proceda con el paso 6.

6. Mueva la palanca de choque hasta la posición media y accione dos veces la manija de retroceso.
   - Si el motor no arranca, repita los pasos desde 5 hasta 7.
7. Coloque la palanca de retroceso en la posición de RUN ( ). Si el motor vacila, mueva la palanca de retroceso hasta la posición media hasta que el motor marche suavemente y luego colóquelo en la posición de marcha RUN ( ).

AVISO Si el motor se desborda, coloque la palanca estranguladora en la posición RUN ( ) e intente arrancarlo hasta conseguirlo.

AVISO Si el motor arranca después de tirar tres veces del arrancador pero no sigue funcionando, o si la unidad se para en funcionamiento, asegúrese de que la unidad está en una superficie plana y compruebe que el nivel de aceite del cigüeñal es correcto. La unidad puede equiparse con un dispositivo de protección de bajo nivel de aceite. En caso afirmativo, el nivel del aceite debe ser adecuado para que el motor arranque.

⚠ ADVERTENCIA Los gases y el calor de escape podrían inflamar los materiales combustibles y las estructuras o dañar el depósito de combustible y provocar incendios, así como lesiones graves o incluso la muerte.
El contacto con la zona del silenciador podría producir quemaduras y lesiones graves.

- NO toque las superficies calientes y EVITE los gases del escape a alta temperatura.
- Permita que el equipo se enfríe antes de tocarlo.
- Deje un espacio mínimo de 1.5 m (5 pies) alrededor del generador, incluida la parte superior.
- Utilizar el motor en un terreno boscoso, con maleza o cubierto de hierba constituye una infracción al Código de recursos públicos de California, a menos que el sistema de escape esté equipado con una pantalla apagachispas, de acuerdo a la definición de la Sección 4442, que se mantenga en buenas condiciones de funcionamiento. En otros estados o jurisdicciones federales puede haber leyes similares en vigor.
  Póngase en contacto con el fabricante, el vendedor o el distribuidor del equipo original para obtener una pantalla apagachispas diseñada para el sistema de escape instalado en este motor.
- Las piezas de recambio deben ser las mismas que las piezas originales y estar instaladas en la misma posición.

Not for Reproduction

Conexión de cargas eléctricas

1. Deje que el motor se estabilice y se caliente por dos minutos después del arranque.
2. Enchúfelo y encienda la carga eléctrica deseada (120 V CA, monofásico, 60 Hz.)

AVISO Si conecta aparatos a las tomas de dobles 120 V, hágalo en la secuencia que se muestra a continuación (3500 Watt Sólo).

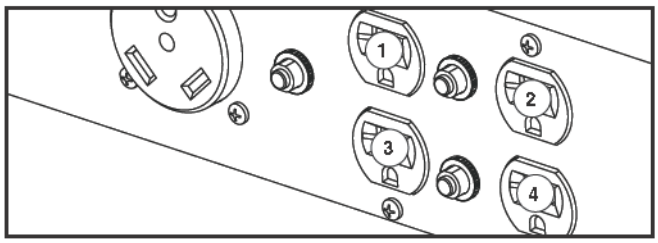

AVISO

- NO conectar cargas de 240 V en las tomas eléctricas.
- NO conectar cargas trifásicas al generador.
- NO conectar cargas de 50 Hz al generador.
- NO SOBRECARGAR EL GENERADOR. Véase *Capacidad del generador*.

AVISO El sobrepasar la capacidad del amperaje y vataje del generador, puede dañar al generador y los aparatos eléctricos conectados al mismo.

- NO sobrecargar el generador. Véase *Capacidad del generador*.
- Encienda su generador y deje que el motor se estabilice antes de conectar las cargas eléctricas.
- Conecte las cargas eléctricas en la posición de apagado (OFF), luego encienda (ON) para su operación.
- Apague (OFF) las cargas eléctricas y desconéctelas del generador antes de parar el generador.

Parada del motor

1. Desconecte todas las cargas eléctricas de los tomacorrientes del panel del generador. Nunca de arranque o detenga el motor con todos los dispositivos eléctricos conectados y encendidos.
2. Deje que el motor funcione sin cargas por algunos minutos para estabilizar las temperaturas internas del motor y el generador.
3. Sitúe el interruptor balancín en la posición OFF (0).

⚠ ADVERTENCIA El combustible y sus vapores son extremadamente inflamables y explosivos, lo que podría provocar quemaduras, incendios o explosiones; así como lesiones graves o incluso la muerte.

- NO coloque el estrangulador en la posición CHOKE (Estrangular) ( ) para parar el motor.

4. Gire la válvula de combustible hasta la posición OFF (0).

Apagado debido a nivel bajo de aceite

Si el nivel de aceite del motor cae por debajo del nivel predeterminado, el interruptor de nivel de aceite detiene el motor. Asegúrese de que la unidad está en una superficie plana y compruebe el nivel de aceite con la varilla.

Si el nivel de aceite está en la marca FULL (Lleno) de la varilla:

1. NO intente volver a arrancar el motor.
2. Póngase en contacto con un distribuidor autorizado de servicio Briggs & Stratton.
3. NO ponga a funcionar el motor sino hasta que se haya corregido el nivel de aceite.

Si el nivel de aceite está por debajo de la marca FULL (Lleno) de la varilla:

1. Añada aceite hasta llegar a la marca FULL (Lleno).
2. Ponga de nuevo en marcha el motor. Si vuelve a pararse, puede que siga existiendo un problema de baja presión de aceite. NO intente volver a arrancar el motor.
3. Póngase en contacto con un distribuidor autorizado de servicio Briggs & Stratton.
4. NO ponga a funcionar el motor sino hasta que se haya corregido el nivel de aceite.

Not for Reproduction

Capacidad del generador

Para asegurarse de que el generador puede suministrar una cantidad suficiente de vatios en funcionamiento y de vatios de arranque para los aparatos que desea dotar de corriente al mismo tiempo, siga estas sencillas instrucciones:

1. Seleccione los aparatos que desea dotar de corriente al mismo tiempo. Consulte la siguiente lista para verificar los vatajes comunes.

Herramienta o electrodoméstico	Vatios en funcionamiento*	Vatios de arranque**
Bombilla - 75 vatios	75	-
Bomba de sumidero	800	1200
Refrigerador/Congelador	800	2000
Bomba de pozo de agua - 1/3 hp	1000	2000
Aire acondicionado de ventana - 10000 BTU	1200	1800
Ventilador de horno - 1/2 hp	800	1300
Horno microondas - 1000 vatios	1000	-
Televisor a color - 42 pulg.	280	-
Computadora personal con monitor de 17 pulg.	800	-
Dispositivo para abrir puertas de garaje - 1/2 HP	480	520

* Los vatajes comunes descritos solo son aproximados. Revise la herramienta o electrodoméstico para el vataje correcto.

** Según Briggs & Stratton 628K, la potencia inicial representa la corriente eléctrica momentánea que el generador puede suministrar a los motores de encendido eléctrico. La potencia inicial no representa la alimentación requerida para suministrar cargas eléctricas continuas. La potencia inicial es la corriente máxima que puede suministrarse momentáneamente al encender un motor, multiplicada por el voltaje nominal del generador.

2. Sume los vatios en funcionamiento. Esta es la cantidad de energía que el generador debe producir para mantener los aparatos funcionando. Vea el siguiente ejemplo:

Ejemplo

Herramienta o electrodoméstico	Vatios de marcha	Vatios de arranque
Aire acondicionado de ventana	1200	1800
Refrigerador	800	2000
Televisor	280	—
Bombilla (75 vatios)	75	—
	2355 vatios totales en funcionamiento	2000 vatios de arranque más altos

Total vatios en funcionamiento = 2355

Vatios de arranque más altos = 2000

Total de los vatios del generador requerido = 4355

3. Calcule la cantidad de vatios de arranque que necesitará. Dado que no todos los motores arrancan al mismo tiempo, el vataje de arranque total puede calcularse sumando solo el aparato con mayor exigencia de vatios de arranque adicionales a los vatios de en funcionamiento totales del paso 2.

Administración de energía

Para administrar la energía del generador, secuencialmente agregue cargas de la siguiente manera:

1. Mientras el generador no está conectado a nada, arranque el motor al aire libre.
2. Conecte la primera carga, preferentemente la carga más grande.
3. Permite que la salida del generador se estabilice (el motor funciona con normalidad y el aparato conectado funciona bien).
4. Conecte y enciende la carga siguiente.
5. Nuevamente, permita que la salida del generador se estabilice.
6. Repita los pasos 4 y 5 para cada carga adicional.

Nunca conecte más cargas que la capacidad del generador. Considere con especial cuidado las cargas de sobretensión en la capacidad del generador.

Not for Reproduction

Mantenimiento

Plan de mantenimiento

Siga los intervalos de horas o de calendario, los que sucedan antes. Si opera en condiciones adversas (señaladas más abajo) es necesario un mantenimiento más frecuente.

Primeras Cinco (5) Horas
• Cambie el aceite del motor
Cada 8 horas o diario
• Limpie los residuos
• Compruebe el nivel de aceite
Cada 50 horas o una vez al año
• Limpie/Sustituya el filtro de aire del motor[1]
Cada 100 horas o una vez al año
• Cambie el aceite del motor[1]
• Servicio a la válvula de combustible
• Servicio a la bujía
• Inspeccione el silenciador y la pantalla apagachispas

1 Servicio más a menudo bajo condiciones de suciedad o polvo.

Recomendaciones generales

El mantenimiento periódico mejorará el rendimiento y prolongará la vida útil del generador. Acuda a un distribuidor autorizado para reparar la unidad.

La garantía del generador no cubre los elementos que hayan sido sujetos al abuso o negligencia del operador. Para recibir el valor completo de la garantía, el operador deberá mantener el generador de la forma descrita en este manual.

Se deberán llevar a cabo algunos ajustes periódicamente para mantener correctamente su generador.

Todos los ajustes de la sección Servicio y Ajustes de este manual deberán ser hechos por lo menos una vez en cada estación. Una bujía nueva y un filtro de aire limpio garantizan una mezcla de combustible-aire adecuada y ayuda a que su motor funcione mejor y tenga una vida útil más prolongada. Cumpla con los requisitos de la tabla *Programa de Mantenimiento* descrita anteriormente.

Control de emisiones

Cualquier establecimiento o individuo especializado en la reparación de motores que no sean de automoción puede encargarse del mantenimiento, la sustitución y la reparación de los dispositivos y sistemas de control de emisiones. No obstante, para realizar la revisión gratuita de control de emisiones, deberá acudir a un distribuidor autorizado por el fabricante. Véase *Garantía de emisiones*.

Mantenimiento del generador

El mantenimiento del generador consiste en conservar la unidad limpia y seca. Opere y almacene la unidad en un ambiente limpio y seco donde no será expuesta al polvo, suciedad, humedad o vapores corrosivos. Las ranuras del aire de enfriamiento del generador no deben estar tapadas con nieve, hojas, o cualquier otro material extraños.

AVISO No utilice agua u otros líquidos para limpiar el generador. Los líquidos pueden penetrar en el circuito de combustible del motor y provocar pérdidas de rendimiento o fallos. Asimismo, si penetran líquidos en el generador a través de las ranuras del aire de refrigeración, parte del líquido puede permanecer en los huecos y rendijas del aislamiento del devanado del rotor y del estator. El líquido y la acumulación de suciedad en los devanados internos del generador pueden reducir la resistencia del aislamiento.

Limpieza

Limpie a diario, o antes de cada uso, los residuos acumulados en el generador. Mantenga limpias las conexiones, los muelles y los mandos. Limpie todo resto de combustible de la zona que rodea al silenciador y de detrás del mismo. Inspeccione las ranuras para aire de enfriamiento y la apertura del generador. Estas aperturas deberán mantenerse limpias y despejadas.

Mantenga limpios los componentes del generador para reducir el riesgo de sobrecalentamiento e ignición de los residuos acumulados.

- Utilice un trapo húmedo para limpiar las superficies exteriores.

AVISO Un tratamiento inadecuado de la generador podría dañarla y acortar su vida útil.

- NO exponga al generador a una humedad excesiva, polvo, suciedad o vapores corrosivos.
- NO inserte cualquier objeto a través de las ranuras de enfriamiento.

- Puede usar un cepillo de cerdas suaves para retirar la suciedad endurecida, aceite, etc.
- Puede usar una máquina aspiradora para eliminar suciedad y residuos sueltos.

Not for Reproduction

Mantenimiento de la válvula de combustible

La válvula de combustible está equipada con un recipiente para sedimentos, un filtro, y una junta tórica que deben limpiarse.

1. Sitúe la válvula de combustible en la posición OFF (0).
2. Extraiga el recipiente para sedimentos (**A**) de la válvula de combustible. Retire la junta tórica (**B**) y el filtro de la válvula (**C**).

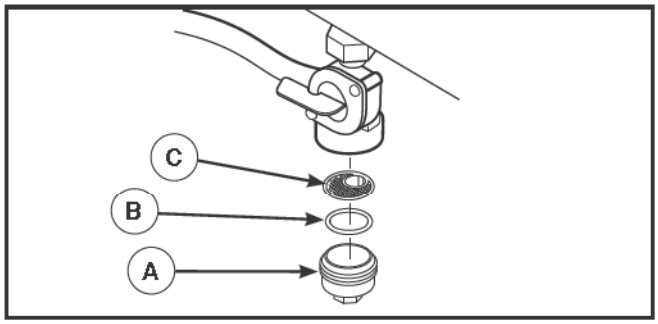

3. Lave el recipiente para sedimentos, la junta tórica y el filtro con disolvente no inflamable. Séquelos perfectamente.
4. Sitúe el filtro y la junta tórica en la válvula de combustible. Instale el recipiente para sedimentos y apriételo firmemente.
5. Sitúe la válvula de combustible en la posición ON (I) y compruebe si hay fugas. En caso afirmativo, sustituya la válvula de combustible.

Mantenimiento del motor

⚠ ADVERTENCIA Las chispas involuntarias podrían provocar incendios o electrocución que pueden provocar lesiones graves o la muerte.

CUANDO AJUSTE O HAGA REPARACIONES A SU MÁQUINA GENERADOR

- Siempre desconecte el alambre de la bujía y colóquelo donde no pueda entrar en contacto con la bujía.

CUANDO PRUEBE LA BUJÍA DEL MOTOR

- Utilice un comprobador de bujías homologado.
- NO comprueba la chispa sin la bujía instalada.

Aceite

Recomendaciones sobre el aceite

Para obtener el mejor rendimiento, recomendamos utilizar aceites certificados con garantía Briggs & Stratton. También se pueden utilizar otros aceites detergentes de alta calidad con clasificación de servicio SF, SG, SH, SJ o superior. NO utilice aditivos especiales.

Las temperaturas exteriores determinan la viscosidad adecuada del aceite para el motor. Utilice el cuadro para seleccionar la mejor viscosidad para el intervalo de temperatura exterior previsto.

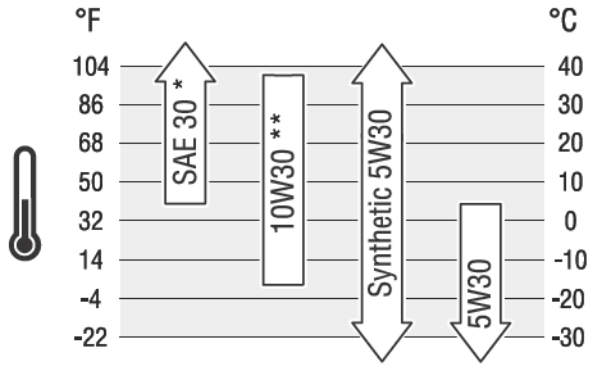

* Por debajo de 4 °C (40 °F), el uso de aceite SAE 30 provocará dificultades de arranque.

** Por encima de 27 °C (80 °F) el uso de aceite 10W30 puede aumentar el consumo de aceite. Compruebe el nivel de aceite con mayor frecuencia.

Comprobación del nivel de aceite

Compruebe el nivel de aceite antes de cada uso o cada 8 horas de funcionamiento, como mínimo. Rellene si es necesario.

1. Coloque el generador sobre una superficie nivelada.
2. Retire la varilla de medición y limpie la varilla de medición. Instale el varilla de medición. Quite y verifique nivel del aceite.

AVISO NO enrosque la varilla de nivel de aceite cuando la inserte para comprobar el nivel de aceite.

3. Compruebe que el aceite hasta la marca lleno (**D**) de la varilla de medición. Instale el varilla de medición, apriete firmemente.

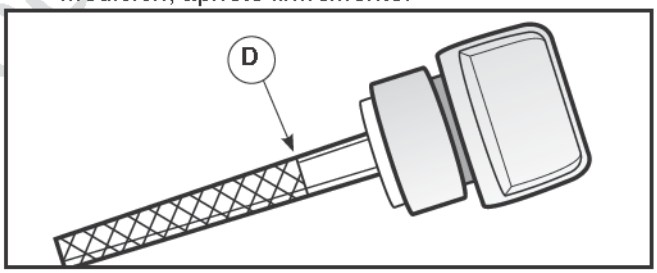

Adición de aceite del motor

1. Coloque el generador sobre una superficie nivelada.
2. Compruebe el nivel de aceite tal como se indica en la sección *Comprobación del nivel de aceite*.
3. Si es necesario, vierta lentamente aceite por el orificio de llenado hasta la marca lleno de la varilla de medición. NO llene excesivamente.

AVISO El llenado de aceite en exceso podría impedir el arranque del motor o provocar dificultades de arranque.

- NO llene en exceso.
- Si el nivel de aceite está por encima de la marca FULL (LLENO) de la varilla, vacíe aceite para reducir el nivel hasta la marca FULL (LLENO) de la varilla.

4. Instale el varilla de medición, apriete firmemente.

Not for Reproduction

Cambio de aceite del motor

Si está utilizando su generador bajo condiciones de extrema suciedad o polvo, o en un clima demasiado caliente, haga el cambio de aceite más frecuentemente.

⚠ **PRECAUCIÓN** Evite el contacto prolongado o repetido de piel con aceite usado de motor.

- El aceite usado del motor ha sido mostrado al cancer de la piel de la causa en ciertos animales del laboratorio.
- Completamente lavado expuso áreas con el jabón y el agua.

MANTENER FUERA DEL ALCANCE DE LOS NIÑOS. NO CONTAMINE. CONSERVE LOS RECURSOS. DEPOSITE EL ACEITE USADO EN UN PUNTO DE RECOGIDA.

Cambie el aceite cuando el motor siga estando caliente después de haber funcionado:

1. Asegúrese de que la unidad esté en una superficie plana.
2. Desconecte el cable de la bujía de esta y colóquelo donde no pueda entrar en contacto con la bujía.
3. Limpie la zona de alrededor del tapón de vaciado de aceite (**A**), situado en la base del motor, al otro lado del carburador.

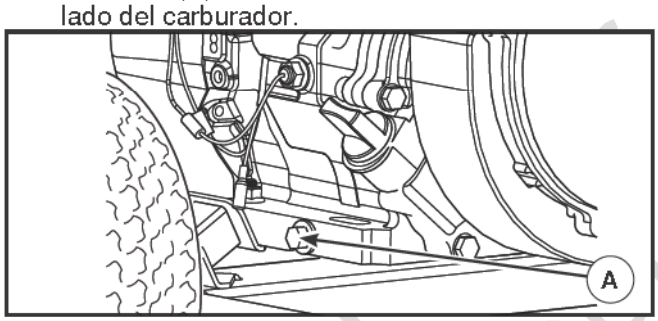

4. Quite el tapón de llenado de aceite y vacíe todo el aceite en un recipiente adecuado.
5. Vuelva a colocar el tapón de vaciado y apriételo bien. Quite la varilla de nivel de aceite.
6. Vierta lentamente unos 0.6 litros (20 oz) de aceite por el orificio. Deposite el aceite recomendado hasta la marca lleno de la varilla de medición.
7. Limpie la varilla de medición cada vez nivel del aceite se verifica. NO añada aceite en exceso.
8. Instale la varilla de medición, apriete firmemente.
9. Limpie los residuos de aceite.

Servicio del depurador de aire

Si se utiliza con un filtro de aire sucio, el motor no funcionará correctamente y puede sufrir daños. Límpielo o reemplácelo más a menudo si la unidad funciona bajo condiciones de suciedad o polvo excesivo.

Para dar servicio al filtro de aire, siga los pasos que se detallan a continuación:

1. Abra las portezuelas (**B**) que sujetan la cubierta (**C**).

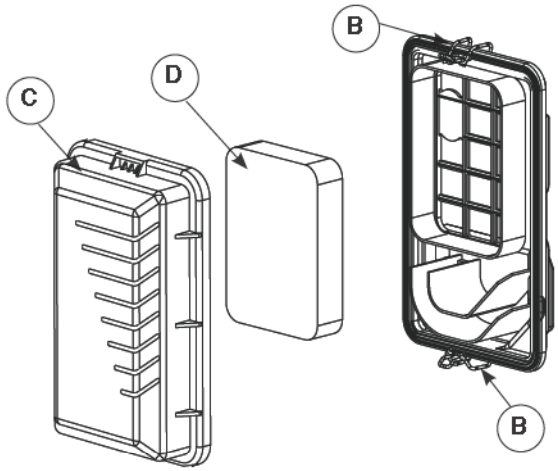

2. Retire la cubierta y el filtro de aire de espuma (**D**).
3. Lave el filtro de aire de espuma con detergente líquido y agua. Exprima el filtro de aire de espuma con un paño limpio.
4. Sature el filtro de aire de espuma con aceite para motor limpio. Para retirar el exceso de aceite de motor, exprima el filtro de aire de espuma con un paño limpio.
5. Vuelva a instalar el filtro de aire de espuma limpio o nuevo.
6. Vuelva a instalar la cubierta del filtro de aire y vuelva a cerrar las portezuelas.

Servicio del bujía

Cambie la bujía ayudará a su motor a arrancar más fácilmente y funcionar mejor.

1. Limpie la zona de alrededor de la bujía.
2. Retire e inspeccione la bujía.
3. Cambie la bujía si los electrodos están picados o quemados o si la porcelana está agrietada. Utilice la bujías de repuesto recomendada. Consulte *Especificaciones*.
4. Compruebe la separación del electrodo con un calibrador de alambre y ajuste el espacio de la bujía a la medida recomendada si fuera necesario (véase *Especificaciones*).

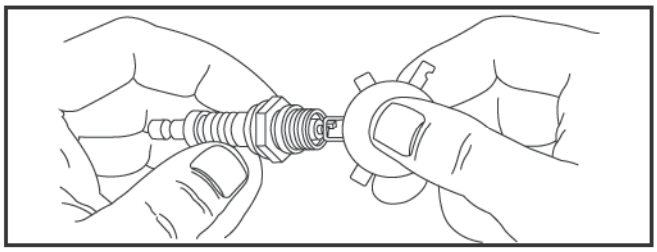

5. Instale la bujía y apriete firmemente.

Reproduction

Inspeccione el silenciador y la pantalla apagachispas

El silenciador de escape del motor tiene una pantalla antichispas. Inspeccione el silenciador por si presenta fisuras, corrosión u otros daños. Revise la pantalla antichispas en busca de daños u obstrucciones de carbón. Limpie si se encuentra una obstrucción de carbón o reemplácelo si está dañado. Si debe reemplazar alguna pieza, utilice solo repuestos originales.

⚠ **ADVERTENCIA** Los gases y el calor de escape podrían inflamar los materiales combustibles y las estructuras o dañar el depósito de combustible y provocar incendios, así como lesiones graves o incluso la muerte.
El contacto con la zona del silenciador podría producir quemaduras y lesiones graves.

- NO toque las superficies calientes y EVITE los gases del escape a alta temperatura.
- Permita que el equipo se enfríe antes de tocarlo.
- Deje un espacio mínimo de 1.5 m (5 pies) alrededor del generador, incluida la parte superior.
- Utilizar el motor en un terreno boscoso, con maleza o cubierto de hierba constituye una infracción al Código de recursos públicos de California, a menos que el sistema de escape esté equipado con una pantalla apagachispas, de acuerdo a la definición de la Sección 4442, que se mantenga en buenas condiciones de funcionamiento. En otros estados o jurisdicciones federales puede haber leyes similares en vigor.
  Póngase en contacto con el fabricante, el vendedor o el distribuidor del equipo original para obtener una pantalla apagachispas diseñada para el sistema de escape instalado en este motor.
- Las piezas de recambio deben ser las mismas que las piezas originales y estar instaladas en la misma posición.

Limpie e inspeccione la pantalla antichispas como sigue:

1. Permita que el motor se enfríe completamente antes de darle servicio al eliminador de chispas.
2. Retire los dos tornillos (**A**) que sujetan la placa de cubierta (**B**) que sujeta los extremos de eliminador de chispas (**C**) al mofle (**D**).

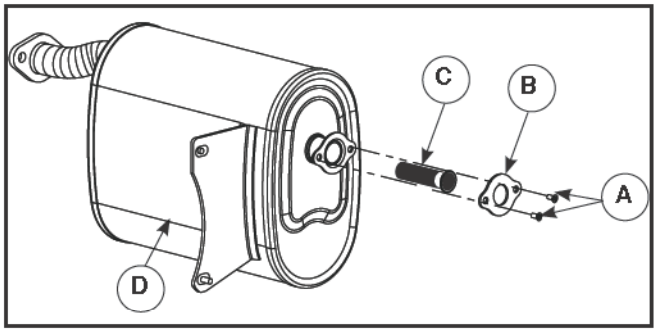

3. Retire la pantalla del eliminador de chispas.
4. Retire cuidadosamente los depósitos de carbón del eliminador de chispas con un cepillo de alambre.
5. Reemplace el eliminador de chispas si está dañado.
6. Coloque el eliminador de chispas en el mofle e instale la placa de cubierta con los dos tornillos.

Not for Reproduction

Almacenamiento

El generador deberá ser encendido al menos una vez cada siete días y deberá dejarlo funcionar al menos durante 30 minutos. Si no puede hacer esto y debe almacenar la unidad por más de 30 días, siga las siguientes instrucciones para preparar su unidad para almacenamiento.

Generador

1. Limpie el generador como está descrito en *Limpieza* en la sección *Mantenimiento*.
2. Revise que las ranuras para el aire de enfriamiento y las aperturas del generador se encuentren abiertas y despejadas.

Almacenamiento para periodos prolongados

El combustible puede haberse echado a perder si se ha almacenado por más de 30 días. El combustible echado a perder provoca la formación de residuos ácidos y de carbonilla en el sistema de combustible y en los componentes básicos del carburador. Para mantener el combustible en buen estado, use Briggs & Stratton® Advanced Formula Fuel Treatment & Stabilizer, disponible donde sea que se vendan piezas de servicio originales de Briggs & Stratton.

No es necesario vaciar el motor de gasolina si se añade estabilizador de combustible conforme a las instrucciones. Ponga en funcionamiento el motor durante 2 minutos para que el estabilizador circule por todo el sistema de combustible antes de almacenarlo.

⚠ **ADVERTENCIA** El combustible y sus vapores son extremadamente inflamables y explosivos, lo que podría provocar quemaduras, incendios o explosiones; así como lesiones graves o incluso la muerte.

CUANDO ALMACENE O GUARDE EL EQUIPO CON COMBUSTIBLE EN EL TANQUE

- Almacene alejado de calderas, estufas, calentadores de agua, secadoras de ropa u otros aparatos electrodomésticos que posean pilotos u otras fuentes de ignición, porque ellos pueden encender los vapores de la combustible.

CUANDO VACÍE EL DEPÓSITO

- DETENGA el motor del generador y déjelo enfriar durante al menos 2 minutos antes de quitar el tapón de combustible. Afloje la tapa lentamente para dejar que la presión salga del tanque.
- Vacíe el depósito de combustible a la intemperie.
- Mantenga la combustible alejada de chispas, llamas abiertas, pilotos, calor y otras fuentes de ignición.
- Compruebe frecuentemente que las líneas de combustible, el tanque, el tapón y los accesorios no estén rotos o tengan fugas. Cámbielos si es necesario.
- NO encienda un cigarrillo o fume.

Si no se ha añadido un estabilizador de combustible a la gasolina, deberá vaciar completamente el motor utilizando un contenedor homologado. Deje funcionar el motor hasta que se agote el combustible. Se recomienda utilizar un estabilizador de combustible en el contenedor de almacenamiento para mantener la gasolina en buen estado.

Cambio de aceite

Con el motor todavía caliente, drene el aceite de la caja del cigüeñal. Vuelva a llenarlo con el grado de aceite recomendado. Vea *Cambio de aceite del motor* en *Mantenimiento del motor*.

Otras sugerencias para el almacenamiento

1. NO guarde combustible de una temporada a otra a menos que lo haya tratado como se indica en la sección *Almacenamiento Para Periodos Prolongados*.
2. Reemplace la caneca de gasolina si comienza a oxidarse. El óxido y/o la suciedad en la gasolina le causará problemas.
3. Cubra su unidad con una cubierta de protección adecuada que no retenga humedad.

⚠ **ADVERTENCIA** Las fundas para almacenamiento podrían provocar incendios y producir lesiones graves o incluso la muerte.

- NO coloque una cubierta encima de un generador caliente.
- Deje que la unidad se enfríe lo suficientemente antes de que le coloque la cubierta.

4. Almacene la unidad en un área limpia y seca.

Not for Reproduction

Resolución de problemas

Problemo	Causa	Accion
El motor está funcionando pero no existe salida de AC disponsible.	1. El interruptor automático de circuito está abierto.	1. Reposicione el interruptor.
	2. Conexión mal o defectuosa del juego de cables.	2. Revise y repare.
	3. El dispositivo conectado está dañado.	3. Conecte otro dispositivo que esté buenas condiciones.
	4. Avería en el generador.	4. Contacte el distribuidor de servicio autorizado.
El motor funciona bien sin carga pero "funciona mal" cuando se le contectan cargas.	1. Corto circuito en una de las cargas conectadas.	1. Desconecte la carga eléctrica en corto.
	2. El generador está sobrecarga.	2. Vea *Capacidad del generador*.
	3. Velocidad del motor es muy lenta.	3. Contacte el distribuidor de servicio autorizado.
	4. Circuito del generador en corto.	4. Contacte el distribuidor de servicio autorizado.
	5. Filtro de combustible obstruido o sucio.	5. Limpie o cambie el filtro de combustible.
El motor no se enciende, se enciende y funciona mal o se apaga en pleno funcionamiento.	1. Interruptor balancín del motor poscioando en OFF (0).	1. Coloque del interruptor balancín del motor en posición ON (I).
	2. Válvula del combustible en posición OFF (0).	2. Gire la válvula del combustible a la posición ON (I).
	3. Nivel de aceite insuficiente.	3. Llene el cárter hasta el nivel correcto o sitúe el generador en una superficie plana.
	4. Depurador de aire sucio.	4. Limpie o reemplace el depurador de aire.
	5. Filtro de combustible obstruido o sucio.	5. Limpie o cambie el filtro de combustible.
	6. Sin gasolina.	6. Llénelo con combustible fresco.
	7. Gasolina vieja.	7. Drene el tanque de gasolina; llénelo con combustible fresco.
	8. El cable de la bujía no está en malas la bujía.	8. Conecte el cable a la bujía.
	9. Bujía defectuosa.	9. Reemplace la bujía.
	10. Agua en la gasolina.	10. Drene el tanque de gasolina; llénelo con combustible fresco.
	11. Sobrecebado.	11. Abra por completo el cebador y haga girar el motor.
	12. Mezcla de combustible excesivamente rica.	12. Contacte el distribuidor de servicio autorizado.
	13. La válvula de entrada está atascada está cerrada.	13. Contacte el distribuidor de servicio autorizado.
	14. El motor ha perdido compresión.	14. Contacte el distribuidor de servicio autorizado.
Al motor le hace falta potencia.	1. La carga es muy alta.	1. Vea *Capacidad del generador*.
	2. Filtro de aire sucio.	2. Reemplace el filtro de aire.
	3. Filtro de combustible obstruido o sucio.	3. Limpie o cambie el filtro de combustible.
El motor "no funciona continuamente" o se detiene.	1. Carburador con mezcla de aire-combustible muy rica o muy pobre.	1. Contacte el distribuidor de servicio autorizado.
	2. Filtro de combustible obstruido o sucio.	2. Limpie o cambie el filtro de combustible.

PÓLIZA DE GARANTÍA DE LOS PRODUCTOS BRIGGS & STRATTON Enero de 2014

Garantía limitada

Briggs & Stratton garantiza que, durante el periodo de garantía que se especifica a continuación, reparará o reemplazará, sin cargo, cualquier parte con defectos causados por los materiales, la mano de obra o ambos. Los costos de transporte para el producto enviado para reparaciones o reemplazo bajo esta garantía deben ser cubiertos por el comprador. Esta garantía es válida para y está sujeta a los periodos de tiempo y a las condiciones indicadas a continuación. Para obtener servicio bajo esta garantía, localice al concesionario de servicio autorizado más cercano en nuestro mapa localizador en www.briggsandstratton.com. El comprador debe contactar al concesionario de servicio autorizado y después debe poner el producto a disposición del concesionario de servicio autorizado para someterlo a inspecciones y pruebas.

No existe otra garantía expresa. Las garantías implícitas, incluyendo las de comerciabilidad y aptitud para un propósito particular, están limitadas al periodo de garantía que se indica a continuación, o en la medida permitida por la ley. Se excluyen las responsabilidades por daños incidentales o consecuentales en la medida en la que tal exclusión esté permitida por la ley. Algunos estados o países no permiten limitaciones en cuanto a la duración de una garantía implícita, y algunos estados o países no permiten la exclusión o limitación de daños incidentales o consecuentales, por lo que la limitación y la exclusión anteriores pueden no aplicar para usted. Esta garantía le da derechos legales específicos, y es posible que también tenga otros derechos que varían de estado a estado o de país a país.**

PERIODO DE GARANTÍA

Uso para consumo	Uso comercial
24 meses ▲	Ninguno

▲ Después de 12 meses, la garantía únicamente cubre las partes. La batería (si está equipada), está cubierta pro 3 meses para uso para consumo, sin uso comercial.

** En Australia - Nuestros productos vienen con garantías que no pueden excluirse de acuerdo con la Ley Australiana para Consumidores. Usted tiene derecho a recibir un reemplazo o reembolso si ocurre una falla mayor y a recibir una compensación por cualquier otro daño o pérdida razonablemente predecible. También tiene derecho a que los productos se reemplacen o se reparen si los productos no cuentan con una calidad aceptable y si la falla no contribuye a una falla mayor. Para obtener servicio bajo la garantía, localice a su concesionario de servicio autorizado más cercano en nuestro mapa localizador de concesionarios en BRIGGSandSTRATTON.COM, o llamando al 1300 274 447, o por correo o por correo electrónico a salesenquires@briggsandstratton.com.au, Briggs & Stratton Australia Pty Ltd, 1 Moorebank Avenue, NSW, Australia, 2170.

El periodo de garantía comienza en la fecha de la compra por parte del primer minorista o consumidor comercial. "Uso por parte de un consumidor" se refiere al uso personal en un hogar residencial por parte de un consumidor minorista. "Uso comercial" se refiere a cualquier otro uso, incluyendo su uso con fines comerciales, para la generación de ganancias o para la renta. Cuando un producto ha sido objeto de uso comercial, será considerado a partir de ese momento como un producto para uso comercial para los efectos de esta garantía.

Conserve su comprobante de compra. Si no proporciona un comprobante de la fecha de compra original al momento de solicitar servicio bajo la garantía, se considerará la fecha de fabricación del producto para determinar el periodo de garantía. No se requiere registrar el producto para obtener servicio bajo garantía para los productos de Briggs & Stratton.

ACERCA DE SU GARANTÍA

El servicio bajo garantía está disponible únicamente en los concesionarios de servicio autorizados Briggs & Stratton. La mayoría de las reparaciones bajo garantía se manejan de forma rutinaria, pero, en ocasiones, las solicitudes de servicio bajo garantía pueden no ser apropiadas. Esta garantía cubre únicamente defectos causados por materiales o mano de obra. No cubre daños causados por un uso inapropiado o por abuso, reparaciones o mantenimiento inadecuados, desgaste normal o por el uso de combustibles en malas condiciones o no aprobados.

Uso inapropiado y abuso - El uso planificado y adecuado de este producto se describe en el Manual del operario. Usar el producto en una forma no descrita en el Manual del operario o usar el producto después de que se haya dañado no estará cubierto bajo esta garantía. La cobertura de la garantía tampoco se otorgará si el número de serie del producto se ha retirado o si el producto se ha alterado o modificado de cualquier forma, o si el producto presenta evidencias de abuso, como daños por impacto o daños por corrosión causada por agua o productos químicos.

Reparación o mantenimiento inadecuados - Este producto debe recibir mantenimiento de acuerdo con los procedimientos y calendarios proporcionados en el Manual del operario, y debe recibir servicio o reparaciones usando partes genuinas Briggs & Stratton o equivalentes. Los daños causados por falta de mantenimiento o por el uso de partes no originales no están cubiertos bajo esta garantía.

Desgaste normal - Como la mayoría de los dispositivos mecánicos, su unidad está sujeta a desgaste, incluso cuando se le da un mantenimiento apropiado. Esta garantía no cubre reparaciones cuando el uso normal ha agotado la vida útil de una parte o del equipo. Los elementos que requieren mantenimiento o que están sujetos a desgaste, como los filtros, correas, hojas de corte y almohadillas de frenos (excepto las almohadillas de frenado del motor) no están cubiertos por la garantía debido únicamente a sus características de desgaste, a menos que los daños hayan sido causados por defectos en los materiales o la mano de obra.

Combustible en malas condiciones o no aprobado - Para que funcione correctamente, este producto requiere combustible fresco que cumpla con los criterios especificados en el Manual del operario. Los daños al motor o al equipo causados por combustible en malas condiciones o por el uso de combustibles no aprobados (como mezclas de etanol E15 o E85) no están cubiertos por la garantía.

Otras exclusiones - Esta garantía excluye los daños causados por accidentes, abuso, modificaciones, alteraciones, servicio inapropiado, congelación o deterioro causado por productos químicos. También se excluyen los aditamentos o accesorios que no se empacaron originalmente con el producto. No hay cobertura de garantía para los equipos utilizados como fuente primaria de alimentación en lugar del suministro eléctrico o para los equipos usados en aplicaciones de soporte vital. Esta garantía no incluye equipos o motores usados, reacondicionados, de segunda mano o utilizados para demostraciones. Esta garantía también excluye fallas causadas por actos fortuitos y otros eventos de fuerza mayor más allá del control del fabricante.

Not for Reproduction

80007708ES (Rev. A)

Not for
Reproduction

Generador portátil

Especificaciones del producto

Modelo 030666

Vataje* . . . . . 2,500 Vatios
Vataje que Empieza** . . . . . 3,500 Vatios
Corriente valorada de Carga de C.A.:
a 120 Voltios . . . . . 20.8 Amperios
Frecuencia Nominal. . . . . 60 Hz at 3600 rpm
Fase . . . . . Monofásica
Desplazamiento . . . . . 196 cc (11.96 cu. in.)
Bujía Separación . . . . . 0.76 mm (0.030 in.)
Capacidad de Gasolina. . . . . 11.4 Litros (3.0 galones)
Capacidad de Aceite . . . . . 0.6 Litros (20 Onzas)

Modelo 030667

Vataje* . . . . . 3,500 Vatios
Vataje que Empieza** . . . . . 5,250 Vatios
Corriente valorada de Carga de C.A.:
a 120 Voltios . . . . . 21.9 Amperios
Frecuencia Nominal. . . . . 60 Hz at 3600 rpm
Fase . . . . . Monofásica
Desplazamiento . . . . . 196 cc (11.96 cu. in.)
Bujía Separación . . . . . 0.76 mm (0.030 in.)
Capacidad de Gasolina. . . . . 11.4 Litros (3.0 galones)
Capacidad de Aceite . . . . . 0.6 Litros (20 Onzas)

Servicio común despide

Depurador de aire 704927
Bujía 704948
Botella de aceite de motor . . . . . 100005 o 100028
Botella de aceite sintético 100074
Estabilizador de combustible . . . . . 100120 o 100117
Apagachispas 704846

Not for Reproduction

Potencia nominal: El valor nominal neto de par de torsión de cada modelo de motor a gasolina está indicado en una etiqueta conforme al código J1940, Procedimiento de valoración de potencia y par de torsión para motores pequeños, de la Sociedad de Ingenieros de Automoción (Society of Automotive Engineers, SAE) y se ajusta conforme al código SAE J1349. Los valores netos de par de torsión se calculan a 3600 RPM y se toman con el escape y el filtro de aire instalados. Dada la amplia variedad de condiciones en las que se colocan, es posible que el motor a gasolina no desarrolle el par de torsión neto nominal cuando se usa en determinados equipos eléctricos. Esta diferencia se debe a una variedad de factores, entre otros: la variedad de limitaciones de aplicación, condiciones ambientales de uso (temperatura, humedad, altitud) y variaciones entre motores. Debido a limitaciones de fabricación y capacidad, Briggs & Stratton puede sustituir un motor de un par de torsión nominal mayor por este motor.

* Generador está certificado conforme a la norma C22.2 N.º 100-14 (motores y generadores) de la Asociación Canadiense de Normas (Canadian Standards Association, CSA.

** según Briggs & Stratton 628K

Briggs & Stratton Corporation
P.O. Box 702
Milwaukee, Wisconsin, 53201-0702 U.S.A.

(800) 743-4115

PowerBoss®

Génératrice mobile

Manuel d'utilisation

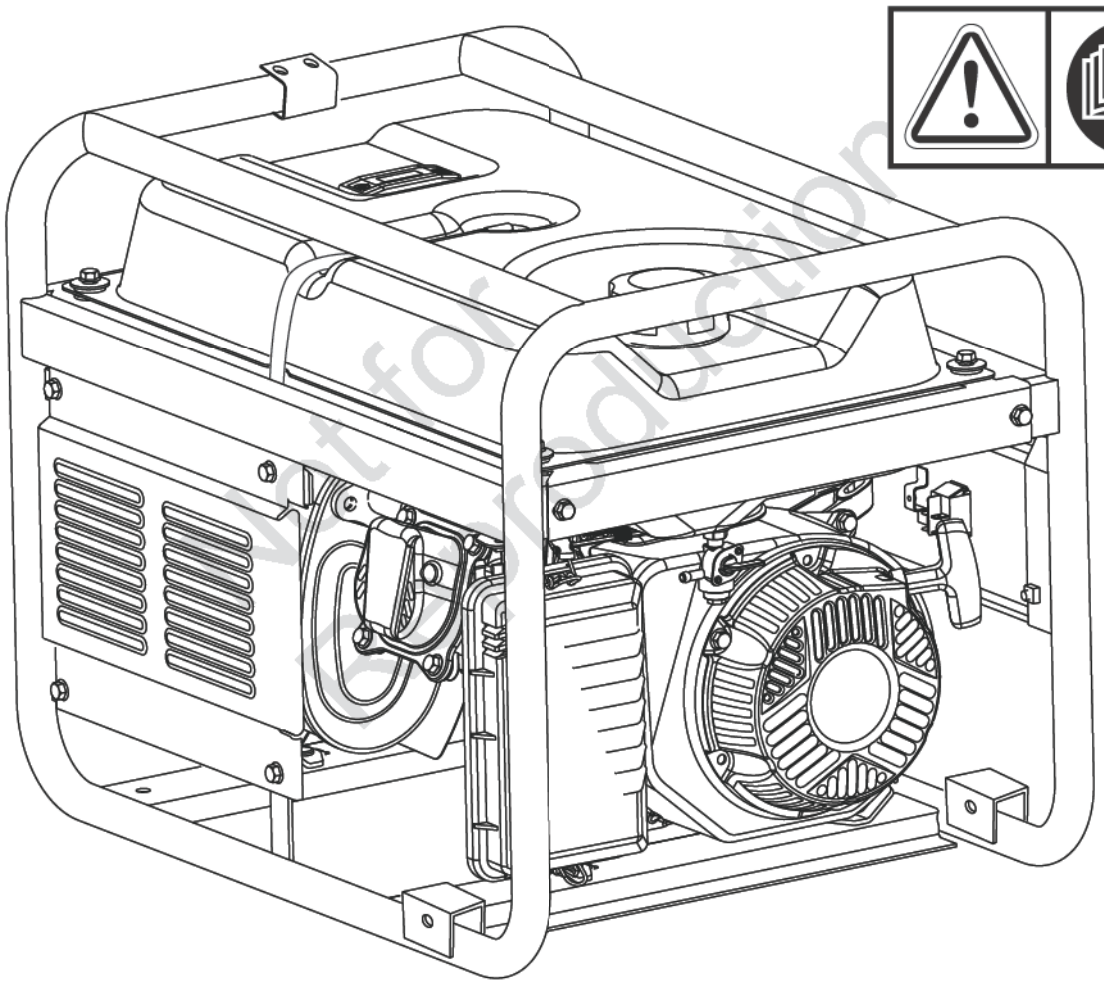

Not for reproduction

Le générateur a été certifié conformément à la norme C22.2 No. 100-14 de CSA (l'Association canadienne de normalisation), Moteurs et générateurs.

BRIGGS & STRATTON CORPORATION
MILWAUKEE, WISCONSIN, ÉTATS-UNIS.

Merci d'avoir acheté cette génératrice de qualité PowerBoss® . Nous sommes heureux que vous ayez placé votre confiance dans la marque PowerBoss. Si vous respectez les directives d'utilisation et d'entretien du présent manuel, vous pourrez vous fier à votre système durant de nombreuses années.

Ce manuel contient des renseignements sur la sécurité pour vous informer des dangers et des risques associés aux produits de génératrice ainsi que de la façon de les éviter. Cette génératrice a été conçue uniquement pour alimenter les circuits d'éclairage compatibles, les appareils électroménagers, les outils et les moteurs et pour aucune autre utilisation. Il est important de bien lire et de comprendre entièrement ces directives avant de tenter de démarrer ou d'utiliser cet équipement. **Conservez ces instructions d'origine pour vous y référer ultérieurement.**

Cette génératrice exige un assemblage final avant utilisation. Consultez les directives sur les procédures d'assemblage finales de la section *Assemblage* de ce manuel. Suivez la totalité des instructions.

Comment nous joindre

Vous n'aurez jamais à chercher bien loin pour trouver un centre de support et service Briggs & Stratton pour votre génératrice. Consultez les Pages Jaunes. Il y a plus de 30 000 concessionnaires agréés Briggs & Stratton, partout dans le monde, qui fournissent des services de qualité. Vous pouvez également communiquer avec le service à la clientèle de Briggs & Stratton en téléphonant sans frais au **1-800-743-4115** ou en visitant notre site Web à www.powerboss-equipment.com.

Génératrice

Numéro de modèle _____

Révision _____

Numéro de série _____

Date d'achat _____

Moteur

Numéro de modèle _____

Numéro de type _____

Numéro de série _____

Not for Reproduction

Table des matières

Sécurité de l'opérateur 3
Assemblage 8
Fonctions et commandes 11
Opération 13
Entretien 15
Dépannage 20
Garantie 21
Caractéristiques du produit 22
Pièces d'entretien courant 22

Copyright © 2017. Briggs & Stratton Corporation
Milwaukee, WI, États-Unis Tous droits réservés.
POWERBOSS est une marque déposée de
Briggs & Stratton Corporation

Sécurité de l'opérateur

Étiquettes de sécurité

Les étiquettes de sécurité de la génératrice ci-dessous et sur la page suivante sont apposées sur votre génératrice mobile pour attirer l'attention sur les risques potentiels pour la sécurité.

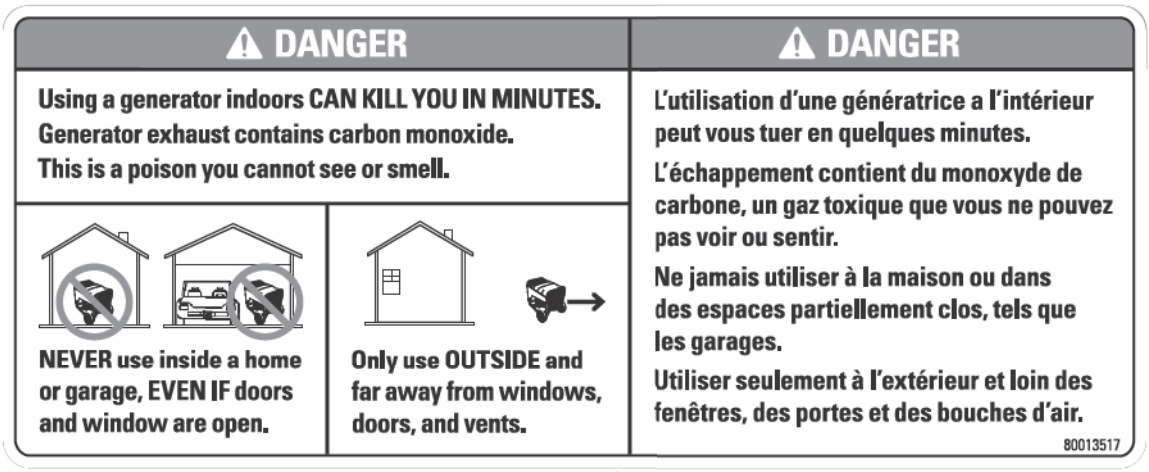

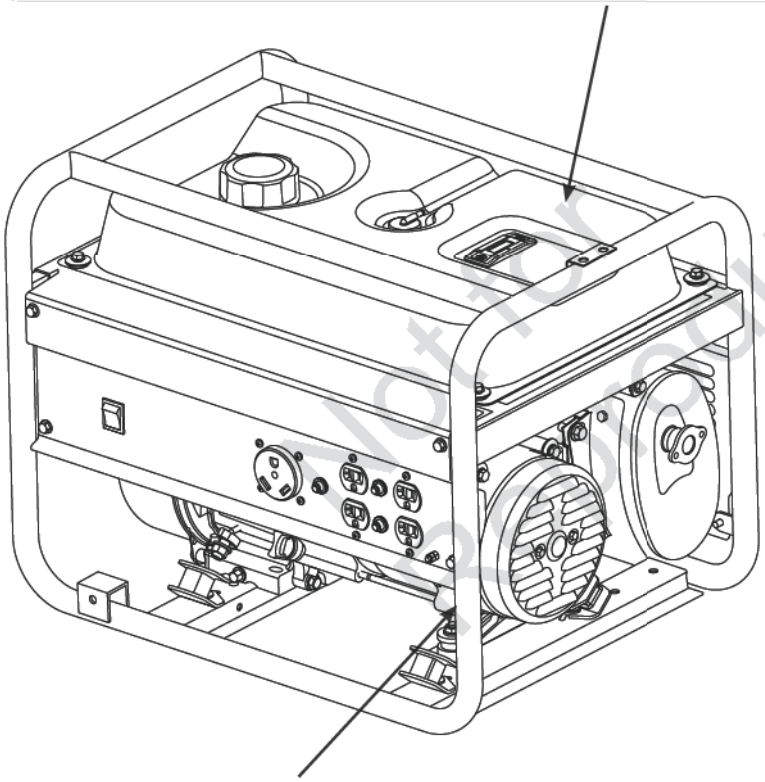

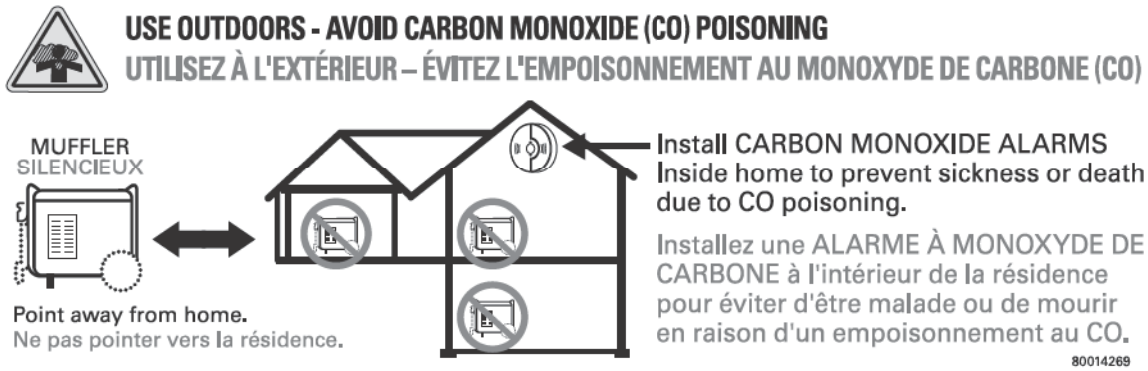

Not for reproduction

⚠ WARNING ⚠ AVERTISSEMENT

Failure to follow warnings, instructions and operator's manual could result in death or serious injury.

Ne pas respecter les avertissements, les instructions et le manuel de l'utilisateur peut entraîner des blessures graves ou la mort.

Fuel is flammable which could cause burns resulting in death or serious injury.

- Turn engine off and let it cool at least 2 minutes before refueling.
- Do not fill fuel above bottom lip.
- Never add fuel to a hot or running generator.

Le carburant est inflammable et peut causer des brûlures risquant d'entraîner la mort ou des blessures graves.

- Éteignez le moteur et laissez-le refroidir pendant au moins 2 minutes avant de remettre de l'essence.
- Le niveau d'essence ne doit pas dépasser la lèvre inférieure.
- Ne jamais ajouter d'essence dans une génératrice chaude ou en fonction.

Generator could cause electrical shock.

- Do not run indoors to avoid wet conditions.
- Do not run in rain or wet weather.
- Transfer switch must be used when connecting to a home's electrical system.

La génératrice peut causer une décharge électrique.

- Ne pas faire fonctionner à l'intérieur dans le but d'éviter les conditions au mouillé.
- Ne pas faire fonctionner sous la pluie ou un temps pluvieux.
- Le commutateur converteur doit être utilisé lors du branchement à un système électrique d'une résidence.

Hot exhaust gases could cause fires. Keep at least 5 ft. (1.5m) clearance from any combustibles or structures, including overhead.

Les gaz d'échappement peuvent causer des incendies. Gardez au moins un dégagement de 1,5 m (5 pi) de tout combustible ou structure, incluant les plafonds.

80013518

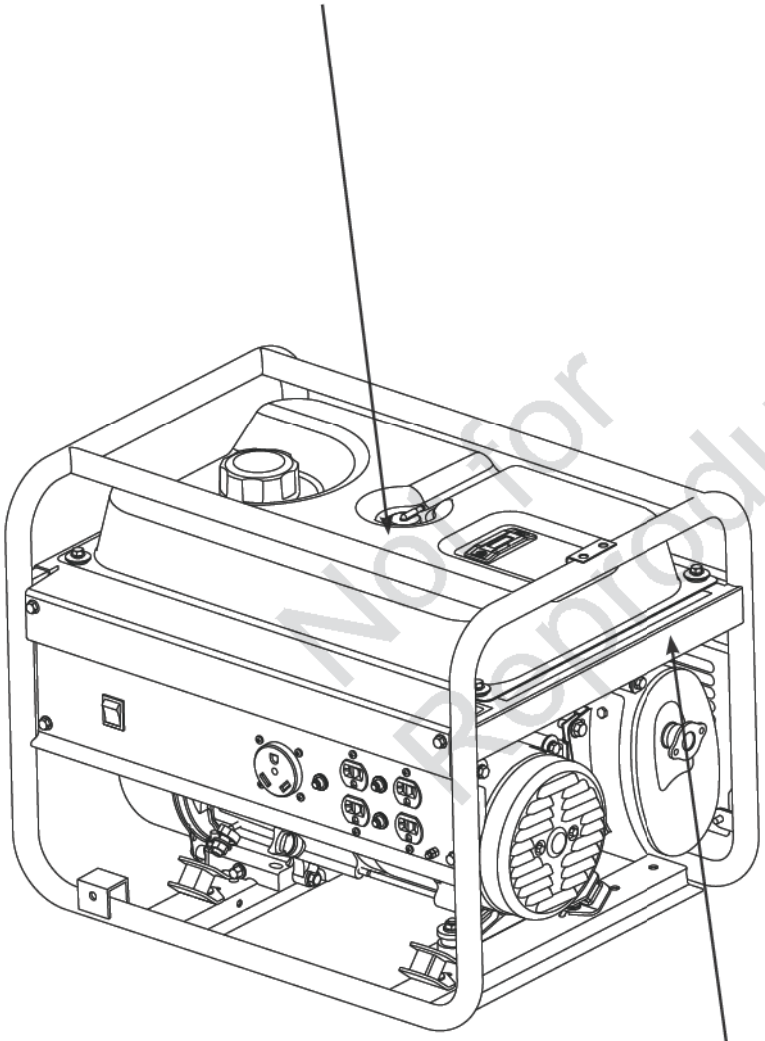

Not for Reproduction

⚠ WARNING		⚠ AVERTISSEMENT
Muffler could cause burns resulting in serious injury. • Do not touch hot parts. • Avoid hot exhaust gases.		La zone autour du pot d'échappement pourrait être chaude et causer des brûlures. • Ne touchez pas aux parties chaudes. • Évitez les gaz d'échappement chauds.

Description de l'équipement

Lisez bien ce manuel et familiarisez-vous avec votre génératrice. Sachez à quoi elle peut servir, ses limites et les dangers qui y sont associés.

La génératrice est entraînée par moteur, à champ tournant, produisant du courant alternatif (C.A.). Elle a été conçue pour alimenter les circuits d'éclairage compatibles, les appareils électroménagers, les outils et les moteurs. Le champ tournant de la génératrice qui tourne à environ 3 600 t/mn est mû par un moteur à cylindre unique.

AVIS L'application de charges supérieures à la capacité de tension/intensité de la génératrice peut endommager celle-ci et/ou les appareils électriques qui sont branchés dessus.

- NE DÉPASSEZ PAS la capacité en Watts/Ampères de la génératrice. Consultez la rubrique *Capacité de la génératrice*.

Nous nous sommes efforcés de fournir dans ce document des informations exactes et à jour. Toutefois, le fabricant se réserve le droit de changer, de modifier ou encore d'améliorer la génératrice et cette documentation en tout temps, et ce, sans préavis.

Le dispositif antipollution de cette génératrice répond aux normes établies par l'agence Environmental Protection Agency et le California Air Resources Board.

Ce système d'allumage par étincelle de véhicule est conforme á la norme NMB-002 du Canada.

Informations importantes de sécurité

Le fabriquant ne peut anticiper toutes les circonstances potentielles pouvant comporter un danger. Par conséquent, les avertissements figurant au présent manuel, ainsi que les plaques et les décalques apposés sur l'unité, ne sauraient englober l'ensemble des possibilités. Si vous utilisez une procédure, une méthode de travail ou une technique d'opération non spécifiquement recommandée par le fabricant, vous devez vous assurer qu'elle ne compromet ni votre sécurité, ni celle des autres. Vous devez également vous assurer que la procédure, la méthode de travail ou la technique d'opération que vous choisissez ne rende pas la génératrice dangereuse.

Renseignements et symboles de sécurité

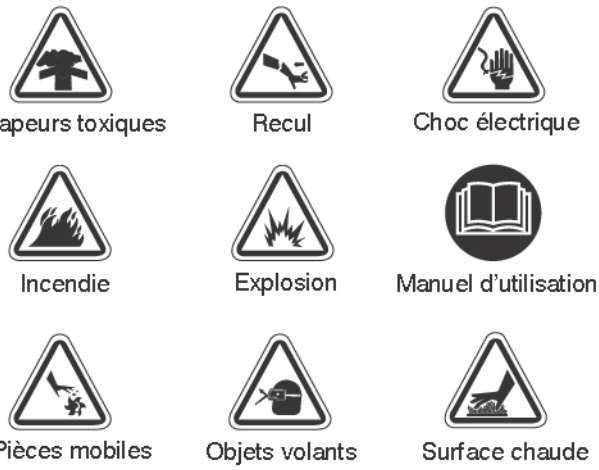

⚠ Le symbole d'alerte de sécurité indique un risque de blessure corporelle possible. Un mot-indicateur (DANGER, AVERTISSEMENT ou MISE EN GARDE) est utilisé avec le symbole d'alerte pour indiquer le niveau ou la gravité du danger. Un symbole de sécurité peut être utilisé pour représenter le type de danger. Le mot signal *AVIS* indique de l'information considérée comme importante mais n'impliquant aucun danger particulier.

⚠ **DANGER** indique un danger qui, s'il n'est pas évité, *causera* la mort ou des blessures sérieuses.

⚠ **AVERTISSEMENT** indique un danger qui, si non évité, pourrait causer la mort ou des blessures sérieuses.

⚠ **MISE EN GARDE** indique un danger qui, s'il n'est pas évité, *pourrait* causer des blessures mineures ou modérées.

AVIS indique de l'information considérée comme importante mais n'impliquant aucun danger particulier.

⚠ **AVERTISSEMENT** Les gaz d'échappement du moteur de cet appareil contient des produits chimiques reconnus dans l'état de Californie comme étant cause de cancer, d'anomalies congénitales ou d'autres effets néfastes sur la fonction de reproduction.

⚠ **AVERTISSEMENT** Certains composants de cet équipement et de ses accessoires contiennent des produits chimiques reconnus dans l'état de Californie comme étant cause de cancer, d'anomalies congénitales ou d'autres effets néfastes sur la fonction de reproduction. Lavez-vous les mains après la manipulation.

Not for Reproduction

⚠ **AVERTISSEMENT** RISQUE DE GAZ TOXIQUE.

Les gaz d'échappement contiennent du monoxyde de carbone, un gaz toxique pouvant provoquer la mort en quelques minutes. Il s'agit d'un gaz que vous NE pouvez NI voir, NI sentir, NI goûter. Même si vous ne sentez pas de vapeurs d'échappement, vous pourriez quand même être exposé(e) au gaz de monoxyde de carbone.

- Ne faites fonctionner cette machine qu'à l'extérieur et loin des fenêtres, portes, et évents afin de réduire le risque que le gaz de monoxyde de carbone ne s'accumule et ne soit potentiellement aspiré vers des espaces occupés.
- Installez et assurez l'entretien d'avertisseurs de monoxyde de carbone fonctionnant à piles ou alimentés par câble avec batterie de secours selon les directives du fabricant. Les détecteurs de fumée ne détectent pas le monoxyde de carbone.
- NE FAITES PAS FONCTIONNER ce produit à l'intérieur des maisons, garages, sous-sol, vides sanitaires, ou autres espaces partiellement clos, même si des ventilateurs sont utilisés ou des portes et fenêtres sont laissées ouvertes pour la ventilation. Le monoxyde de carbone peut s'accumuler rapidement dans ces espaces et peut y rester pendant des heures, même après l'arrêt de l'appareil.
- Installez TOUJOURS ce produit sous le vent et dirigez l'échappement du moteur à l'opposé des espaces occupés.

Si vous commencez à vous sentir mal, étourdi(e), ou faible en utilisant ce produit, sortez au grand air IMMÉDIATEMENT. Consultez un médecin. Vous pourriez être intoxiqué(e) par le monoxyde de carbone.

⚠ **AVERTISSEMENT** Le recul du câble de démarreur (rétractation rapide) a pour effet de tirer la main et le bras en direction du moteur plus rapidement qu'il n'est possible de le lâcher, ce qui pourrait provoquer des fêlures, fractures osseuses, des contusions ou des entorses entraînant de graves lésions.

- Lors du démarrage du moteur, tirez lentement sur le câble jusqu'à ce que vous sentiez une résistance et tirez alors rapidement afin d'éviter un effet de recul.
- Ne démarrez ni n'arrêtez JAMAIS le moteur lorsque des appareils électriques sont branchés dessus et en fonctionnement.

⚠ **AVERTISSEMENT** Le carburant et ses vapeurs sont extrêmement inflammables et explosifs et pourraient causer des brûlures, un incendie ou une explosion susceptibles d'entraîner des blessures graves, voire la mort.

LORS DE L'AJOUT OU DE LA VIDANGE DE L'ESSENCE

- Éteignez la génératrice et laissez-la refroidir pendant au moins 2 minutes avant de retirer le bouchon à essence. Desserrez lentement le bouchon pour libérer la pression présente à l'intérieur du réservoir.
- Remplissez ou vidangez le réservoir d'essence à l'extérieur.
- NE remplissez PAS trop le réservoir. Laissez de l'espace pour l'expansion de l'essence.
- Si le carburant se renverse, attendez jusqu'à ce qu'il soit évaporé avant de mettre en marche le moteur.
- Conservez le carburant loin des étincelles, des flammes nues, des veilleuses, de la chaleur et autres sources d'allumage.
- Contrôlez que les durites, le réservoir, le bouchon et les raccords de carburant ne présentent ni fissures ni fuites. Remplacez si nécessaire.
- N'allumez PAS de cigarette ou NE fumez PAS.

LORS DU DÉMARRAGE DE L'ÉQUIPEMENT

- Assurez-vous que la bougie d'allumage, le silencieux, le bouchon à essence et le filtre à air soient en place.
- Ne cherchez pas à mettre le moteur en marche quand la bougie est retirée.

LORS DU FONCTIONNEMENT DE L'ÉQUIPEMENT

- NE FAITES PAS fonctionner ce produit à l'intérieur d'un bâtiment, d'un abri-garage, d'un porche, d'un matériel roulant, de matériel maritime ou d'un espace clos.
- NE penchez PAS le moteur ou l'équipement à un angle où l'essence peut se déverser.
- N'arrêtez PAS le moteur en plaçant le levier d'étrangleur à la position CHOKE (|↖|).

LORS DU TRANSPORT, DU DÉPLACEMENT OU DE LA RÉPARATION DE L'ÉQUIPEMENT

- Le réservoir d'essence doit être VIDE ou le robinet d'arrêt d'essence doit être en position fermée OFF (0) pendant le transport, le déplacement ou la réparation.
- NE penchez PAS le moteur ou l'équipement à un angle où l'essence peut se déverser.
- Débranchez le fil de la bougie.

LORS DE L'ENTREPOSAGE DE L'ESSENCE OU DE L'ÉQUIPEMENT AVEC DE L'ESSENCE DANS LE RÉSERVOIR

- Entreposez loin des fournaises, poêles, chauffe-eau, sécheuses ou autres appareils électroménagers munis d'une veilleuse ou d'une source d'allumage, car ils pourraient enflammer les vapeurs d'essence.

⚠ **AVERTISSEMENT**

- Cette génératrice ne répond pas aux exigences de la Réglementation de la garde côtière américaine 33CFR-183 et ne doit pas être utilisée pour les applications marines.
- Le défaut d'utilisation d'une génératrice appropriée approuvée par la garde côtière américaine pourrait entraîner de graves légions, voire la mort.

Unauthorized Reproduction

⚠ **AVERTISSEMENT** L'utilisation d'une rallonge peut causer un choc électrique et des brûlures pouvant entraîner la mort ou des blessures graves.

- Utilisez l'équipement de transfert homologué, convenant à l'utilisation prévue, pour empêcher le retour en isolant la génératrice des employés du service public de distribution d'électricité.
- Veuillez aviser votre fournisseur d'électricité lorsque vous utilisez votre génératrice comme alimentation de secours.
- Ne touchez pas aux fils dénudés ou aux prises.
- N'utilisez PAS la génératrice avec des rallonges électriques usées, effilochées, dénudées ou autrement endommagées.
- N'utilisez PAS la génératrice sous la pluie ou lors de temps pluvieux.
- NE manipulez PAS la génératrice ou les rallonges électriques les pieds dans l'eau ou les pieds nus ou lorsque les mains ou les pieds sont mouillés.
- NE laissez PAS les personnes non qualifiées ou les enfants utiliser ou entretenir la génératrice.

⚠ **AVERTISSEMENT** Les gaz d'échappement chauds pourraient enflammer les produits combustibles, les structures ou endommager le réservoir d'essence en provoquant un feu, et entraîner la mort ou de graves lésions.Tout contact avec la zone du silencieux peut causer des brûlures risquant de provoquer des blessures graves.

- NE touchez PAS aux pièces chaudes et ÉVITEZ le contact avec les gaz d'échappement.
- Laissez l'équipement refroidir avant d'y toucher.
- Laissez un dégagement d'au moins 1,5 m (5 pi.) tout autour de la génératrice, y compris au-dessus.
- L'utilisation ou le fonctionnement du moteur sur des terrains forestiers, broussailleux ou herbeux constituent une violation de la Section 4442 du Code des ressources publiques de Californie, à moins que le système d'échappement ne soit équipé d'un pare-étincelles, comme le définit la Section 4442, maintenu en bon état de marche. D'autres provinces ou juridictions fédérales peuvent avoir des lois similaires.

  Communiquez avec le fabriquant, le détaillant ou le revendeur d'origine de l'appareil pour obtenir un pare-étincelles conçu pour le système d'échappement installé sur ce moteur.
- Les pièces de rechange doivent être identiques aux pièces d'origine et être installées dans la même position.

⚠ **AVERTISSEMENT** Une production involontaire d'étincelles peut provoquer un feu ou un choc électrique entraînant la mort ou de graves lésions.

LORS DU RÉGLAGE OU DES RÉPARATIONS DE VOTRE GÉNÉRATRICE

- Débranchez le fil de la bougie et placez-le à un endroit où il ne peut entrer en contact avec la bougie.

LORS DE TESTS D'ALLUMAGE DU MOTEUR

- Utilisez un vérificateur de bougies d'allumage approuvé.
- NE VÉRIFIEZ PAS l'allumage lorsque la bougie d'allumage est enlevée.

⚠ **AVERTISSEMENT** Le démarreur et les autres pièces rotatives peuvent happer les mains, des cheveux, des vêtements ou des accessoires et entraîner des blessures graves.

- N'utilisez JAMAIS la génératrice sans bâti ou couvercles protecteurs.
- NE portez PAS de vêtements amples, de bijoux ou autres accessoires qui peuvent se prendre dans le démarreur ou d'autres pièces rotatives.
- Attachez les cheveux longs et enlevez les bijoux.

⚠ **MISE EN GARDE** Des vitesses de fonctionnement excessives peuvent causer des blessures mineures.

Un régime nettement insuffisant impose une lourde charge.

- N'ALTÉREZ PAS le ressort du régulateur, la tringlerie ou toute autre pièce pour augmenter le régime du moteur. La génératrice fournit une fréquence et une tension appropriées lorsque la vitesse du moteur est régulée.
- NE modifiez PAS la génératrice, de quelque manière que ce soit.

AVIS L'application de charges supérieures à la capacité de tension/intensité de la génératrice peut endommager celle-ci et/ou les appareils électriques qui sont branchés dessus.

- NE DÉPASSEZ PAS la capacité en Watts/Ampères de la génératrice. Consultez la rubrique *Capacité de la génératrice*.
- Démarrez la génératrice et laissez le moteur se stabiliser avant de connecter des charges électriques.
- Connectez les charges électriques lorsqu'elles sont en position OFF, puis placez-les en position ON pour l'utilisation.
- Placez les charges électriques en position OFF et déconnectez-les de la génératrice avant d'arrêter la génératrice.

AVIS Le traitement inadéquat de la génératrice peut l'endommager et réduire sa durée de vie utile.

- N'utilisez la génératrice que pour les usages pour lesquels elle est conçue.
- Si vous avez des questions à propos de l'utilisation prévue de cet appareil, consultez votre détaillant ou communiquez avec votre centre de service local.
- Utilisez la génératrice exclusivement sur une surface horizontale.
- N'exposez PAS la génératrice à de l'humidité excessive, à la poussière, aux saletés ou aux vapeurs corrosives.
- N'insérez AUCUN objet dans les fentes de refroidissement.
- Si les appareils branchés surchauffent, éteignez-les et déconnectez-les de la génératrice.
- Éteignez la génératrice si :
  - -il y a perte de puissance de sortie;
  - -l'équipement produit des étincelles, de la fumée ou des flammes;
  - -l'appareil vibre de façon excessive;

Not for Reproduction

Assemblage

Votre génératrice est prête à être utilisée après que vous l'ayez correctement remplie de l'huile et de l'essence recommandées.

Si vous avez des problèmes avec l'assemblage de votre génératrice, appelez le service d'assistance au **(800) 743-4115.** Si vous demandez de l'aide, préparez le modèle, la révision et le numéro de série indiqués sur l'étiquette d'identification. Consultez *Caractéristiques et commandes de la génératrice* pour l'emplacement de l'étiquette d'identification.

Déballage de la génératrice

1. Placez la boîte sur une surface plane rigide.
2. Enlevez tous les composants de la boîte d'expédition à l'exception de la génératrice.
3. Ouvrez complètement la boîte en coupant chaque coin de haut en bas.
4. Laissez la génératrice sur la boîte d'expédition afin d'installer les roues.

La génératrice est livrée avec les éléments suivants :

- Manuel d'utilisation
- Bidon d'huile moteur

AVIS Veillez à immobiliser les roues et le pied support (le cas échéant) avant d'ajouter l'huile et le carburant.

Ajoutez de l'huile moteur

1. Placez la génératrice sur une surface plane.
2. Nettoyez la surface autour de l'orifice de remplissage d'huile et enlevez le bouchon jaune de remplissage d'huile avec la jauge d'huile.
3. À l'aide d'un entonnoir pour huile (optionnel), versez lentement le contenu des deux bouteilles d'huile fournies dans l'orifice de remplissage jusqu'au repère maximum (FULL) (**A**) sur la jauge d'huile.

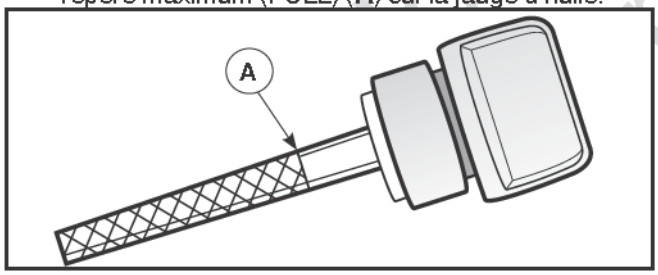

AVIS Le traitement inadéquat de la génératrice peut l'endommager et réduire sa durée de vie utile.

- NE tentez PAS de démarrer le moteur sans qu'il ait été rempli correctement avec l'huile recommandée. Cela risquerait d'entraîner un bris de moteur.

4. Remettez en place le bouchon de remplissage/la jauge d'huile et serrez-les solidement.

Ajoutez du carburant

Le carburant doit répondre à ces exigences :

- Essence sans plomb, propre et récemment achetée.
- Au minimum 87 octanes/87 AKI (91 RON). Utilisation à des altitudes élevées, Consultez *Haute altitude*.
- Une essence avec jusqu'à 10 % d'éthanol (essence-alcool) est acceptable.

AVIS L'utilisation de carburants non approuvés pourrait endommager la génératrice et annuler la garantie.

- N'UTILISEZ PAS d'essence non approuvée telle que E15 et E85.
- NE MÉLANGEZ PAS l'huile avec l'essence et ne modifiez pas le moteur afin qu'il fonctionne avec d'autres types de carburant.

Au moment d'ajouter de l'essence, mélangez-la avec un stabilisateur d'essence afin de protéger le circuit d'alimentation contre la formation de dépôts de gomme. Consultez *Entreposage*. Tous les carburants ne sont pas identiques. Si vous rencontrez des problèmes de démarrage ou de performance après avoir utilisé une essence, changez de fournisseur ou de marque d'essence. Ce moteur est certifié pour fonctionner à partir d'essence. Le dispositif antipollution de ce moteur est de type EM (Modifications de moteur).

⚠ **AVERTISSEMENT** Le carburant et ses vapeurs sont extrêmement inflammables et explosifs et pourraient causer des brûlures, un incendie ou une explosion susceptibles d'entraîner des blessures graves, voire la mort.

LORS DE L'AJOUT D'ESSENCE

- Éteignez la génératrice et laissez-la refroidir pendant au moins 2 minutes avant de retirer le bouchon à essence. Desserrez lentement le bouchon pour libérer la pression présente à l'intérieur du réservoir.
- Faites le plein du réservoir à l'extérieur.
- NE remplissez PAS trop le réservoir. Laissez de l'espace pour l'expansion de l'essence.
- Si le carburant se renverse, attendez jusqu'à ce qu'il soit évaporé avant de mettre en marche le moteur.
- Conservez le carburant loin des étincelles, des flammes nues, des veilleuses, de la chaleur et autres sources d'allumage.
- Contrôlez que les durites, le réservoir, le bouchon et les raccords de carburant ne présentent ni fissures ni fuites. Remplacez si nécessaire.
- N'allumez PAS de cigarette ou NE fumez PAS.

1. Nettoyez la surface autour du bouchon du réservoir d'essence, enlevez le bouchon.
2. Ajoutez lentement de l'essence sans plomb (**B**) dans le réservoir d'essence (**C**). Faites attention de ne pas dépasser la chicane (**D**). Cela laisse un espace adéquat pour l'expansion de l'essence, tel que montré.

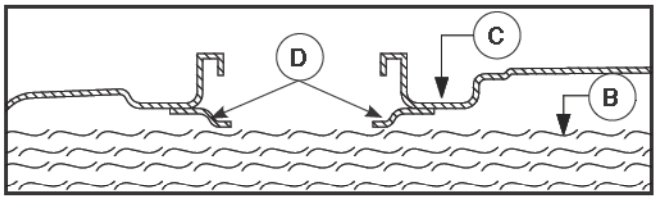

3. Remettez le bouchon d'essence et laissez l'essence déversée s'évaporer avant de démarrer le moteur.

Haute altitude

À des altitudes supérieures à 1 524 m (5 000 pi.), il convient d'utiliser l'essence présentant un indice d'octane minimal de 85/85 AKI (89 IOR). Pour rester en conformité

Not for reproduction

avec les normes d'émissions, un réglage pour les hautes altitudes est nécessaire. Le fonctionnement du moteur sans ce réglage provoquerait une baisse des performances, une augmentation de la consommation de carburant supérieure et des émissions. Consultez un revendeur agréé Briggs & Stratton pour avoir des informations sur les réglages de haute altitude. Il n'est pas recommandé de faire fonctionner le moteur à des altitudes inférieures à 762 m (2 500 pi.) avec le kit haute altitude.

Mise à la terre du système

Le neutre de la génératrice est flottant, ce qui signifie que l'enroulement du stator CA est isolé de la fixation de mise à la masse et de la broche de mise à la terre de la prise CA. Sur une génératrice à neutre flottant, les broches de mise à la terre de la prise CA ne sont pas fonctionnelles. Les dispositifs électriques, tels que les disjoncteurs GFCI nécessitant une broche de mise à la terre de la prise CA, ne fonctionneront pas.

Exigences spéciales

Il se peut que la réglementation d'une agence fédérale ou provinciale de santé et de sécurité du travail, des codes de sécurité nationaux ou provinciaux ou des ordonnances régissent l'utilisation prévue de la génératrice. Veuillez consulter un électricien qualifié, un inspecteur en électricité ou l'agence compétente de votre région.

La génératrice n'est pas destinée à une utilisation sur un site de construction ou autre activité similaire, conformément à la section 590.6 de la NFPA 70-2014 (NEC).

Branchement au système électrique d'un édifice

Seuls les électriciens qualifiés sont habilités à brancher la génératrice au circuit électrique d'un édifice pour en faire une source d'alimentation de réserve. Il faut que l'alimentation de la génératrice soit isolée de l'alimentation de service ou d'autres sources d'alimentation et que le branchement soit conforme à toute la législation applicable et à tous les codes de l'électricité.

⚠ **AVERTISSEMENT** L'utilisation d'une rallonge peut causer un choc électrique et des brûlures pouvant entraîner la mort ou des blessures graves.

- Utilisez l'équipement de transfert homologué, convenant à l'utilisation prévue, pour empêcher le retour en isolant la génératrice des employés du service public de distribution d'électricité.
- Veuillez aviser votre fournisseur d'électricité lorsque vous utilisez votre génératrice comme alimentation de secours.
- Ne touchez pas aux fils dénudés ou aux prises.
- N'utilisez PAS la génératrice avec des rallonges électriques usées, effilochées, dénudées ou autrement endommagées.
- N'utilisez PAS la génératrice sous la pluie ou lors de temps pluvieux.
- NE manipulez PAS la génératrice ou les rallonges électriques les pieds dans l'eau ou les pieds nus ou lorsque les mains ou les pieds sont mouillés.
- NE laissez PAS les personnes non qualifiées ou les enfants utiliser ou entretenir la génératrice.

Emplacement d'une génératrice mobile

Avant de mettre en marche la génératrice mobile, deux facteurs tout aussi importants l'un que l'autre doivent être considérés : l'empoisonnement au monoxyde de carbone (CO) et l'incendie.

Emplacement d'utilisation de la génératrice mobile afin de RÉDUIRE LE RISQUE D'EMPOISONNEMENT PAR LE MONOXYDE DE CARBONE

Tous les équipements brûlant du combustible fossile, tels que les génératrices mobiles, contiennent du gaz de monoxyde de carbone (CO) dans l'échappement du moteur, un gaz toxique qui pourrait vous tuer en quelques minutes. Il s'agit d'un gaz que vous NE pouvez NI voir, NI sentir, NI goûter. Même si vous ne sentez pas de vapeurs d'échappement, vous pourriez quand même être exposé(e) au gaz de monoxyde de carbone. Les directives suivantes doivent être suivies avant de mettre en marche un moteur de génératrice mobile :

- Dans plusieurs États, la Loi exige qu'un avertisseur de monoxyde de carbone fonctionnel soit installé dans votre maison. Installez et assurez l'entretien d'avertisseurs de monoxyde de carbone fonctionnant à piles ou d'avertisseurs de monoxyde de carbone alimentés par câble avec batterie de secours selon les directives du fabricant. Un avertisseur de CO est un dispositif électronique qui détecte des niveaux dangereux de CO. Quand il y a une accumulation de CO, l'alarme alerte les occupants par le clignotement d'un voyant et une alarme visuelle. Les détecteurs de fumée ne détectent pas le monoxyde de carbone.

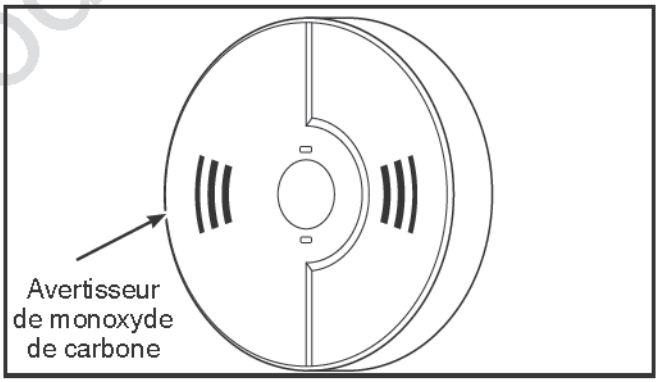

Not for Reproduction

UTILISEZ À L'EXTÉRIEUR – ÉVITEZ L'EMPOISONNEMENT AU MONOXYDE DE CARBONE

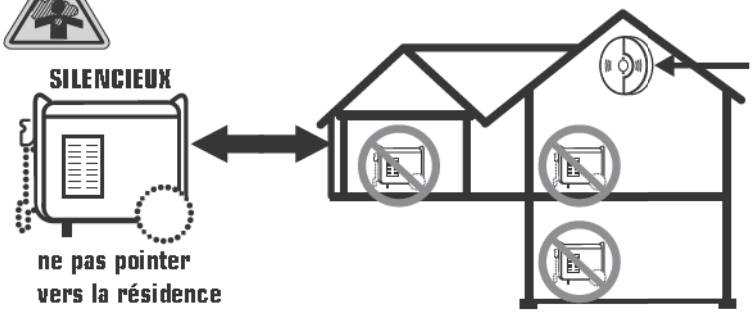

ALARME(S) DE MONOXYDE DE CARBONE

Installez les alarmes de monoxyde de carbone à l'intérieur de votre demeure. Sans alarmes de monoxyde de carbone en état de marche, vous pourriez ne pas réaliser que vous devenez malade et en voie de mourir du monoxyde de carbone.

- Ne faites fonctionner cette machine qu'à l'extérieur et loin des fenêtres, portes, et évents afin de réduire le risque que le gaz de monoxyde de carbone ne s'accumule et ne soit potentiellement aspiré vers des espaces occupés.
- NE FAITES PAS FONCTIONNER ce produit à l'intérieur des maisons, garages, sous-sol, vides sanitaires, ou autres espaces partiellement clos, même si des ventilateurs sont utilisés ou des portes et fenêtres sont laissées ouvertes pour la ventilation. Le monoxyde de carbone peut s'accumuler rapidement dans ces espaces et peut y rester pendant des heures, même après l'arrêt de l'appareil.
- La maison de vos voisins peut être exposée aux gaz d'échappement du moteur de la génératrice mobile et il convient de tenir compte de ce risque lors de la détermination d'un emplacement de fonctionnement sécuritaire de votre génératrice mobile.
- Installez TOUJOURS ce produit sous le vent et dirigez l'échappement du moteur à l'opposé des espaces occupés.

Si vous commencez à vous sentir mal, étourdi(e), ou faible en utilisant ce produit, sortez au grand air IMMÉDIATEMENT. Consultez un médecin. Vous pourriez être intoxiqué(e) par le monoxyde de carbone.

Emplacement d'utilisation de la génératrice mobile afin de RÉDUIRE LE RISQUE D'INCENDIE

⚠ **AVERTISSEMENT** Les gaz d'échappement chauds pourraient enflammer les produits combustibles, les structures ou endommager le réservoir d'essence en provoquant un feu, et entraîner la mort ou de graves lésions.

- La génératrice ne doit pas se trouver à moins de 1,5 m (5 pi.) de toute structure, d'un porte-à-faux, d'arbres, de fenêtre, de portes, de toute ouverture de mur, d'arbustes ou de végétation de plus de 30,5 cm (12 po.) de hauteur.
- NE placez PAS une génératrice mobile sous une terrasse ou un autre type de structure qui pourrait limiter la circulation de l'air.
- Les avertisseurs de fumée DOIVENT être installés et entretenus à l'intérieur conformément aux directives et recommandations du fabricant. Les détecteurs de monoxyde de carbone ne détectent pas la fumée.
- NE placez PAS une génératrice mobile d'une autre manière que celle qui est illustrée.

EXEMPLE D'EMPLACEMENT POUR RÉDUIRE LE RISQUE D'INCENDIE

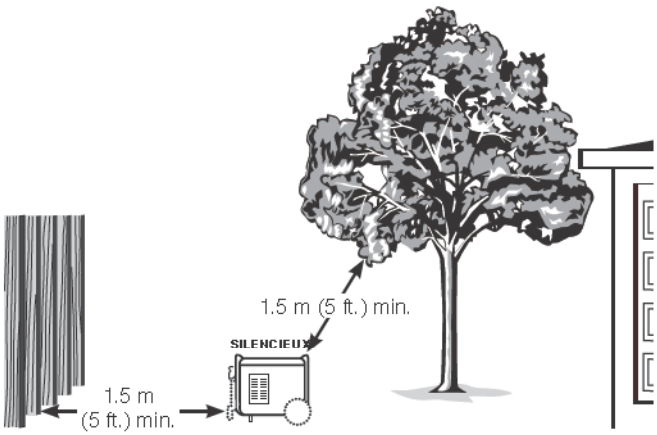

Not for Reproduction

Fonctions et commandes

Lisez ce manuel d'utilisation et les règles de sécurité avant d'utiliser votre génératrice. Comparez cette illustration à votre génératrice pour vous familiariser avec l'emplacement des diverses commandes et des réglages. Conservez ce manuel pour vous y référer ultérieurement.

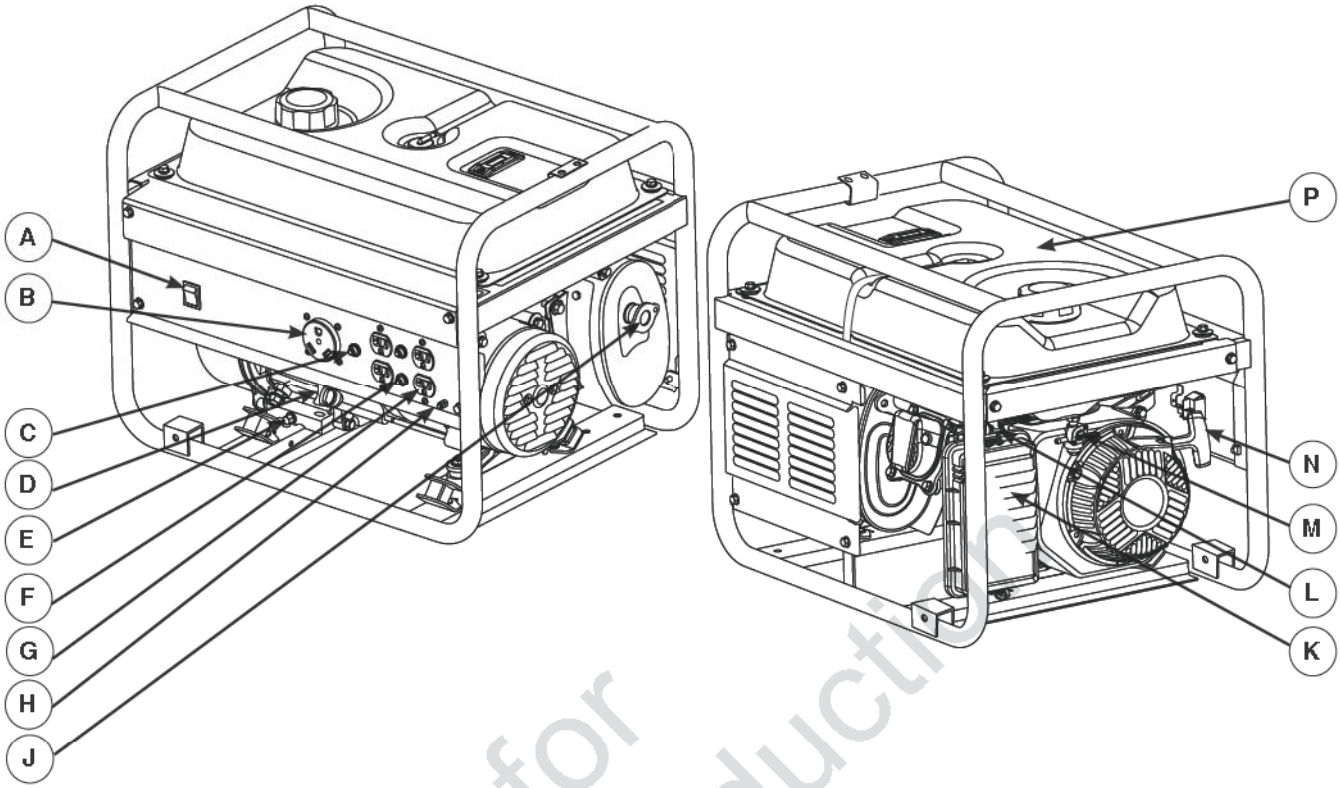

A - interrupteur du moteur – Réglez cet interrupteur sur ON (I) avant d'utiliser le lanceur. Réglez l'interrupteur sur OFF (0) pour arrêter le moteur.

B - Prise de roulotte en 120 Volts C.A., 30 A (3500 W uniquement) – Peut être utilisée pour alimenter les circuits de charge de roulotte en 120 Volts C.A., 30 A, monophasé, 60 Hz.

C - Disjoncteurs (3500 W uniquement) – Les prises sont munies de disjoncteurs afin de protéger la génératrice contre les surtensions.

D - Bouchon de remplissage et jauge d'huile – Permet de vérifiez le niveau d'huile et de refaire le plein d'huile moteur.

E - Bouchon de vidange d'huile – Permet de vidanger l'huile du moteur.

F - Prises doubles en 120 Volts C.A., 20 Ampères – Peuvent être utilisées pour alimenter les circuits d'éclairage, les appareils électroménagers, les outils et les moteurs en 120 Volts C.A., 20 Ampères, monophasés, 60 Hz.

G - Disjoncteurs – La prise en 120 Volts C.A, 20 Ampères, est munie d'un disjoncteur de type « pousser pour réarmer » afin de protéger la génératrice contre les surtensions.

H - Fixation de mise à la terre – Consultez l'agence compétente de votre région au sujet des exigences de mise à la terre.

J - Silencieux pare-étincelles – Le silencieux d'échappement réduit le bruit du moteur et est muni d'un écran pare-étincelles.

K - Filtre à air – Protège le moteur en filtrant la poussière et les débris dans la prise d'air.

L - Levier d'étrangleur – Utilisé lors du démarrage à froid d'un moteur.

M - Vanne de carburant — Utilisée pour alimenter le moteur en essence ou pour couper l'alimentation en essence du moteur.

N - Lanceur à rappel — Dispositif utilisé pour le démarrage du moteur.

P - Réservoir de carburant – Capacité de 11,4 l (3 gallons américains).

Articles non illustrés :

Identification du moteur — Indique le modèle, le type et le code de moteur. Veuillez avoir ces renseignements sous la main lorsque vous appelez pour demander de l'aide.

Étiquette d'identification (sur la face arrière du tableau de commande) – Indique le modèle et le numéro de série de la génératrice. Veuillez avoir ces renseignements sous la main lorsque vous appelez pour demander de l'aide.

Not for Reproduction

Cordons et prises

N'utilisez que des rallonges de haute qualité mises à la terre et bien isolées dans les prises de la génératrice. Inspectez les rallonges avant chaque utilisation.

Vérifiez le calibre de chacune des rallonges avant de l'utiliser. Consultez les manuels d'utilisation de ces appareils pour obtenir les recommandations du fabricant.

⚠ **AVERTISSEMENT** Les cordons électriques endommagés ou surchargés peuvent surchauffer, créer un arc électrique, et brûler, entraînant la mort ou des blessures graves.

- N'utilisez que des cordons ayant des valeurs nominales appropriées à vos charges.
- Veuillez suivre toutes les consignes de sécurité relatives aux cordons électriques.
- Inspectez l'ensemble de cordons d'alimentation avant chaque utilisation.

Prise de roulotte en 120 Volts C.A., 30 Ampères (3500 Watt seulement)

Utilisez une prise mâle NEMA TT–30 avec cette prise de courant. Raccordez un ensemble de cordons de roulotte à trois fils pouvant résister à des charges de 125 Volts C.A., et 30 A à la prise.

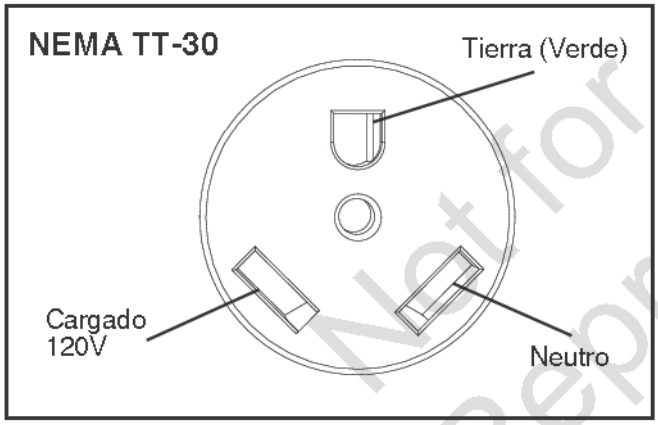

Utilisez cette prise pour les charges de roulotte en 120 Volts C.A., monophasées, 60 Hz nécessitant jusqu'à 3 500 W (3,5 kW) de puissance à 29,1 Ampères. La prise est protégée par un disjoncteur avec bouton-poussoir de réenclenchement.

AVIS Il se peut que la capacité nominale des prises soit supérieure à la puissance nominale de la génératrice.

- NE tentez JAMAIS d'alimenter un appareil dont l'intensité nominale est supérieure à la capacité de la génératrice ou des prises.
- NE SURCHARGEZ PAS la génératrice. Consultez la rubrique *Capacité de la génératrice*.

Prises doubles en 120 Volts C.A., 20 Ampères

Ces prises sont protégées contre les surtensions par un disjoncteur avec bouton-poussoir de réenclenchement.

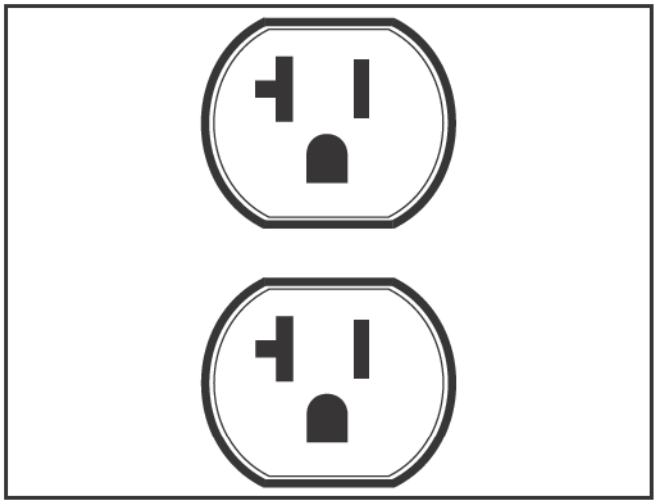

Vous pouvez utiliser chacune des prises pour faire fonctionner des appareils électriques de 120volts C.A., monophasés, 60Hz nécessitant jusqu'à 2 400watts (2,4kW) avec 20 Ampères d'intensité. Utilisez un ensemble de cordons pouvant résister à des charges de 125 Volts C.A., à 20 Ampères (ou supérieur).

Not for Reproduction

Opération

Démarrage du moteur

Débranchez toutes les charges électriques de la génératrice. Suivez les directives de démarrage suivantes :

1. Assurez-vous que l'unité se trouve sur une surface de niveau.

AVIS Si la génératrice n'est pas installée sur une surface horizontale, elle pourrait ne pas démarrer ou encore s'arrêter spontanément.

2. Tournez le robinet de carburant(**A**) dans la position ON (I).

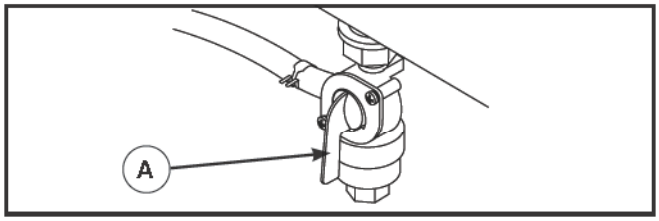

3. Poussez le levier de l'étrangleur (**B**) dans la position CHOKE ( ).

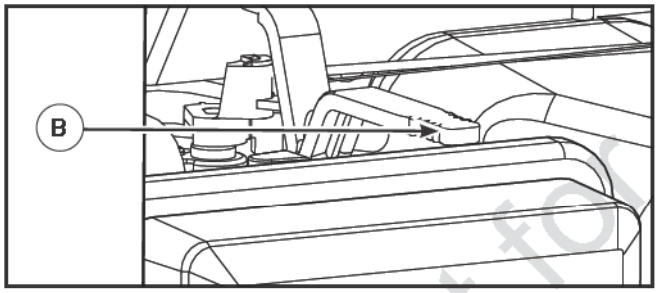

4. Poussez l'interrupteur du moteur (**C**) dans la position ON (I).

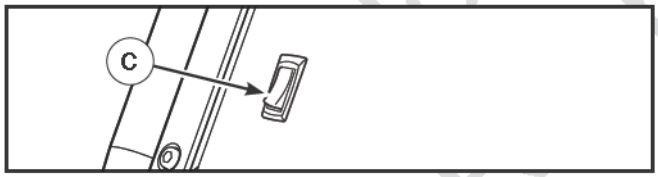

5. Prenez la poignée du lanceur et tirez-la jusqu'à ce que vous sentiez une légère résistance. Tirez alors rapidement pour démarrer le moteur.
   - Si le moteur démarre, passez à l'étape 7.
   - Si le moteur ne démarre pas, passez à l'étape 6.

⚠ AVERTISSEMENT Le recul du câble de démarreur (rétractation rapide) a pour effet de tirer la main et le bras en direction du moteur plus rapidement qu'il n'est possible de le lâcher, ce qui pourrait provoquer des fêlures, fractures osseuses, des contusions ou des entorses entraînant de graves lésions.

- Lors du démarrage du moteur, tirez lentement sur le câble jusqu'à ce que vous sentiez une résistance et tirez alors rapidement afin d'éviter un effet de recul.
- Ne démarrez ni n'arrêtez JAMAIS le moteur lorsque des appareils électriques sont branchés dessus et en fonctionnement.

6. Déplacez le levier d'étrangleur dans la position CHOKE ( ) et tirez deux fois sur la poignée du lanceur.
   - Si le moteur ne démarre pas, effectuez de nouveau les étapes de 5 à 7.
7. Déplacez lentement le levier d'étrangleur dans la position RUN ( ). Si le moteur hésite, déplacez à mi-course le levier d'étrangleur dans la position CHOKE jusqu'à ce que le moteur tourne régulièrement, puis revenez à la position RUN ( ).

AVIS Si le moteur se noie, placez le levier d'étrangleur en position RUN ( ) et faites tourner le moteur jusqu'à ce qu'il démarre.

AVIS Si le moteur démarre après 3 essais, mais qu'il ne fonctionne pas, ou qu'il s'arrête, assurez-vous que la génératrice se trouve sur une surface horizontale et vérifiez si le carter du moteur contient suffisamment d'huile. Il se peut que cette génératrice soit munie d'un système de protection en cas de faible niveau d'huile. Si c'est le cas, le niveau d'huile doit toujours être au niveau approprié pour permettre le démarrage du moteur.

⚠ AVERTISSEMENT Les gaz d'échappement chauds pourraient enflammer les produits combustibles, les structures ou endommager le réservoir d'essence en provoquant un feu, et entraîner la mort ou de graves lésions.

Tout contact avec la zone du silencieux peut causer des brûlures risquant de provoquer des blessures graves.

- NE touchez PAS aux pièces chaudes et ÉVITEZ le contact avec les gaz d'échappement.
- Laissez l'équipement refroidir avant d'y toucher.
- Laissez un dégagement d'au moins 1,5 m (5 pi.) tout autour de la génératrice, y compris au-dessus.
- L'utilisation ou le fonctionnement du moteur sur des terrains forestiers, broussailleux ou herbeux constituent une violation de la Section 4442 du Code des ressources publiques de Californie, à moins que le système d'échappement ne soit équipé d'un pare-étincelles, comme le définit la Section 4442, maintenu en bon état de marche. D'autres provinces ou juridictions fédérales peuvent avoir des lois similaires.

  Communiquez avec le fabriquant, le détaillant ou le revendeur d'origine de l'appareil pour obtenir un pare-étincelles conçu pour le système d'échappement installé sur ce moteur.
- Les pièces de rechange doivent être identiques aux pièces d'origine et être installées dans la même position.

Raccordement de charges électriques

1. Laissez le moteur se réchauffer et se stabiliser durant quelques minutes à la suite du démarrage.
2. Raccordez, puis tournez à la position désirée pour les appareils électriques fonctionnant sous 120 Volts C.A., monophasés, 60Hz.

AVIS Lors du branchement dans les prises eb 120 Volts, branchez les unités à alimenter selon la séquence montrée ici (3500 W uniquement).

Not for reproduction

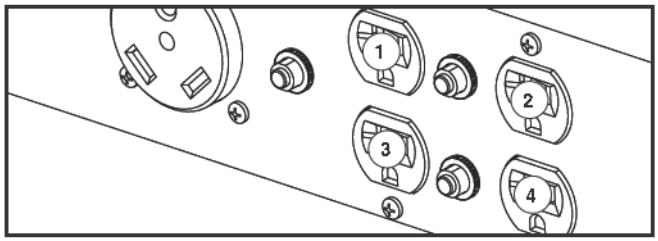

AVIS

- NE connectez PAS de charges en 240 Volts aux prises doubles en 120 Volts.
- NE connectez PAS de charges triphasées à la génératrice.
- NE connectez PAS de charges en 50 en Hz à la génératrice.
- NE SURCHARGEZ PAS la génératrice. Consultez la rubrique *Capacité de la génératrice*.

AVIS L'application de charges supérieures à la capacité de tension/intensité de la génératrice peut endommager celle-ci et/ou les appareils électriques qui sont branchés dessus.

- NE DÉPASSEZ PAS la capacité en Watts/Ampères de la génératrice. Consultez la rubrique *Capacité de la génératrice*.
- Démarrez la génératrice et laissez le moteur se stabiliser avant de connecter des charges électriques.
- Connectez les charges électriques lorsqu'elles sont en position OFF, puis placez-les en position ON pour l'utilisation.
- Placez les charges électriques en position OFF et déconnectez-les de la génératrice avant d'arrêter la génératrice.

Arrêt du moteur

1. Éteignez tous les appareils électriques et débranchez-les des prises du panneau de la génératrice. Ne démarrez ni n'arrêtez JAMAIS le moteur lorsque des appareils électriques y sont branchés et en fonctionnement.
2. Laissez le moteur fonctionner sans charge durant plusieurs minutes afin de permettre à la température interne du moteur et de la génératrice de se stabiliser.
3. Poussez l'interrupteur OFF (0) position.
4. Poussez le levier de la vanne de carburant à la position OFF (0).

⚠ **AVERTISSEMENT** Le carburant et ses vapeurs sont extrêmement inflammables et explosifs et pourraient causer des brûlures, un incendie ou une explosion susceptibles d'entraîner des blessures graves, voire la mort.

- N'arrêtez PAS le moteur en plaçant le levier d'étrangleur à la position CHOKE (⎍).

Arrêt par manque d'huile

Si l'huile du moteur passe en dessous d'un niveau prédéfini, un commutateur d'huile arrête le moteur ou ne vous permet pas de démarrer le moteur. Assurez-vous que l'unité est posée sur une surface horizontale et vérifiez le niveau d'huile avec la jauge.

Si le niveau d'huile est sous le repère FULL sur la jauge d'huile :

1. N'essayez PAS de redémarrer le moteur.
2. Contactez un distributeur de service de Briggs & Stratton agréé.
3. N'utilisez PAS le moteur tant que le niveau d'huile n'aura pas été rectifié.

Si le niveau d'huile est sous le repère FULL sur la jauge d'huile :

1. Ajoutez de l'huile pour ramener le niveau jusqu'au repère maximum (FULL).
2. Redémarrez le moteur et s'il s'arrête à nouveau, la pression d'huile est peut-être encore trop faible. N'essayez PAS de redémarrer le moteur.
3. Contactez un distributeur de service de Briggs & Stratton agréé.
4. N'utilisez PAS le moteur tant que la pression d'huile n'aura pas été rectifiée.

Capacité de la génératrice

Pour vous assurer que votre génératrice peut produire suffisamment de puissance de fonctionnement et de démarrage pour les dispositifs que vous désirez alimenter simultanément, suivez les étapes faciles suivantes :

1. Sélectionnez les dispositifs que vous désirez alimenter simultanément. Consultez la liste suivante des puissances typiques.

Outil ou appareil	Watts en cours d'utilisation*	Watts au démarrage**
Ampoule électrique - 75 Watts	75	-
Pompe de puisard	800	1200
Réfrigérateur/congélateur	800	2000
Pompe de puits -1/3 cv	1000	2000
Climatiseur de fenêtre -10 000 BTU	1200	1800
Soufflante de fournaise - 1/2 cv	800	1300
Four à micro-ondes - 1 000 Watts	1000	-
Téléviseur en couleurs - 42 po.	280	-
Ordinateur personnel muni d'un écran de 17 po.	800	-
Ouvre-porte de garage - 1/2 cv	480	520

Not for Reproduction

* Les puissances typiques mentionnées ne sont qu'approximatives. Vérifiez l'outil ou l'appareil pour connaître sa puissance réelle.

** Conformément à Briggs & Stratton 628K, la puissance de démarrage représente le courant électrique momentané que la génératrice peut fournir pour démarrer des moteurs électriques. La puissance de démarrage ne représente pas la puissance nécessaire pour faire fonctionner des charges électriques en continu. La puissance de démarrage est le courant maximal qui peut momentanément être fourni lors du démarrage d'un moteur, multiplié par la tension nominale de la génératrice.

2. Puissance de fonctionnement totale. Il s'agit de la quantité de puissance que votre génératrice doit produire pour assurer le fonctionnement de vos dispositifs. À titre d'exemple :

Exemple

Outil ou appareil	Watts en cours d'utilisation	Watts au démarrage
Climatiseur de fenêtre	1200	1800
Réfrigérateur	800	2000
Téléviseur	280	—
Ampoule électrique (75 Watts)	75	—
	Puissance de fonctionnement totale de 2 355 Watts	Puissance de démarrage la plus élevée de 2 000 watts

Puissance de fonctionnement totale = 2355

Puissance de démarrage la plus élevée = 2000

Puissance de fonctionnement totale de la génératrice requis = 4355

3. Estimez la quantité de puissance de crête (de démarrage) dont vous aurez besoin. Comme tous les moteurs ne démarrent pas au même moment, la puissance de démarrage totale peut être évaluée par l'addition du ou des dispositifs qui requièrent la plus haute puissance de démarrage, à la puissance de fonctionnement calculée à l'étape 2.

Gestion de l'énergie

Pour gérer la puissance de la génératrice, ajoutez des charges supplémentaires en séquence, de la façon suivante :

1. Lorsque rien n'est connecté à la génératrice, démarrez le moteur à l'extérieur.
2. Branchez et mettez sous tension la première charge, préférablement la plus puissante que vous désirez raccorder.
3. Laissez la sortie de la génératrice se stabiliser, (le moteur tourne en douceur et le dispositif fonctionne adéquatement).
4. Branchez et mettez sous tension la charge suivante.
5. À nouveau, laissez la génératrice se stabiliser.
6. Répétez les étapes 4 et 5 pour chaque charge supplémentaire.

N'ajoutez jamais plus de charges que la capacité de la génératrice. Portez une attention spéciale aux crêtes imposées par rapport à la capacité de la génératrice.

Entretien

Calendrier d'entretien

Respectez le calendrier d'entretien selon le nombre d'heures de fonctionnement ou le temps écoulé, le premier des deux prévalant. Lorsque l'appareil est utilisé dans les conditions défavorables décrites ci-dessous, il faut en faire l'entretien plus fréquemment.

Les 5 premières heures
• Changez l'huile du moteur
Toutes les 8 heures ou chaque jour
• Nettoyez les débris
• Vérifiez le niveau d'huile du moteur
Toutes les 50 heures ou chaque saison
• Nettoyez ou remplacez le filtre à air[1]
Toutes les 100 heures ou chaque saison
• Changez l'huile[1]
• Vérifiez/ajustez la bougie d'allumage
• Nettoyez le pare-étincelles
• Entretenez la vanne de carburant

[1] Remplacez les pièces plus fréquemment si vous utilisez l'appareil dans un milieu sale ou poussiéreux.

Recommandations générales

Un entretien régulier améliorera les performances et prolongera la durée de vie de la génératrice. Consultez un détaillant agréé au sujet de l'entretien.

La garantie de la génératrice ne couvre pas les éléments soumis à l'abus ou à la négligence de l'opérateur. Pour que la garantie soit entièrement valide, l'opérateur doit entretenir la génératrice conformément aux instructions contenues dans ce manuel.

AVIS Le traitement inadéquat de la génératrice peut l'endommager et réduire sa durée de vie utile.

- N'utilisez JAMAIS la génératrice sans bâti ou couvercles protecteurs pour assurer un refroidissement correct.

Non-Reproduction

Certains ajustements devront être faits périodiquement pour assurer un entretien adéquat de la génératrice.

Il faut effectuer toutes les opérations d'entretien et les réglages au moins une fois par saison. Une nouvelle bougie d'allumage et un filtre à air propre permettent de s'assurer que le mélange carburant-air est adéquat en plus de contribuer au meilleur fonctionnement du moteur et d'augmenter sa durée de vie. Suivez les instructions du *Calendrier d'entretien* ci-dessus.

Contrôle d'émission

L'entretien, le remplacement ou la réparation des dispositifs et systèmes de contrôle des émissions peuvent être effectués par tout établissement de réparation de moteurs hors route ou par une personne qualifiée. Cependant, pour obtenir un service du contrôle des émissions "gratuit", le travail doit être effectué par un concessionnaire agréé par l'usine. Consultez la section *Garantie concernant le contrôle des émissions*.

Entretien de la génératrice

L'entretien de la génératrice consiste à garder l'unité propre et sèche. Faites fonctionner et entreposez l'unité dans un environnement propre et sec où elle ne sera pas exposée à la poussière, aux saletés, à l'humidité excessive ni aux vapeurs corrosives. Les prises d'air de refroidissement de la génératrice ne doivent pas être obstruées par de la neige, des feuilles ou d'autres corps étrangers.

AVIS N'UTILISEZ PAS d'eau ou d'autres liquides pour nettoyer la génératrice. Les liquides peuvent s'introduire dans le système d'alimentation en essence et causer une performance médiocre et/ou des pannes. De plus, si des liquides entrent dans la génératrice par les fentes de refroidissement, une partie des liquides peut être retenue dans les parties vides et les fissures du rotor et les couches isolantes d'enroulements du stator. L'accumulation de liquide et de poussière dans les enroulements internes de la génératrice entraînera une diminution de la résistance des couches isolantes des enroulements.

Nettoyage

Tous les jours ou avant de l'utiliser, regardez autour ou sous la génératrice en recherchant des signes de fuites d'huile ou d'essence. Nettoyez les débris accumulés à l'intérieur et à l'extérieur de la génératrice. Gardez toujours la tringlerie, le ressort et les autres commandes du moteur propres. Gardez la zone autour et à l'arrière du silencieux libre de tous débris combustibles. Inspectez les fentes de refroidissement et les orifices de la génératrice. Ces orifices doivent rester propres et libres de toute obstruction.

Les pièces du moteur doivent être gardées propres afin de réduire le risque de surchauffe et d'inflammation des débris accumulés :

- Utilisez un linge humide pour nettoyer les surfaces extérieures.

AVIS Le traitement inadéquat de la génératrice peut l'endommager et réduire sa durée de vie utile.

- N'exposez PAS la génératrice à de l'humidité excessive, à la poussière, aux saletés ou aux vapeurs corrosives.
- N'insérez AUCUN objet dans les fentes de refroidissement.
  - Utilisez une brosse à soies douces pour détacher les accumulations de saletés ou d'huile.
  - Utilisez un aspirateur pour raterrer les saletés et débris.

Entretien de la vanne de carburant

La vanne de carburant est équipée d'une cuvette à sédiments de carburant, d'un filtre, et d'un joint torique qui ont besoin d'être nettoyés.

1. Tournez la vanne de carburant vers la position OFF (0).
2. Retirez la cuvette à sédiments (**A**) de la vanne de carburant. Retirez le joint torique (**B**) et le filtre (**C**) de la vanne de carburant.

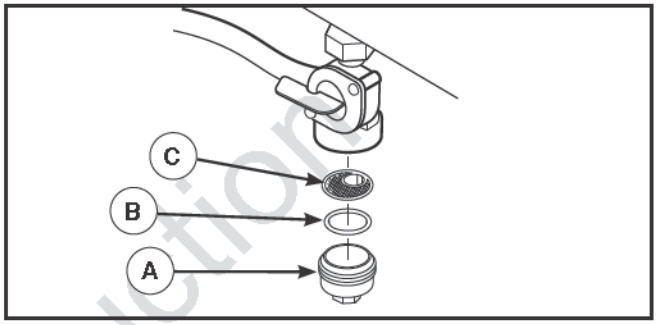

3. Lavez la cuvette à sédiments, le joint torique, et le filtre dans un solvant ininflammable. Séchez-les complètement.
4. Placez le filtre et le joint torique dans la vanne de carburant. Installez la cuvette à sédiments et serrez-la solidement.
5. Réglez la vanne de carburant sur la position ON (I) et vérifiez l'absence de fuite de carburant. Si c'est le cas, remplacez le joint torique.

Entretien du moteur

⚠ **AVERTISSEMENT** Une production involontaire d'étincelles peut provoquer un feu ou un choc électrique entraînant la mort ou de graves lésions.

LORS DU RÉGLAGE OU DES RÉPARATIONS DE VOTRE GÉNÉRATRICE

- Débranchez le fil de la bougie et placez-le à un endroit où il ne peut entrer en contact avec la bougie.

LORS DE TESTS D'ALLUMAGE DU MOTEUR

- Utilisez un vérificateur de bougies d'allumage approuvé.
- NE VÉRIFIEZ PAS l'allumage lorsque la bougie d'allumage est enlevée.

Master Reproduction

Huile

Recommandations relatives à l'huile

Nous recommandons l'utilisation d'huiles garanties et certifiées Briggs & Stratton pour obtenir de meilleures performances. D'autres huiles détergentes de haute qualité sont acceptables si elles sont de catégorie SF, SG SH, SJ ou supérieure. N'utilisez PAS d'additifs spéciaux.

Les températures extérieures déterminent la viscosité de l'huile convenant au moteur. Utilisez le tableau pour sélectionner la meilleure viscosité pour la fourchette de températures extérieures prévues.

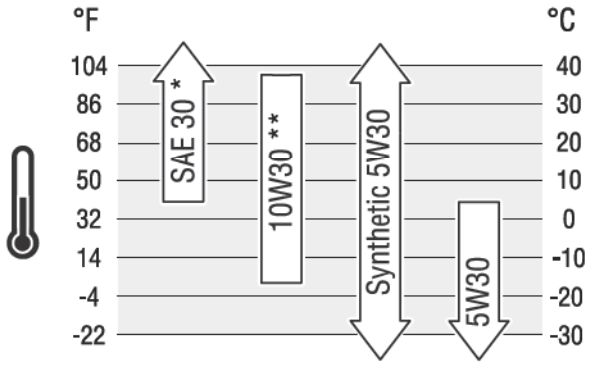

* Sous 4 °C (40 °F) l'utilisation d'huile de grade SAE 30 causera une difficulté de mise en marche.

** Au-dessus de 27 °C (80 °F) l'utilisation d'huile de grade 10W-30 peut causer une augmentation de consommation d'huile. Vérifiez le niveau d'huile plus fréquemment.

Vérification du niveau d'huile

Il est nécessaire de vérifier le niveau d'huile avant chaque utilisation ou après chaque période de 8 heures d'utilisation. Gardez un niveau d'huile constant.

1. Assurez-vous que la génératrice se trouve sur une surface de niveau.
2. Nettoyez la surface autour de la jauge d'huile, retirez la jauge d'huile et nettoyez-la avec un chiffon propre. Replacez la jauge d'huile. Retirez la jauge et vérifiez le niveau d'huile.

AVIS Ne vissez PAS la jauge d'huile lorsque vous l'insérez pour vérifier niveau d'huile.

3. Vérifiez si l'huile atteint le repère maximum (FULL) (**A**) de la jauge d'huile. Remettez la jauge en place et serrez-la.

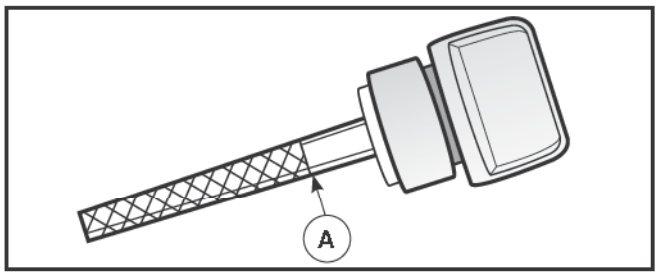

Ajoutez de l'huile moteur

1. Assurez-vous que la génératrice se trouve sur une surface de niveau.
2. Vérifiez le niveau d'huile de la manière décrite dans *Vérification du niveau d'huile*.
3. Au besoin, videz lentement l'huile dans l'orifice de remplissage d'huile jusqu'au repère maximum de la jauge d'huile. NE remplissez PAS de manière excessive.

AVIS Un excès d'huile peut empêcher le moteur de démarrer ou rendre le démarrage difficile.

- NE remplissez PAS de manière excessive.
- Si l'huile dépasse le repère maximum (FULL) sur la jauge d'huile, vidangez l'huile pour abaisser le niveau jusqu'au repère maximum (FULL) de la jauge.

4. Remettez la jauge en place et serrez-la.

Changement de l'huile moteur

Si vous utilisez votre génératrice dans des endroits très sales ou poussiéreux ou dans des conditions de chaleur intense, changez alors l'huile plus fréquemment.

⚠ **MISE EN GARDE** Évitez les contacts prolongés ou répétés entre la peau et l'huile moteur usagée.

- L'huile moteur usagée a causé un cancer de la peau chez certains animaux de laboratoire.
- Lavez bien les parties exposées avec du savon et de l'eau.

CONSERVEZ HORS DE LA PORTÉE DES ENFANTS. NE POLLUEZ PAS. PRÉSERVEZ LES RESSOURCES. RETOURNEZ L'HUILE USAGÉE DANS UN CENTRE DE RÉCUPÉRATION.

Changez l'huile lorsque le moteur est encore chaud, de la façon suivante :

1. Assurez-vous que l'unité se trouve sur une surface de niveau.
2. Débranchez le fil de la bougie et placez-le à un endroit où il ne peut entrer en contact avec la bougie.
3. Nettoyez la surface autour du bouchon de vidange d'huile (**B**). Le bouchon de vidange d'huile du moteur se trouve au bas du moteur, à l'opposé du carburateur.

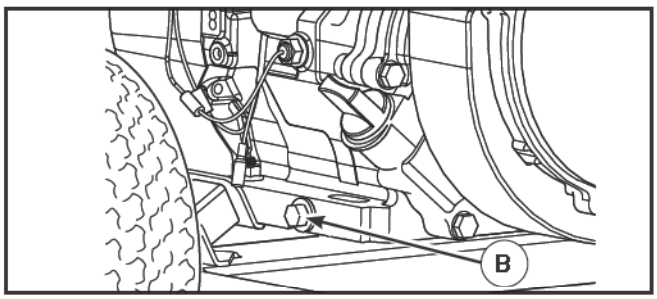

4. Dévissez le bouchon de vidange d'huile et vidangez complètement l'huile dans un contenant approprié.
5. Réinstallez le bouchon de vidange d'huile et serrez-le solidement. Retirez la jauge à huile.

Not for Reproduction

6. Versez lentement l'huile recommandée (environ 0,6 l (20 oz.)) dans l'orifice de remplissage. Marquez une pause pour laisser décanter l'huile. Remplissez d'huile jusqu'au repère FULL de la jauge
7. Essuyez la jauge d'huile chaque fois que vous vérifiez le niveau d'huile. NE remplissez PAS de manière excessive.
8. Remettez la jauge d'huile en place. Resserrez les deux pièces solidement.
9. Essuyez tout déversement d'huile.

Entretien du filtre à air

Le moteur ne fonctionnera pas adéquatement et pourrait s'endommager si vous le faites fonctionner avec un filtre à air sale. Si vous utilisez la génératrice dans des endroits très sales ou poussiéreux, nettoyez-le ou remplacez-le plus souvent.

Pour effectuer l'entretien du filtre à air, procédez comme suit :

1. Desserrez les verrous (**A**) qui maintiennent le couvercle (**B**).

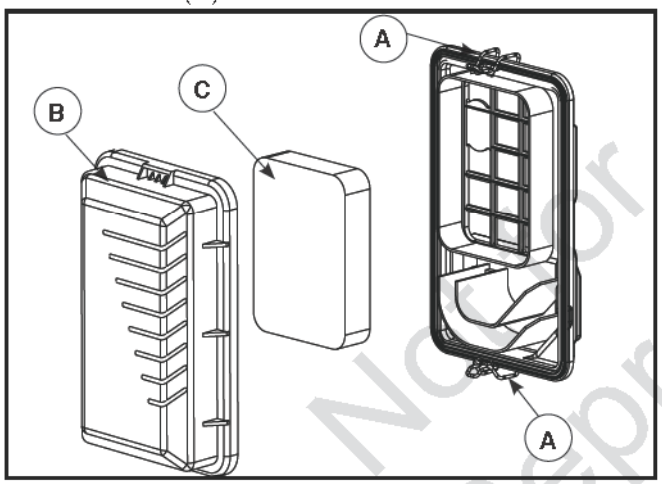

2. Retirez le couvercle et le filtre à air en mousse (**C**).
3. Lavez l'élément en mousse au détergent liquide et à l'eau. Pressez à sec l'élément filtrant en mousse dans un linge propre.
4. Saturez l'élément en mousse avec de l'huile moteur propre. Pour retirer l'excès d'huile moteur, pressez l'élément en mousse dans un linge propre.
5. Remontez le filtre en mousse propre ou un filtre neuf (**C**).
6. Remettez le couvercle et les verrous du filtre à air.

Entretien de la bougie d'allumage

Le remplacement de la bougie d'allumage facilite le démarrage du moteur et améliore son fonctionnement.

1. Nettoyez la surface autour de la bougie d'allumage.
2. Enlevez la bougie d'allumage et examinez-la.
3. Si les électrodes sont piquées, brûlées ou que la porcelaine est fissurée, changez la bougie. Utilisez la bougie d'allumage de remplacement recommandée. Consultez *Spécifications*.
4. Vérifiez l'écartement des électrodes à l'aide d'une jauge d'épaisseur et ajustez l'écartement des électrodes si nécessaire (consultez la rubrique *Spécifications*).

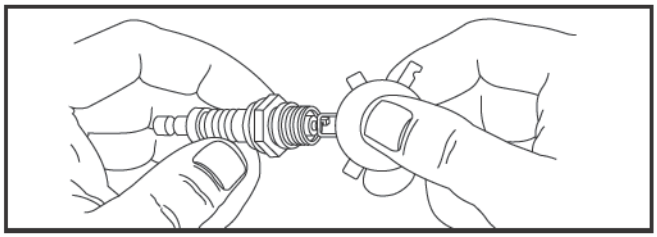

5. Installez la bougie d'allumage et serrez-la solidement.

Inspectez le silencieux et le pare-étincelles

Recherchez la présence de fissures, de corrosion ou d'autres dommages sur le silencieux. Retirez le pare-étincelles, le cas échéant, et recherchez la présence de dommages ou d'un colmatage par le carbone. Si vous devez remplacer des pièces, n'utilisez que des pièces de rechange d'origine.

⚠ **AVERTISSEMENT** Les gaz d'échappement chauds pourraient enflammer les produits combustibles, les structures ou endommager le réservoir d'essence en provoquant un feu, et entraîner la mort ou de graves lésions.

Tout contact avec la zone du silencieux peut causer des brûlures risquant de provoquer des blessures graves.

- NE touchez PAS aux pièces chaudes et ÉVITEZ le contact avec les gaz d'échappement.
- Laissez l'équipement refroidir avant d'y toucher.
- Laissez un dégagement d'au moins 1,5 m (5 pi.) tout autour de la génératrice, y compris au-dessus.
- L'utilisation ou le fonctionnement du moteur sur des terrains forestiers, broussailleux ou herbeux constituent une violation de la Section 4442 du Code des ressources publiques de Californie, à moins que le système d'échappement ne soit équipé d'un pare-étincelles, comme le définit la Section 4442, maintenu en bon état de marche. D'autres provinces ou juridictions fédérales peuvent avoir des lois similaires.

  Communiquez avec le fabriquant, le détaillant ou le revendeur d'origine de l'appareil pour obtenir un pare-étincelles conçu pour le système d'échappement installé sur ce moteur.
- Les pièces de rechange doivent être identiques aux pièces d'origine et être installées dans la même position.

Not for Reproduction

Nettoyez et vérifiez le pare-étincelles comme suit :

1. Laissez le silencieux refroidir avant d'effectuer l'entretien du pare-étincelles.
2. Retirez les deux vis (**A**) maintenant la plaque de recouvrement (**B**) qui retient l'extrémité du pare-étincelles (**B**) sur le silencieux (**D**).

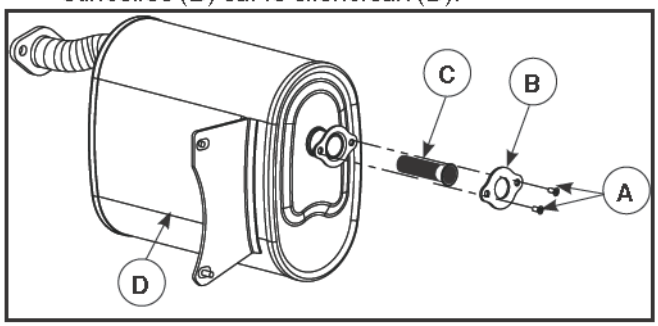

3. Retirez le pare-étincelles.
4. Retirez délicatement les dépôts de carbone de l'écran pare-étincelles avec une brosse métallique.
5. Remplacez le pare-étincelles s'il est endommagé.
6. Positionnez le pare-étincelles dans le silencieux et fixez le couvercle avec les deux vis.

Entreposage

Il est préférable de démarrer la génératrice au moins une fois tous les sept jours et de la laisser fonctionner durant au moins 30 minutes. Si cela n'est pas possible et que vous devez entreposer la génératrice durant plus de 30 jours, suivez les directives ci-après pour préparer l'unité en vue de l'entreposage.

Entreposage de la génératrice

- Nettoyez la génératrice tel qu'indiqué dans la section *Nettoyage*.
- Assurez-vous que les fentes d'air de refroidissement et les ouvertures sur la génératrice sont ouvertes et non obstruées.

Directives d'entreposage à long terme

Le carburant peut se dégrader lorsqu'il est conservé plus de 30 jours. Un carburant éventé cause la formation de dépôts acides et de gomme dans le système d'alimentation ou sur les pièces essentielles du carburateur. Pour garder l'essence fraîche, utilisez le produit stabilisateur et de traitement d'essence à formule évoluée de Briggs & Stratton®, disponible partout où les pièces d'origine d'entretien de Briggs & Stratton sont vendues.

Il est inutile de vidanger le carburant du moteur si vous ajoutez un stabilisateur d'essence conformément aux directives. Faites tourner le moteur pendant 2 minutes pour faire circuler le stabilisateur dans le système de carburant avant l'entreposage.

Si le carburant dans le moteur n'a pas été traité avec un stabilisateur de carburant, il doit être vidangé dans un récipient approuvé. Faites fonctionner le moteur jusqu'à ce qu'il s'arrête par manque de carburant. L'utilisation d'un stabilisateur de carburant dans le récipient d'entreposage est recommandée pour que le carburant conserve toutes ses propriétés.

⚠ AVERTISSEMENT Le carburant et ses vapeurs sont extrêmement inflammables et explosifs et pourraient causer des brûlures, un incendie ou une explosion susceptibles d'entraîner des blessures graves, voire la mort.

LORS DE L'ENTREPOSAGE DE L'ESSENCE OU DE L'ÉQUIPEMENT AVEC DE L'ESSENCE DANS LE RÉSERVOIR

- Entreposez loin des fournaises, poêles, chauffe-eau, sécheuses ou autres appareils électroménagers munis d'une veilleuse ou d'une source d'allumage, car ils pourraient enflammer les vapeurs d'essence.

LORS DE LA VIDANGE DE L'ESSENCE

- Éteignez la génératrice et laissez-la refroidir pendant au moins 2 minutes avant de retirer le bouchon à essence. Desserrez lentement le bouchon pour libérer la pression présente à l'intérieur du réservoir.
- Vidangez le réservoir à l'extérieur.
- Conservez le carburant loin des étincelles, des flammes nues, des veilleuses, de la chaleur et autres sources d'allumage.
- Contrôlez que les durites, le réservoir, le bouchon et les raccords de carburant ne présentent ni fissures ni fuites. Remplacez si nécessaire.
- N'allumez PAS de cigarette ou NE fumez PAS.

Changement de l'huile moteur

Pendant que le moteur est encore chaud, vidangez l'huile du carter. Remplissez à nouveau le carter avec de l'huile de la qualité recommandée. Consultez la rubrique *Vidange de l'huile moteur*.

Autres conseils pour l'entreposage

1. N'ENTREPOSEZ PAS de carburant d'une saison à l'autre à moins qu'il n'ait été traité de la façon décrite dans la rubrique *Directives d'entreposage à long terme*.
2. Remplacez le contenant à essence s'il commence à rouiller. La présence de rouille ou de poussière dans l'essence peut causer des problèmes lorsque celle-ci est utilisée dans l'appareil.
3. Recouvrez l'appareil avec une couverture protectrice appropriée qui ne retienne pas l'humidité.

⚠ AVERTISSEMENT Les couvertures de rangement peuvent provoquer un incendie entraînant la mort ou des blessures graves.

- NE placez JAMAIS une couverture de rangement sur une génératrice chaude.
- Laissez l'appareil refroidir suffisamment avant de placer la couverture de rangement dessus.

4. Entreposez la génératrice dans un endroit propre et sec.

Not for Reproduction

Dépannage

Problème	Cause	Correction
Le moteur fonctionne, mais il n'y a aucune sortie de C.A.	1. Disjoncteur déclenché. 2. Défaillance de la génératrice. 3. Mauvais branchement ou cordon défectueux. 4. L'appareil branché est défectueux.	1. Réarmez le disjoncteur. 2. Contactez un centre de service autorisé. 3. Vérifiez et réparez. 4. Branchez un autre appareil qui est en bon état.
Le moteur tourne bien sans charge mais connaît des ratés lorsque les charges sont branchées.	1. Court-circuit dans une des charges branchées. 2. Régime de la génératrice trop lent. 3. La génératrice est surchargée. 4. Court-circuit sur un circuit de la génératrice.	1. Débranchez la charge électrique en court-circuit. 2. Contactez un centre de service autorisé. 3. Consultez la rubrique *Capacité de la génératrice*. 4. Contactez un centre de service autorisé.
Le moteur ne démarre pas; il démarre et marche mal ou s'arrête soudainement.	1. Interrupteur du moteur réglé à la position OFF (0). 2. Levier de fermeture du réservoir de carburant réglé à la position OFF (0). 3. Niveau d'huile insuffisant. 4. Filtre à air encrassé. 5. Panne de carburant. 6. Essence éventée. 7. Fil de bougie non branché à la bougie d'allumage. 8. Bougie défectueuse. 9. Eau dans le carburant. 10. Moteur noyé. 11. Mélange d'essence trop riche. 12. Soupape d'admission bloquée en position ouverte ou fermée. 13. Perte de compression du moteur.	1. Poussez l'interrupteur vers la position ON (I). 2. Placez le levier de fermeture du réservoir de carburant en position ON (I). 3. Remplissez le carter au niveau requis ou placez la génératrice sur une surface de niveau. 4. Nettoyez ou remplacez le filtre à air. 5. Remplissez le réservoir de carburant. 6. Vidangez le réservoir de carburant et le carburateur; faites le plein avec du carburant neuf. 7. Branchez le fil à la bougie. 8. Remplacez la bougie d'allumage. 9. Vidangez le réservoir de carburant et le carburateur; faites le plein avec du carburant neuf. 10. Attendez 5 minutes et redémarrez le moteur. 11. Contactez un centre de service autorisé. 12. Contactez un centre de service autorisé. 13. Contactez un centre de service autorisé.
Manque de puissance du moteur.	1. Charge trop élevée. 2. Filtre à air encrassé.	1. Consultez la rubrique *Capacité de la génératrice*. 2. Remplacez le filtre à air
Le moteur a des à-coups ou faiblit.	Le mélange est trop riche ou trop pauvre dans le carburateur.	Contactez un centre de service autorisé.

POLITIQUE DE GARANTIE BRIGGS & STRATTON PRODUCTS — Janvier 2014

Garantie limitée

Briggs & Stratton garantit que, pendant la période de couverture de la garantie précisée ci-dessous, elle réparera ou remplacera, sans frais, toute pièce défectueuse présentant un vice de matériau ou un défaut de fabrication ou les deux. En vertu de la présente garantie, les frais de transport du produit envoyé pour réparation ou remplacement sont à la charge de l'acheteur. La présente garantie sera en vigueur et soumise aux périodes et conditions stipulées ci-dessous. Pour obtenir des services dans le cadre de la garantie, veuillez consulter notre Outil de recherche de distributeur sur le site Briggsandstratton.com, afin de trouver un distributeur de service après-vente agréé dans votre région. L'acheteur doit contacter le réparateur agréé, puis mettre le produit à la disposition du réparateur agréé pour l'inspection et des essais.

Il n'existe aucune autre garantie expresse. Les garanties implicites, incluant les garanties de qualité marchande et d'adaptation à un usage particulier, sont limitées à une période d'un an à partir de la date d'achat ou jusqu'à la limite permise par la Loi. La responsabilité pour dommages accessoires ou indirects est exclue dans la mesure où une telle exclusion est permise par la Loi. Certains états/provinces ou pays n'autorisent aucune restriction sur la durée d'une garantie implicite, et certains états/provinces ou pays n'autorisent pas l'exclusion ou la limitation des dommages consécutifs ou indirects. Par conséquent, les restrictions et exclusions décrites ci-dessus pourraient ne pas s'appliquer dans votre cas. La présente garantie vous accorde des droits légaux spécifiques et vous pourriez également en avoir d'autres, qui peuvent varier d'un état ou d'une province à l'autre et d'un pays à l'autre.**

PÉRIODE DE GARANTIE

Utilisation grand public	Utilisation à des fins commerciales
24 mois ▲	Aucune

▲ Après 12 mois, la garantie ne couvre plus que les pièces. Batterie (le cas échéant) 3 mois d'utilisation grand public, aucune utilisation commerciale.

** En Australie – Nos produits sont accompagnés de garanties qui ne peuvent être exclues en vertu de la loi Australian Consumer Law. Vous avez droit à un remplacement ou à un remboursement en cas de défaillance majeure et en compensation à toute perte ou tout dommage raisonnablement prévisible. Vous avez également droit à la réparation ou au remplacement des produits si ceux-ci ne sont pas de qualité acceptable et que la défaillance n'équivaut pas à une défaillance majeure. Pour obtenir le service sous garantie, recherchez le concessionnaire autorisé le plus proche sur notre carte des détaillants sur le site BRIGGSandSTRATTON.COM, ou appelez le +1 300 274 447, ou encore envoyez un courriel à salesenquires@briggsandstratton.com.au, Briggs & Stratton Australia Pty Ltd, 1 Moorebank Avenue, NSW, Australie, 2170.

La période de garantie débute à la date d'achat par le premier acheteur au détail ou par le premier utilisateur commercial. « Utilisation grand public » signifie une utilisation domestique personnelle dans une résidence, par l'acheteur au détail. « Utilisation à des fins commerciales » signifie toute autre utilisation, y compris à des fins commerciales, générant des revenus, ou de location. Une fois que le produit a été utilisé dans un but commercial, il sera considéré comme d'utilisation commerciale dans le cadre de cette garantie.

Veuillez garder le reçu de votre achat. Si vous ne pouvez pas fournir la preuve de l'achat au moment de faire une demande se rapportant à la garantie, la date de fabrication du produit sera utilisée pour déterminer la période de garantie. Pour exercer la garantie sur tout équipement fabriqué par Briggs & Stratton, il n'est pas nécessaire de l'enregistrer.

À PROPOS DE LA GARANTIE

Si vous devez effectuer un réglage, consultez un distributeur de service autorisé Briggs & Stratton. La plupart des réparations sous garantie sont traitées normalement mais parfois, les demandes sous garantie peuvent ne pas être pertinentes. Cette garantie couvre UNIQUEMENT les défauts de matériel et de fabrication. Elle ne couvre pas des dommages causés par une mauvaise utilisation ou des abus, un mauvais entretien ou une réparation incorrecte, une usure normale ou l'utilisation de carburant vicié ou non approuvé.

Mauvaise utilisation et abus - Une bonne utilisation, telle que prévue, du produit est décrite dans le manuel d'utilisation. L'utilisation de la machine de façon autre que celle décrite dans le manuel d'utilisation ou son utilisation après qu'elle ait été endommagée annulera la garantie. Vous ne pourrez vous prévaloir de la garantie si le numéro de série sur la machine a été supprimé ou si la machine a été modifiée d'une manière quelconque, ou si elle présente des preuves d'abus, tel que coups, corrosion par l'eau ou des produits chimiques.

Mauvais entretien ou réparation - Cette machine doit être entretenue conformément aux procédures et aux intervalles indiqués dans le manuel de l'opérateur; l'entretien et les réparations doivent être effectués avec des pièces d'origine Briggs & Stratton. Les dommages causés par le manque d'entretien ou l'utilisation de pièces n'étant pas d'origine ne sont pas couverts par la garantie.

Usure normale - Comme tout équipement mécanique, malgré un bon entretien, le vôtre est sujet à une usure. La présente garantie ne couvre pas les réparations lorsque la durée de vie de la machine s'est achevée après une utilisation normale. Les articles d'entretien et d'usure, tels que filtres, courroies, lames et plaquettes de frein (les plaquettes de frein moteur sont couvertes) ne sont pas couverts par la garantie, uniquement en raison de leur caractéristique d'usure, à moins que la cause soit due à des vices du matériel ou de fabrication.

Carburant éventé ou non approuvé - Afin de fonctionner correctement, cette machine doit être alimentée avec un carburant propre conforme au critère précisé dans le manuel d'utilisation. Les dommages au moteur ou à l'équipement dus à un carburant éventé ou à l'utilisation de carburants non approuvés (comme les mélanges d'éthanol E15 ou E85) ne sont pas couverts par la garantie.

Autres exclusions - La présente garantie exclut les dommages résultant d'un accident, d'une utilisation abusive, de modifications, de changements ou d'un entretien inadéquat, du gel ou d'une détérioration chimique. Les accessoires non emballés à l'origine avec le produit sont aussi exclus. La garantie ne couvre pas l'équipement utilisé comme alimentation principale à la place de l'alimentation électrique de secteur ou pour les applications de maintien des fonctions vitales. Cette garantie ne concerne pas les appareils ou les moteurs usagés, réusinés, de seconde main ou de démonstration. Cette garantie exclut toute défaillance due à une catastrophe naturelle ou à toute autre force majeure hors du contrôle du fabricant.

Not for Reproduction

Génératrice mobile

Caractéristiques du produit

Modèle 030628

Puissance* . . . . . 2 500 Watts
Puissance de démarrage** . . . . . 3 500 Watts
Intensité de charge :
en 120 Volts C.A., ... 20,8 Ampères
Fréquence nominale . . . . . .60 Hertz
Phase . . . . . Monophasé
Cylindrée . . . . . 196 cc (11,96 po. cu.)
Écartement des électrodes
de la bougie . . . . . 0,76 mm (0,030 po.)
Capacité de carburant . . . . . .11,4 l (3 gallons US)
Capacité d'huile . . . . . 0,6 l (20 oz.)

Modèle 030629

Puissance* . . . . . 3 500 Watts
Puissance de démarrage** . . . . . 5 250 Watts
Intensité de charge :
en 120 Volts C.A., ... 29,1 Ampères
Fréquence nominale . . . . . .60 Hertz
Phase . . . . . Monophasé
Cylindrée . . . . . 196 cc (11,96 po. cu.)
Écartement des électrodes
de la bougie . . . . . 0,76 mm (0,030 po.)
Capacité de carburant . . . . . .11,4 l (3 gallons US)
Capacité d'huile . . . . . 0,6 l (20 oz.)

Pièces d'entretien courant

Filtre à air 704927
Bougie 704948
Bidon d'huile moteur . . . . . .100005 ou 100028
Bidon d'huile synthétique 100074
Stabilisateur de carburant . . . . . .100120 ou 100117
Pare-étincelles 704846

Not for Reproduction

Puissances nominales : La valeur nette de couple nominale de chaque modèle de moteur à essence est indiquée conformément au code J1940 Procédure d'évaluation de la puissance et du couple nominaux des petits moteurs de la SAE (Society of Automotive Engineers) et est cotée conformément à SAE J1349. Les valeurs nettes de couple sont dérivées à 3 600 t/mn et sont prises alors que l'échappement et le filtre à air sont installés. Étant donnée la vaste gamme de conditions dans lesquelles les moteurs sont installés, le moteur à essence peut ne pas développer la valeur nette de couple nominale lorsqu'il est utilisé pour entraîner un appareil motorisé donné. Cette différence est causée par plusieurs facteurs dont, entre autres, la variété des limites de l'application, les conditions de fonctionnement ambiante (température, humidité, altitude) et les différences d'un moteur à l'autre. En raison des limites de fabrication et de capacité, Briggs & Stratton peut remplacer ce moteur par un autre un moteur d'une valeur de couple plus élevée.

* Le générateur a été certifié conformément à la norme C22.2 No. 100-14 de CSA (l'Association canadienne de normalisation), Moteurs et générateurs.

** selon la norme 628K de Briggs & Stratton

Briggs & Stratton Corporation
P.O. Box 702
Milwaukee, Wisconsin, 53201-0702 États-Unis