triton
Precision Power Tools

EN WARNING

Some dust created by power sanding, sawing, grinding, drilling and other construction activities contains chemicals known to the State of California to cause cancer, birth defects or other reproductive harm. Some examples of these chemicals are:

Lead from lead-based paints

- Crystalline silica from bricks and cement and other masonry products, and
- Arsenic and chromium from chemically-treated rubber

Your risk from these exposures varies, depending on how often you do this type of work. To reduce your exposure to these chemicals: work in a well-ventilated area, and work with approved safety equipment, such as those dust masks that are specially designed to filter out microscopic particles.

FR ATTENTION

Certaines poussières générées par le ponçage, sciage, le perçage et d'autres activités de constructions électriques contiennent des substances chimiques reconnues dans l'État de la Californie comme étant une cause de cancer, de malformations congénitales et d'autres problèmes reproductifs. Des exemples de ces substances chimiques sont :

- Le plomb, provenant des peintures à base de plomb
- La silice cristalline, provenant des briques, du ciment et d'autre matériaux de construction
- L'arsenic et le chrome, provenant des caoutchoucs traités chimiquement

Les risques résultant de ces expositions varient en fonction de la fréquence à laquelle vous effectuez ce type de travaux. Pour réduire l'exposition à ces substances chimiques : travaillez dans une zone ventilée et portez un équipement adapté, comme un masque à poussière conçu spécialement pour filtrer les particules microscopiques.

ES ADVERTENCIA

Parte del polvo creado por el lijado, aserrado, esmerilado, taladrado y otras actividades de construcción contienen sustancias químicas identificadas por el estado de California como causantes de cáncer, o defectos de nacimientos, y/u otros daños reproductivos. Algunos ejemplos de estos productos químicos son:

- El plomo de las pinturas a base de plomo.
- La sílice cristalina de los ladrillos y cemento y otros productos de mampostería.
- El arsénico y el cromo de goma tratados químicamente.

El riesgo derivado de estas exposiciones puede variar dependiendo de la frecuencia con que se realice este tipo de trabajo. Para reducir la exposición a estas sustancias químicas, trabaje siempre en áreas bien ventilada y lleve equipos de seguridad adecuados, tales como máscaras contra el polvo especialmente diseñadas para filtrar partículas microscópicas.

PT AVISO

Alguns pós, produzidos pelas operações de lixamento, serragem, esmerilamento e perfuração, efetuadas com ferramentas elétricas, contêm substâncias químicas, conhecidas no estado da Califórnia por provocar câncer, doenças congênitas e outras doenças reprodutivas. Alguns exemplos dessas substâncias químicas, incluem:

- Chumbo de tintas à base de chumbo
- Sílica cristalina de tijolos e cimento e outros produtos de alvenaria, e
- Arsênico e cromo de borrachas tratadas quimicamente

O risco a que você se expõe, devido a essas substâncias, depende da frequência com que você faz esses respectivos tipos de trabalho. Para reduzir sua exposição a essas substâncias químicas: trabalhe em áreas bem ventiladas e com os equipamentos de segurança aprovados, como máscaras respiratórias especificamente concebidas para filtrar partículas microscópicas.

triton Multi-Stand

MSA 200

GB Operating and Safety Instructions

FR Instructions d'utilisation et consignes de sécurité

ES Instrucciones de uso y de seguridad

PT Instruções de Operação e Segurança

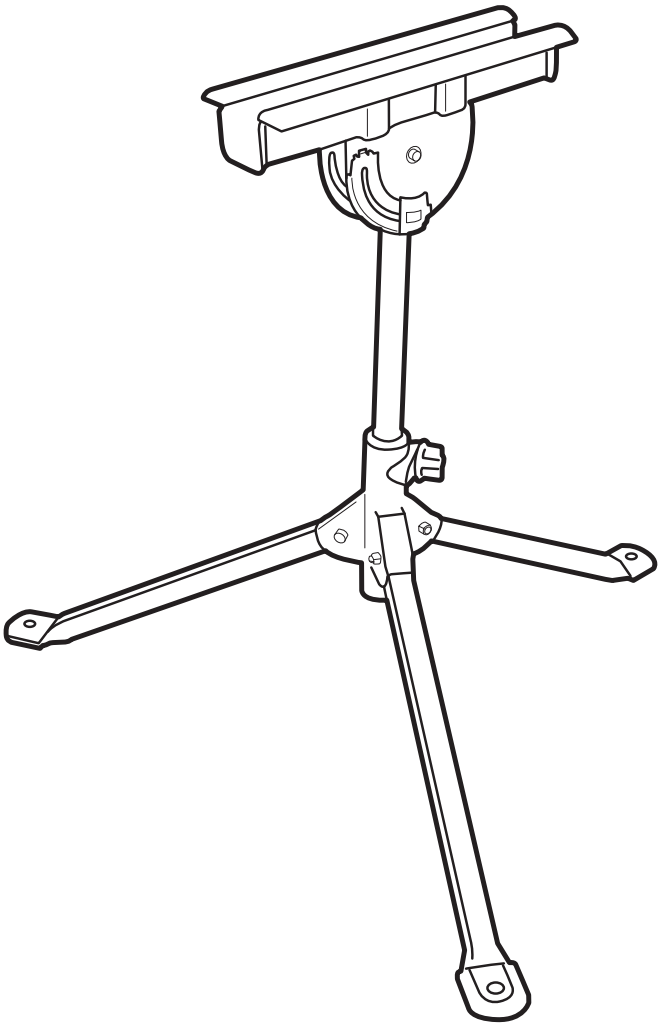

tritontools.com

Original Instructions

Thank you for purchasing this Triton tool. This manual contains information necessary for safe and effective operation of this product. This product has unique features and, even if you are familiar with similar products, it is necessary to read this manual carefully to ensure you fully understand the instructions. Ensure all users of the tool read and fully understand this manual.

Specification

Model number:	MSA200
Max. load capacity:	100kg (220lbs)
Max. clamping capacity (jaw width):	51mm (2")
Min. clamping width (min. workpiece thickness):	31mm (1 1/32")
Min. height:	635mm (25")
Max. height:	940mm (37 1/64")
Clamping width (head length):	385mm (15 5/32")
Tilt angle:	0-45°
Folded dimensions (L x W x H):	185 x 150 x 950mm (7 9/32" x 5 29/32" x 37 13/32")
Weight:	6.2kg (13.7lbs)

GB

MSA200_Z1MANPRO1_US.indd 2 16/11/2015 10:32

Product Familiarisation

1. Tilt Head
2. Low-Friction Surfaces
3. Workpiece Clamping Screw
4. Tilt Head Clamping Screw
5. Column
6. Height Adjustment Clamping Screw
7. Rubber Coated Feet
8. Tripod Legs
9. Head Channel

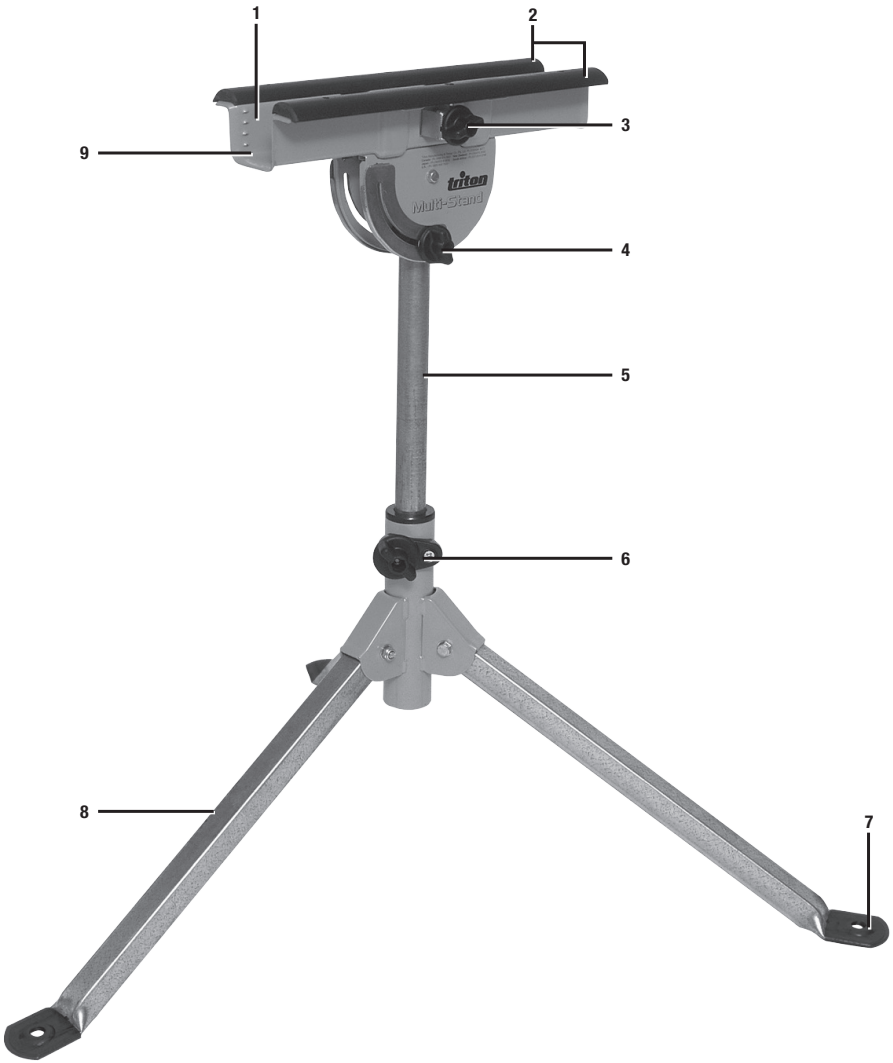

GB

MSA200_Z1MANPRO1_US.indd 3 16/11/2015 10:32

(I)

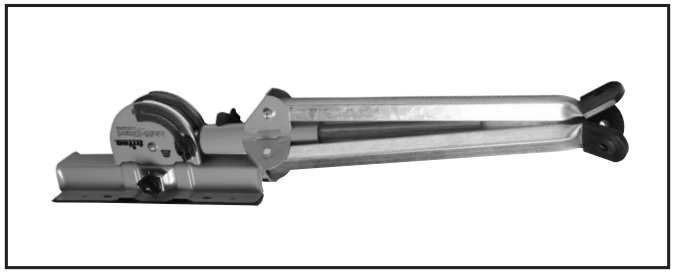

(II)

(III)

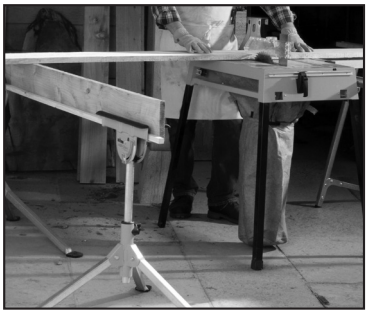

(IV)

(Fig. A)

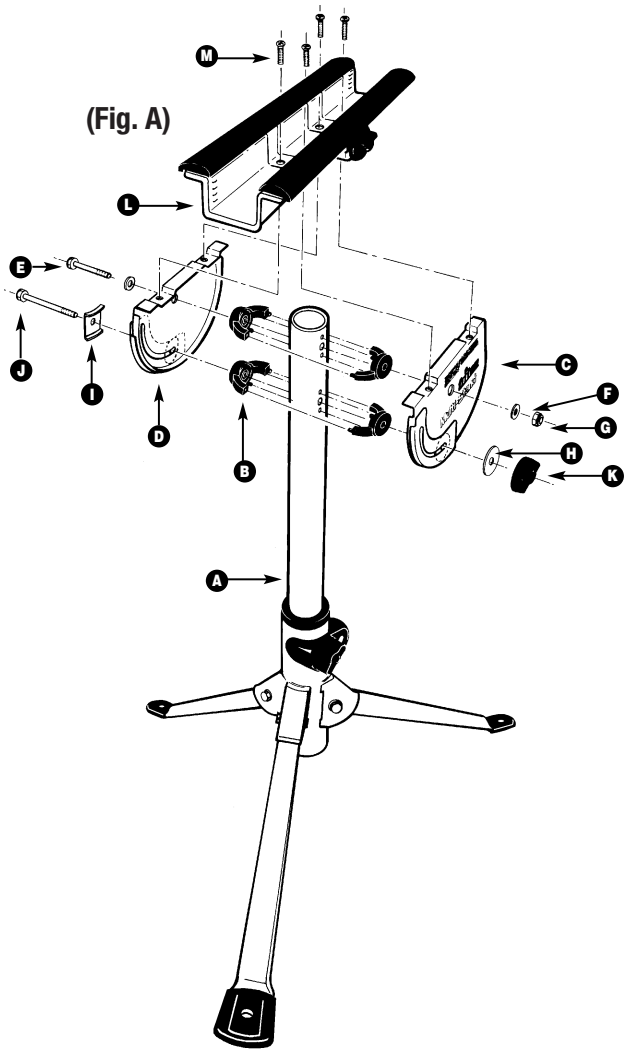

GB

MSA200_Z1MANPRO1_US.indd 4 16/11/2015 10:32

Description of Symbols

Wear hearing protection
Wear eye protection
Wear breathing protection
Wear head protection

Read instruction manual

Caution!

DO NOT use as a step or platform!

Safety Instructions

Carefully read and understand this manual and any label attached to the tool before use. Keep these instructions with the product for future reference. Ensure all persons who use this product are fully acquainted with these instructions.

Even when following these instructions it is not possible to eliminate all residual risk factors. Use with caution. If you are at all unsure of the correct and safe manner in which to use this tool, do not attempt to use it.

- Do not force, or attempt to use a tool for a purpose for which it was not designed
- This tool is not intended for industrial use
- The use of any attachment or accessory other than those mentioned in this manual could result in damage or injury.
- The use of improper accessories could be dangerous, and may invalidate your warranty
- Where possible, always secure work. If appropriate use a clamp or vice, it will allow you to use both hands to operate your tool

Multi-Stand Safety

- AlWAYS ensure that the stand's legs are correctly extended, and that all clamping screws are fully tightened before applying heavy loads
- NEVER load the stand off-centre or in a manner that will cause an imbalance
- NEVER exceed the maximum load capacity (see 'Specification'). Doing so will damage your stand and may cause serious injuries
- DO NOT stand on this product
- DO NOT use this product for the construction of work platforms
- ALWAYS use a packing piece when clamping materials of less than 30mm thickness
- When clamping easily damaged materials, eg doors, use thin packing on both sides to avoid damage
- Ensure the stand is securely fastened down when applying non-vertical loads or when on sloping ground

Intended Use

- This Triton Multi-Stand is a portable tripod workpiece support suitable for a multitude of different applications

Unpacking Your Tool

- Carefully unpack and inspect your tool. Fully familiarise yourself with all its features and functions
- Ensure that all parts of the tool are present and in good condition. If any parts are missing or damaged, have such parts replaced before attempting to use this tool

Before Use

Assembly

- The Triton Multi-Stand is easily assembled. Refer to the 'Assembly Diagram' in the back of this manual, and follow the steps below:

1. Fold the legs of the Main Body Assembly (A) fully outwards. Loosen the round knob and extend the stem upwards, then tighten

Note: The legs should pivot firmly. Adjust the nuts on the leg pivot bolts if necessary.

2. Fit the Saddles (B) to the stem using the locating pins on the Saddles as shown
3. Attach the Front Quadrant (C) and Rear Quadrant (D) using the shorter Hex Bolt (E), Small Washers (F) and Nyloc Nut (G).

WARNING: Do not over-tighten.

4. Fit the Quadrant Washer (I) onto the longer Hex Bolt (J) with the hex head located in the tabs on the washer. Insert the bolt through the slots in the quadrants, ensuring that it passes through the washer held within each quadrant and the hole in the lower stem saddles. Fasten the Large Washer (H) onto the bolt with the Round Knob & Nut (K)
5. Rotate the quadrants until the flat tops are horizontal then gently loosely tighten the Round Knob
6. Fasten the Head Assembly (L) to the quadrants using the Pan Head Bolts (M). The round knob on the clamp which is built into the head should be on the same side as the round knob on the quadrant
7. Adjust the nut tension on the Hex Bolt (E) if necessary. The head should pivot firmly, and should lock tightly at any selected angle when the quadrant knob is tightened

GB

MSA200_Z1MANPRO1_US.indd 5 16/11/2015 10:32

Folding and Unfolding

- The Triton Multi-Stand quickly and easily folds for convenient storage, (Image I):

1. Loosen the Height Adjustment Clamping Screw (6)
2. Slide the Column (5) in as far as it goes, and tighten the Height Adjustment Clamping Screw
3. Loosen the Tilt Head Clamping Screw (4), tilt the Tilt Head (1) into the vertical position
4. Fold in all three Tripod Legs (8)

Note: To unfold the Triton Multi-Stand, follow the above steps in reverse order.

Operation

Positioning and Adjusting

WARNING: Always use theTriton Multi-Stand in a stable position. If the ground is uneven or sloping, the stand must be secured to the ground by using suitable fasteners, such as screws, nails or pegs, through the holes in the Rubber Coated Feet (7).

- The Triton Multi-Stand features a Tilt Head (1) that can be adjusted horizontally (0°), vertically (90°), or in any angle between 0 and 90°:

1. Loosen the Tilt Head Clamping Screw (4)
2. Adjust the Tilt Head (1) into the required position
3. Tighten the Tilt Head Clamping Screw

Clamping

- The inside surface of the Tilt Head (1) features an adjustable serrated clamp that can be used to hold a workpiece:

1. Loosen the Workpiece Clamping Screw (3) to adjust the serrated clamp, so it fits the workpiece
2. Insert the work piece into the Head Channel (9) and close the Workpiece Clamping Screw tightly (Image II)

WARNING: The serrated clamp may leave an imprint on the workpiece when clamping. Use a shim or thin spacer between the serrated clamp and the workpiece, to keep it in pristine condition.

Use as Sliding Work Support

- TheTriton Multi-Stand can be used as an infeed or outfeed support, sliding the workpiece over the horizontal low-friction surface of the Tilt Head (1)
- Where additional height is needed, clamp an object with smooth surface, e.g. a piece of wood, into the Tilt Head (as described in 'Clamping'), to extend the height of the Triton Multi-Stand, (Image III)

Building Work Supports

- Two or more Triton Multi-Stands can be used to build a variety of customised work supports, (Image IV)

Accessories

- Visit www.tritontools.com to see the full range of Triton work supports and precision power tools

Maintenance

- Inspect the Triton Multi-Stand before every use. DO NOT use if any kind of damage is detected (deformation, corrosion, damaged welds etc.). The device may not be fit for service and needs to be inspected by a qualified Triton technician
- Clean the body of the Triton Multi-Stand with a soft brush or dry cloth
- If the Triton Multi-Stand has become wet, dry thoroughly before storage
- From time to time, or after contact with water, the clamping screws, column and tilting mechanism should be lightly lubricated with a suitable maintenance spray

Storage

GB

- Store the Triton Multi-Stand carefully in a secure, dry place out of the reach of children

MSA200_Z1MANPRO1_US.indd 6 16/11/2015 10:32

Guarantee

To register your guarantee visit our web site at www.tritontools.com* and enter your details.

Your details will be included on our mailing list (unless indicated otherwise) for information on future releases. Details provided will not be made available to any third party.

Purchase Record

Date of Purchase: ___ / ___ / ____

Model: MSA200 Retain your receipt as proof of purchase

Triton Precision Power Tools guarantees to the purchaser of this product that if any part proves to be defective due to faulty materials or workmanship within 3 YEARS from the date of original purchase, Triton will repair, or at its discretion replace, the faulty part free of charge.

This guarantee does not apply to commercial use nor does it extend to normal wear and tear or damage as a result of accident, abuse or misuse.

* Register online within 30 days.

Terms & conditions apply.

This does not affect your statutory rights

GB

MSA200_Z1MANPRO1_US.indd 7 16/11/2015 10:32

Traductions des instructions originales

Nous vous remercions d'avoir choisi cet équipement Triton. Ces instructions contiennent les informations nécessaires au fonctionnement efficace et sûr de ce produit. Veuillez lire attentivement ce manuel pour vous assurer de tirer pleinement avantage des caractéristiques uniques de votre nouvel équipement. Gardez ce manuel à portée de main et assurez-vous que tous les utilisateurs l'aient lu et bien compris avant toute utilisation.

Caractéristiques techniques

Numéro de produit :	MSA200
Charge max d'utilisation :	100 kg (220 lbs)
Largeur max. de serrage (largeur des mâchoires) :	51 mm (2")
Largeur min. de serrage (épaisseur minimale de la pièce de travail) :	31 mm (1 1/32")
Hauteur minimale :	635 mm (25")
Hauteur maximale :	940 mm (37 1/64")
Longueur de la tête de la servante :	385 mm (15 5/32")
Angle d'inclinaison de la tête :	0 – 45°
Dimensions pliée (L x l x H) :	185 x 150 x 950 mm (7 9/32" x 5 29/32" x 37 13/32")
Poids :	6,2 kg (13,7 lbs)

Se familiariser avec le produit

1. Tête inclinable
2. Surfaces à faible frottements
3. Molette de serrage
4. Molette d'inclinaison
5. Colonne
6. Molette de réglage de la hauteur
7. Pieds caoutchoutés
8. Trépied
9. Gorge de la tête

Symboles

Port de protection auditive
Port de lunettes de sécurité
Port du masque respiratoire
Port du casque

Lire le manuel d'instructions

Attention !

Ne pas utiliser ce produit comme marchepied, ou plate-forme !

Consignes de sécurité

Lisez attentivement ce manuel ainsi que toute étiquette apposée sur l'outil, et assurez-vous d'en comprendre le sens, avant l'utilisation. Rangez ces consignes avec l'outil, pour référence ultérieure. Assurez-vous que toutes les personnes qui utilisent cet outil ont attentivement pris connaissance de ce manuel.

Sachez qu'utiliser un outil conformément aux instructions n'élimine pas tous les facteurs de risque résiduels. Utilisez-le avec prudence. N'utilisez pas cet outil si vous avez des doutes quant à la manière de le faire de façon sûre et correcte.

- Ne forcez pas et ne tentez pas d'utiliser un outil à des fins pour lesquelles il n'est pas conçu
- Cet outil n'est pas conçu pour un usage industriel
- L'utilisation de tout équipement ou accessoire différents de ceux mentionnés dans ce manuel peut provoquer des dommages ou des blessures. L'utilisation d'accessoires inadéquats peut être dangereuse et, en outre, peut annuler la garantie
- Dans la mesure du possible, immobilisez la pièce sur laquelle vous travaillez. Si cela est possible, serrez la pièce dans un étau ou maintenez-la par une attache de manière à disposer des deux mains pour manier l'outil

Consignes de sécurité

Lisez attentivement ce manuel ainsi que toute étiquette apposée sur l'outil, et assurez-vous d'en comprendre le sens, avant l'utilisation. Rangez ces consignes avec l'outil, pour référence ultérieure. Assurez-vous que toutes les personnes qui utilisent cet outil ont attentivement pris connaissance de ce manuel.

Sachez qu'utiliser un outil conformément aux instructions n'élimine pas tous les facteurs de risque résiduels. Utilisez-le avec prudence. N'utilisez pas cet outil si vous avez des doutes quant à la manière de le faire de façon sûre et correcte.

- Ne forcez pas et ne tentez pas d'utiliser un outil à des fins pour lesquelles il n'est pas conçu
- Cet outil n'est pas conçu pour un usage industriel
- L'utilisation de tout équipement ou accessoire différents de ceux mentionnés dans ce manuel peut provoquer des dommages ou des blessures. L'utilisation d'accessoires inadéquats peut être dangereuse et, en outre, peut annuler la garantie
- Dans la mesure du possible, immobilisez la pièce sur laquelle vous travaillez. Si cela est possible, serrez la pièce dans un étau ou maintenez-la par une attache de manière à disposer des deux mains pour manier l'outil

Consignes de sécurité relatives aux servantes

- S'assurer que le trépied est complètement déployé et que toutes les molettes de serrage sont fermement serrées avant de poser une charge.
- Ne jamais déposer une charge mal centrée sur la servante pour éviter tout déséquilibre.
- Ne jamais dépasser la charge maximale d'utilisation (voir caractéristiques techniques). Dépasser la charge maximale endommagera la servante Triton et peut occasionner de sérieuses blessures.
- Ne pas monter sur ce produit
- Ne pas se servir de ce produit comme aide à la construction d'une plateforme.
- Utiliser toujours des cales pour serrer des pièces de travail avec une épaisseur inférieure à 30 mm.
- Le serrage peut endommager les matériaux : utiliser toujours des cales fines des deux côtés comme protection
- S'assurer que la servante multifonction soit bien fixée sur le sol pour des applications de charges non verticales ou sur des sols inclinés.

Usage conforme

Cette servante multifonction Triton est un support tripode portable pour les pièces de travail, conçue pour une multitude d'applications.

Déballage

Déballez le produit avec soin. Veillez à retirer tous les matériaux d'emballage et familiarisez-vous avec toutes les caractéristiques du produit.

Si des pièces sont endommagées ou manquantes, faites-les réparer ou remplacer avant d'utiliser l'appareil.

MSA200_Z1MANPRO1_US.indd 8 16/11/2015 10:32

Avant utilisation

Assemblage

- La servante multifonction Triton s'assemble très facilement. Référez-vous au schéma explosé au dos du manuel, et suivez les instructions ci-dessous.

1. Déployez totalement les pieds du bloc trépied (A) vers l'extérieur. Dévissez légèrement la molette ronde et étirez la colonne principale vers le haut, puis resserrez la molette ronde.

Remarque : les pieds doivent présenter une légère résistance lors du pivotement. Au besoin, resserrez ou desserrez l'écrou du pivot de chacun des pieds.

2. Montez les étriers (B) sur la colonne en utilisant les ergots de repérage comme indiqué sur le schéma.
3. Fixez les quadrants avant (C) et arrière (D) au moyen du boulon à 6 pans court (E), des petites rondelles (F) et de l'écrou auto-freiné (G). Attention : Ne pas trop serrer.
4. Insérez le boulon long à 6 pans (J) dans la rondelle carrée (I) en introduisant bien la tête à 6 pans entre les ergots en V. Insérez le boulon dans les fentes des deux quadrants, en faisant bien attention qu'il passe par la rondelle retenue près de chaque quadrant, et par le trou des deux étriers inférieurs. Fixez la grande rondelle (H) sur le boulon à l'aide de la molette ronde (K).
5. Faites tourner les quadrants jusqu'à ce que les rebords plats supérieurs soient à l'horizontale puis vissez la molette ronde sans trop serrer.
6. Fixez le bloc de tête (L) sur les quadrants à l'aide des boulons à tête cylindrique (M). La molette ronde située sur le dispositif de serrage intégré à la tête doit se trouver du même côté que la molette ronde situé sur le quadrant.
7. Au besoin, ajustez la tension qu'exerce l'écrou sur le boulon de pivotement (E). La tête doit présenter une légère résistance au pivotement et doit s'arrêter avec fermeté à tout angle choisi lorsque la molette du quadrant est resserrée.

Plier et déplier la servante

- La servante multifonction Triton se plie et se déplie rapidement et facilement pour optimiser l'espace de rangement (Image I) :

1. Desserrez la molette de réglage de la hauteur (6)
2. Faites glisser la colonne aussi loin que possible, et serrez la molette de réglage de la hauteur
3. Desserrez la molette d'inclinaison (4), et mettez la tête inclinable (1) en position verticale.
4. Pliez le trépied (8).

Remarque : Pour déplier la servante, suivez les instructions ci-dessus mais dans le sens inverse.

Instructions d'utilisation

Positionnement et réglage

Attention : Utilisez toujours la servante multifonction dans une position stable. Si le sol n'est pas régulier ou s'il est incliné, fixez-la avec des fixations adéquates, telles que des vis, clous ou cheville à travers le trou des pieds caoutchoutés (7).

- La servante multifonction Triton est munie d'une tête inclinable (1) et peut se régler horizontalement (0°), verticalement (90°), ou sur tout angle compris entre 0 et 90°.

1. Desserrez la molette d'inclinaison (4).
2. Réglez la tête inclinable à la position voulue.
3. Resserrez la molette d'inclinaison.

Utilisation comme support de serrage

- La tête inclinable possède un dispositif de serrage réglable pour maintenir la pièce de travail :

1. Desserrez la molette de serrage (3) pour régler l'ouverture afin de pouvoir recevoir la pièce de travail.
2. Insérez la pièce de travail dans la gorge de la tête inclinable (9) et serrez la molette de serrage fermement (Image II)

ATTENTION : Le serrage sur la pièce peut laisser des marques. Utilisez des cales ou entretoises fines pour garder la pièce à travailler dans les mêmes conditions.

Utilisation comme servante

- La servante multifonction est très utile comme support d'entrée ou de sortie pour des opérations de coupes, en faisant glisser la pièce à travailler sur les surfaces à faibles frottements de la tête inclinable (1).
- Pour augmenter la hauteur de support de la servante multifonction Triton, insérez par exemple une planche de bois dans la gorge de la tête inclinable (voir 'Utilisation comme support de serrage'). (Image III)

Supports de travail

- Deux ou plusieurs servantes multifonction Triton peuvent être utilisées pour créer un support de travail en fonction des besoins. (Image IV)

Accessoires

- Visitez le site www.tritontools.com pour consulter la variété de supports de travail Triton et la gamme d'outils électroportatifs de précision.

Entretien

- Vérifiez l'état de la servante multifonction Triton avant toute utilisation. Ne l'utilisez pas si vous déceler le moindre endommagement (déformation, corrosion, soudures abîmées, etc.). L'appareil peut ne pas être utilisable et nécessité une révision par un technicien agrée Triton.
- Nettoyez le corps de la servante Triton avec une brosse souple ou un chiffon sec.
- Si la servante a pris l'eau, séchez-la complètement avant de la ranger.
- De temps en temps , ou après avoir été en contact avec l'eau, les molettes de serrage, la colonne et le mécanisme d'inclinaison doivent être légèrement lubrifiés avec un spray adéquat.

Rangement

- Ranger la serveuse multifonction Triton avec précaution dans un endroit sûr et sec, et hors portée des enfants.

Garantie

Pour valider votre garantie, rendez-vous sur notre site internet www.tritontools.com* et saisissez vos coordonnées.

Vos coordonnées seront introduites dans notre liste de diffusion (sauf indication contraire) afin de vous informer de nos prochaines nouveautés. Les informations que vous nous fournirez ne seront pas communiquées à des tiers.

Pense-bete

Date d'achat : ___ / ___ / ____

Modèle: MSA200
Veuillez conserver votre ticket de caisse comme preuve d'achat.

Si toute pièce de ce produit s'avérait défectueuse du fait d'un vice de fabrication ou de matériau dans les 3 ANS suivant la date d'achat, Triton Precision Power Tools s'engage auprès de l'acheteur de ce produit à réparer ou, à sa discrétion, à remplacer gratuitement la pièce défectueuse.

Cette garantie ne s'applique pas à l'utilisation commerciale et ne s'étend pas non plus à l'usure normale ou aux dommages causés par des accidents, des mauvais traitements ou une utilisation impropre.

* Enregistrez votre produit en ligne dans les 30 jours suivant la date d'achat.

Offre soumise à conditions.

Ceci n'affecte pas vos droits statutaires. oves to be defecti

F

MSA200_Z1MANPRO1_US.indd 9 16/11/2015 10:32

Traducción del manual original

Gracias por haber elegido esta herramienta Triton. Estas instrucciones contienen la información necesaria para un funcionamiento seguro y eficaz de este producto. Lea este manual atentamente para asegurarse de obtener todas las ventajas de las características únicas de su nuevo equipo. Conserve este manual a mano y asegúrese de que todos los usuarios de la herramienta lo hayan leído y entendido

Características técnicas

Modelo:	MSA200
Capacidad de carga máxima:	100 kg (220 lbs)
Capacidad de sujeción máxima (anchura de la mordaza):	51 mm (2")
Anchura mínima de sujeción (grosor mínimo del material):	31 mm (1 7/32")
Altura mínima:	635 mm (25")
Altura máxima:	940 mm (37 1/64")
Anchura de sujeción (longitud del cabezal):	385 mm (15 5/32")
Ángulo de inclinación:	0 - 45°
Dimensiones plegado (L x An x A):	185 x 150 x 950 mm (7 9/32" x 5 29/32" x 37 13/32")
Peso:	6,2 kg (13,7 lbs)

Características del producto

1. Cabezal inclinable
2. Soporte de baja fricción
3. Tornillo de sujeción de la pieza de trabajo
4. Tornillo del cabezal inclinable
5. Pilar
6. Tornillo de ajuste de altura
7. Pies engomados
8. Patas
9. Conducto del cabezal

Descripción de los símbolos

Lleve protección auditiva
Lleve protección ocular
Lleve protección respiratoria
Lleve un casco de seguridad

Lea el manual de instrucciones

¡Peligro!

¡No utilizar como escalera o plataforma!

Instrucciones de seguridad para herramientas manuales

Lea cuidadosamente este manual y cualquier otra indicación antes de usar este producto. Guarde estas instrucciones con el producto para poderlas consultar en el futuro. Asegúrese de que todas las personas que utilizan este producto están completamente familiarizadas con este manual.

Incluso cuando se esté utilizando según lo prescrito, tenga siempre precaución. Si no está completamente seguro de cómo utilizar este producto correctamente, no lo utilice.

- Utilice esta herramienta correctamente. El uso de la herramienta eléctrica con un propósito distinto al cual ha sido diseñada, podría ser peligroso.
- Esta herramienta no ha sido diseñada para uso industrial.
- Utilizar cualquier accesorio que no esté mencionado en este manual puede ser peligroso y causar lesiones graves.
- El uso de accesorios no compatibles puede ser peligroso e invalidar la garantía del producto.
- Sujete siempre la pieza de trabajo adecuadamente. Utilice un tornillo de banco o abrazadera si es necesario.

Instrucciones de seguridad para caballetes

- Asegúrese SIEMPRE de que las patas del caballete estén completamente desplegadas y que los tornillos de ajuste estén apretados antes de sujetar la pieza de trabajo.
- Sujete las piezas de trabajo correctamente en el centro del caballete para evitar que se pueda balancear.
- NUNCA sobrepase la capacidad máxima del caballete (véase "características técnicas"), podría dañar la herramienta y dañar al usuario gravemente.
- NO UTILICE esta herramienta como plataforma.
- Utilice SIEMPRE un calzo cuando sujete materiales con menos de 30 mm de grosor.
- Utilice calzos en ambos lados de la pieza de trabajo cuando sujete materiales que puedan dañarse fácilmente (ej. Puertas).
- Asegúrese de que el caballete esté firmemente sujeto al suelo cuando sujete cargas no verticales o cuando esté sobre superficies inclinadas.

Aplicaciones

- Caballete portátil multiuso Triton para sujetar piezas de trabajo y realizar múltiples aplicaciones.

Desembalaje

Desembale e inspeccione la herramienta con cuidado. Familiarícese con todas sus características y funciones.

Asegúrese de que el embalaje contiene todas las partes y que están en buenas condiciones. Si faltan piezas o están dañadas, solicite su sustitución antes de utilizar esta herramienta.

Antes de usar

Montaje

- El caballete multiuso Triton es fácil de montar. Vea el diagrama de montaje al final de este manual y siga las indicaciones mostradas a continuación:

1. Despliegue completamente el conjunto del trípode (A). Afloje la perilla y estire el pilar hacia arriba y apriete de nuevo la perilla.

Nota: Las patas oponer cierta resistencia al moverlas. Ajuste las tuercas de los pernos de las patas si lo necesita.

2. Monte las perillas de anclaje (B) utilizando los pasadores tal como se muestra en el diagrama.
3. Coloque el arco de guía delantero (C) y posterior (D) utilizando el perno de cabeza hexagonal (E) más corto, las arandelas pequeñas (F) y la tuerca con nylon (G).

ADVERTENCIA: No apriete demasiado.

E

MSA200_Z1MANPRO1_US.indd 10 16/11/2015 10:32

4. Introduzca la arandela del arco de guía (I) en el perno con cabeza hexagonal (J). Inserte el perno en los arcos de guía y asegúrese de pase a través de la arandela y el orificio de las perillas de anclaje. Apriete la arandela grande (H) junto con la perilla redonda y tuerca (K).
5. Gire los arcos de guía hasta que los bordes planos estén nivelados horizontalmente, a continuación vuelva a apretar la perilla redonda.
6. Coloque el conjunto del cabezal (L) en los arcos de guía mediante los pernos de cabeza plana (M). La perilla redonda de la mordaza del cabezal debe estar colocada en el mismo lado que la perilla del arco de guía.
7. Ajuste el perno de cabeza hexagonal (E) si es necesario. El cabezal debería moverse oponiendo cierta resistencia, además debería ajustarse a cualquier ángulo seleccionado cuando la perilla de arco de guía este apretada.

Plegar y desplegar el caballete

- El caballete multiusos Triton se puede plegar y almacenar fácilmente. (Véase Imagen I).

1. Afloje el tornillo de ajuste de altura (6).
2. Deslice el pilar (5) lo más lejos posible y apriete de nuevo el tornillo de ajuste de altura (6).
3. Afloje el tornillo del cabezal inclinable (4) e incline el cabezal inclinable (1) hasta colocarlo en posición vertical.
4. Pliegue las tres patas (8).

Nota: Para desplegar el caballete, siga el mismo procedimiento pero a la inversa.

Funcionamiento

Ajuste del caballete

ADVERTENCIA: Utilice esta herramienta siempre sobre una superficie plana. Si el suelo no está nivelado, deberá collar el caballete al suelo utilizando los orificios situados en los pies engomados (7) de las patas.

- El cabezal inclinable (1) puede ajustarse horizontalmente (0°), verticalmente (90°), o en cualquier ángulo entre 0 y 90°:

1. Afloje el tornillo de cabezal inclinable (4).
2. Ajuste el cabezal inclinable (1) en la posición requerida.
3. Apriete de nuevo el tornillo de cabezal inclinable (4).

Sujeción

- La superficie interior del cabezal dispone de una mordaza dentada para sujetar la pieza de trabajo:

1. Afloje el tornillo de sujeción de la pieza de trabajo (3) para que la mordaza dentada se ajuste correctamente a la pieza de trabajo
2. Coloque la pieza de trabajo en el conducto del cabezal (9) y apriete el tornillo de ajuste de la pieza de trabajo (3) firmemente. (Véase Imagen II).

ADVERTENCIA: La mordaza dentada puede marcar ligeramente al sujetar la pieza de trabajo. Utilice una cuña o espaciador y colóquelo entre la mordaza y la pieza de trabajo.

Uso como soporte deslizante

- El caballete multiusos Triton se puede utilizar como soporte de apoyo para introducir o retirar material deslizando la pieza de trabajo a través de la superficie de baja fricción del cabezal inclinable (1).
- Si necesita más altura, sujete un objeto o pieza de madera en el cabezal inclinable (1) - tal como se describe en la sección "Sujeción" – para incrementar la altura del caballete multiusos Triton. (Véase Imagen III).

Uso como soporte de trabajo

- Utilice varios caballetes como soporte para realizar gran variedad de aplicaciones. (Véase Imagen IV).

Accesorios

- Para más información sobre los accesorios y herramientas Triton, visite www.tritontools.com

Mantenimiento

- Inspeccione el caballete antes de cada uso. No utilice el caballete si está dañado (deformación, corrosión, juntas de soldadura dañadas, etc.). Repare siempre esta herramienta en un servicio técnico autorizado Triton.
- Limpie el caballete con un cepillo suave o paño seco.
- En caso de contacto con el agua, seque el caballete antes de almacenarlo.
- Con el paso del tiempo y debido al contacto con el agua, necesitará lubricar los tornillos de sujeción, el pilar y el mecanismo de inclinación del caballete. Utilice un spray lubricante adecuado.

Almacenaje

- Guarde esta herramienta y accesorios en un lugar seco y seguro fuera del alcance de los niños.

Garantía

Para registrar su garantía, visite nuestra página Web en www.tritontools.com* e introduzca sus datos personales.

Estos datos serán incluidos en nuestra lista de direcciones (salvo indicación contraria) de manera que pueda recibir información sobre nuestras novedades. Sus datos no serán cedidos a terceros.

Recordatorio de compra

Fecha de compra: ___ / ___ / ____

Modelo: MSA200 Conserve su recibo como prueba de compra.

Las herramientas Triton disponen de un período de garantía de 3 años una vez haya registrado el producto en un plazo de 30 días contados a partir de la fecha de compra. Si durante ese período apareciera algún defecto en el producto debido a la fabricación o materiales defectuosos, Triton se hará cargo de la reparación o sustitución del producto adquirido. Está garantía no se aplica al uso comercial por desgaste de uso normal, daños accidentales o por mal uso de esta herramienta.

* Registre el producto online en un plazo de 30 días contados a partir de la fecha de compra.

Se aplican los términos y condiciones.

Esto no afecta a sus derechos legales.

E

MSA200_Z1MANPRO1_US.indd 11 16/11/2015 10:32

Tradução das instruções originais

Obrigado por comprar esta ferramenta Triton. Este manual contém as informações necessárias para a operação segura e eficiente deste produto. Este produto apresenta recursos exclusivos, e mesmo que você esteja familiarizado com produtos similares, é necessário ler o manual cuidadosamente para garantir que as instruções sejam totalmente entendidas. Assegure-se de que todos os usuários desta ferramenta leiam e compreendam totalmente o manual.

Especificação

Número do modelo:	MSA200
Capacidade máx. de carga:	100kg (220lbs)
Abertura máx. (largura da morsa):	51mm (2")
Largura mín. de aperto (espessura mín. da peça de trabalho):	31mm (1 7/32")
Altura mín:	635mm (25")
Altura máx:	940mm (37 1/64")
Largura de aperto (comp. da cabeça):	385mm (15 5/32")
Ângulo de inclinação:	0-45°
Dimensões dobrada (C x L x A):	185 x 150 x 950mm (7 5/32" x 5 29/32" x 37 13/32")
Peso:	185 x 150 x 950mm (7 5/32" x 5 29/32" x 37 13/32")

Familiarização com o produto

1. Cabeça inclinável
2. Superfícies de baixa fricção
3. Parafuso de aperto da peça de trabalho
4. Parafuso de aperto da cabeça inclinável
5. Coluna
6. Parafuso de aperto do ajuste
7. Pé com revestimento de borracha
8. Pernas do tripé
9. Canal da cabeça

Descrição dos símbolos

Use proteção auricular
Use proteção ocular
Use proteção respiratória
Use proteção de cabeça

Leia o manual de instruções

Cuidado!

NÃO use como degrau ou plataforma!

Instruções de segurança

Leia cuidadosamente e compreenda as instruções neste manual e nas etiquetas do suporte, antes do uso. Guarde estas instruções com o produto para consultas futuras. Certifique-se de que todas as pessoas que usam o produto têm pleno conhecimento destas instruções.

Mesmo quando o suporte é usado conforme prescrito, não é possível eliminar todos os fatores de risco residuais. Portanto, tenha cautela. Se não estiver totalmente certo sobre a forma correta e segura de usar esta ferramenta, não tente usá-la.

- Não force ou tente usar a ferramenta para um fim para o qual não foi projetada.
- Esta ferramenta não se destina a uso industrial.
- O uso de qualquer acessório diferente daqueles mencionados neste manual poderá resultar em danos materiais ou ferimentos.
- O uso de acessórios impróprios pode ser perigoso, e poderá invalidar a garantia.
- Sempre que possível, prenda a peça de trabalho. Se for possível, use uma morsa ou braçadeira, o que deixará suas duas mãos livres para operar a ferramenta que estiver usando.

Segurança do suporte

- Garanta SEMPRE que as pernas do suporte estão estendidas de forma correta, e que todos os parafusos de aperto estão completamente apertados, antes de colocar cargas pesadas sobre o suporte.
- NUNCA carregue o suporte fora do centro, ou de uma forma que cause um desequilíbrio.
- NUNCA ultrapasse as capacidades máximas de carga (consulte 'Especificação'). Fazer isso poderia danificar o suporte e causar ferimentos graves.
- NÃO suba neste produto.
- NÃO use este produto para montar plataformas de trabalho.
- Use SEMPRE um pedaço de material de empacotamento, quando prender peças com menos de 30 mm de espessura.
- Quando prender materiais frágeis, por ex., portas, use material de embalagem em ambos os lados para evitar estragos.
- Certifique-se de que o suporte está preso firmemente no chão, quando aplicar cargas não verticais, ou quando o suporte estiver em um piso inclinado.

Uso pretendido

- Este suporte multiuso da Triton é um suporte de tripé portátil para peças de trabalho, adequado a uma variedade de aplicações.

Desembalagem de seu produto

- Desembale e inspecione cuidadosamente seu produto. Familiarize-se completamente com todos os recursos e funções
- Certifique-se de que todas as peças do produto estão presentes e em bom estado. Caso estejam faltando peças ou existam peças danificadas, substitua-as primeiro, antes de tentar usar a lanterna.

PT

MSA200_Z1MANPRO1_US.indd 12 16/11/2015 10:32

Antes do uso

Montagem

- O suporte multiuso Triton é montado com facilidade. Consulte o 'Diagrama de montagem', no verso deste manual, e siga os passos abaixo:

1. Desdobre as pernas do Corpo principal (A) totalmente para fora. Solte o botão redondo, estenda a haste para cima e, então, aperte.

Nota: As pernas devem girar com firmeza. Ajuste as porcas nos parafusos pivô das pernas, caso necessário.

2. Encaixe as selas (B) na haste, usando os pinos de localização das selas, como mostrado.
3. Fixe o quadrante dianteiro (C) e o quadrante traseiro (D) usando o parafuso sextavado (E) mais curto, as arruelas pequenas (F) e a porca Nyloc (G).

AVISO: Não aperte excessivamente.

4. Encaixe a arruela do quadrante (I) no parafuso sextavado (J) mais longo, com a cabeça sextavada posicionada nas abas da arruela. Insira o parafuso nas fendas dos quadrantes, garantindo que ele atravessa a arruela presa dentro de cada quadrante e o furo das selas da haste inferior. Aperte a arruela grande (H) no parafuso com o botão e porca redondos (K).
5. Gire os quadrantes até que as partes superiores planas estejam horizontais e, então, aperte ligeiramente o botão redondo.
6. Prenda o conjunto da cabeça (L) aos quadrantes usando os parafusos de cabeça panela (M). O botão redondo da prensa, construído na cabeça, deve estar do mesmo lado do botão redondo do quadrante.
7. Ajuste a tensão da porca no parafuso sextavado (E), se for necessário. A cabeça deverá girar de maneira firme e travar de modo apertado em todos os ângulos selecionados, quando o botão do quadrante for apertado.

Dobramento e desdobramento

- O suporte multiuso da Triton pode ser dobrado e desdobrado com facilidade, o que ajuda no seu armazenamento, (figura I):

1. Solte o Parafuso de aperto do ajuste de altura (6)
2. Deslize a coluna (5), tanto quanto possível, e aperte o parafuso de aperto do ajuste de altura.
3. Solte o parafuso de aperto da cabeça inclinável (4), incline a cabeça (1) na posição vertical.
4. Dobre todas as três pernas do tripé (8)

Nota: Para desdobrar o suporte multiuso Triton, siga os passos acima na ordem inversa.

Operação

Posicionamento e ajuste

AVISO: Use sempre o suporte multiuso Triton em uma posição estável. Se o chão for irregular ou inclinado, o suporte deverá ser preso ao chão com parafusos adequados, pregos ou cavilhas, através dos orifícios dos pés revestidos de borracha (7).

- O suporte multiuso Triton possui uma cabeça inclinável (1) que pode ser ajustada horizontalmente (0°), verticalmente (90°) ou em qualquer ângulo entre 0 e 90°:

1. Solte o Parafuso de aperto da cabeça inclinável (4).
2. Ajuste a cabeça inclinável (1) na posição necessária.
3. Aperte o Parafuso de aperto da cabeça inclinável.

Aperto da peça de trabalho

- A superfície interna da cabeça inclinável (1) possui um mordente serrilhado ajustável, que pode ser usado para prender a peça de trabalho:

1. Solte o parafuso de aperto da peça de trabalho (3) para ajustar o mordente serrilhado, de modo que se ajuste à peça de trabalho.
2. Insira a peça de trabalho no canal da cabeça (9) e aperte fortemente o parafuso de aperto da peça de trabalho (figura II)

AVISO: O mordente serrilhado poderá deixar marcas na peça de trabalho quando esta for apertada. Use um calço ou espaçador fino entre o mordente e a peça de trabalho, para evitar marcas na peça.

Uso como suporte de trabalho deslizante

- O suporte multiuso Triton pode ser usado como suporte de alimentação ou de saída para outra operação, deslizando-se a peça de trabalho sobre a superfície horizontal de baixa fricção da cabeça inclinável (1).
- Caso seja necessária mais altura, prenda um objeto de superfície lisa, por ex., um pedaço de madeira, dentro da cabeça inclinável (como descrito em 'Aperto da peça de trabalho'), para aumentar a altura do suporte multiuso Triton, (figura III).

Personalização de suportes de trabalho

- É possível usar dois ou mais suportes multiuso Triton para montar uma variedade de suportes de trabalho personalizados, (figura IV)

Acessórios

- Visite o site www.tritontools.com para conhecer a linha completa de suportes de trabalho e de ferramentas elétricas de precisão da Triton.

Manutenção

- Inspecione o suporte multiuso Triton antes de cada utilização. NÃO use, se detectar algum tipo de dano (deformação, corrosão, soldas danificadas, etc.). O dispositivo não poderá ser usado e precisará ser inspecionado por um técnico Triton qualificado.
- Limpe o corpo de seu suporte Triton com uma escova macia e pano seco.
- Caso o suporte multiuso Triton esteja molhado, seque-o completamente antes de guardá-lo.
- De tempos em tempos, ou após o contato com água, os parafusos de aperto, coluna e mecanismo de inclinação devem ser ligeiramente lubrificados, por aspersão, com um óleo de manutenção adequado.

Armazenamento

- Guarde o suporte multiuso Triton com cuidado, em um lugar seco, fora do alcance de crianças.

Garantia

Para registrar sua garantia, visite nosso site em www.tritontools.com e cadastre seus dados.

Seus dados serão incluídos em nossa lista de endereços (a menos que indicado de outro modo) para que você receba informações sobre lançamentos futuros. Os dados que nos fornecer não serão repassadas a terceiros.

Registro de compra

Data da compra: ___ / ___ / ____

Modelo: MSA200 Guarde sua nota fiscal como prova de compra.

A Triton Precision Power Tools garante ao comprador deste produto que se qualquer peça estiver comprovadamente defeituosa devido a falhas de material ou mão de obra durante os próximos 12 MESES a partir da data da compra original, Triton irá reparar ou, a seu critério, substituir a peça defeituosa sem custo.

Esta garantia não se aplica ao uso comercial nem se estende ao desgaste normal ou a danos decorrentes de acidente, abuso ou uso indevido.

* Registre-se online dentro de 30 dias após a compra.

Termos e condições aplicáveis.

Isto não afeta seus direitos legais.

MSA200_Z1MANPRO1_US.indd 13 16/11/2015 10:32