ITEM #0028185

9 FT. SLING UMBRELLA

MODEL #UM920-T08

Français p.4
Español p.7

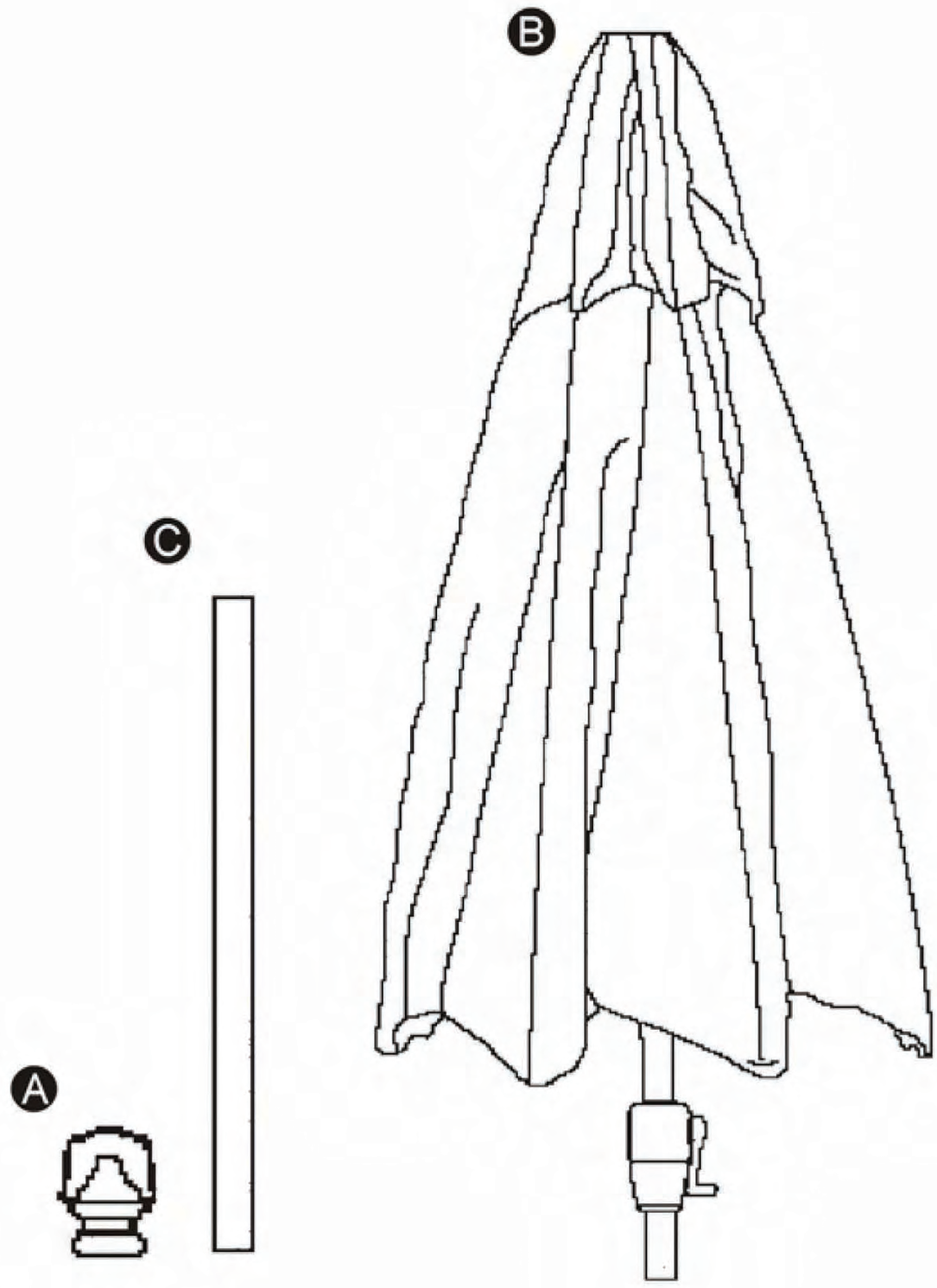

PARTS LIST

Item	Description	Quantity
A	Finial	1
B	Umbrella	1
C	Bottom pole	1

Questions, problems, missing parts? Before returning to your retailer, call our customer service department at 1-800-643-0067, 8:00 a.m.- 8:00 p.m., EST, Monday-Friday.

⚠ SAFETY INFORMATION

- Assemble on a soft surface, such as carpeting, to avoid scratching the pole finish or tearing the umbrella fabric.
- Crank the umbrella to its closed position during windy conditions. Do not leave the umbrella open in high winds.
- Use a heavy or weighted umbrella base to stabilize the umbrella.

PREPARATION

Before beginning assembly, remove all parts from carton. Compare parts with parts list and diagram on the previous page. If any part is missing or damaged, do not attempt to assemble or use the product. Contact customer service for replacement.

- Estimated Assembly Time: 10 minutes
- No tools required for assembly.

ASSEMBLY INSTRUCTIONS

Step 1
Insert and secure the bottom pole (C) into an umbrella base (not included). Fig.1

Step 2
Screw the finial (A) onto the top of the umbrella (B). Fig.2

Step 3
Slowly crank the handle until slightly open.

Step 4
Connect (B) to (C). Fig.2

Step 5
Crank the handle until the umbrella opens fully.
The umbrella is ready to use.

Step 6
Push button and turn left or right to adjust the tilt angle.

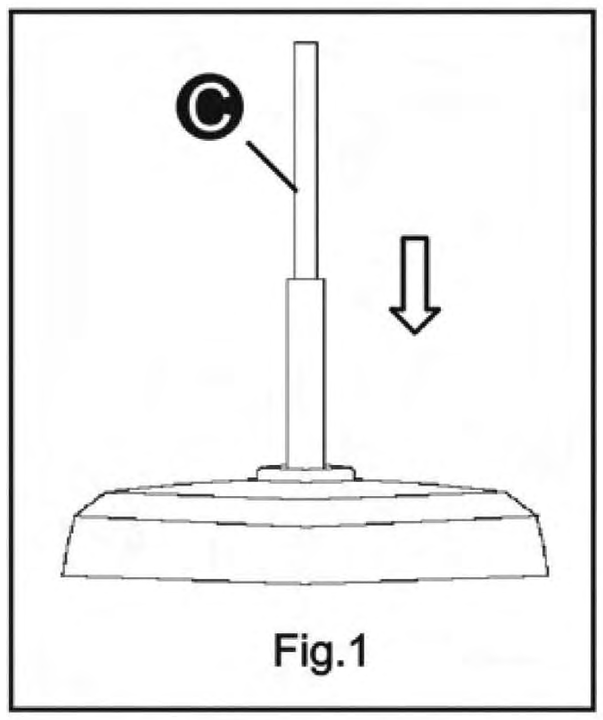

Fig.1

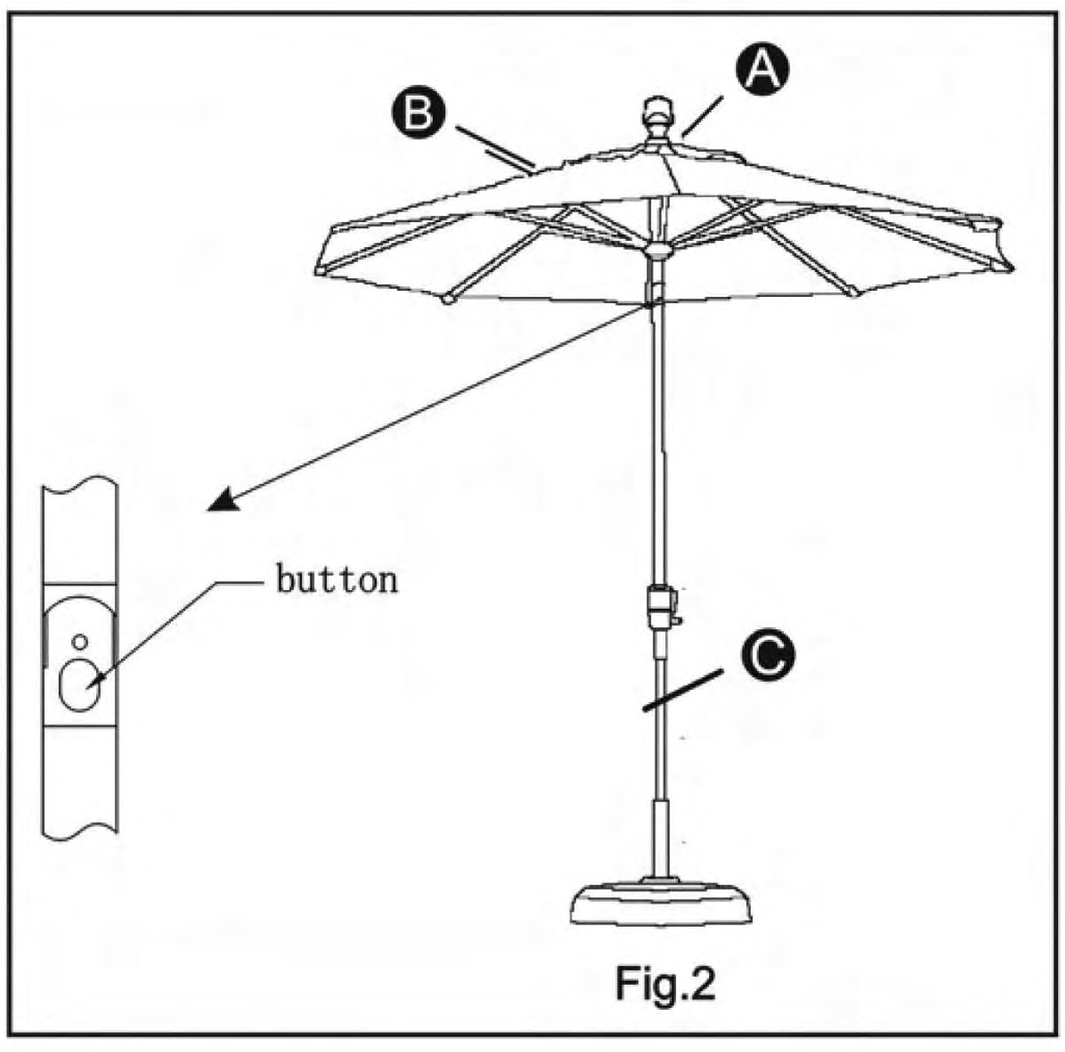

Fig.2

Lowes.com/gardentreasures
garden treasures

CARE AND MAINTENANCE

- Wash with mild soap and water, rinse with clean water and let air dry.
- Always let the umbrella dry completely before storing.
- Store the umbrella out of extreme weather or high winds. Umbrella covers (sold separately) are recommended when not in use.

ONE-YEAR LIMITED WARRANTY

This warranty is extended to the original purchaser and applies to defects in materials and workmanship of your patio furniture, provided your furniture is maintained with care and used only for personal, residential purposes.

Frames are warranted to be free from defects in material or workmanship for a period of one (1) year. Umbrella frames and bases are warranted for a period of one (1) year.

Exclusions: Items used for commercial, contract or other non-residential purposes, display models, items purchased "as is," or items damaged due to acts of nature, vandalism, misuse or improper assembly are not covered. Discoloration or fading of the finish or fabrics as a result of exposure to the elements, chemicals or spills is not covered. Tabletop glass breakage, corrosion or rusting of hardware and damages to frames or welds caused by improper assembly, misuse or natural causes are not covered.

If within the stated warranty period a product is found to be defective in materials or workmanship, the purchaser must contact the manufacturer's Customer Service Department at 1-800-643-0067. The manufacturer, at its option, will repair or replace the defective parts.

Warranty to the original purchaser is non-transferable. All warranty claims require a dated sales receipt. Any replacement of warranted items will be in the original style and color, or a similar style and color if the original is unavailable or has been discontinued. As some states do not allow exclusions or limitations on an implied warranty, the above exclusions and limitations may not apply. This warranty gives you specific rights. You may also have other rights which vary from state to state.

REPLACEMENT PARTS LIST

For replacement parts, call our customer service department at **1-800-643-0067, 8a.m.-8p.m., EST, Monday - Friday.**

PART	DESCRIPTION	PART#
A	Finial	0028185-E01046AC
C	Bottom Pole	0028185-A04109

Printed in China

Garden Treasures® is a registered trademark of LF, LLC. All rights reserved.

ARTICLE #0028185

PARASOL DE 2,74 M

MODÈLE #UM920-T08

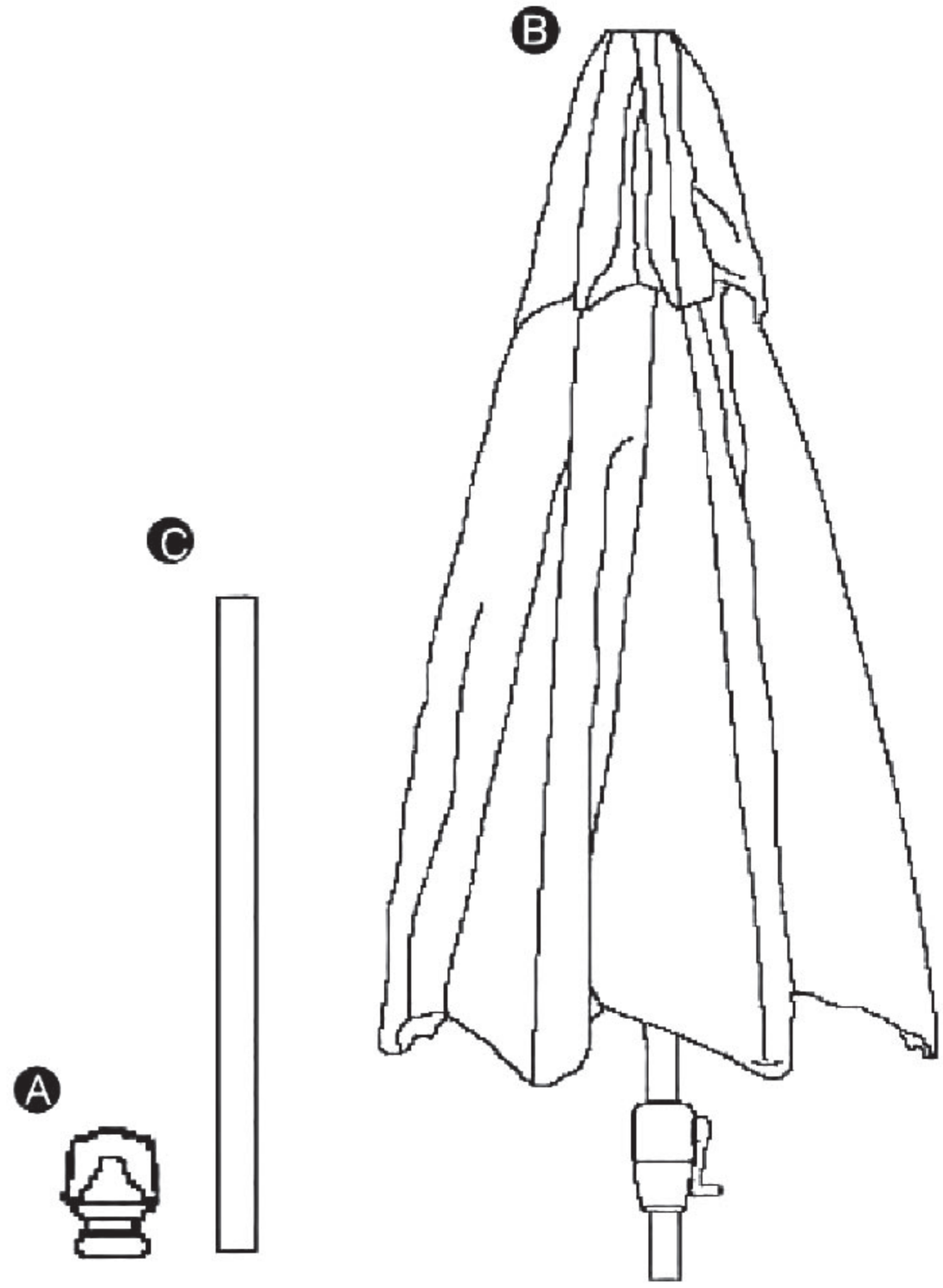

LISTE DES PIÈCES

Pièce	Description	Quantité
A	Faîteau	1
B	Parasol	1
C	Tige inférieure	1

Des questions, des problèmes, des pièces manquantes? Avant de retourner l'article au détaillant, appelez notre service à la clientèle au 1 800 643-0067, entre 8 h et 20 h (HNE), du lundi au vendredi.

⚠ CONSIGNES DE SÉCURITÉ

- Assemblez l'article sur une surface souple, comme un tapis, pour éviter d'égratigner le fini de la tige ou de déchirer la toile du parasol.
- Fermez le parasol lorsque le temps est venteux.
- Le pied utilisé pour stabiliser le parasol doit être lourd ou lesté.

PRÉPARATION

Avant de commencer l'assemblage du produit, sortez toutes les pièces de la boîte. Comparez-les avec la liste et le tableau ci-dessus. S'il y a des pièces manquantes ou endommagées, ne tentez pas d'assembler ou d'utiliser le produit. Communiquez avec le service à la clientèle pour obtenir des pièces de rechange.

- Temps d'assemblage : 10 minutes
- Aucun outil n'est nécessaire pour l'assemblage.

INSTRUCTIONS POUR L'ASSEMBLAGE

Étape 1
Fixez la tige inférieure (C) dans un pied de parasol (non inclus). Fig. 1

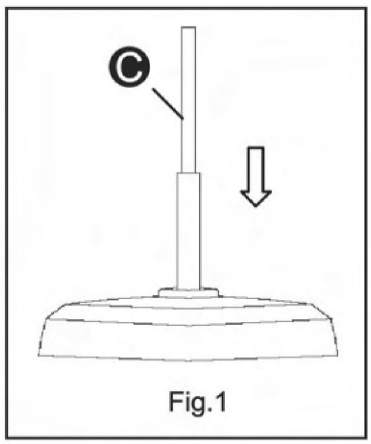

Fig.1

Étape 2
Vissez le faîteau (A) sur le parasol (B). Fig. 2

Étape 3
Tournez lentement la manivelle jusqu'à ce que le parasol soit légèrement ouvert.

Étape 4
Fixez le parasol (B) à la tige inférieure (C). Fig. 2

Étape 5
Tournez la manivelle jusqu'à ce que le parasol soit complètement ouvert.
Le parasol est prêt.

Étape 6
Appuyez sur le bouton et ajustez l'angle d'inclinaison en tournant vers la gauche ou la droite.

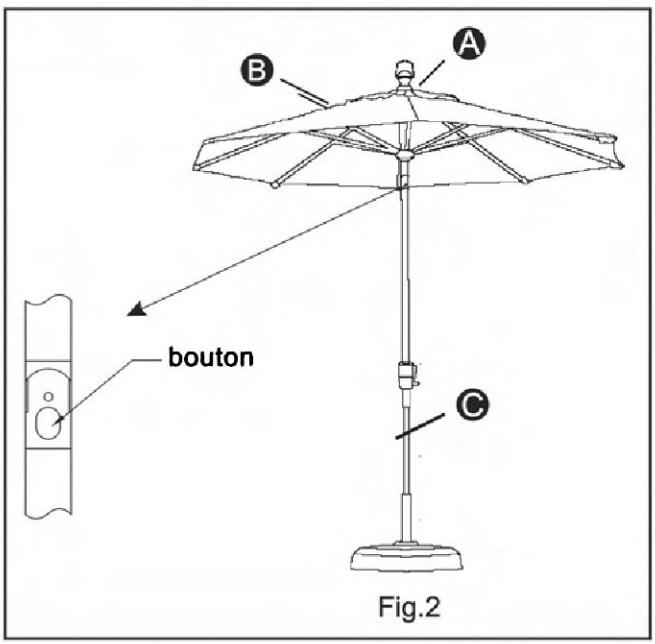

Fig.2

Lowes.com/gardentreasures
garden treasures

ENTRETIEN

- Nettoyez à l'aide de savon doux et d'eau. Rincez à l'eau propre et séchez à l'air.
- Laissez le parasol sécher complètement avant de le ranger.
- Lorsque vous n'utilisez pas le parasol, rangez-le à l'abri des conditions météorologiques extrêmes et des vents violents. Il est recommandé de couvrir le parasol d'une housse (vendue séparément) lorsqu'il n'est pas utilisé.

GARANTIE LIMITÉE DE UN AN

Cette garantie ne s'applique qu'à l'acheteur initial de l'article et se limite aux défauts de matériaux et de fabrication des meubles de jardin lorsqu'ils ont été correctement entretenus et qu'ils ont été utilisés à des fins personnelles et résidentielles.

Les armatures sont garanties contre les défauts de matériaux et de fabrication pour une période de un (1) an. Les armatures et les pieds de parasol sont garantis pour une période de un (1) an.

Exclusions : Les articles utilisés à des fins commerciales, de location ou non résidentielles, les modèles en montre, les articles achetés « tels quels » ou les articles endommagés par des phénomènes naturels, des actes de vandalisme, un usage inapproprié ou un assemblage inadéquat ne sont pas couverts. La décoloration causée par l'exposition aux éléments, par des produits chimiques ou par des déversements n'est pas couverte. Les bris, la corrosion ou la rouille de la quincaillerie et les dommages causés aux armatures ou aux soudures par un assemblage inadéquat, un usage inapproprié ou des phénomènes naturels ne sont pas couverts.

Si, durant cette période de garantie, un article présente des défauts de matériaux ou de fabrication, l'acheteur doit communiquer avec le service à la clientèle du fabricant en téléphonant au 1 800 643-0067. Le fabricant choisira de réparer ou de remplacer les pièces défectueuses.

La garantie accordée à l'acheteur initial n'est pas transférable. Un reçu est nécessaire pour toute réclamation au titre de la garantie. Si l'article original n'est plus offert, il sera remplacé par un article d'une couleur et d'un style similaires. Certains États ou certaines provinces ne permettent pas l'exclusion ou la limitation d'une garantie implicite, de sorte que les limitations et exclusions mentionnées ci-dessus peuvent ne pas s'appliquer à vous. Cette garantie vous confère des droits précis. Il est possible que vous disposiez également d'autres droits, qui varient d'un État ou d'une province à l'autre.

LISTE DES PIÈCES DE RECHANGE

Pour obtenir des pièces de rechange, appelez notre service à la clientèle au 1 800 634-0067, entre 8 h et 20 h (HNE), du lundi au vendredi.

PIÈCE	DESCRIPTION	N° DE PIÈCE
A	Faîteau	0028185-E01046AC
C	Tige inférieure	0028185-A04109

Imprimé en Chine

Garden Treasures® est une marque de commerce déposée de LF, LLC. Tous droits réservés.

ARTÍCULO # 0028185

SOMBRILLA CON ESLINGA DE 2,74 M

MODELO #UM920-T08

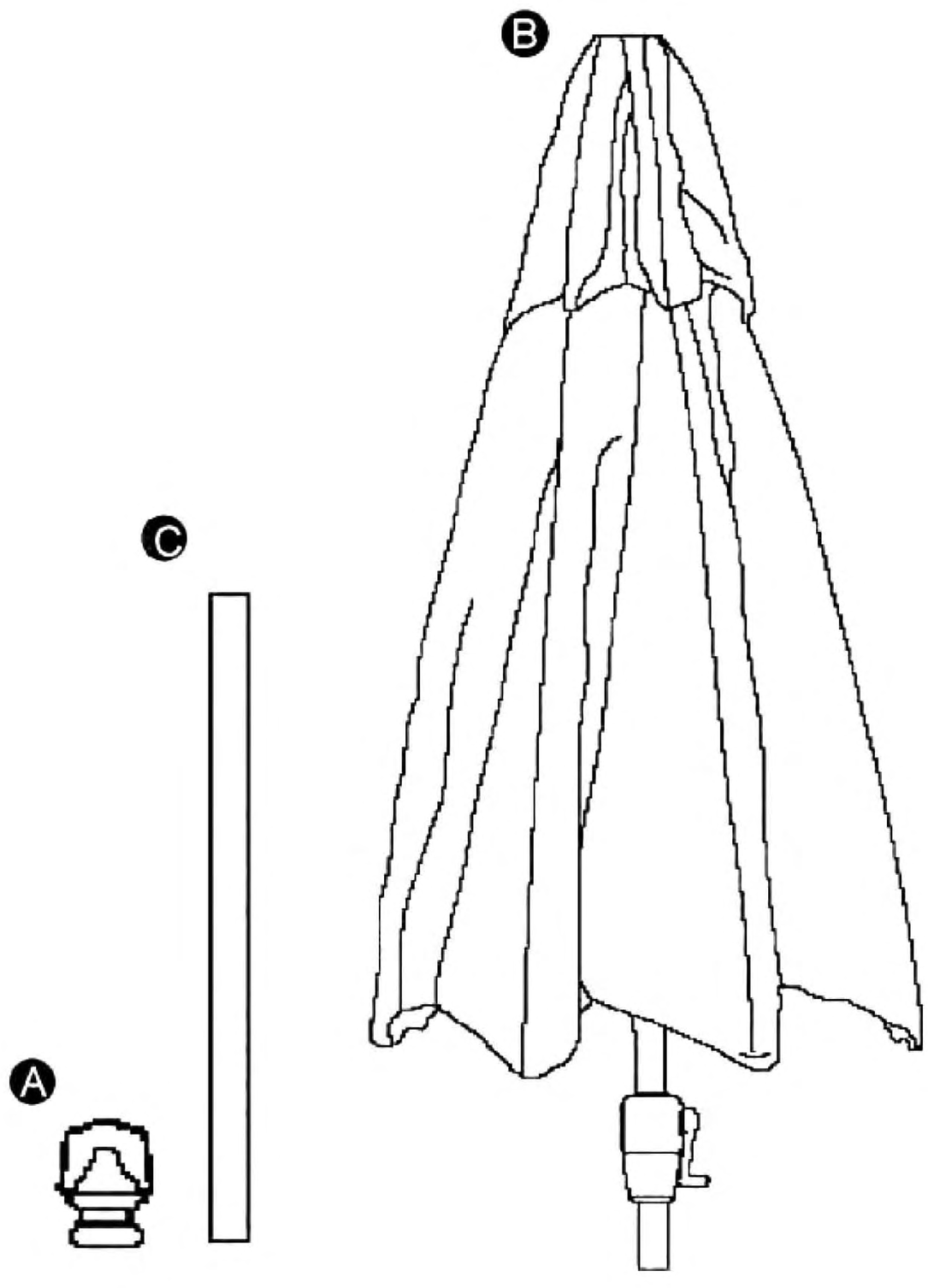

LISTA DE PIEZAS

Artículo	Descripción	Cantidad
A	Remate	1
B	Sombrilla	1
C	Poste inferior	1

¿Preguntas, problemas, piezas faltantes? Antes de regresar a la tienda, llame a nuestro Departamento de Servicio al Cliente al 1-800-643-0067 de 8 a.m. a 8 p.m. de lunes a viernes, hora estándar del Este.

⚠ INFORMACIÓN DE SEGURIDAD

- Ensamble en una superficie suave, como una alfombra, para evitar que se raye el acabado del poste o que se desgarre la tela de la sombrilla.
- Pliegue la sombrilla a su posición cerrada en días muy ventosos. No deje la sombrilla abierta si hay vientos fuertes.
- Se debe usar una base sólida o de mucho peso para estabilizar la sombrilla.

PREPARACIÓN

Antes de ensamblar, retire todas las partes de la caja. Compare las piezas con la lista de contenido del paquete y el diagrama anterior. Si alguna pieza está dañada o faltante, no intente armar o utilizar el producto. Comuníquese con el Departamento de Servicio al Cliente para obtener las piezas de repuesto.

- Tiempo estimado para ensamblar: 10 minutos
- No necesita herramientas para el ensamblaje

INSTRUCCIONES PARA ENSAMBLAR

Paso 1
Coloque y fije el poste inferior (C) en la base de la sombrilla (no se incluye) Fig. 1.

Paso 2
Enrosque el remate (A) en la parte superior de la sombrilla (B).

Paso 3
Lentamente gire la manija hasta que esté ligeramente abierta.

Paso 4
Conecte la sombrilla (B) al poste inferior (C).

Paso 5
Gire la manija hasta que la sombrilla se abra completamente.
La sombrilla está lista para usar.

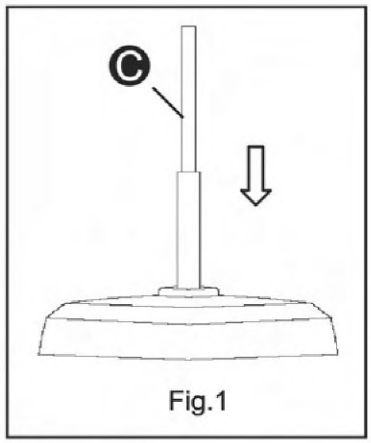

Fig.1

Paso 6
Presione el botón y gire a la izquierda o a la derecha para ajustar el ángulo de inclinación.

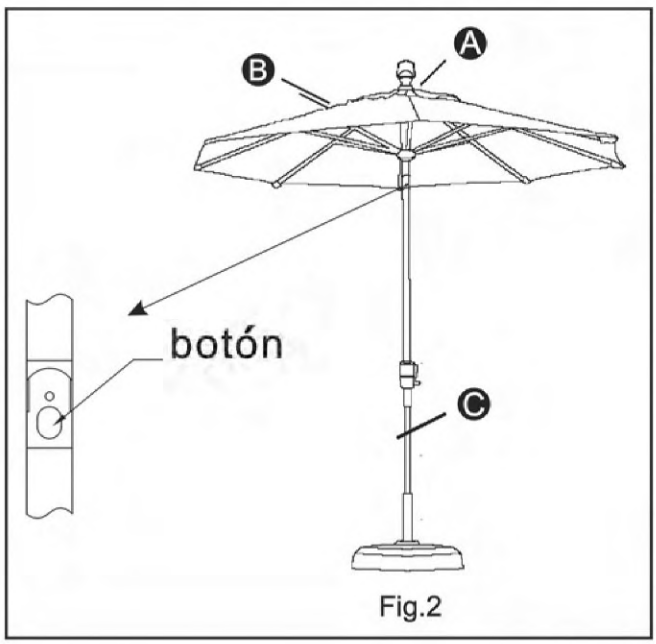

Fig.2

CUIDADO Y MANTENIMIENTO

- Lave con jabón suave y agua, enjuague con agua limpia y deje secar al aire.
- Siempre deje secar la sombrilla completamente antes de guardarla.
- Cuando no la use, guárdela en el interior, protegida de temperaturas extremas o vientos fuertes. Se recomienda una cubierta para sombrillas cuando no esté en uso (se vende por separado).

GARANTÍA LIMITADA DE UN AÑO

Esta garantía limitada se extiende al comprador original y la misma se aplica a defectos en el material y la mano de obra de sus muebles para patio, siempre que los muebles se conserven con cuidado y sólo se utilicen para fines personales residenciales.

La estructura está garantizada contra defectos de fabricación en materiales y mano de obra durante un período de un (1) año.La estructura y la base de la sombrilla están garantizadas por un periodo de un (1) año.

Exclusiones: No están amparados los artículos que se utilicen para fines comerciales, por contrato o para otros fines no residenciales, los modelos en exhibición, los artículos adquiridos "como estén" o los artículos dañados por causas naturales, vandalismo, uso inadecuado o ensamblaje inadecuado. La decoloración o el desvanecimiento en el acabado o la tela como resultado de la exposición a la intemperie, químicos o derrames no están amparados. La rotura del vidrio de la superficie de la mesa, la corrosión u oxidación de los aditamentos y los daños a las estructuras o las soldaduras ocasionados por un ensamblaje incorrecto, uso inadecuado o desastres naturales tampoco están amparados.

Si dentro del período de garantía establecido el producto presenta defectos en material o mano de obra, el comprador deberá ponerse en contacto con el departamento de servicio al cliente del fabricante al 1-800-643-0067. El fabricante, a su discreción, reparará o reemplazará las piezas defectuosas.

La garantía es para el comprador original y no es transferible. Para todos los reclamos de la garantía se requiere el recibo de compra con fecha. Los artículos reemplazados conforme a la garantía serán en el estilo y color originales, o un estilo y color similar si el original no está disponible o ha sido descontinuado. Debido a que algunos estados no permiten exclusiones o limitaciones en una garantía implícita, las exclusiones y limitaciones anteriores pueden no aplicarse. Esta garantía le otorga derechos específicos. pero también puede tener otros derechos que varían de estado a estado.

LISTA DE PIEZAS DE REPUESTO

Para obtener piezas de repuesto, llame a nuestro Departamento de Servicio al Cliente al 1-800-643-0067 de 8 a.m. a 8 p.m. de lunes a viernes, hora estándar del Este.

PIEZA	DESCRIPCIÓN	PIEZA#
A	Remate	0028185-E01046AC
C	Poste inferior	0028185-A04109

Impreso en China

Garden Treasures® es una marca registrada de LF, LLC. Todos los derechos reservados.