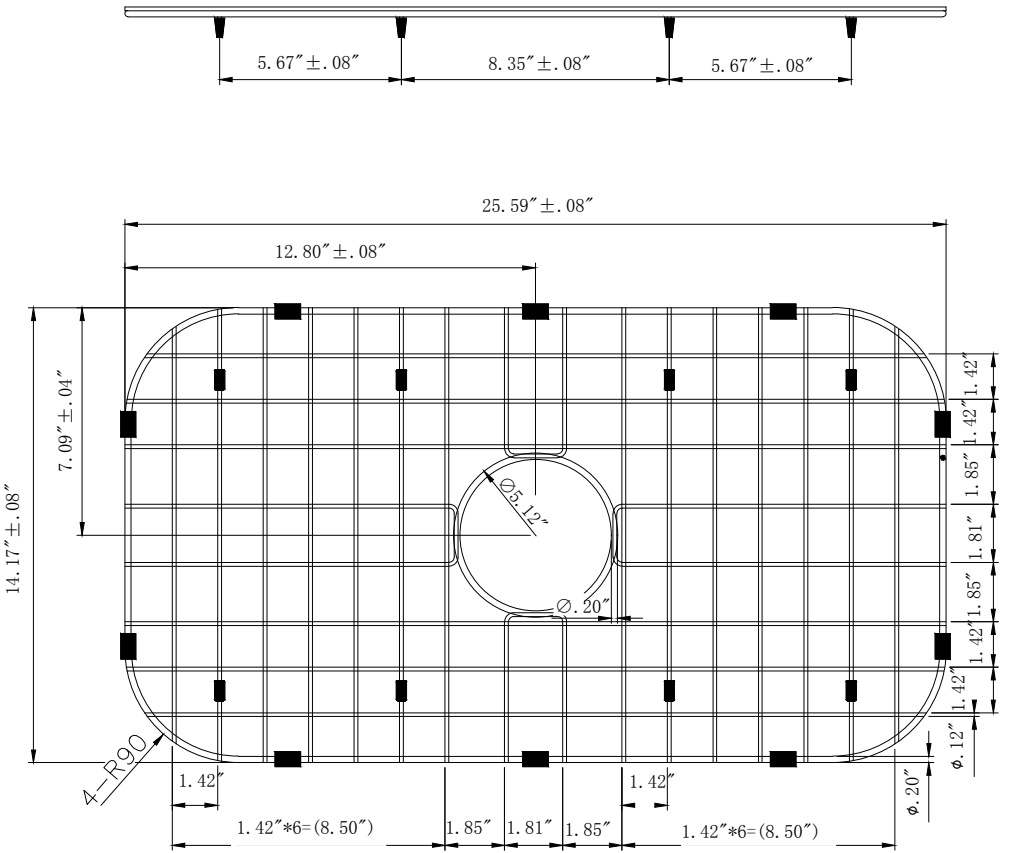
5.67″±.08″
8.35″±.08″
5.67″±.08″
25.59″±.08″
12.80″±.08″
14.17″±.08″
7.09″±.04″
∅5.12″
∅.20″
4-R90
1.42″
1.42″*6=(8.50″)
1.85″
1.81″
1.85″
1.42″*6=(8.50″)
1.42″
1.42″
1.42″
1.85″
1.81″
1.85″
1.42″
1.42″
φ.12″
φ.20″

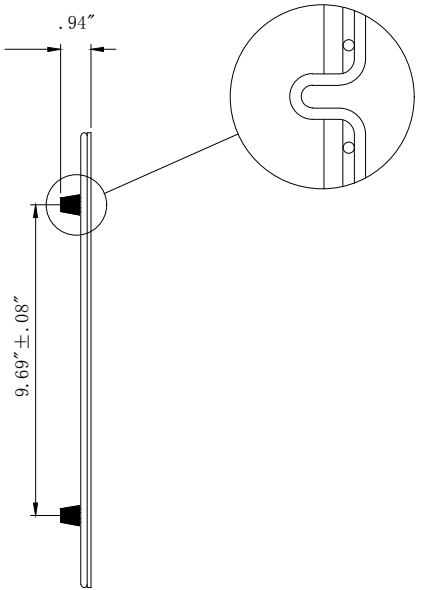
.94″
9.69″±.08″