ITEM/ARTICLE #0740435

garden treasures

REPLACEMENT CANOPY FOR PERGOLA 0609521
AUVENT DE RECHANGE POUR LA PERGOLA 0609521

MODEL/MODÈLE #TP15-048cc

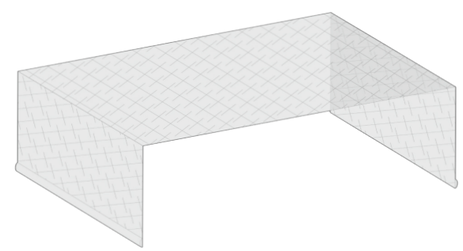

Thank you for purchasing this Garden Treasures product. We've created these easy-to-follow instructions to ensure you spend your time enjoying the product instead of putting it together. But, if you need more information than what is provided here, please visit Lowes.com, search the item number and refer to the Guides & Documents tab on the product's page.

If the item is no longer for sale, or if you have any questions or problems, please call our customer service department at 1-800-643-0067, 8 a.m. - 8 p.m., EST, Monday - Friday.

Nous vous remercions d'avoir acheté cet article Garden Treasures. Nous avons rédigé des instructions faciles à suivre afin que vous puissiez assembler l'article sans tracas et en profiter le plus rapidement possible. Toutefois, si vous avez besoin d'informations supplémentaires, visitez le site Lowes.com, recherchez le numéro de l'article et consultez l'onglet « Guides & Documents » (guides et documents) sur la page de l'article.

Si l'article n'est plus en vente, ou si vous avez des questions ou des problèmes, veuillez communiquer avec notre service à la clientèle au 1 800 643-0067, entre 8 h et 20 h (HNE), du lundi au vendredi.

AB16619

SAFETY INFORMATION/CONSIGNES DE SÉCURITÉ

Please read and understand this entire manual before attempting to assemble, operate or install the product.
Assurez-vous de lire et de comprendre l'intégralité du présent manuel avant de tenter d'assembler, d'utiliser ou d'installer l'article.

CAUTION/ATTENTION

- DO NOT leave out during high winds, heavy rains or snow. Remove the canopy.
- NE le laissez PAS à l'extérieur lorsque les vents sont violents, lorsqu'il pleut abondamment ou lorsqu'il neige. Retirez l'auvent.

PREPARATION/PRÉPARATION

Before beginning assembly of product, make sure all parts are present. If any part is missing or damaged, do not attempt to assemble the product.
Avant de commencer l'assemblage de l'article, assurez-vous d'avoir toute s les pièces. S'il y a des pièces manquantes ou endommagées, ne tentez pas d'assembler l'article.

Estimated Assembly Time: 10 minutes
Temps d'assemblage approximatif : 10 minutes

NO TOOLS NEEDED.
AUCUN OUTIL NÉCESSAIRE.

CARE AND MAINTENANCE/ENTRETIEN

- Wash with mild soap. Rinse with water and let air dry.
- Nettoyez l'article à l'aide d'un savon doux. Rincez l'article à l'eau et laissez-le sécher à l'air.

FEELING CONFIDENT? START YOUR NEXT PROJECT/CONFIANT? COMMENCEZ VOTRE NOUVEAU PROJET.

- Visit www.lowes.com for more information./ Pour en savoir plus, visitez le site www.lowes.com.

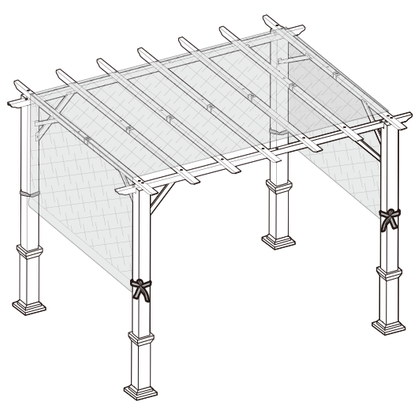

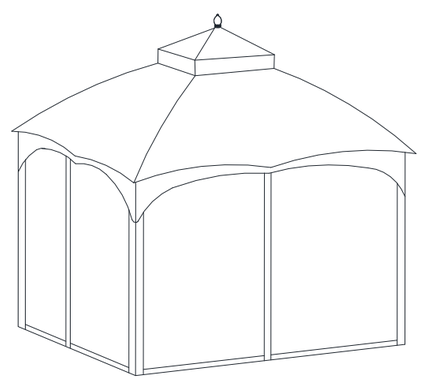

QUICK REFERENCE GUIDE/GUIDE DE RÉFÉRENCE RAPIDE

PACKAGE CONTENTS/CONTENU DE L'EMBALLAGE

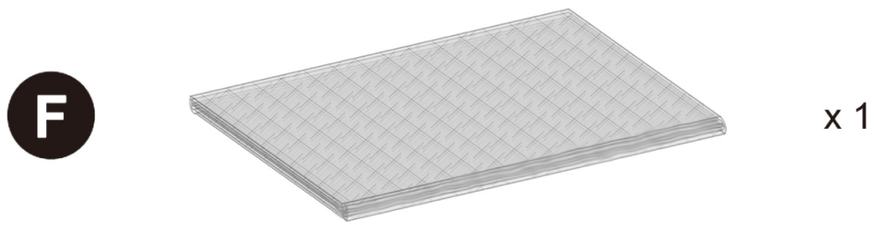

INSTALLATION OVERVIEW/VUE D'ENSEMBLE DE L'INSTALLATION

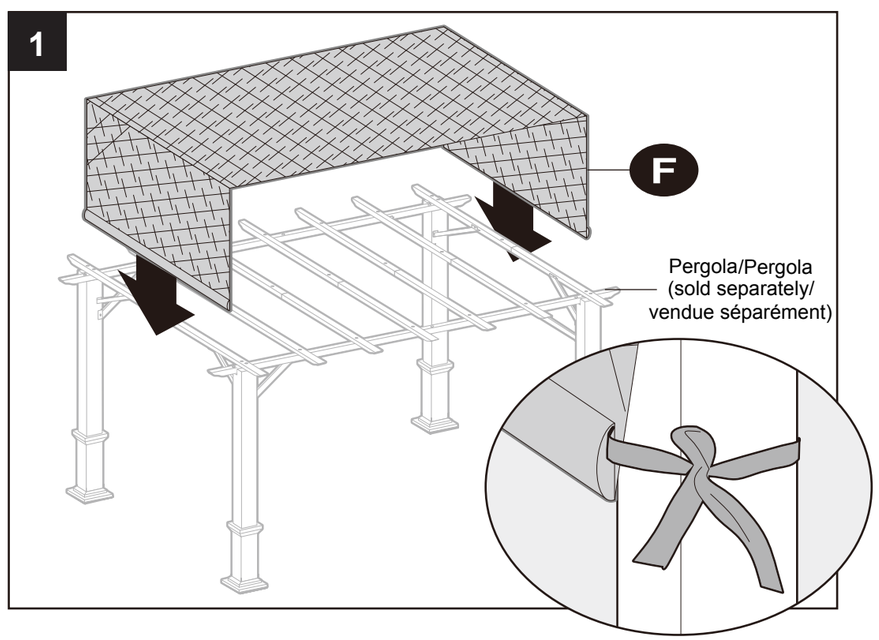

INSTALLATION OVERVIEW/VUE D'ENSEMBLE DE L'INSTALLATION

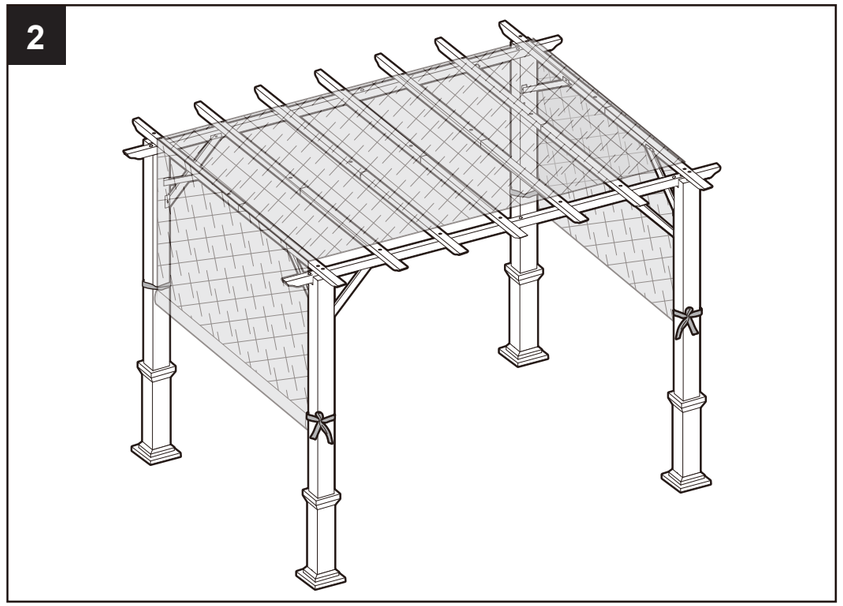

QUICK REFERENCE GUIDE/GUIDE DE RÉFÉRENCE RAPIDE