Honeywell Home

# HE400 Humidification System

INSTALLATION GUIDE

## INCLUDED IN THIS HUMIDIFIER BOX

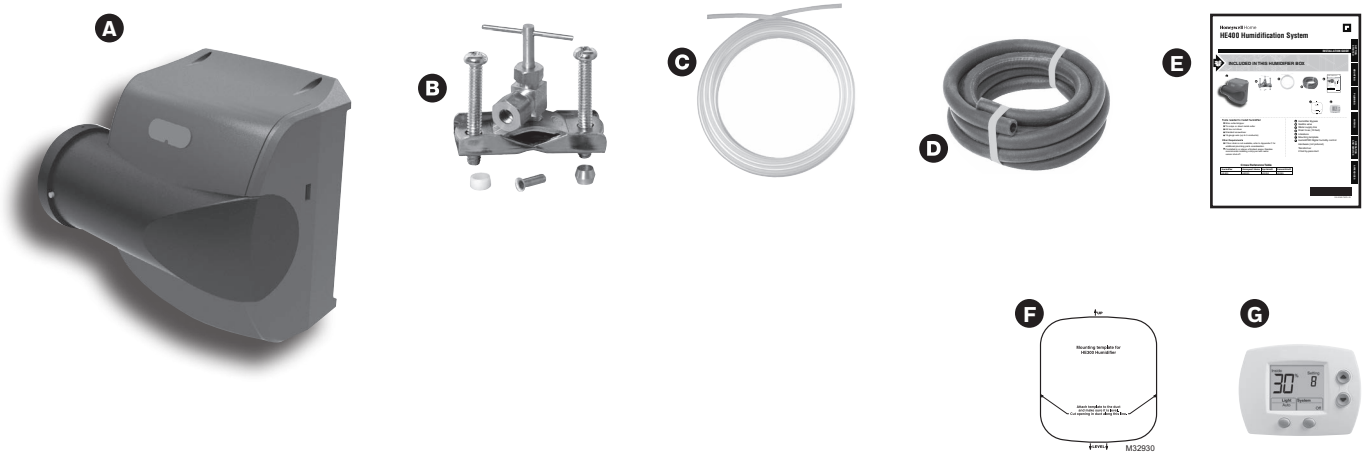


**Tools needed to install humidifier**

- Wire cutter/stripper
- Tin snips or sheet metal cutter
- #8 hex nut driver
- Standard screwdriver
- 18-gauge wire (up to 5 conductor)

**Other Requirements**

- If floor drain is not available, refer to Appendix C for additional plumbing parts consideration.
- If installed in or above a finished space, Resideo recommends installing a drip pan with water sensor shut-off.

- A Humidifier Bypass
- B Saddle valve
- C Water supply line
- D Drain hose (10 feet)
- E Literature
- F Mounting template
- G HumidiPRO Digital humidity control

Hardware (not pictured)
Transformer
2 foot by-pass duct

### Cross Reference Table

| Humidifier | Honeywell Home | Aprilaire® | GeneralAire® |
|---|---|---|---|
| HE400 | HE200 | HE250 | HE265 |



33-00617EFS-01

**GETTING STARTED**
Safety Definitions and Precautions . . . . . 2
What to Expect From Your Humidifier . . . . . 3
Important Installation Requirements . . . . . 4

**MOUNTING**
Choosing a Mounting Method . . . . . 5
**STEP ONE:** Select the Mounting Location . . . . . 5
**STEP TWO:** Install Mounting Template to the Duct . . . . . 6
**STEP THREE:** Configure Humidifier . . . . . 6
**STEP FOUR:** Mounting . . . . . 7
**STEP FIVE:** Bypass Duct Installation . . . . . 8

**PLUMBING**
Water Supply and Drain Connections . . . . . 9
**STEP ONE:** Connect the Water Supply . . . . . 9
**STEP TWO:** Tap into a Water Line . . . . . 9
**STEP THREE:** Connect to the Water Drain . . . . 10

**WIRING**
Before Wiring Humidifier . . . . . 11
**STEP ONE:** Remove the Humidifier Cover . . . . . 11
**STEP TWO:** Install the Transformer . . . . . 11
**STEP THREE:** Wiring Humidifier . . . . . 11
Installing the Humidistat . . . . . 12
Remote Installation . . . . . 12
Duct Installation . . . . . 12-13
Wiring the Humidistat . . . . . 13
Wiring Configuration . . . . . 14
Outdoor Sensor . . . . . 15-16

**OPERATION AND SERVICE**
Startup and Checkout . . . . . 20
Routine Maintenance . . . . . 21
Troubleshooting . . . . . 21

**APPENDICES**
A: Specifications . . . . . 22
B: Advanced Draining . . . . . 23
C: Parts List . . . . . 24



NEED HELP? For assistance with this product please visit http://honeywellhome.com or call Customer Care toll-free at 1-800-468-1502.

# Read and save these instructions.

# Safety Definitions and Precautions



## Safety Definitions

These safety terms identify information you must read prior to installing or operating the humidifier.

⚠ **CAUTION:** Indicates a hazardous situation which, if not avoided, could cause bodily injury or property damage.

⚠ **WARNING:** Indicates a hazardous situation which, if not avoided, could result in death or serious injury.

## Safety Precautions

Make sure you read and understand the following safety hazards before installing, using, or working with the humidifier:

⚠ **CAUTION:** Voltage Hazard.
Can cause electrical shock or equipment damage.
Disconnect HVAC equipment and any electrical outlet being used for the humidifier installation.

⚠ **WARNING:** Electrocution and Water Hazard.
Can cause death, blindness, and water damage to the home and HVAC Equipment.

⚠ **CAUTION:** Condensation, Fire, and Freezing Water Hazard.
Can cause failure of fan or limit control or result in water damage to home.

# What to Expect From Your Humidifier



The installer should review these points with the homeowner and answer any questions they have before leaving the job site.

- **Achieving Humidity Setpoint.** It may take up to a week of continuous operation to achieve the humidity setpoint, especially if the home is dry when the humidifier is installed. This also depends on such factors as weather, size of home, furnishings in the home, and insulation.

- **Ideal Humidity.** Home building industry experts cite 35% relative humidity as ideal for comfort and safeguarding the home during the typical dry season. Homeowners can adjust to their own comfort or until there is condensation on the windows. Lower the setpoint if condensation appears.

- **Unit Not Humidifying.** If the humidifier is not running but the humidity is below the setpoint, the humidity control may have a frost protection setting to prevent window condensation from appearing.

- **Home Ventilation.** Excessive ventilation sends moist air outside and replaces it with dry air. This can make it hard to maintain the humidity setpoint. If installing a ventilator, use a solution that retains moisture. An Energy Recovery Ventilator (ERV) is recommended.

- **Cleaning Requirements.** The humidifier pad should be changed at least once a year. The water trays of the humidifier should be cleaned at that time. See Operation and Service section for details.

- **Energy Consumption.** It is important to explain that with any humidification solution there is a cost associated with converting water to humidity. The humidifier utilizes the air heat and air flow in your ducting to make this conversion, which has gas and/or electric costs that depend on your HVAC system type and setup.

# Important Installation Requirements

**Failure to comply with these requirements will result in voided warranty, improper installation, and service callbacks.**

### Personal Safety

- Wear safety glasses while installing the humidifier.
- Do not cut into any air conditioning or electrical line.
- Follow professional safety standards and all local regulations for plumbing, electrical, and mechanical considerations.

### Mounting Location

- Mount the humidifier in a level position to avoid water damage and ensure maximum output.
- Location must have access to a water line, drain, and power.
- Do not install the humidifier where the ambient temperature is lower than 34°F (1.1°C) or higher than 90°F (40°C).
- Mounting area must be strong enough to support humidifier weight (up to 10 lbs).
- Do not mount directly to ductboard.
- If used near a pool or spa, make sure the humidifier can not fall into the water or be splashed.
- Ensure that the top and bottom covers of the humidifier can be removed and that the pad is accessible from the chosen location.

### Water Supply and Drainage

- Consult local plumbing codes for drain size, material, and maximum temperature allowed.

# If Replacing an Old Bypass Humidifier

The humidifier is not identical in size and shape to other bypass humidifiers. Before performing a retrofit installation, you might need to:

- Dry-fit the humidifier to the existing ducting, plumbing, and wiring before fastening it to the duct to ensure that the existing connections will reach the humidifier.
- If the duct opening of the old humidifier is not the right size for the humidifier, choose a new location or cover the old opening with a piece of sheet metal and cut a new opening specifically for the humidifier using the template provided.

**Cross Reference Table**

| Humidifier | Honeywell Home | Aprilaire® | GeneralAire® |
|---|---|---|---|
| HE400 | HE200 | HE250 | HE265 |

# Choosing a Mounting Method

Bypass humidifiers use the pressure difference between the supply and return to move duct air through the humidifier. Access to both the supply and return are required. The bypass humidifier can be positioned on either the supply or return duct.

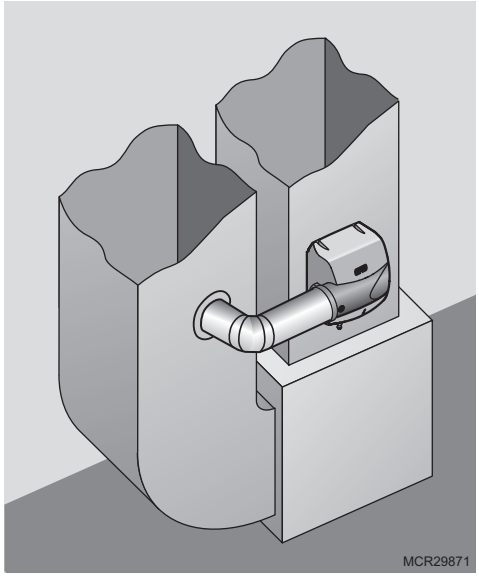


MOUNTING

Before beginning Mounting:

- ☐ I have confirmed local codes for proper plumbing practices.
- ☐ I have chosen an installation location that meets the requirements on page 4.

## STEP ONE: Select the Mounting Location

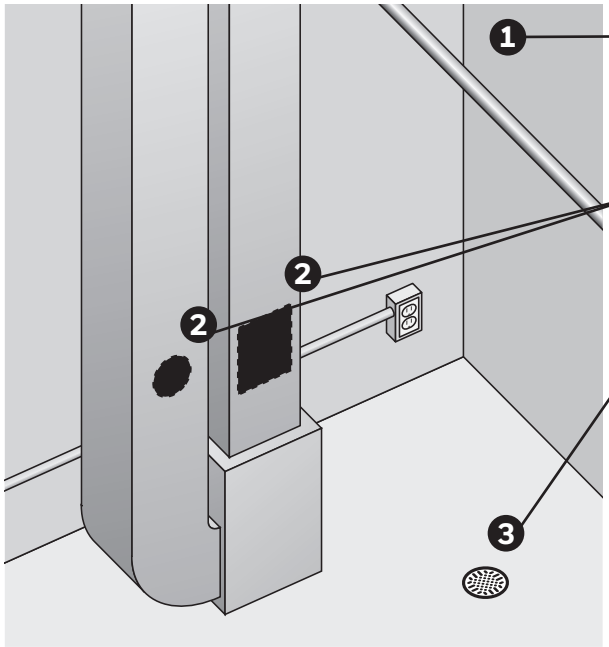


Choose a location that has access to a water supply pipe. Cold or hot water can be used.

Select a vertical or horizontal surface on the HVAC duct work, with adequate space clearances, where the humidifier can be mounted.

Ensure the location is near a drain. Consult local plumbing codes for proper drainage. If no main floor drain is available, *see "Appendix B: Advanced Draining."*

Location must also have access to 120 VAC power to the included transformer.

### STEP TWO: Install Mounting Template to the Duct

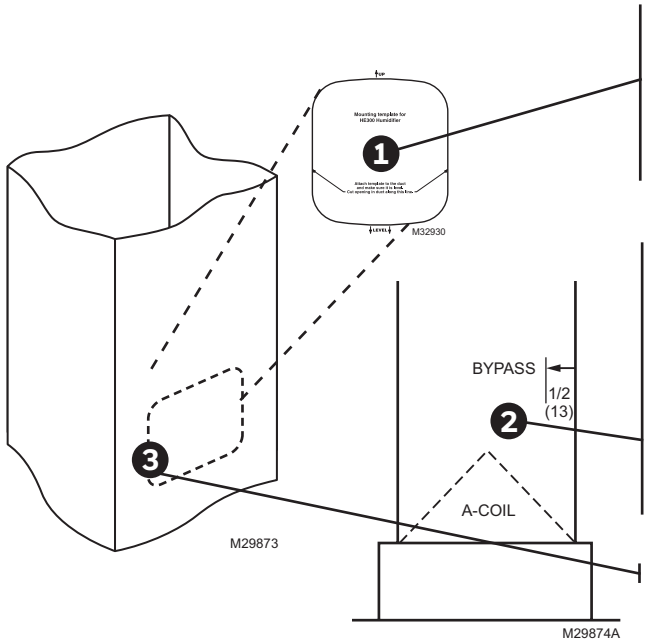


Position the template on the duct.

- Make sure the template is level and in the desired position on the duct. Peel adhesive backing and press template firmly into place in desired mounting location.

Ensure proper clearances from the air-conditioning coil inside the duct.
NOTE: The HE400 humidifier extends into the duct 1/2 inches.

- For best performance, maintain at least 24 inches downstream of open air space inside the duct.

Cut the sheet metal, following the template outline.

## Bypass Model Installation

### STEP THREE: Configure Humidifier

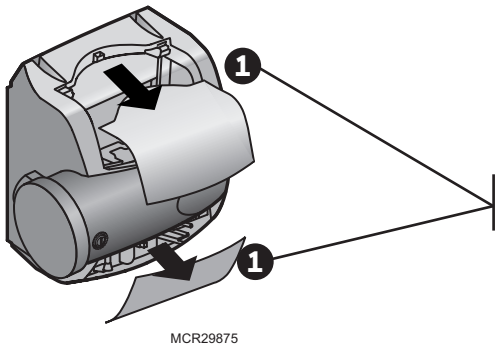


Configure the humidifier bypass outlet to the side that best fits the application.

If the bypass needs to be on the other side, remove the top and bottom covers.

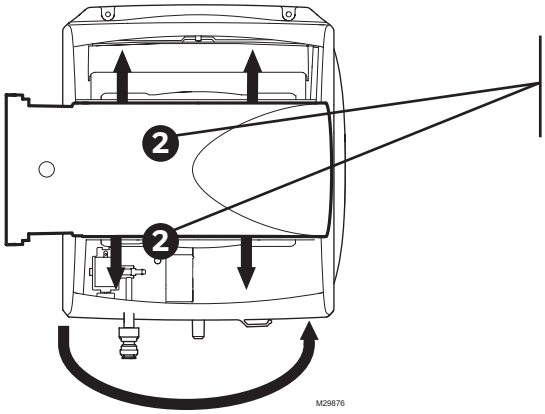


Pull the bypass clamps apart from center to remove the bypass; snap it back into place with the outlet on the desired side.

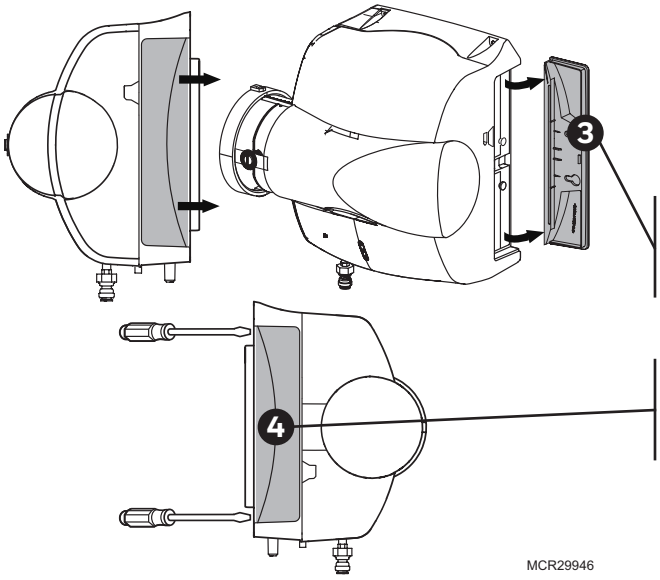


Ensure that the pad is accessible. The handle of the pad holder and side panel of the humidifier can be switched so the pad holder can be removed (opposite side of the bypass duct opening).

To remove the handle for the pad holder, slide it toward the back of the humidifier, then pull it away from the humidifier.

To remove the opposite side panel, place a screwdriver into the two slots on the back of the humidifier, and pop the panel off.

Snap the pad holder handle and side panel back into place in the desired configuration.

## STEP FOUR: Mounting

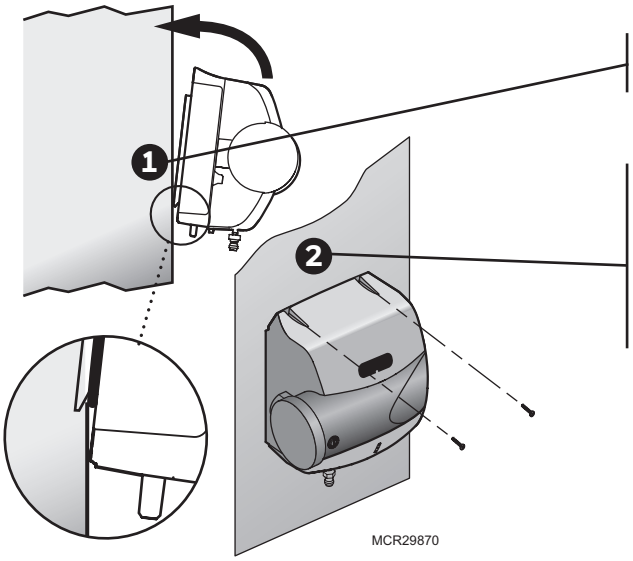


Secure the support hooks on Bypass models to the bottom lip of the hole.

Push the top of the humidifier back against the duct.

Verify the humidifier is level and fasten the humidifier to the duct using two self-drilling sheet metal screws provided.

MOUNTING

## STEP FIVE: Bypass Duct Installation

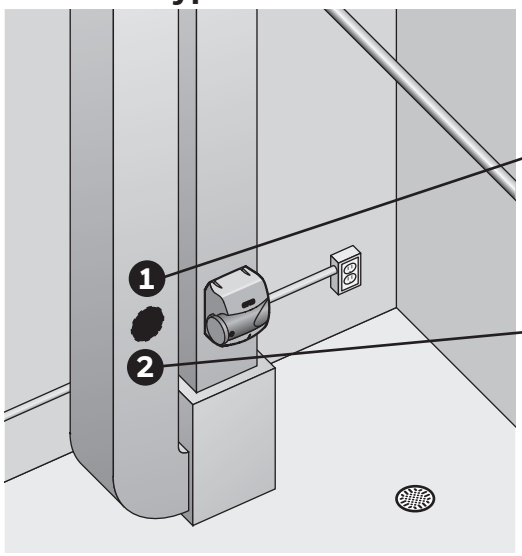


MCR29933

On the duct opposite the humidifier Bypass install, cut a 6-in. diameter duct hole.

- If the humidifier is on the supply duct, the 6-in. diameter hole should be on the return.
- If the humidifier is on the return duct, the 6-in. diameter hole should be on the supply.

Secure a 6-in. round duct starter collar into the 6-in. duct hole.

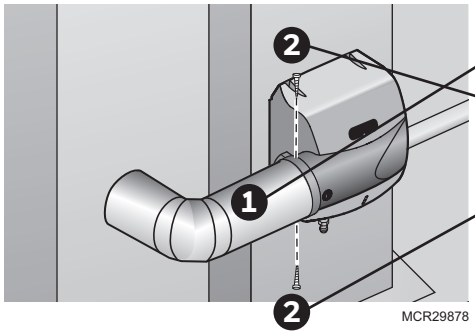


MCR29878

Use rigid or aluminized flexible 6-in. duct to connect the starter collar to the humidifier bypass port.

Secure the duct to the humidifier port with self-drilling sheet metal screws using the pre-drilled holes on the bypass port. For added seal, wrap sheet metal tape around the duct to port connection point.

Bypass mounting is complete. Go to page 12.

Before proceeding to the next step:

☐ I secured the humidifier to the duct as instructed.

## STEP ONE: Connect the Water Supply

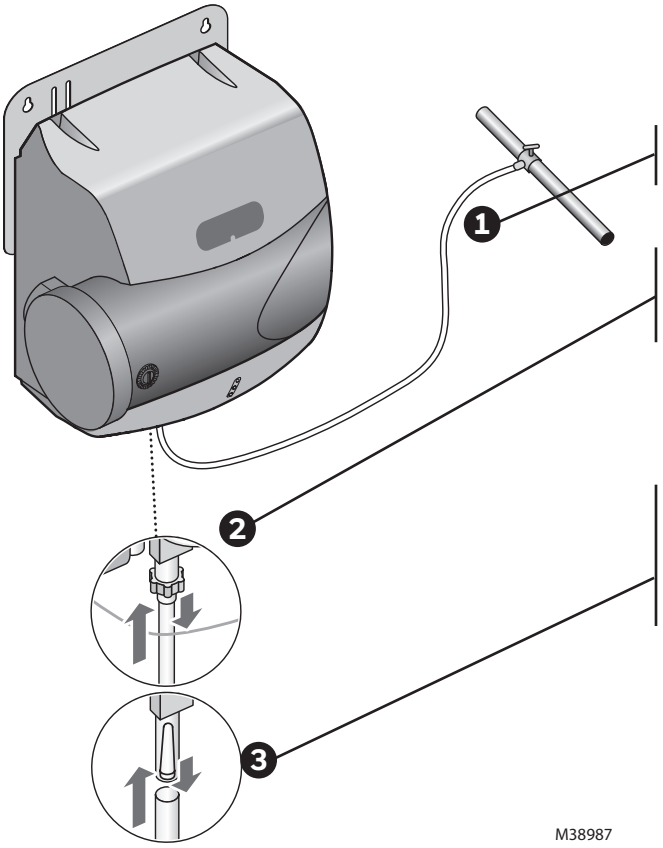


Use hot or cold water.

Cut the water line so it reaches from the humidifier to the main water supply tap.

Insert the water line into the gray quick connect fitting. Insert it fully, and apply modest pull pressure to ensure a tight fit.

Note: The quick connect fitting can be removed if you prefer to use a standard 1/4-in. brass compression nut plumbing connection. Do not remove the filter if you select this option.

## STEP TWO: Tap into a Water Line

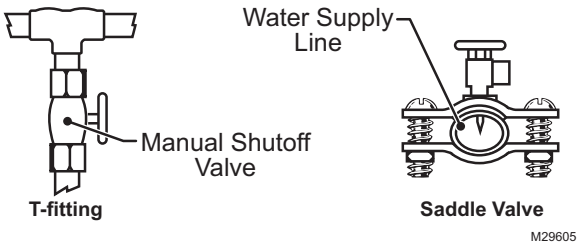


- Consult local codes for proper plumbing.
- Use the saddle valve provided or a T-fitting and manual shutoff valve to tap into the water line.
- Refer to the literature included with the valve you chose and the local plumbing codes. Use proper technique for the valve.
- Connect the other end of the humidifier water line to the water valve.

PLUMBING

## STEP THREE: Connect to the Water Drain

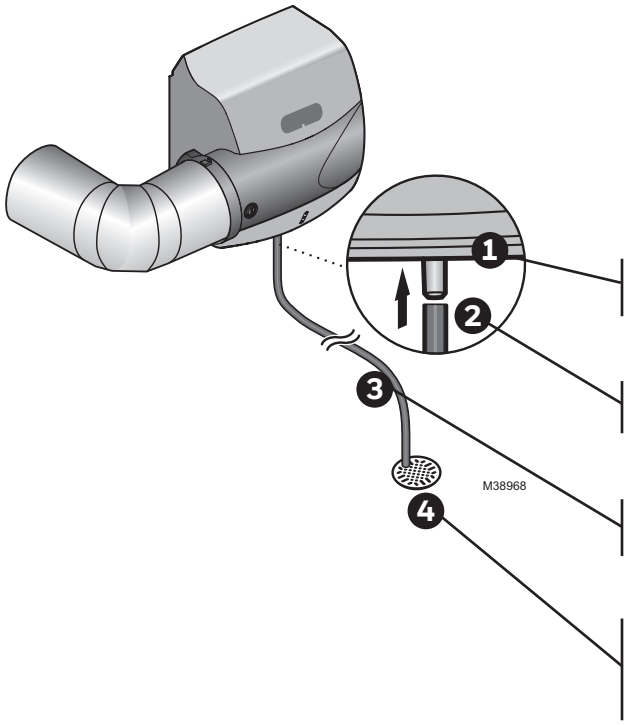


- Consult and follow local plumbing codes for drain pipe size and flow requirement.
- The ideal installation is directly to the main floor drain using the rubber hose provided.
- If direct floor drain access is not available, *see "Appendix C: Advanced Draining."*

Connect the 1/2-in. drain hose provided to the drain fitting on the bottom of the humidifier.

Use the hose clamp provided to secure the drain hose to the fitting.

Route the drain hose to the floor drain. The hose must have a continuous downward slope.

Direct the hose outlet into the floor drain. Secure the hose to reduce the risk of water pooling or splashing as it drains from the humidifier.

Before proceeding to Wiring:

- ☐ I have connected the water supply line to the humidifier and the main water tap.
- ☐ I have installed the drain connection.
- ☐ I have checked all plumbing connections for leaks.

# Before Wiring the Humidifier

**CAUTION: Voltage Hazard.**
Be sure the humidifier is not plugged in before beginning wiring.

Before wiring the humidifier:

☐ I understand and will comply with applicable local wiring codes and regulations.

What humidifier model do I have?

The model number can be found on the bottom of the humidifier.
**NOTE:** This file is for the HE400 humidifier.

## STEP ONE: Remove the Humidifier Cover

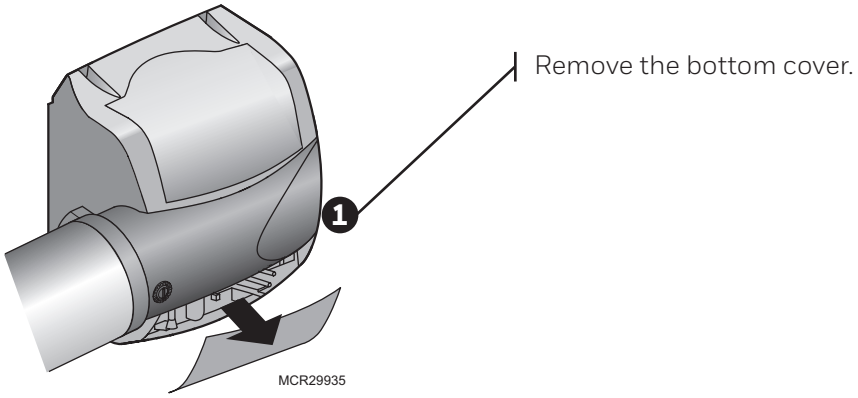


## STEP TWO: Install the Transformer

Install transformer on the outside of a grounded metal junction box using only a 7/8 in. (22 mm) knockout hole. Place mounting tabs into the knockout hole and firmly tighten the locking screw. Field wiring connections and grounding means for the transformer and enclosure shall be in accordance with the National Electrical Code (NEC) and the Canadian Electrical Code (CEC). Connect wires to the 120V side of the transformer.

If included H6062 humidistat is used for humidity control, transformer must provide constant power to the R and C terminals on the H6062.

## STEP THREE: Wiring the Humidifier

Use a wiring diagram from the following pages that matches your equipment.
When wiring is complete, run the wires coming out of the humidifier into the wiring clip on the bottom of the humidifier.

# Installing the Humidistat

## Remote Mount Installation

Choose a location in the living area.

**NOTE:** Select a location clear of drafts or excessive humidity. Avoid mounting near doors or windows, or in bathrooms or kitchens.

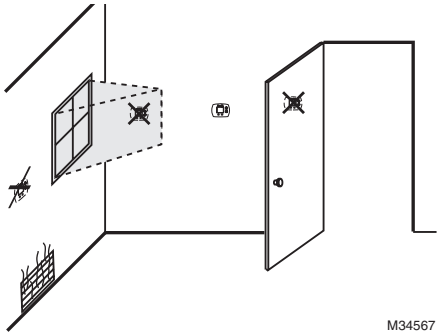


**OR**

## Duct-Mount Installation (recommended)

1. Choose a location on the **RETURN** duct.

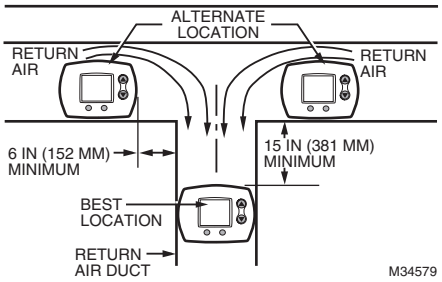


**Warning: Product must be mounted on the RETURN side of the duct for proper RH% sensing.**

2. Separate wallplate from humidistat.

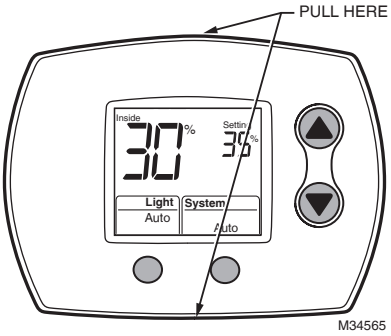


**Caution: Electrical Hazard**

Can cause electrical shock or equipment damage. Disconnect power before beginning installation.

3. Mark the duct-tube hole.

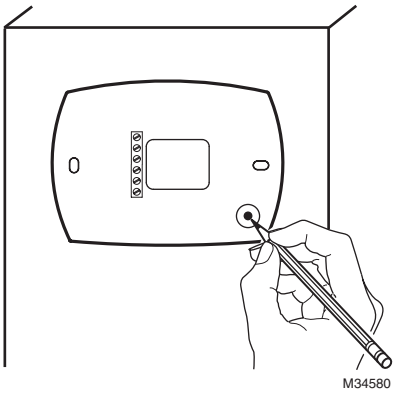


Hold the wallplate up to the desired location on the duct and make a mark inside the duct tube hole.

4. Drill the duct-tube hole.

Find your mark and drill a 1/2 in. hole in the duct. This is where the duct tube will be inserted to capture air.

WIRING

## Duct-Mount Installation (continued)

5. Insert the duct tube.

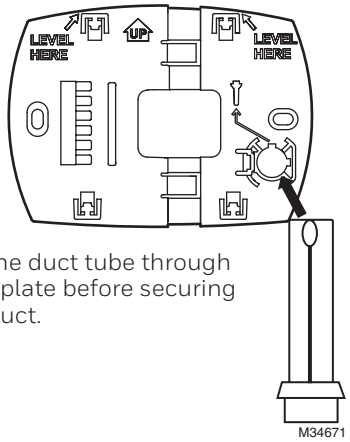


Insert the duct tube through the wallplate before securing to the duct.

6. Secure the wallplate.

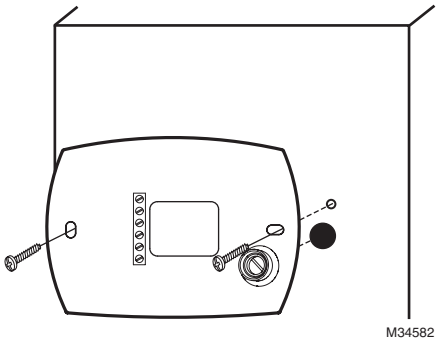


Secure the wallplate to the duct with sheet metal screws (provided).

7. Run wires through the back plate.

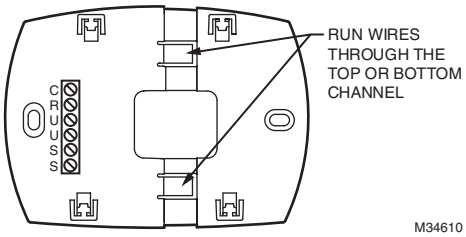


Run wires through the top or bottom channel on the back plate when duct-mounted. If installing like a thermostat on a wall, run the wires through the back.

WIRING

## Wiring the Humidistat

This humidity control is wired the same way a manual humidistat (H8908) is wired. The only difference is that you also wire in power (24 VAC) and an outdoor sensor.

TERMINAL DESIGNATION

C 24 VAC POWER FROM EQUIPMENT
R 24 VAC POWER FROM EQUIPMENT
U HUMIDIFIER*
U HUMIDIFIER
S OUTDOOR SENSOR
S OUTDOOR SENSOR

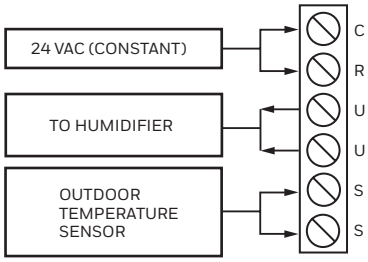


NOTES: C AND R MUST BE CONSTANT 24VAC! RECOMMENDED TO WIRE TO FURNACE/AIR HANDLER CONTROL BOARD.

DO NOT WIRE C AND R TO HUMIDIFIER TRANSFORMER IF THAT TRANSFORMER IS ONLY POWERED WHEN FAN IS RUNNING.

* 24 VOLTS NEEDS TO BE WIRED IN SERIES WITH THE HUMIDIFIER ON U TERMINALS. SEE WIRING DIAGRAMS.

M34865A

# Wiring Configuration

## Wiring H6062 HumidiPRO to HE400 with Fan Interlock.

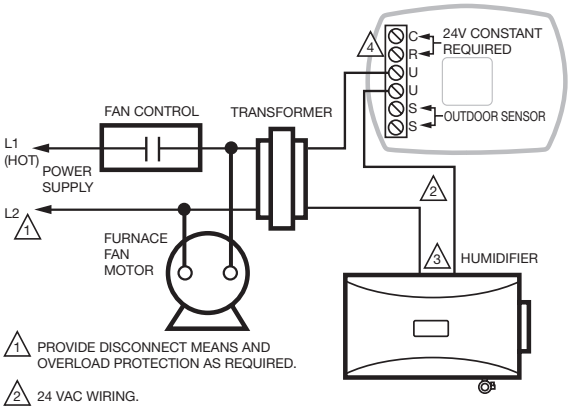


1 PROVIDE DISCONNECT MEANS AND OVERLOAD PROTECTION AS REQUIRED.

2 24 VAC WIRING.

3 24 VOLT R AND C FROM TRANSFORMER SHOULD ALSO BE WIRED TO R AND C ON THE DIGITAL HUMIDITY CONTROL IF USED.

4 THE R AND C ON H6062 MUST BE POWERED BY A DIFFERENT TRANSFORMER IF THE TRANSFORMER POWERING THE HUMIDIFIER IS WIRED THIS WAY. M34570C

## Wiring HumidiPRO with 2-speed fan motor.

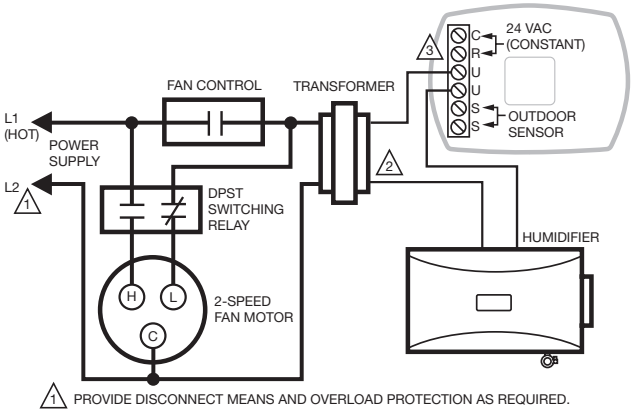


1 PROVIDE DISCONNECT MEANS AND OVERLOAD PROTECTION AS REQUIRED.

2 24 VAC WIRING.

3 THE R AND C ON H6062 MUST BE POWERED BY A DIFFERENT TRANSFORMER IF THE TRANSFORMER POWERING THE HUMIDIFIER IS WIRED THIS WAY. M34571B

## Wiring TrueEASE to equipment with powered terminals.

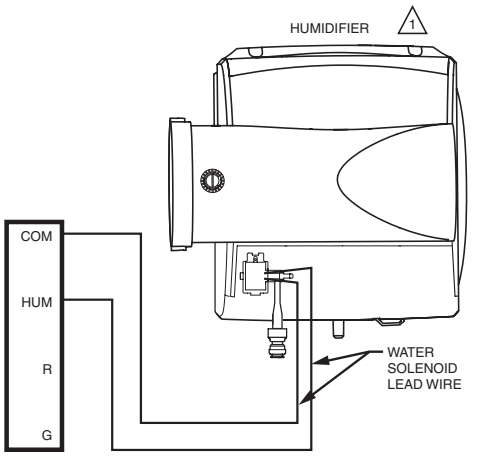


1 WIRING DIAGRAM ASSUMES THE USE OF EQUIPMENT-SPECIFIC COMMUNICATING THERMOSTAT CONTROLLING THE HUMIDIFIER.

M33039

## Wiring HumidiPRO with current-sensing relay.

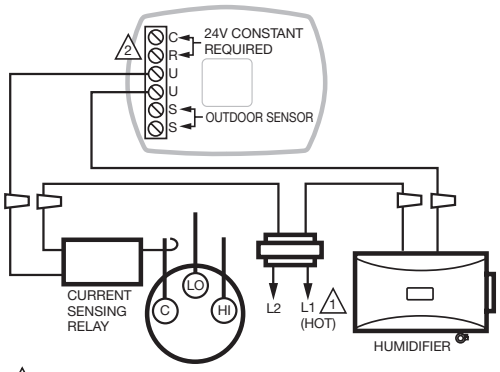


1 PROVIDE DISCONNECT MEANS AND OVERLOAD PROTECTION AS REQUIRED.

2 R AND C FROM H6062 HUMIDITY CONTROL SHOULD WIRE DIRECT TO R AND C OF TRANSFORMER. M34572C

## Wiring HumidiPRO in line with air proving device.

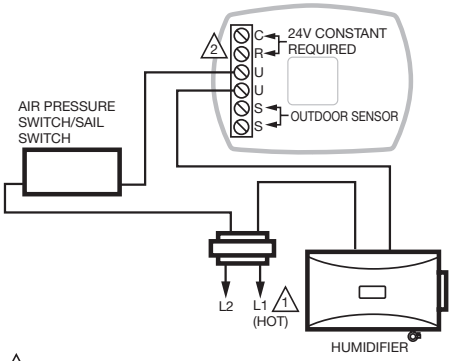


1 PROVIDE DISCONNECT MEANS AND OVERLOAD PROTECTION AS REQUIRED.

2 R AND C FROM H6062 HUMIDITY CONTROL SHOULD WIRE DIRECT TO R AND C OF TRANSFORMER. M34573B

WIRING

# Mounting the Outdoor Sensor

(Not required if window protection isn't needed)

## Location

Mount the sensor where:

- it cannot be tampered with.
- there is good air circulation.
- surface is flat.
- wire distance between sensor and humidistat is less than 200 feet.
- it can measure true outdoor ambient temperature.

Do NOT mount the sensor:

- in direct sunlight.
- where snow, ice or debris can cover it.
- where hot or cold air blows on the sensor. (For example, a discharge line from an outdoor compressor unit, vent or fan can cause inaccurate temperature readings.)

## Steps to mount the sensor

1. Remove the sensor from the mounting clip.
2. Mark the area on the location selected for mounting the sensor mounting clip.
3. Mount the clip. Image on right shows typical locations for outdoor sensor.

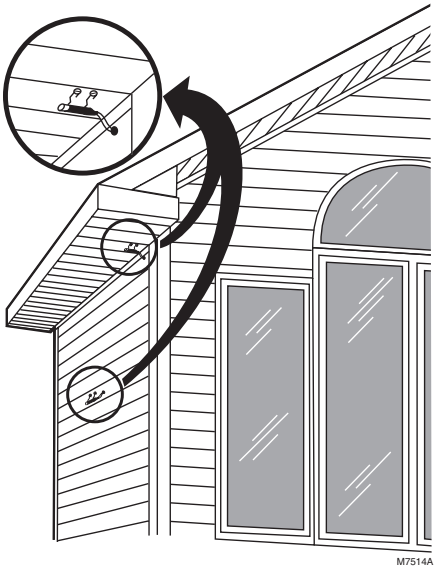


WIRING

# Wiring the Outdoor Sensor

**CAUTION: Electrical Interference (Noise) Hazard. Can cause erratic system operation.**
Keep wiring at least one foot away from large inductive loads such as motors, line starters, lighting ballasts and large power distribution panels.
Use shielded cable to reduce interference when rerouting is not possible.
Be sure wires have a cable separate from the thermostat cable.
Do not route temperature sensor wiring with building power wiring, next to control contactors or near light dimming circuits, electric motors or welding equipment.
Avoid poor wiring connections.
Avoid intermittent or missing building earth ground.

**CAUTION: Electrical Shock Hazard. Can cause electrical shock or equipment damage.**
Disconnect power supply before connecting wiring.

Wiring must comply with applicable codes, ordinances and regulations:

1. Wire the C7089 Outdoor Sensor to the S terminals on the humidity control. If leadwire provided with C7089 is not long enough (60 in.), run a cable to a hole at C7089 location.
   - Using color-coded, 18-gauge, shielded thermostat wire is recommended. For example of general wiring of C7089, see image at right.
   - Pigtail wiring can be used.
2. Mount C7089 in its mounting clip.
3. Plug wiring hole using nonhardening caulk or putty.

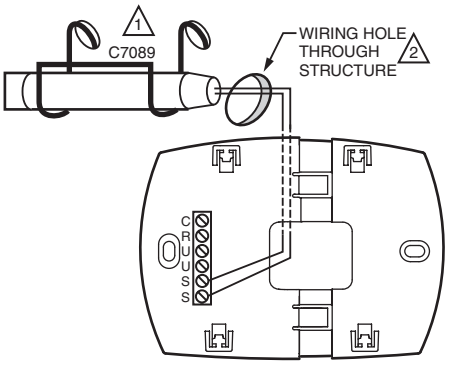


1 USE APPROPRIATE MOUNTING MEANS FOR THE TYPE OF STRUCTURE.

2 PLUG WIRING HOLE WITH NON-HARDENING CAULK OR PUTTY.

M34611

WIRING

# Mount Humidity Control

Align the 4 tabs on the wallplate with the slots on the back of the control, then push gently until the control snaps in place.

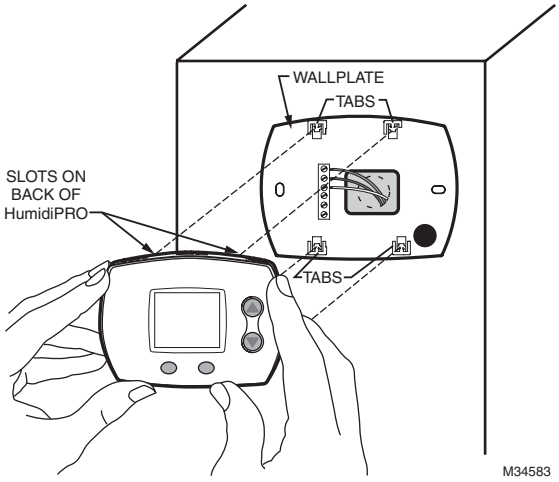


# Checkout

Allow C7089 Outdoor Sensor to absorb outdoor air for a minimum of twenty minutes before taking a reading. With an accurate thermometer (±1°F [0.5°C]), measure the temperature at the sensor location, allowing time for the thermometer to stabilize before reading.
Then verify the sensor accuracy by going into installer Test #20. This will show you the outdoor temperature.

# Calibration

The C7089 Outdoor Sensor is calibrated at the factory. However, you can offset the outdoor sensor reading using Function 35 in Installer Setup.

WIRING

# You've just installed your Humidity Controller!

This Humidity Control has been preprogrammed to the ideal settings for most homes.
If you installed this control with an outdoor sensor, the control will operate in AUTOMATIC MODE, which automatically adjusts humidity to help prevent window condensation.
If you installed this control without an outdoor sensor, the control will operate in MANUAL MODE, giving the homeowner simple, direct control of their humidifier (RH% Setting Only).

# Advanced Installer Setup

See next page to customize feature operation.

# Installer System Test

If Advanced Installer Setup is not required, skip to "Installer System Test/Checkout" on page 19.

# Advanced Installer Setup

Resideo has already programmed this control to work properly in most applications. However, you can adjust the advanced settings by following the steps below.

To begin, **press and hold** the ▲ and **LIGHT** buttons until the display changes.

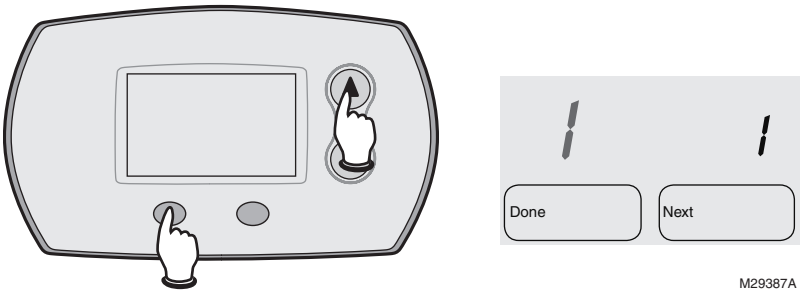


Press ▲ or ▼ to change settings.
Press **NEXT** to advance to the next function.
Press **DONE** to exit and save settings.

| Function Number | Setting | |
|---|---|---|
| | **Displayed** | **Description** |
| **1 System Type** | **1** | **Humidifier** |
| | 2 | Dehumidifier |
| **4 Control Mode**<br>Automatic Mode is Default when Outdoor Sensor Detected<br>Manual Mode is Default when NO Outdoor Sensor Detected | **1** | **Automatic** |
| | 2 | **Manual** |
| **5 Automatic Mode RH% (Hum)**<br>This is the humidity setpoint (RH%) the control will operate to.<br>The homeowner does not change this and will only need to set the appropriate window protection setting. | Range: 20%-60%<br>**Default = 35%** | |
| **11 Automatic Mode Humidity Boost**<br>Increases Preset RH% (#5) when user sets window protection to 11. | **0** | **Off** |
| | 5% | 5% |
| | 10% | 10% |
| **17 Automatic Mode High Temp Shut-Off**<br>Turns humidifier OFF when Outdoor Temperature is greater than selected setting. | Range: 40°-90°<br>0 = OFF<br>**Default = 65 °** | |
| **19 High Hum Limit** | Range: 10%-90%<br>**Default = 60%** | |
| **20 Low Hum Limit** | Range: 10%-90%<br>**Default = 10%** | |
| **21 High Dehum Limit** | Range: 10%-90%<br>**Default = 80%** | |
| **23 Low Dehum Limit** | Range: 10%-90%<br>**Default = 40%** | |
| **25 Dehumidifier Compressor Lockout** | 0-5 Minutes<br>**Default = 0 Minutes (OFF)** | |
| **30 Humidity Sensing Calibration**<br>Increases Preset RH% (#5) when user sets window protection to 11. | Range: -9% to +9%<br>**Default = 0** (Displays Actual RH%) | |
| **35 Outdoor Temperature Sensor Calibration**<br>This feature will offset the sensed outdoor temperature if needed. | Range: -9° to +9°<br>**Default = 0** (Displays Actual Outdoor Temp) | |

WIRING

# HumidPRO™ Frost Index

| Frost Index | Outdoor Temp -10°F | 0°F | 10°F | 20°F | 30°F | 40°F |
|---|---|---|---|---|---|---|
| 1 | **10** 10 | **10** 10 | **11** 11 | **17** 17 | **25** 25 | **35** 36 |
| 2 | **10** 10 | **10** 10 | **15** 15 | **21** 21 | **29** 29 | **35** 39 |
| 3 | **10** 10 | **14** 14 | **19** 19 | **26** 26 | **34** 34 | **35** 46 |
| 4 | **15** 15 | **19** 19 | **25** 25 | **32** 32 | **35** 39 | **35** 52 |
| 5 | **21** 21 | **26** 26 | **32** 32 | **35** 38 | **35** 48 | **35** 58 |
| 6 | **29** 29 | **34** 34 | **35** 39 | **35** 48 | **35** 56 | **35** 60 |
| 7 | **35** 39 | **35** 46 | **35** 52 | **35** 58 | **35** 60 | **35** 60 |
| 8* | **35** 56 | **35** 60 | **35** 60 | **35** 60 | **35** 60 | **35** 60 |
| 9 | **35** 60 | **35** 60 | **35** 60 | **35** 60 | **35** 60 | **35** 60 |
| 10 | **35** 60 | **35** 60 | **35** 60 | **35** 60 | **35** 60 | **35** 60 |

*Black Numbers show highest humidity allowed when Default RH% (35%) is Selected.

**Note:** Smaller grey numbers show highest humidity allowed when Maximum RH% (60%) is selected.

# Installer System Test/Checkout

To begin, **press and hold** the ▲ and ▼ buttons until the display changes.

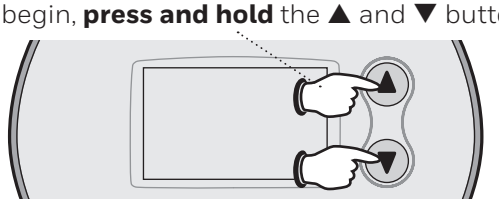

Press ▲ / ▼ to turn system on/off.
Press **NEXT** to advance to next test.
Press **DONE** to terminate system test.

| Function Number | Setting Number | Description |
|---|---|---|
| **10 System Test** | **0** | **OFF** |
| | 1 | ON |
| **20 View Outdoor Temperature** | Shows Outdoor Temperature | |

**NOTE:** Make sure to turn on the system fan when testing humidifier operation.

WIRING

# H6062 Specifications

## Humidity Ranges:

Humidify:

- Default: 10% to 60%
- Total Range Available: 10% to 90%

## Operating Ambient Temperature

- 32° to 120°F (0° to 48.9°C)

## Operating Relative Humidity

- 5% to 90% (non-condensing)

# Startup and Checkout

When installation is complete, follow the steps below. Make sure the humidifier is running properly before turning the system over to the homeowner. Once the humidifier is running, day-to-day operation is automatic. The homeowner can use the control to adjust the humidity levels and turn the humidifier on or off.

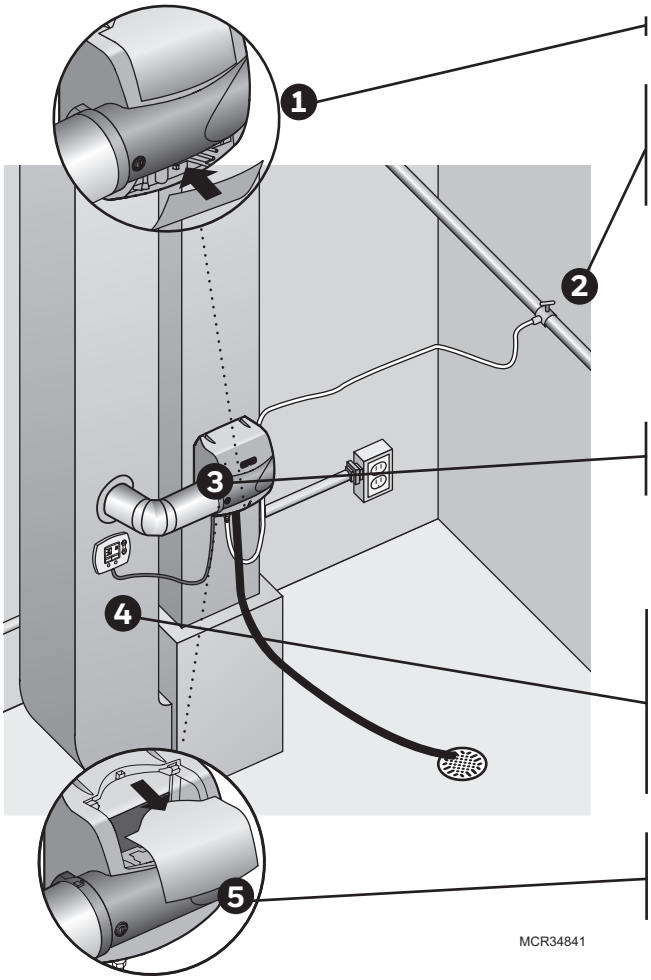


Snap the bottom cover into place.

Turn on the water supply at the saddle valve or T-fitting and manual shutoff valve. Water will flow to the humidifier but will not pass through the pad until the humidity control is turned on.

Turn on power to the transformer that powers the humidifier.

Turn the Damper Position knob on the bypass outlet so that it is parallel to the bypass outlet.

Turn the humidity control to On.

- If your wiring is configured for operation only with heat or fan, make the appropriate system demands to allow humidification.
- Make sure air is blowing through the ductwork with the humidifier call.

Remove the humidifier's top cover to verify water flow through the top tray and into the pad.

OPERATION AND SERVICE

Check all water line and drain connections to ensure there are no leaks before leaving the job site.

- Check for leaks immediately after turning the main water supply on, and again after 15 minutes of humidifier operation.

Turn the setpoint to the homeowner's desired level when testing is complete. If humidity is not needed, set the control to Off, and turn the Damper Position knob on the bypass outlet so that it is perpendicular to the bypass outlet.

# Routine Maintenance

The humidifier pad should be replaced at least once per year. This is critical for optimal performance of the unit. This can be done at the beginning or the end of the dry season. The humidifier design makes this annual replacement quick and easy, providing one-step access to the pad.

1. Pad can be replaced from the side by gripping the black handle and pulling out, or from the front by removing the humidifier's top cover and rocking the pad forward and out
   Humidifier pad might remove from other side of humidifier, depending on installation.
2. Remove tray on top of the pad, and wipe free any sediment present within the tray.
3. Replace the old pad with the new, making sure pad is oriented correctly (see pad box). Wipe free any sediment present inside the pad frame.
4. Reseat the tray on top of the pad with the arrows inside the tray pointing <u>into</u> the duct. Then reinsert the frame into the humidifier.

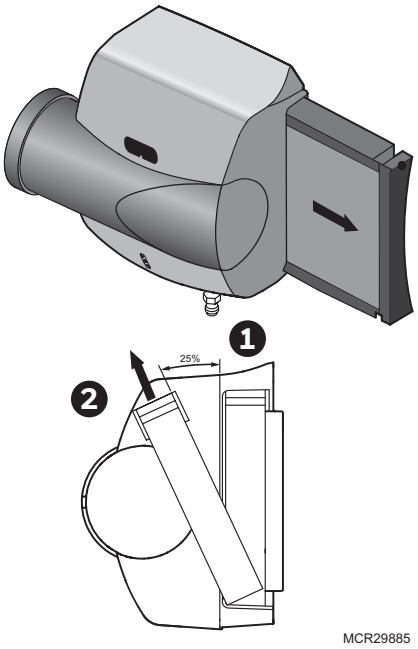


# Troubleshooting

| Problem | What To Look For | What To Do |
|---|---|---|
| Low humidity | Furnace blower not operating | 1. Reset circuit breaker or check for blown fuse.<br>2. Check that the furnace power is on.<br>3. Check all external wiring connections.<br>4. Check the humidity control setting. |
| | Rapid air changes or drafts | 1. Keep doors and windows closed.<br>2. Close fireplace damper when not in use.<br>3. Keep exhaust fan running time to a minimum.<br>4. Seal around doors and windows. |
| High humidity | Condensation on walls | 1. Turn off humidity control and water until condensation is completely evaporated. |
| | Heavy condensation on windows | 1. Turn humidity control down low enough to eliminate condensation caused by moisture. If moisture persists, more ventilation is needed. |

# A: Specifications

**Humidifying Capacity**
At 120°F (49°C) plenum temperature and 0.20 static pressure drop across supply and return:
Up to 17 gpd (65 lpd)

**Humidified Area**
Up to 20,000 cubic feet

**Dimensions**
15 in. W x 17.15 in. H x 10.1 in. D
(381 mm W x 436 mm H x 257 mm D)

**Humidifier Pad Dimensions**
10 in. W x 13 in. H x 1-1/2 in. D
(254 mm W x 330 mm H x 38 mm D)

**Static Pressure**
Supply plenum static pressure no greater than .3 in. w.c.

**Plenum Opening Dimensions**
9-3/4 in. W x 12-5/8 in. H (248 mm W x 321 mm D)

**Bypass Duct Opening Dimensions**
6 in. (152 mm)

**Operating Ranges**
34°F–90°F (1.1°C–32°C)
Humidity: 0–95% RH, non-condensing

**Drain Fitting**
1/2 in. (13 mm) I.D. plastic hose connected directly to drain fitting on unit.

**Electrical Ratings and Tolerances**
HE400: 24VAC, 60 Hz, 0.75 A maximum

# B: Advanced Draining

## FOR ALL OPTIONS SHOWN:

- Support rubber hose every 6 in.
- PVC must be schedule 40 or higher rating.
- All plastic pipe joints are welded.
- Drain into a P-trap that will remain wetted at all times.

## Connect to humidifier. Common to all plumbing options.

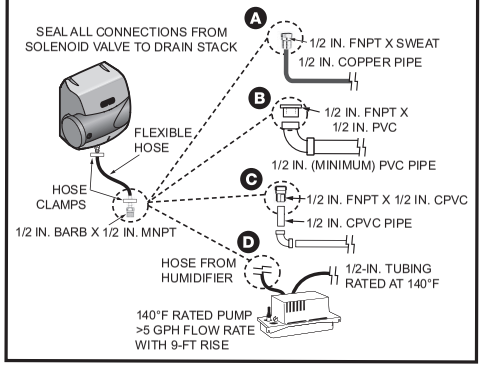


## Option 1: Plumbing to drain with condensate pump.

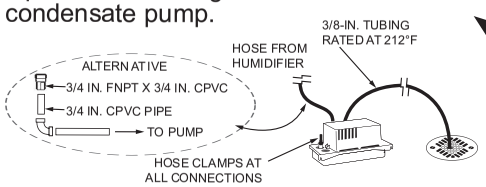


- Pump with (140°F temperature rating, > 5 GPH pump flow rate, with 9-foot rise).
- Pump must be powered when humidifier is operating.
- Use a pump with a built-in overflow sensor or install the pump in a drip pan with wet switch wired to turn off humidifier.

## Option 2: Plumbing to a dedicated trap.

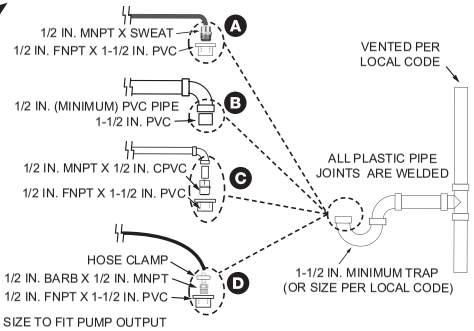


## Option 3: Plumbing to sink with a dedicated trap.

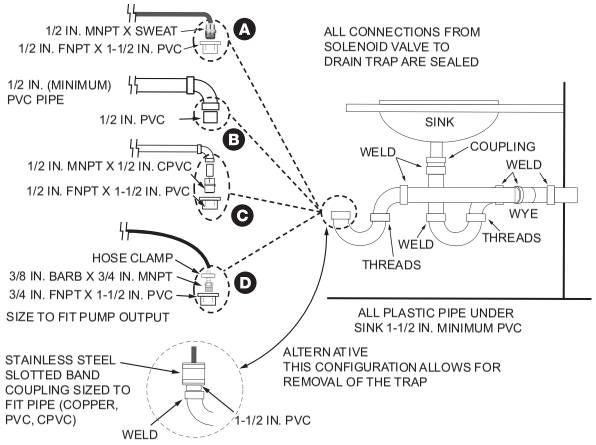


## Option 4: Plumbing to sink trap.

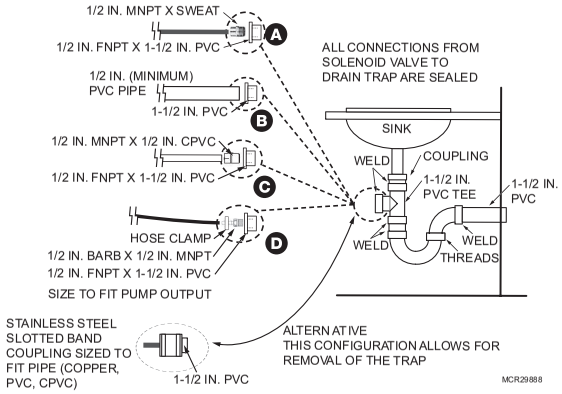

# C: Parts List

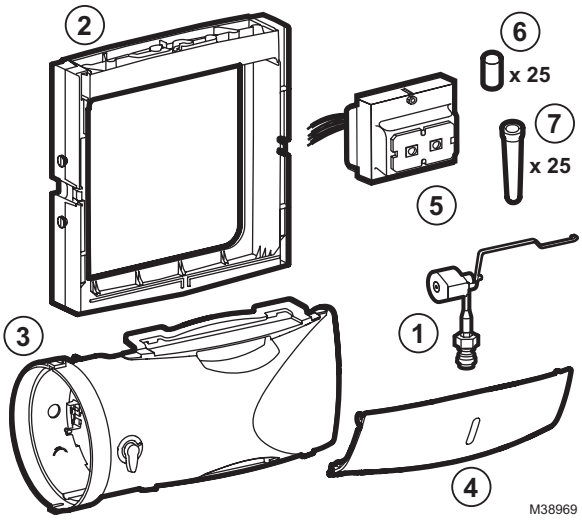


| Figure Reference | Part Number | Part Description |
|---|---|---|
| N/A | HC26E1004 | Large AgION coated replacement pad |
| N/A | HC26A1008 | Large standard replacement pad |
| N/A | 32001616-001 | Saddle valve |
| 1 | 50041883-002 | AC Solenoid valve |
| 2 | 50041861-002 | Frame and tray assembly |
| 3 | | Bypass duct connection |
| 4 | | Bottom cover |
| 5 | 32001652-001 | 10V transformer |
| 6 | 32318545-001 | Qty 25 Residential humidifier quick connect adapter |
| 7 | 32001647-001 | Qty 25 Residential humidifier cone screen filter |

Resideo Inc., 1985 Douglas Drive North,
Golden Valley, MN 55422

www.resideo.com

33-00617EFS—01 M.S. 05-22 | Printed in United States

© 2022 Resideo Technologies, Inc. All rights reserved. The Honeywell Home trademark is used under license from Honeywell International, Inc. This product is manufactured by Resideo Technologies, Inc. and its affiliates.
Tous droits réservés. La marque de commerce Honeywell Home est utilisée avec l'autorisation d'Honeywell International, Inc. Ce produit est fabriqué par Resideo Technologies, Inc. et ses sociétés affiliées.
Tous droits réservés. La marque Honeywell Home est utilisée sous licence par Honeywell International, Inc. Ce produit est fabriqué par Resideo technologies, Inc. et ses sociétés affiliées.

Honeywell Home

# Système d'humidification HE400

GUIDE D'INSTALLATION

## INCLUS DANS LA BOÎTE DE CET HUMIDIFICATEUR

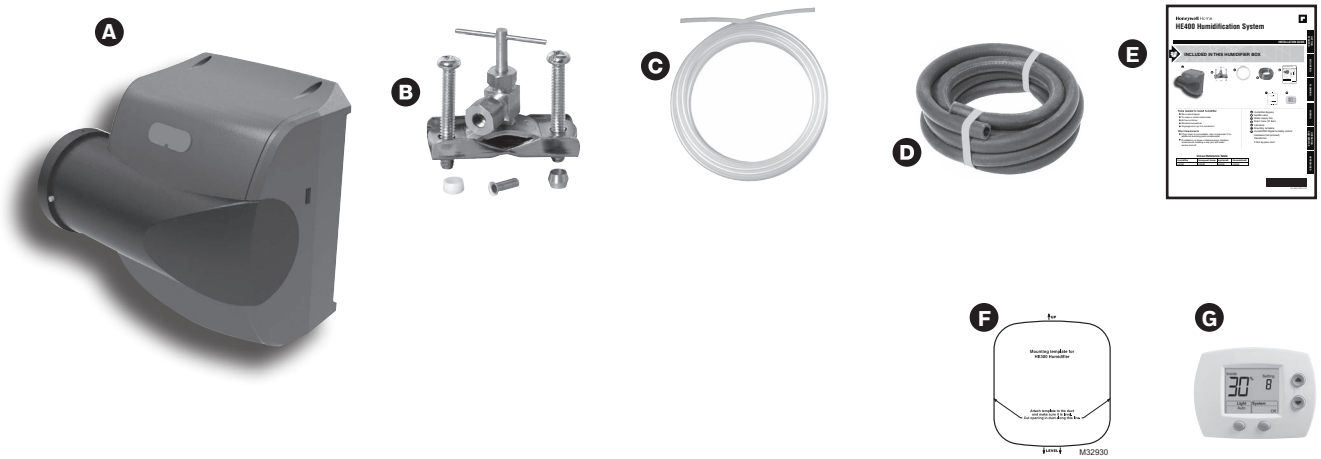


**Outils requis pour installer l'humidificateur**

- Coupe-fil/outil à dénuder
- Cisailles à tôles
- Tournevis à douille hexagonale n° 8
- Tournevis normal
- Fil de calibre 18 (jusqu'à 5 conducteurs)

**Autres exigences**

- Si un drain de plancher n'est pas disponible, consultez l'annexe A pour les pièces de plomberie supplémentaires.
- Si l'installation a lieu dans un espace fini ou au-dessus, Resideo recommande d'installer un plateau d'écoulement avec un système de détection de fuite d'eau avec dispositif de coupure.

- **A** Dérivation de l'humidificateur
- **B** Vanne à étrier
- **C** Canalisation d'arrivée d'eau
- **D** Conduite de vidange (10 pieds)
- **E** Documentation
- **F** Gabarit de montage
- **G** Régulateur d'humidité numérique HumidiPRO

Quincaillerie (non illustrée)

Accessoires supplémentaires inclus avec certains modèles
Transformateur
Conduit de dérivation de 2 pieds

### Tableau des correspondances

| Humidificateur | Honeywell Home | Aprilaire® | GeneralAire® |
|---|---|---|---|
| HE400 | HE200 | HE250 | HE265 |

# Humidificateur


**POUR COMMENCER**

Définitions et précautions relatives à la sécurité....2
Qu'attendre de votre humidificateur? ....3
Exigences d'installation importantes....4

**MONTAGE**

Choix d'une méthode de montage....5
**ÉTAPE 1:** Choix d'un emplacement de montage....5
**ÉTAPE 2 :** Installation du gabarit de montage sur la gaine....6
**ÉTAPE 3 :** Configuration de l'humidificateur....6
**ÉTAPE 4 :** Montage....7
**ÉTAPE 5** : Installation de la gaine de dérivation....8

**PLOMBERIE**

Raccords d'arrivée et de vidange d'eau ....9
**ÉTAPE 1 :** Connexion de l'arrivée d'eau ....9
**ÉTAPE 2 :** Raccord dans une canalisation d'eau ....9
**ÉTAPE 3 :** Raccord à la vidange d'eau....10

**CÂBLAGE**

Avant de raccorder l'humidificateur ....11
**ÉTAPE 1 :** Retrait du couvercle de l'humidificateur....11
**ÉTAPE 2** : Installation du transformateur ....11
**ÉTAPE 3 :** Câblage de l'humidificateur....11

Installation du régulateur de l'humidificateur ....13
Installation à montage à distance....13
Installation en gaine ....12-13
Câblage de l'humidistat....13
Configuration du câblage :
Capteur Extérieur ....15-16

**FONCTIONNEMENT ET RÉPARATION**

Démarrage et vérification ....20
Entretien de routine....21
Dépannage ....21

**ANNEXES**

A: Spécifications....22
B : Notions avancées de vidange ....23
C : Liste des pièces ....24




BESOIN D'AIDE? Pour de l'assistance au sujet de ce produit, veuillez consulter le site http://honeywellhome.com ou téléphoner sans frais aux Services à la clientèle au 1-800-468-1502.

Lire et conserver ces instructions.

# Définitions et précautions relatives à la sécurité

## Définitions relatives à la sécurité

Les termes de sécurité identifient des informations qu'il faut lire avant d'installer ou d'utiliser l'humidificateur.

⚠ **MISE EN GARDE :** Indique une situation dangereuse qui, si elle n'est pas évitée, risque d'endommager le produit ou de causer des blessures corporelles.

⚠ **AVERTISSEMENT :** Indique une situation dangereuse qui, si elle n'est pas évitée, risque de causer des blessures graves, voire mortelles.

## Précautions relatives à la sécurité

Assurez-vous de lire et de comprendre les risques d'accident suivants avant d'installer, d'utiliser ou de manipuler l'humidificateur :

⚠ **MISE EN GARDE :** Danger de tension.
Peut causer des chocs électriques ou des dégâts matériels.
Débranchez l'équipement de CVCA et toute prise électrique utilisée pour l'installation de l'humidificateur.

⚠ **AVERTISSEMENT :** Électrocution et danger causé par l'eau.
Peut causer la mort, la cécité, des dégâts d'eau domestiques et des défaillances de l'équipement de CVCA.

⚠ **MISE EN GARDE :** Risque de condensation, d'incendie et de gel de l'eau.
Peut causer la défaillance du ventilateur ou du limiteur, de même que des dégâts d'eau domestiques.

# Qu’attendre de votre humidificateur?



L’installateur doit considérer ces points avec le propriétaire et répondre à toute question avant de quitter le site des travaux.

- **Établissement du point de consigne d’humidité.** Un fonctionnement continu jusqu’à une semaine peut être requis pour atteindre le point de consigne d’humidité, en particulier si l’air de la maison est sec lorsque l’humidificateur est installé. Ceci peut aussi dépendre de facteurs comme la température, la superficie de la maison, l’ameublement et l’isolation.

- **Humidité idéale.** Les experts de l’industrie de la construction résidentielle citent une humidité relative de 35 % pour un confort idéal et pour préserver l’habitation durant la saison sèche typique. Les propriétaires peuvent ajuster les réglages selon leur propre confort ou jusqu’à ce qu’il y ait de la condensation sur les fenêtres. Abaissez le point de consigne si de la condensation se forme.

- **L’unité ne génère pas d’humidité.** Si l’humidificateur ne fonctionne pas, mais l’humidité est sous le point de consigne, le régulateur d’humidité peut être doté d’un réglage de protection contre le gel pour éviter la formation de condensation sur les fenêtres.

- **Ventilation résidentielle.** Une ventilation excessive chasse l’air humide à l’extérieur et le remplace par de l’air sec. Il peut alors être difficile de maintenir le point de consigne d’humidité. Si vous installez un ventilateur, utilisez une solution qui conserve l’humidité. L’utilisation d’un ventilateur récupérateur d’énergie (ERV) est recommandée.

- **Exigences de nettoyage.** Le tampon de l’humidificateur devrait être changé au moins une fois par an. Les plateaux de l’humidificateur devraient être nettoyés au même moment. Consultez la section Fonctionnement et réparation pour les détails.

- **Consommation d’énergie.** Il est important d’expliquer qu’avec toute solution d’humidification, un coût est associé à la conversion de l’eau en humidité. L’humidificateur utilise la chaleur de l’air et le débit d’air dans les gaines pour faire cette conversion, ce qui entraîne des coûts en gaz et/ou en électricité dépendant du type et de la configuration de votre système de CVCA.

# Exigences d'installation importantes

**Le non-respect de ces exigences annulera la garantie, nuira à l'installation et entraînera des appels de service injustifiés.**

### Sécurité personnelle

- Portez des lunettes de protection lors de l'installation de l'humidificateur.
- Assurez-vous de ne pas entailler la canalisation électrique ou de refroidissement de l'air.
- Respectez les normes de sécurité professionnelles et les législations locales concernant la plomberie, l'électricité et les installations mécaniques.

### Emplacement de montage

- Montez l'humidificateur à niveau pour éviter les dégâts d'eau et assurer une puissance maximale.
- L'emplacement doit offrir un accès à une conduite d'eau, un système d'évacuation et une alimentation électrique.
- N'installez pas l'humidificateur si la température ambiante est inférieure à 1,1 °C (34 °F) ou supérieure à 40 °C (90 °F).
- L'emplacement de montage doit être suffisamment robuste pour supporter le poids de l'humidificateur (maximum 10 lb).
- Ne montez pas directement l'appareil sur le panneau de gaine.
- S'il est utilisé près d'une piscine ou d'un spa, assurez-vous que l'humidificateur ne peut pas tomber dans l'eau ou être éclaboussé.
- Assurez-vous que le couvercle supérieur et le couvercle inférieur de l'humidificateur peuvent être retirés et que le tampon est accessible à partir de l'emplacement sélectionné.

### Arrivée d'eau et évacuation de l'eau

- Consultez les codes de plomberie locaux pour connaître la dimension du tuyau de vidange, les matériaux et la température maximale permise.

# En cas de remplacement d'un ancien humidificateur à dérivation

Les dimensions et la forme de l'humidificateur ne sont pas identiques aux autres humidificateurs à dérivation. Avant de moderniser l'installation, il sera peut-être nécessaire d'effectuer les étapes suivantes :

- Raccordez l'humidificateur à sec sur la tuyauterie, la plomberie et le câblage avant de l'attacher à la gaine pour garantir que les raccords existants sont assez longs pour l'atteindre.
- Si l'ouverture de la gaine de l'ancien humidificateur n'est pas de la taille adaptée à l'humidificateur, choisissez un nouvel emplacement ou couvrez l'ancienne ouverture avec un morceau de tôle et coupez une nouvelle ouverture dédiée à l'humidificateur à l'aide du gabarit fourni.

**Tableau des correspondances**

| Humidificateur | Honeywell Home | Aprilaire® | GeneralAire® |
|---|---|---|---|
| HE400 | HE200 | HE250 | HE265 |

# Choix d'une méthode de montage

Les humidificateurs à dérivation utilisent la différence de pression entre l'arrivée et le retour pour déplacer l'air de gaine par l'humidificateur. Un accès à la gaine d'arrivée et de retour est requis. L'humidificateur à dérivation peut être placé sur la gaine d'arrivée ou de retour.

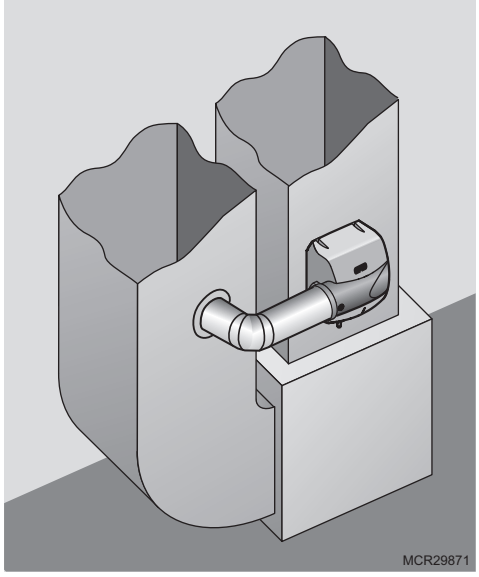


MONTAGE

Avant de commencer le montage :

- ☐ J'ai confirmé que les codes locaux relatifs aux pratiques de plomberie sont respectés.
- ☐ J'ai choisi un emplacement d'installation qui répond aux exigences de la page 4.

## ÉTAPE 1 : Choix d'un emplacement de montage

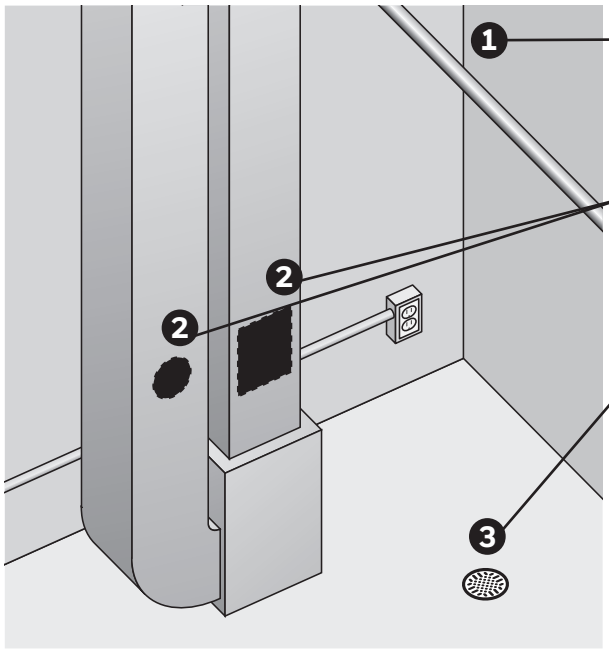


MCR29877

Choisissez un emplacement qui permet l'accès à un tuyau d'arrivée d'eau. De l'eau chaude ou froide peut être utilisée.

Choisissez une surface verticale ou horizontale sur la tuyauterie de l'équipement de CVCA, avec des dégagements adéquats, qui peut accueillir l'humidificateur.

Assurez-vous de choisir un emplacement près d'une évacuation. Consultez les codes de plomberie locaux pour une vidange adéquate. Si aucun drain de plancher principal n'est disponible, *consultez l'Annexe B : Notions avancées de vidange*.

L'emplacement doit également disposer d'un accès à une alimentation de 120 VCA vers le transformateur inclus.

### ÉTAPE 2 : Installation du gabarit de montage sur la gaine

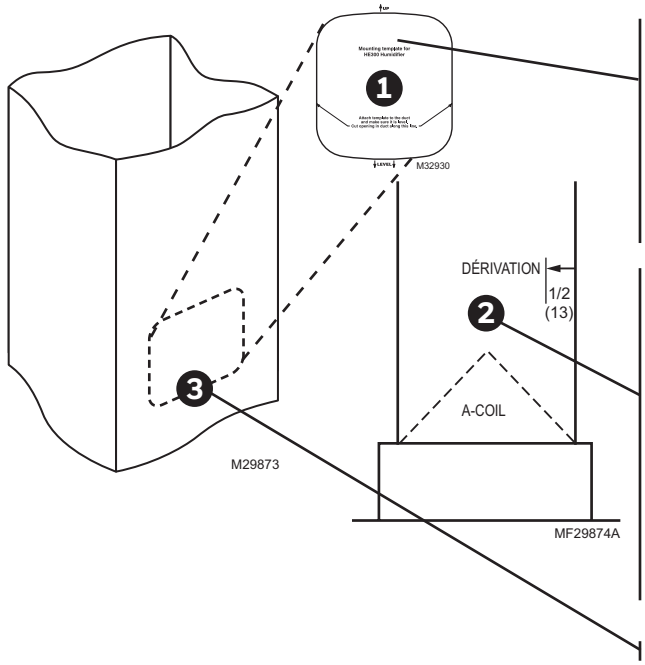


Placez le gabarit sur la gaine.

- Assurez-vous que le gabarit est de niveau et dans la position désirée sur la gaine. Retirez le dos adhésif et collez le gabarit en appuyant fermement dessus à l'emplacement de montage désiré.

Assurez un dégagement adéquat du serpentin de climatisation dans la gaine.
REMARQUE : L'humidificateur HE400 se prolonge dans le conduit de 0,5 pouce. Le modèle à dérivation s'étend de 1/2 po dans la gaine. Assurez un dégagement adéquat dans la gaine.

- Pour des performances optimales, maintenez au moins 61 cm (24 po) d'espace d'air vide en aval dans la gaine.

Coupez la tôle en suivant les contours du gabarit.

## Installation du modèle à dérivation

### ÉTAPE 3 : Configuration de l'humidificateur

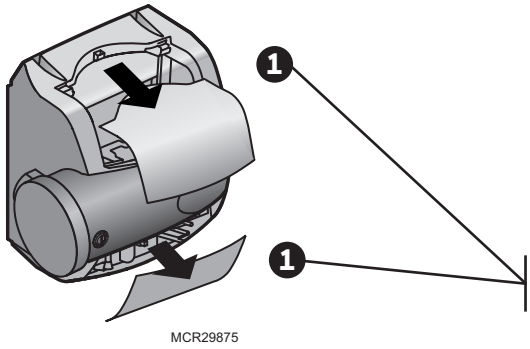


Configurez la prise de la dérivation de l'humidificateur sur le côté le mieux adapté à l'application.

Si la dérivation doit être de l'autre côté, retirez le couvercle supérieur et le couvercle inférieur.

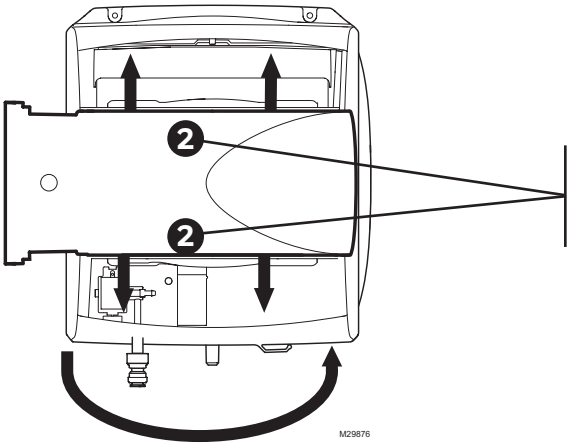


Écartez les attaches de la dérivation pour retirer la dérivation; enclenchez-la de nouveau en position en situant la prise du côté souhaité.

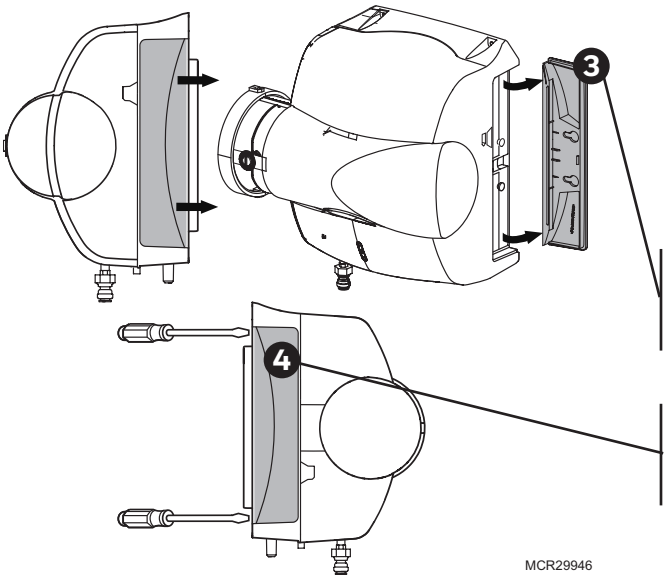


Assurez-vous que le tampon est accessible. La poignée du porte-tampon et le panneau latéral de l'humidificateur peuvent être inversés pour pouvoir retirer le porte-tampon (côté opposé de l'ouverture de la gaine de dérivation).

Pour retirer la poignée du porte-tampon, faites-la glisser vers l'arrière de l'humidificateur puis écartez-la de l'humidificateur.

Pour retirer le panneau latéral opposé, placez un tournevis dans les deux fentes à l'arrière de l'humidificateur et détachez le panneau.

Enclenchez la poignée du porte-tampon et glissez le panneau latéral en place dans la position désirée.



## ÉTAPE 4 : Montage

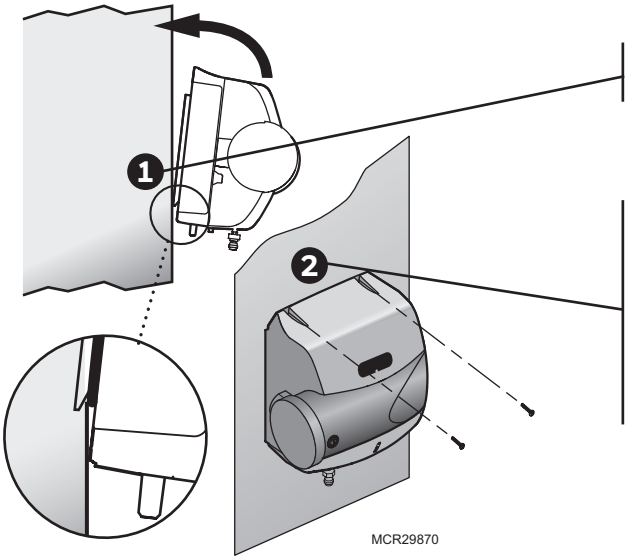


Attachez les crochets de support des modèles à dérivation sur le bord inférieur de l'orifice.

Poussez la partie supérieure de l'humidificateur contre la gaine.

Vérifiez que l'humidificateur est à niveau et attachez-le à la gaine à l'aide des deux vis à tôle autotaraudeuses fournies.

## ÉTAPE 5 : Installation de la gaine de dérivation

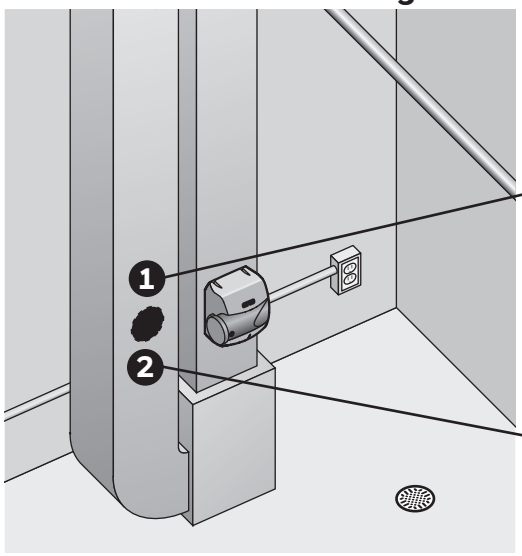


MCR29933

Sur la gaine à l'opposée de la dérivation de l'humidificateur, coupez un orifice de gaine de 6 po de diamètre.

- Si l'humidificateur est installé sur la gaine d'arrivée, l'orifice de 6 po de diamètre doit être sur le retour.
- Si l'humidificateur est installé sur la gaine de retour, l'orifice de 6 po de diamètre doit être sur l'arrivée.

Attachez un collet de gaine rond de 6 po dans l'orifice de gaine de 6 po.

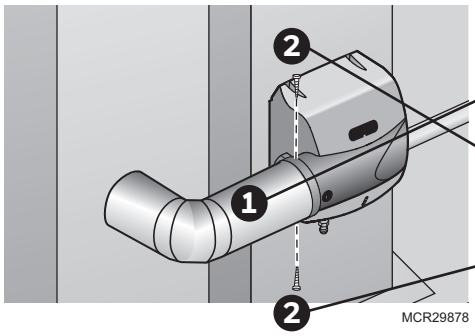


MCR29878

Utilisez une gaine rigide ou aluminiée flexible de 6 po pour connecter le collet de départ à l'orifice de dérivation de l'humidificateur.

Fixez la gaine à l'orifice de l'humidificateur avec des vis à tôle autotaraudeuses en utilisant les trous prépercés sur l'orifice de dérivation. Pour plus d'étanchéité, enroulez du ruban à tôle autour du point de connexion de la gaine à l'orifice.

Le montage de la dérivation est terminé. Passez à la page 15.

Avant de passer à l'étape suivante :

☐ J'ai bien fixé l'humidificateur à la gaine en respectant les instructions.

# Raccords d'arrivée et de vidange d'eau

## ÉTAPE 1 : Connexion de l'arrivée d'eau

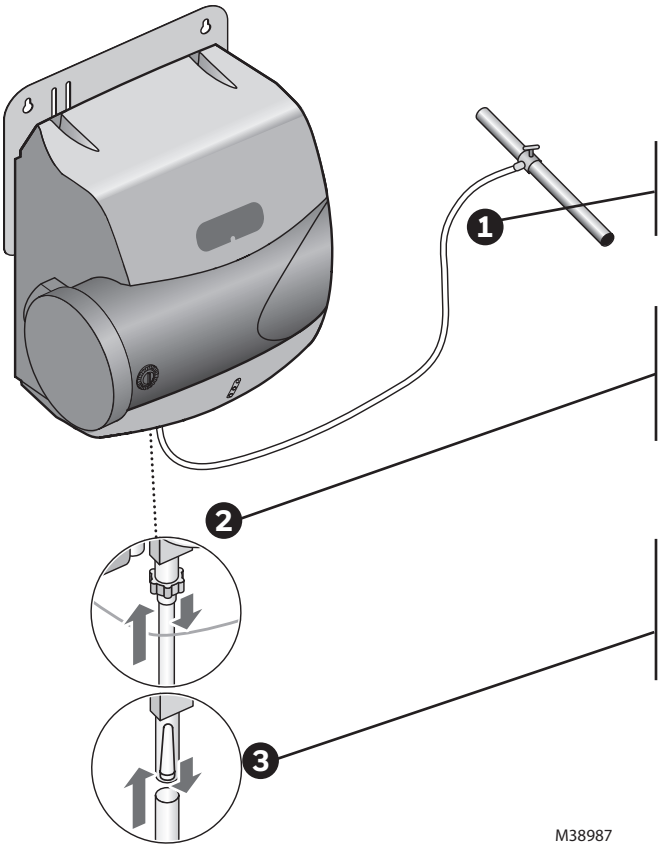


Utilisez de l'eau chaude ou froide.

Coupez la canalisation d'eau de façon à ce qu'elle s'achemine de l'humidificateur à la prise d'arrivée d'eau principale.

Insérez la canalisation d'eau dans le raccord rapide gris. Insérez-la entièrement, et tirez légèrement dessus pour vous assurer qu'elle est bien insérée.

Remarque : Le raccord rapide peut être retiré s'il est préférable d'utiliser un raccord de plomberie avec écrou de serrage en laiton de 1/4 po standard. Ne retirez pas le filtre si cette option est choisie.

PLOMBERIE

## ÉTAPE 2 : Raccord dans une canalisation d'eau

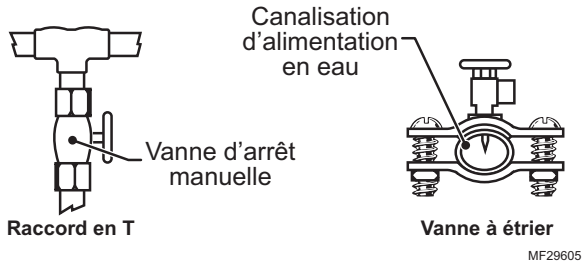


- Consultez les codes locaux pour savoir comment exécuter correctement les travaux de plomberie.
- Utilisez la vanne à étrier fournie ou un raccord en T et une vanne d'arrêt manuelle à installer dans une canalisation d'eau.
- Reportez-vous à la documentation incluse avec la vanne choisie et aux codes de plomberie locaux. Utilisez une technique convenant à la vanne.
- Branchez l'autre extrémité de la canalisation d'eau de l'humidificateur au robinet d'eau.

## ÉTAPE 3 : Raccord à la vidange d'eau

- Consultez les codes de plomberie locaux pour connaître la dimension du tuyau de vidange et les exigences de débit à respecter.
- La meilleure méthode d'installation consiste à se brancher directement dans le drain de plancher principal à l'aide du tuyau de caoutchouc fourni.
- Si aucun drain de plancher n'est disponible, *consultez l'annexe C : Notions avancées de vidange.*

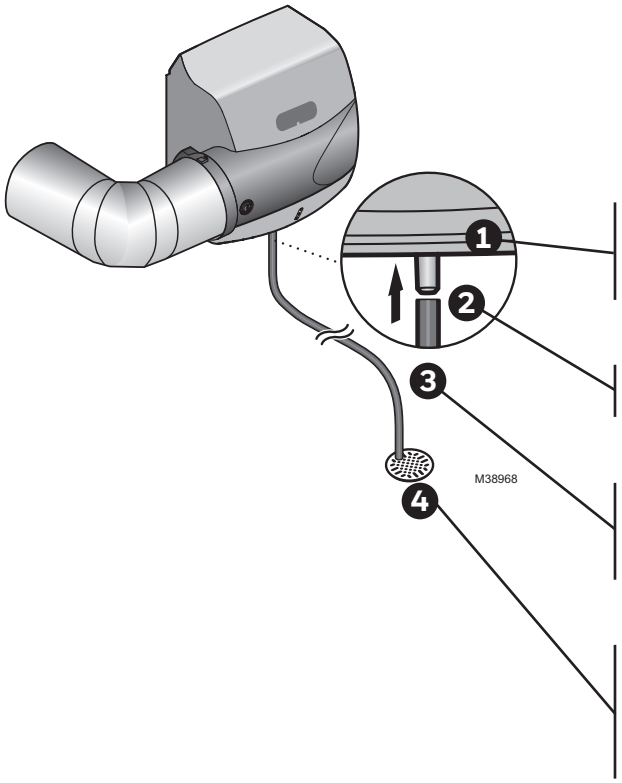


Branchez le tuyau de vidange de 1/2 po fourni au raccord de vidange qui se trouve au bas de l'humidificateur.

Utilisez le collier de serrage de tuyau fourni pour fixer le tuyau de vidange au raccord.

Acheminez le tuyau de vidange jusqu'au drain de plancher. Le tuyau doit présenter une pente continue vers le bas.

Placez la sortie du tuyau dans le drain de plancher. Attachez le tuyau pour réduire le risque d'accumulation d'eau ou d'éclaboussures lorsque l'eau s'écoule de l'humidificateur.

Avant d'exécuter des travaux de câblage :

- ☐ J'ai connecté la canalisation d'arrivée d'eau à l'humidificateur et à la prise d'eau principale.
- ☐ J'ai installé le raccord de vidange.
- ☐ J'ai vérifié l'absence de fuites sur tous les raccords de plomberie.

# Avant de raccorder l'humidificateur

**MISE EN GARDE : Risque de haute tension.**
Assurez-vous que l'humidificateur n'est pas branché avant de commencer le câblage.

Avant de câbler l'humidificateur :

☐ J'ai compris tous les codes et règlements de câblage en vigueur et je les appliquerai.

Quel modèle d'humidificateur ai-je en ma possession?

Le numéro du modèle est situé au bas de l'humidificateur.
**REMARQUE :** Ce fichier concerne l'humidificateur HE400.

## ÉTAPE 1 : Retrait du couvercle de l'humidificateur

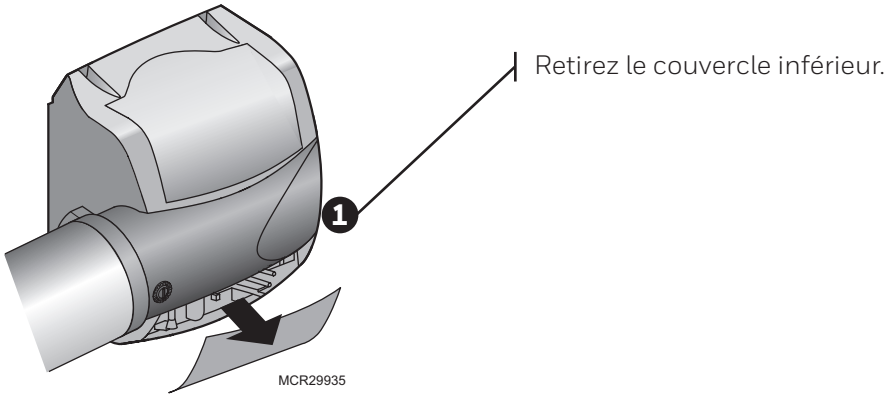


Retirez le couvercle inférieur.

## ÉTAPE 2 : Installation du transformateur

Installez le transformateur à l'extérieur d'une boîte de jonction en métal mise à la masse en utilisant uniquement une entrée défonçable de 22 mm (7/8 po). Placez les languettes de montage dans l'entrée défonçable et serrez fermement la vis de serrage. Les raccords de câblage sur site et la mise à la masse du transformateur et du boîtier doivent être faits conformément au code électrique national (NEC) et au code électrique canadien (CEC). Branchez les fils sur le côté 120 V du transformateur.

Si l'humidistat H6062 inclus est utilisé pour la régulation de l'humidité, le transformateur doit assurer une alimentation constante aux bornes R et C du H6062.

## ÉTAPE 3 : Câblage de l'humidificateur

Utilisez le schéma de câblage sur les pages suivantes adapté à votre équipement.
Lorsque le câblage est complet, acheminez les fils sortant de l'humidificateur dans l'attache de câblage au bas de l'humidificateur.

## Installation à montage à distance

Choisissez un emplacement dans une pièce habitable.

**REMARQUE :** Sélectionnez un emplacement à l'abri des courants d'air et d'une humidité excessive. Évitez le montage près de portes, de fenêtres, ou dans des salles de bains ou des cuisines.

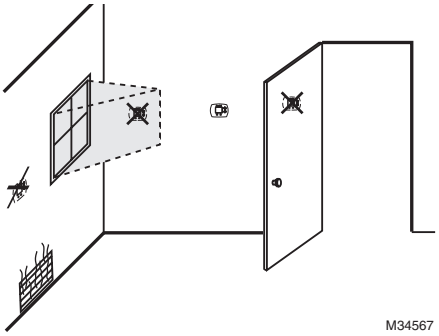


**OU**

## Installation en gaine (recommandée)

1. Choisissez un emplacement sur la gaine de **RETOUR**.

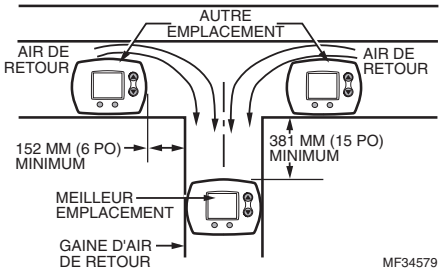


**Avertissement : Le produit doit être monté sur le côté RETOUR de la gaine pour assurer une détection adéquate de l'humidité relative.**

2. Séparez la plaque murale de l'humidistat.

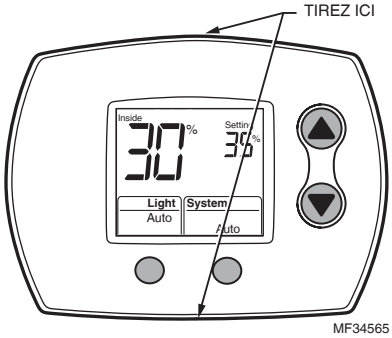


**Mise en garde : Risque de choc électrique.**

Peut provoquer des chocs électriques ou endommager le matériel. Coupez l'alimentation électrique avant d'effectuer le raccordement.

3. Marquez l'orifice du tube de la gaine.

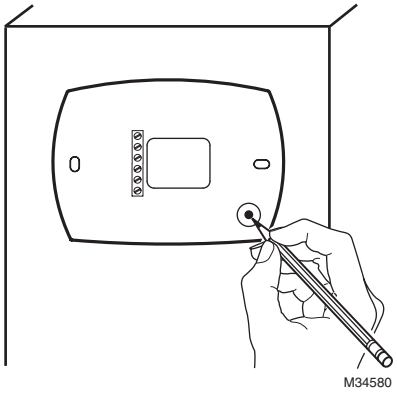


Tenez la plaque murale à l'emplacement désiré sur la gaine et tracez un repère à l'intérieur de l'orifice du tube de la gaine.

4. Percez l'orifice du tube de la gaine.

Trouvez le repère et percez un orifice de 12,7 mm (1/2 po) dans la gaine. Ceci est l'endroit où le tube de la gaine sera inséré pour capter l'air.

CÂBLAGE

## Installation en gaine (suite)

5. Insérez le tube de la gaine.

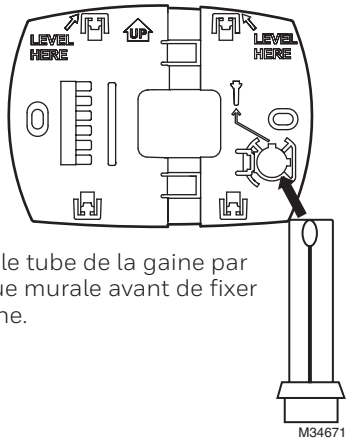


Insérez le tube de la gaine par la plaque murale avant de fixer à la gaine.

6. Fixez la plaque murale.

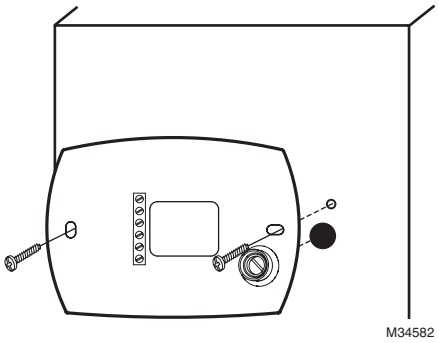


Fixez la plaque murale à la gaine avec des vis à tôle (fournies).

7. Acheminez les fils par la plaque murale.

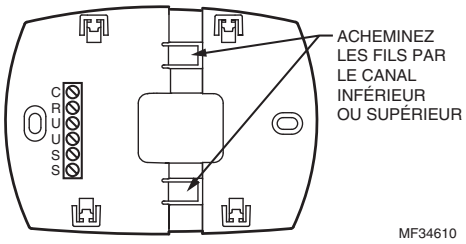


Acheminez les fils par le canal supérieur ou inférieur sur la plaque arrière pour un montage en gaine. Pour une installation similaire à un thermostat sur le mur, acheminez les fils par l'arrière.

## Câblage de l'humidistat

Le régulateur d'humidité est câblé de la même façon que pour un humidistat manuel (H8908). La seule différence est que l'alimentation (24 V c.a.) et un capteur extérieur sont aussi câblés.

DÉSIGNATION DES BORNES

C ALIMENTATION DE 24 V C.A. DE L'ÉQUIPEMENT
R ALIMENTATION DE 24 V C.A. DE L'ÉQUIPEMENT
U HUMIDIFICATEUR*
U HUMIDIFICATEUR
S CAPTEUR EXTÉRIEUR
S CAPTEUR EXTÉRIEUR

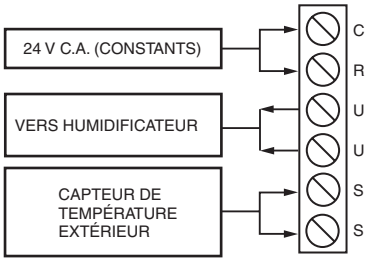


REMARQUES : LES BORNES C ET R DOIVENT AVOIR 24 V C.A. CONSTANTS! CÂBLAGE SUR LE TABLEAU DE CONTRÔLE DE L'APPAREIL DE CHAUFFAGE/DE TRAITEMENT DE L'AIR.

NE PAS RACCORDER C ET R AU TRANSFORMATEUR DE L'HUMIDIFICATEUR, SI CE TRANSFORMATEUR N'EST ALIMENTÉ QUE LORSQUE LE VENTILATEUR FONCTIONNE.

* LE 24 VOLTS DOIT ÊTRE RACCORDÉ EN SÉRIE AVEC L'HUMIDIFICATEUR SUR LES BORNES U. CONSULTEZ LES SCHÉMAS DE CÂBLAGE.

MF34865A

CÂBLAGE

## Câblage du HumidiPRO H6062 au HE400 avec verrouillage du ventilateur.

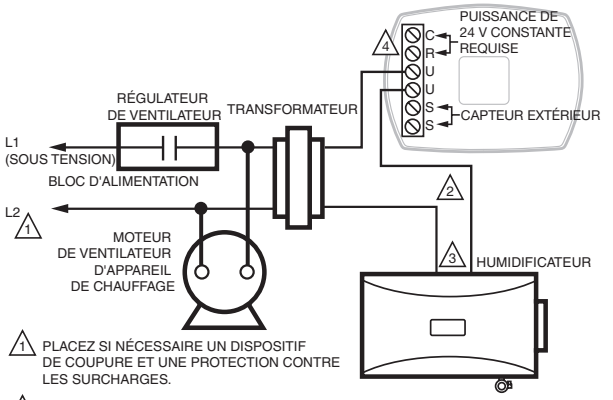


1 PLACEZ SI NÉCESSAIRE UN DISPOSITIF DE COUPURE ET UNE PROTECTION CONTRE LES SURCHARGES.

2 CÂBLAGE DE 24 V C.A.

3 LA TENSION 24 VOLTS R ET C DU TRANSFORMATEUR DOIT ÉGALEMENT ÊTRE CÂBLÉE À R ET À C SUR LE RÉGULATEUR D'HUMIDITÉ NUMÉRIQUE, LE CAS ÉCHÉANT.

4 LES BORNES R ET C DU H6062 DOIVENT ÊTRE ALIMENTÉES PAR UN TRANSFORMATEUR SÉPARÉ, SI LE TRANSFORMATEUR ALIMENTANT L'HUMIDIFICATEUR EST CÂBLÉ DE CETTE FAÇON.

MF34570C

## Câblage de l'HumidiPRO avec moteur de ventilateur à deux vitesses.

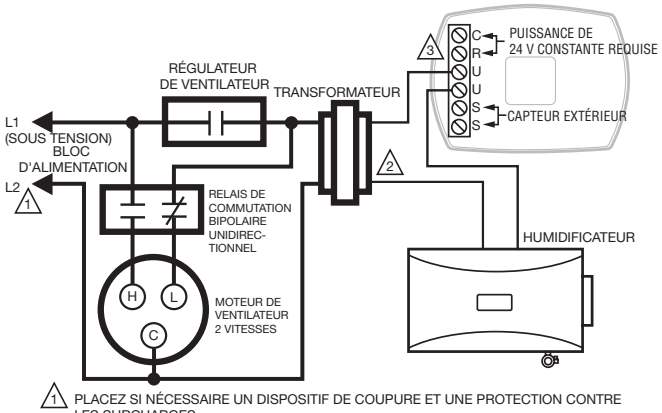


1 PLACEZ SI NÉCESSAIRE UN DISPOSITIF DE COUPURE ET UNE PROTECTION CONTRE LES SURCHARGES.

2 CÂBLAGE DE 24 V c.a.

3 LES BORNES R ET C DU H6062 DOIVENT ÊTRE ALIMENTÉES PAR UN TRANSFORMATEUR SÉPARÉ, SI LE TRANSFORMATEUR ALIMENTANT L'HUMIDIFICATEUR EST CÂBLÉ DE CETTE FAÇON.

MF34571C

## Câblage du TrueEASE à l'équipement avec bornes alimentées.

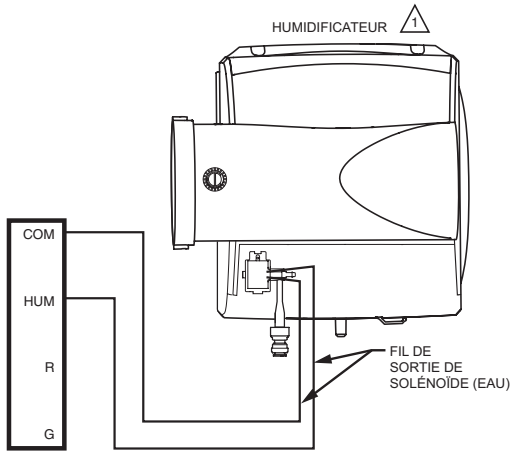


1 LE SCHÉMA DE CÂBLAGE SUPPOSE L'UTILISATION D'UN THERMOSTAT COMMUNIQUANT SPÉCIFIQUE À L'ÉQUIPEMENT POUR CONTRÔLER L'HUMIDIFICATEUR.

MF33039

## Câblage de l'HumidiPRO avec relais à détection de courant.

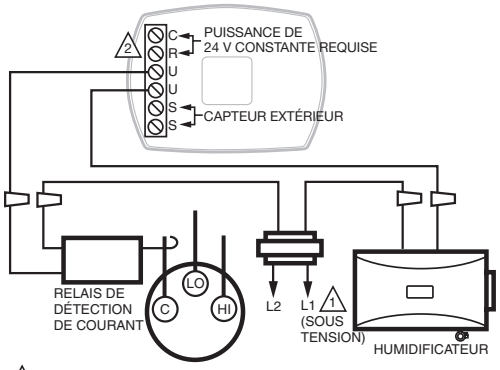


1 PLACEZ SI NÉCESSAIRE UN DISPOSITIF DE COUPURE ET UNE PROTECTION CONTRE LES SURCHARGES.

2 LES BORNES R ET C DU RÉGULATEUR D'HUMIDITÉ H6062 DOIVENT ÊTRE RELIÉES DIRECTEMENT AUX BORNES R ET C DU TRANSFORMATEUR.

MF34572C

## Câblage en ligne de l'HumidiPRO avec dispositif de vérification de présence d'air.

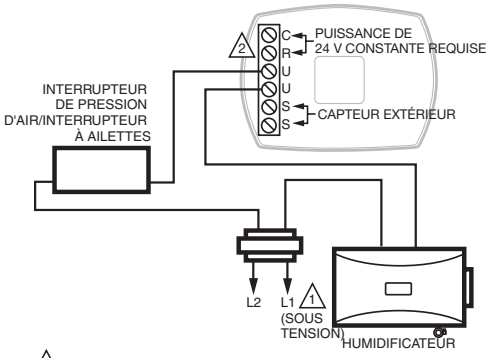


1 PLACEZ SI NÉCESSAIRE UN DISPOSITIF DE COUPURE ET UNE PROTECTION CONTRE LES SURCHARGES.

2 LES BORNES R ET C DU RÉGULATEUR D'HUMIDITÉ H6062 DOIVENT ÊTRE RELIÉES DIRECTEMENT AUX BORNES R ET C DU TRANSFORMATEUR.

MF34573B

CÂBLAGE

# Montage du capteur extérieur

(Non requis si la protection pour les fenêtres n'est pas nécessaire)

## Emplacement

Installez le capteur dans un endroit où :

- il ne peut pas être altéré.
- l'air circule bien.
- la surface est plate.
- la distance du fil entre le capteur et l'humidistat est inférieure à 60 mètres (200 pieds).
- il est possible de mesurer la véritable température extérieure.

N'installez PAS le capteur :

- dans un endroit où il est directement exposé aux rayons du soleil.
- dans un endroit où la neige, la glace ou des débris peuvent le recouvrir.
- où de l'air chaud ou froid arrive directement sur le capteur. (Par exemple, la conduite d'évacuation d'un compresseur extérieur, d'un évent ou d'un ventilateur risquent de fausser le relevé de la température.)

## Étapes d'installation du capteur

1. Retirez le capteur de sa pince de retenue.
2. Marquez l'endroit choisi pour fixer la pince de retenue du capteur.
3. Installez la pince de retenue. L'image à droite montre les emplacements typiques pour le capteur extérieur.

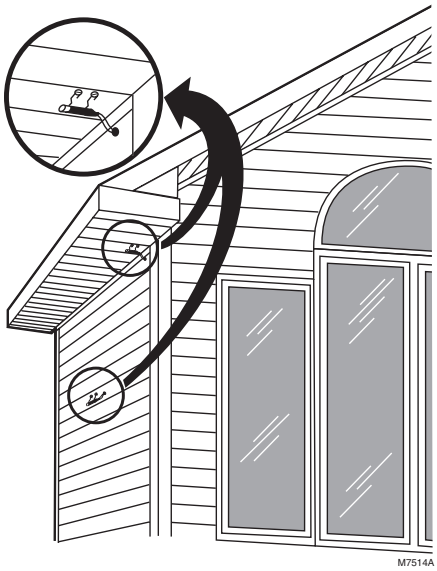


CÂBLAGE

# Câblage du capteur extérieur

**MISE EN GARDE : Risque d'interférences électriques (bruits). Peut provoquer le fonctionnement erratique du système.**

Tenez le fil à au moins 30 cm (1 pi) de charges inductives importantes telles que des moteurs, des démarreurs, des ballasts d'éclairage et de grands tableaux de distribution.

Utilisez du fil blindé pour réduire l'interférence lorsqu'il est impossible d'acheminer le fil autrement.

Les fils du capteur doivent être distincts de ceux du thermostat.

N'acheminez pas les fils du capteur extérieur au même endroit que le câble de distribution du bâtiment, près de contacteurs ou de circuits de gradateurs, de moteurs électriques ou de matériel de soudure.

Évitez les mauvaises connexions.

Évitez les mises à la terre intermittentes ou l'absence de mise à la terre.

**MISE EN GARDE : Risque de choc électrique. Peut provoquer des chocs électriques ou endommager le matériel.**

Coupez l'alimentation électrique avant d'effectuer le raccordement.

Tout le câblage doit être conforme au code du bâtiment et aux règlements locaux.

1. Câblez le capteur extérieur C7089 aux bornes S du régulateur d'humidité. Si le conducteur fourni avec le C7089 n'est pas assez long (150 cm), faites passer un fil par une ouverture à l'endroit du C7089.
   - L'utilisation d'un fil blindé chromocodé de calibre 18 est recommandée. Pour observer un exemple de raccordement du C7089, consultez l'image à droite.
   - Un fil en queue de cochon peut être utilisé.
2. Insérez le C7089 dans la pince de retenue.
3. Bouchez l'orifice de câblage à l'aide de mastic non durcissant.

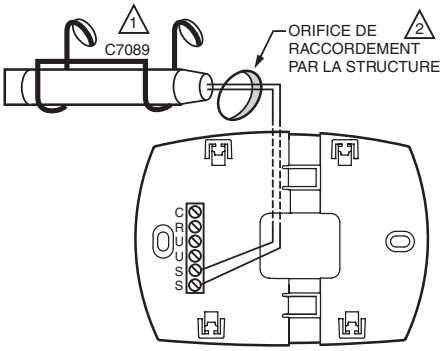


1 UTILISEZ LE MOYEN DE FIXATION QUI CONVIENT AU TYPE DE STRUCTURE.

2 BOUCHEZ L'ORIFICE DE CÂBLAGE À L'AIDE DE MASTIC NON DURCISSANT.

MF34611

CÂBLAGE

# Montage du régulateur d'humidité

Alignez les 4 languettes de la plaque murale sur les fentes au dos du régulateur, puis poussez délicatement jusqu'à ce que le régulateur s'enclenche en position.

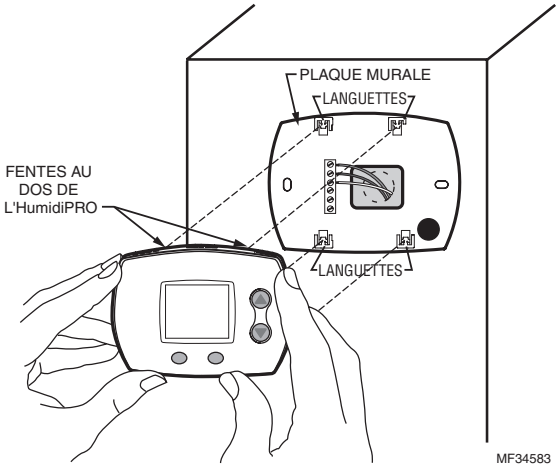


# Vérification

Pour de meilleurs résultats, laissez le capteur extérieur C7089 absorber l'air extérieur pendant au moins 20 minutes avant de mesurer la résistance.
À l'aide d'un thermomètre précis (±0,5 °C [1°F]), mesurez la température à l'emplacement du capteur, en donnant au thermomètre le temps de se stabiliser avant de relever la température.
Vérifiez ensuite la précision du capteur en allant dans le test de l'installateur n° 20. Il vous indiquera la température extérieure.

# Étalonnage

Le capteur extérieur C7089 est étalonné en usine. Il est toutefois possible de compenser la valeur du capteur extérieur en utilisant la fonction 35 dans Réglage de l'installateur.

# Vous avez terminé l'installation du régulateur d'humidité!

Ce régulateur d'humidité a été parfaitement préprogrammé pour assurer des réglages parfaits pour la plupart des résidences.
Si ce régulateur est installé avec un capteur extérieur, il fonctionnera en MODE AUTOMATIQUE, ce qui règle automatiquement l'humidité pour éviter la formation de condensation sur les fenêtres.
Si vous l'avez installé sans capteur extérieur, il fonctionnera en MODE MANUEL, en fournissant au propriétaire de la résidence à contrôle simple et direct de l'humidificateur (réglage du pourcentage d'humidité relative uniquement).

# Réglages avancés de l'installateur

Consultez la page suivante pour personnaliser les fonctions.

# Test du système de l'installateur

Si le réglage avancé de l'installateur n'est pas requis, passez directement à « Test/Vérification du système de l'installateur » à la page 19.

# Réglages avancés de l'installateur

Resideo a déjà programmé ce régulateur pour un fonctionnement approprié dans la plupart des applications. Vous pouvez toutefois modifier les réglages avancés en suivant les étapes ci-dessous.

Pour commencer, **appuyez sans relâcher** sur les boutons ▲ et **LIGHT** (éclairage) jusqu'à ce que l'affichage change.

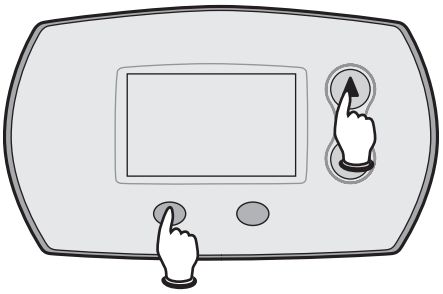

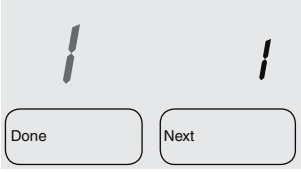


M29387A

Appuyez sur ▲ ou ▼ pour modifier les réglages.
Appuyez sur **NEXT** (suivant) pour passer à la fonction suivante.
Appuyez sur **DONE** (terminé) pour enregistrer les modifications et quitter le mode de réglage.

| Numéro de fonction | Réglage | |
|---|---|---|
| | **Affiché** | **Description** |
| **1 Type de système** | **1** | **Humidificateur** |
| | 2 | Déshumidificateur |
| **4 Mode de régulation**<br>Le mode par défaut est le mode automatique lorsqu'un capteur extérieur est détecté.<br>Le mode par défaut est le mode manuel lorsqu'AUCUN capteur extérieur n'est détecté. | **1** | **Automatique** |
| | 2 | **Manuel** |
| **5 % d'HR en mode automatique**<br>Ceci est le point de consigne d'humidité (% HR) utilisé par le régulateur.<br>Le propriétaire ne change pas cette valeur et n'a qu'à définir le réglage de protection des fenêtres approprié. | Plage : 20 % - 60 %<br>**Défaut = 35 %** | |
| **11 Supplément d'humidité en mode automatique**<br>Augmente le % d'HR préréglé (n° 5) lorsque l'utilisateur définit la protection des fenêtres à 11. | **0** | **ARRÊT** |
| | 5 % | 5 % |
| | 10 % | 10 % |
| **17 La coupure haute température en mode automatique**<br>Éteint l'humidificateur lorsque la température extérieure est supérieure au réglage sélectionné. | Plage : 40 ° - 90 °<br>0 = Arrêt<br>**Défaut = 65 °** | |
| **19 Humidification limite haute** | Plage : 10 % - 90 %<br>**Défaut = 60 %** | |
| **20 Humidification limite basse** | Plage : 10 % - 90 %<br>**Défaut = 10 %** | |
| **21 Déshumidification limite haute** | Plage : 10 % - 90 %<br>**Défaut = 80 %** | |
| **23 Déshumidification limite basse** | Plage : 10 % - 90 %<br>**Défaut = 40 %** | |
| **25 Verrouillage du compresseur de déshumidification** | 0-5 Minutes<br>**Défaut = 0 minutes (arrêt)** | |
| **30 Étalonnage de la détection de l'humidité**<br>Cette fonction compensera l'humidité intérieure détectée. | Plage : -9 % à +9 %<br>**Défaut = 0** (affiche le % d'HR) | |
| **35 Étalonnage du capteur de température extérieure**<br>Cette fonction compensera la température extérieure détectée si nécessaire. | Plage : -9 ° à +9 °<br>**Défaut = 0** (affiche la température extérieure) | |

CÂBLAGE

# Indice de gel HumidiPRO™

| | | Température extérieure | | | | | |
|---|---|---|---|---|---|---|---|
| | | -10°F | 0°F | 10°F | 20°F | 30°F | 40°F |
| Indice de gel | 1 | **10** 10 | **10** 10 | **11** 11 | **17** 17 | **25** 25 | **35** 36 |
| | 2 | **10** 10 | **10** 10 | **15** 15 | **21** 21 | **29** 29 | **35** 39 |
| | 3 | **10** 10 | **14** 14 | **19** 19 | **26** 26 | **34** 34 | **35** 46 |
| | 4 | **15** 15 | **19** 19 | **25** 25 | **32** 32 | **35** 39 | **35** 52 |
| | 5 | **21** 21 | **26** 26 | **32** 32 | **35** 38 | **35** 48 | **35** 58 |
| | 6 | **29** 29 | **34** 34 | **35** 39 | **35** 48 | **35** 56 | **35** 60 |
| | 7 | **35** 39 | **35** 46 | **35** 52 | **35** 58 | **35** 60 | **35** 60 |
| | 8* | **35** 56 | **35** 60 | **35** 60 | **35** 60 | **35** 60 | **35** 60 |
| | 9 | **35** 60 | **35** 60 | **35** 60 | **35** 60 | **35** 60 | **35** 60 |
| | 10 | **35** 60 | **35** 60 | **35** 60 | **35** 60 | **35** 60 | **35** 60 |

*Les valeurs en noir indiquent l'humidité la plus haute permise lorsque le % d'HR par défaut (35 %) est sélectionné.
**Remarque :** Les valeurs en gris plus petites indiquent l'humidité la plus haute permise lorsque le % d'HR maximum (60 %) est sélectionné.

# Test/vérification du système de l'installateur

Pour commencer, **appuyez sans relâcher** sur les boutons ▲ et ▼ jusqu'à ce que l'affichage change.

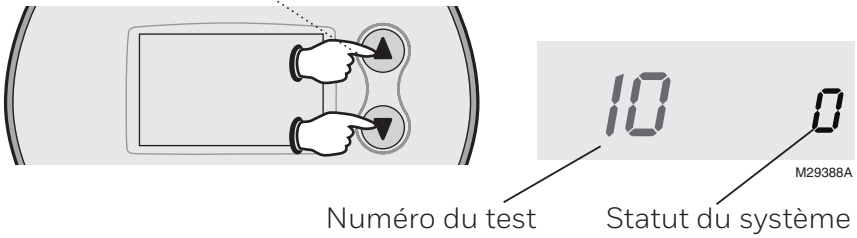


Appuyez sur ▲ / ▼ pour allumer/éteindre le système.
Appuyez sur **NEXT** (suivant) pour passer au test suivant.
Appuyez sur **DONE** (terminé) pour mettre fin au test du système.

| Numéro de fonction | Réglage | |
|---|---|---|
| | Référence | Description |
| **10 Test du système** | **0** | **ARRÊT** |
| | 1 | ON |
| **20 Afficher la température extérieure** | Affiche la température extérieure | |

**REMARQUE :** Assurez-vous que le ventilateur du système est en marche lors du test du fonctionnement de l'humidificateur.

CÂBLAGE

# Spécifications

## Plages d'humidité :

Humidification :

- Défaut : 10 % à 60 %
- Plage disponible totale : 10 % à 90 %

## Température ambiante de service

- 0 °C à 48,9 °C (32 °F à 120 °F)

## Humidité relative de service

- 5 % à 90 % (sans condensation)

# Démarrage et vérification

Une fois l'installation terminée, suivez les étapes ci-dessous. Assurez-vous que l'humidificateur fonctionne correctement avant que le propriétaire ne prenne possession du système. Une fois l'humidificateur en marche, le fonctionnement quotidien est automatique. Le propriétaire de la maison peut utiliser le régulateur pour régler les niveaux d'humidité et allumer ou couper l'humidificateur.

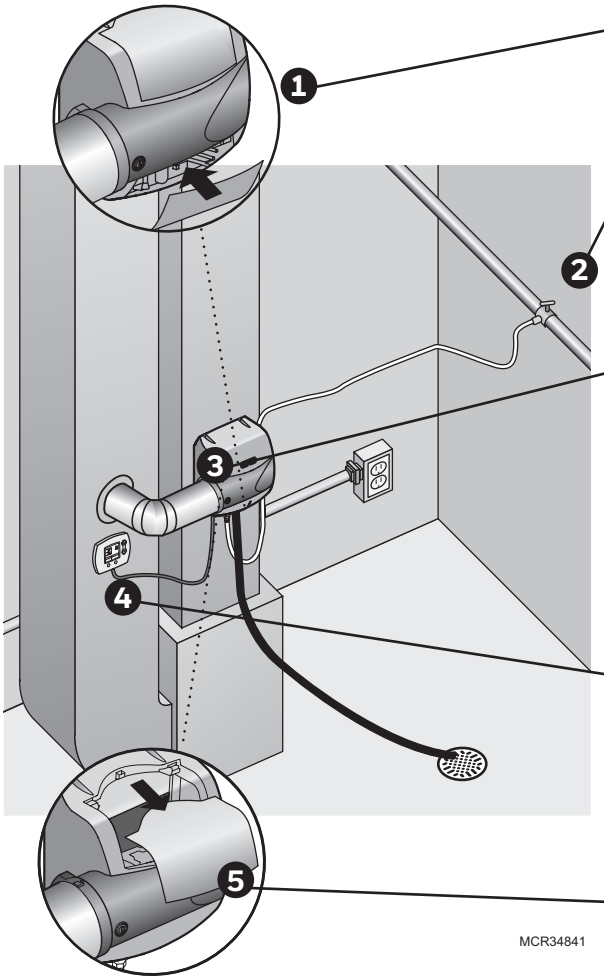


1. Enclenchez le couvercle inférieur en place.
2. Rétablissez l'arrivée d'eau au niveau de la vanne à étrier ou du raccord en T et du robinet d'arrêt manuel. L'eau s'écoule vers l'humidificateur mais ne passe pas par le tampon tant que le régulateur d'humidité n'est pas en marche.

   Mettez sous tension le transformateur qui alimente l'humidificateur.
3. Tournez le bouton de position du registre sur la sortie de dérivation de façon à ce qu'il soit parallèle à la sortie de dérivation.
4. Placez le régulateur d'humidité sur la position Activé.

   Si votre câblage est configuré pour fonctionner uniquement avec le chauffage ou le ventilateur, posez les demandes appropriées pour permettre l'humidification.

   Assurez-vous que l'air circule dans les conduits lors de l'appel de l'humidificateur.
5. Retirez le couvercle supérieur de l'humidificateur pour vérifier le débit d'eau dans le plateau supérieur et dans le tampon.



Vérifiez tous les raccords des canalisations d'eau et de vidange pour vous assurer de l'absence de fuites avant de quitter l'emplacement d'exécution des travaux.

- Vérifiez l'absence de fuite immédiatement après avoir ouvert l'arrivée d'eau principale, puis après 15 minutes de fonctionnement de l'humidificateur.

Réglez le point de consigne au niveau désiré une fois les tests terminés. Si aucune humidité n'est requise, mettez le régulateur sur la position Arrêt et tournez le bouton de position du registre sur la sortie de dérivation perpendiculairement à la sortie de dérivation.

# Entretien de routine

Le tampon de l'humidificateur doit être remplacé au moins une fois par an. Ceci est important pour assurer le fonctionnement optimal de l'appareil. Ceci peut être fait au début ou à la fin de la saison sèche. La conception de l'humidificateur permet de procéder facilement et rapidement au remplacement, car l'accès au tampon se fait en une seule étape.

1. Le tampon peut être remplacé par le côté en saisissant la poignée noire et en tirant, ou par l'avant en retirant le couvercle supérieur de l'humidificateur et en basculant le tampon vers l'avant et vers l'extérieur. Le tampon peut être retiré de l'autre côté de l'humidificateur, en fonction de l'installation.
2. Retirez le plateau en haut du tampon et essuyez-le pour retirer tout sédiment présent.
3. Remplacez l'ancien tampon par un neuf, en vous assurant qu'il est correctement orienté (consultez la boîte du tampon). Essuyez tout sédiment présent à l'intérieur du cadre du tampon.
4. Insérez de nouveau le plateau en haut du tampon avec les flèches à l'intérieur du plateau pointant dans la gaine. Réinsérez ensuite le cadre dans l'humidificateur.

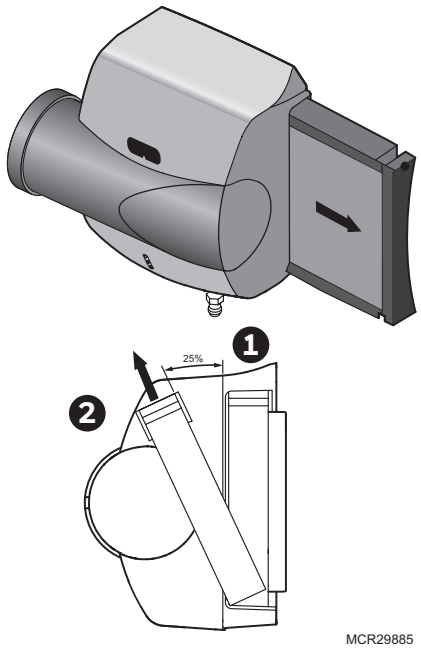


# Dépannage

| Problème | Raisons | Solutions |
|---|---|---|
| Basse humidité | La soufflante de l'appareil de chauffage ne fonctionne pas | 1. Réenclenchez votre disjoncteur ou recherchez un fusible grillé.<br>2. Assurez-vous que l'appareil de chauffage est alimenté en courant.<br>3. Vérifiez tous les raccords de câblage externes.<br>4. Vérifiez le réglage du régulateur d'humidité. |
| | Changements d'air rapides ou courants d'air | 1. Gardez les portes et les fenêtres fermées.<br>2. Fermez le registre du foyer s'il n'est pas utilisé.<br>3. Limitez l'utilisation du ventilateur d'échappement.<br>4. Étanchéisez le pourtour des portes et des fenêtres. |
| Haute humidité | Condensation sur les murs | 1. Coupez le régulateur d'humidité et l'eau jusqu'à ce que la condensation ait disparu. |
| | Forte condensation sur les fenêtres | 1. Réduisez le régulateur d'humidité de façon à éliminer la condensation créée par l'humidité. Si l'humidité persiste, le domicile doit être mieux ventilé. |

# A : Spécifications

**Capacité d'humidification**
À une température de plénum de 49 °C (120 °F) et une chute de pression statique de 0,20 sur l'arrivée et le retour : Jusqu'à 65 l/jour (17 gal/jour)

**Volume humidifié**
Jusqu'à 20 000 pieds cubes

**Dimensions**
381 mm (l) x 436 mm (h) x 257 mm (p)
[15 po (l) x 17,15 po (h) x 10,1 po (p)]

**Dimensions du tampon de l'humidificateur**
254 mm (l) x 330 mm (h) x 38 mm (p)
[10 po (l) x 13 po (h) x 1-1/2 po (p)]

**Pression statique**
Assurez une pression statique dans le plénum de 0,3 po c.e. max.

**Dimensions de l'ouverture du plénum**
248 mm (l) x 321 mm (h)
[9-3/4 po (l) x 12-5/8 po (h)]

**Dimensions de l'ouverture de la gaine de dérivation**
152 mm (6 po)

**Plages de fonctionnement**
1,1 °C–32 °C (34 °F–90 °F)
Humidité : 0 à 95 % d'HR, sans condensation

**Raccord de vidange**
Tuyau en plastique de 13 mm (1/2 po) de dia. ext. directement connecté au raccord de vidange sur l'unité.

**Tensions nominales et tolérances**
HE400 : 24 V c.a., 60 Hz, 0,75 A maximum

# B : Notions avancées de vidange

## Option 1 : La plomberie pour vidanger la pompe à condensats

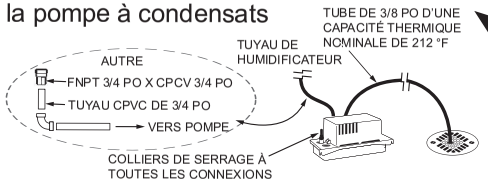


- Pompe (capacité de température de 140 °F, débit de pompe nominal >5 gal./h et augmentation de 9 pieds).
- La pompe doit être alimentée lorsque de l'humidificateur fonctionne.
- Utilisez une pompe dotée d'un détecteur de débordement intégré ou installez la pompe dans un plateau d'écoulement avec un commutateur humide pour mettre de l'humidificateur hors fonction.

## POUR TOUTES LES OPTIONS ILLUSTRÉES :

- Supportez le tuyau de caoutchouc à tous les 6 po
- Le PVC doit être d'un calibre 40 ou plus.
- Tous les joints des tuyaux de plastique sont soudés.
- Vidangez dans un siphon P qui restera mouillé en tout temps.

## Option 2 : Plomberie vers un siphon dédié.

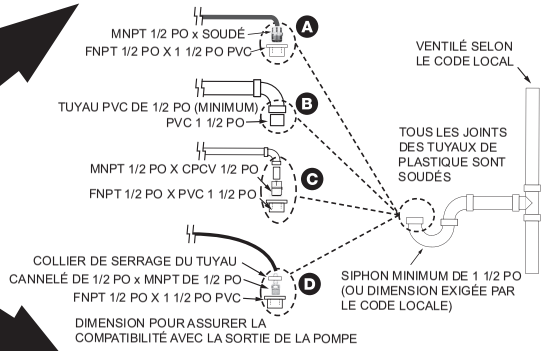


## Branchez à l'humidificateur. Commun à toutes les options de plomberie.

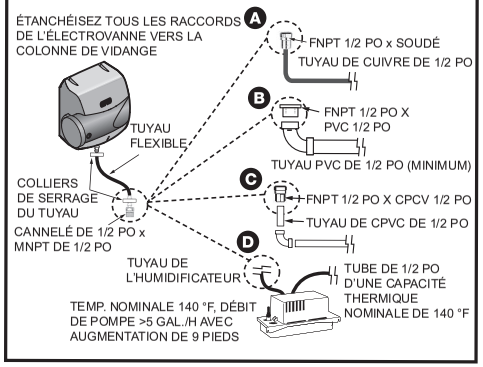


## Option 3 : Plomberie vers l'évier avec un siphon dédié

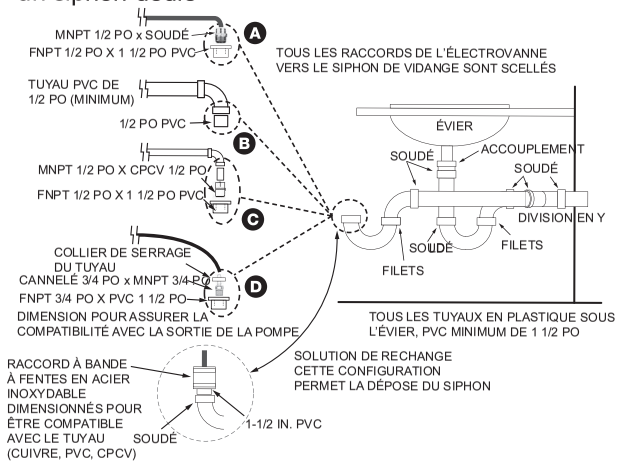


## Option 4 : Plomberie vers un siphon d'évier.

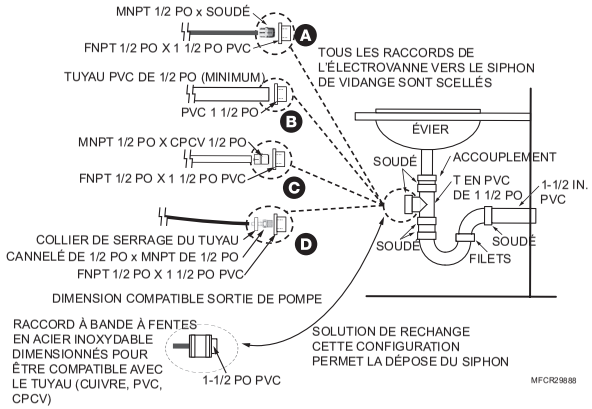

# C : Liste des pièces

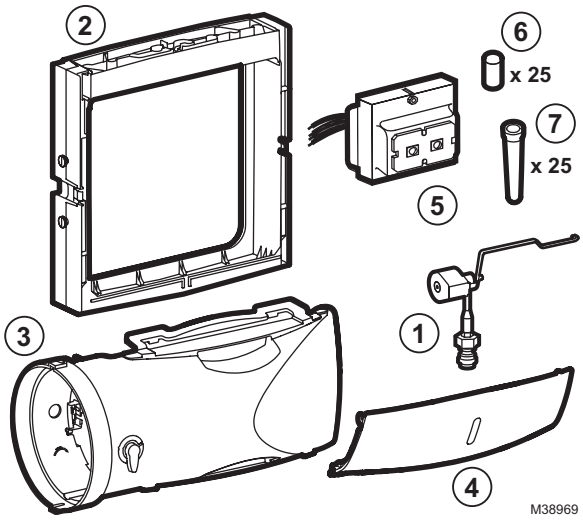


| Référence à la figure | Référence de pièce | Description de la pièce |
|---|---|---|
| N/A | HC26E1004 | Grand tampon de rechange avec revêtement AgION |
| N/A | HC26A1008 | Grand tampon de rechange standard |
| N/A | 32001616-001 | Vanne à étrier |
| 1 | 50041883-002 | Électrovanne c.a. |
| 2 | 50041861-002 | Assemblage du châssis et du plateau |
| 3 | | Raccordement du conduit de dérivation |
| 4 | | Couvercle inférieur |
| 5 | 32001652-001 | Transformateur 10 V |
| 6 | 32318545-001 | Qté 25 Adaptateur à connexion rapide pour humidificateur résidentiel |
| 7 | 32001647-001 | Qté 25 Filtre conique pour humidificateur résidentiel |

Resideo Inc., 1985 Douglas Drive North,
Golden Valley, MN 55422

www.resideo.com

33-00617EFS—01 M.S. 05-22 | Imprimé aux États-Unis

© 2022 Resideo Technologies, Inc. All rights reserved. The Honeywell Home trademark is used under license from Honeywell International, Inc. This product is manufactured by Resideo Technologies, Inc. and its affiliates.
Tous droits réservés. La marque de commerce Honeywell Home est utilisée avec l'autorisation d'Honeywell International, Inc. Ce produit est fabriqué par Resideo Technologies, Inc. et ses sociétés affiliées.
Tous droits réservés. La marque Honeywell Home est utilisée sous licence par Honeywell International, Inc. Ce produit est fabriqué par Resideo technologies, Inc. et ses sociétés affiliées.

Honeywell Home

# Sistema de humidificación HE400

GUÍA DE INSTALACIÓN

## EN LA CAJA DE ESTE HUMIDIFICADOR SE INCLUYE LO SIGUIENTE

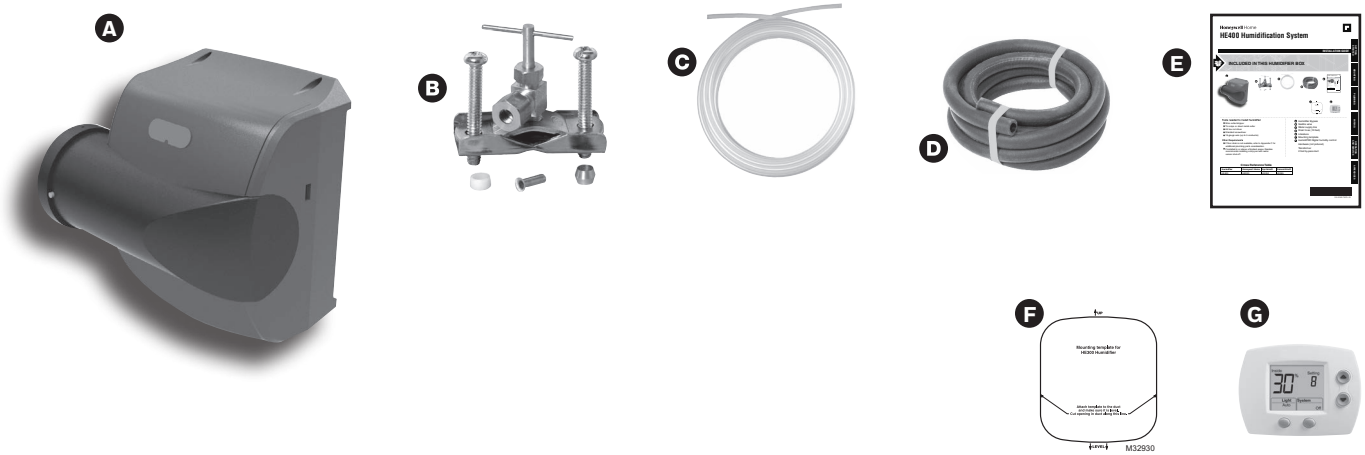


**Herramientas necesarias para instalar el humidificador**

- Cortador de alambres/pelacables
- Tijeras de hojalata o cortador de chapa
- Llave para tuerca hexagonal n. º 8
- Destornillador estándar
- Cable calibre 18 (hasta 5 conductores)

**Otros requerimientos**

- Si el drenaje de piso no está disponible, consulte el Apéndice C para tener en cuenta las piezas de plomería adicionales.
- Si se instala en un espacio terminado o por encima de este, Resideo recomienda instalar una bandeja de goteo con cierre del sensor de agua.

A Derivación del humidificador
B Válvula de asiento
C Línea de suministro de agua
D Manguera de drenaje (10 pies)
E Información
F Plantilla de montaje
G Control de humedad digital HumidiPRO

Hardware (sin imagen)
Transformador
Conducto de derivación de 2 pies

### Tabla de referencia cruzada

| Humidificador | Honeywell Home | Aprilaire® | GeneralAire® |
|---|---|---|---|
| HE400 | HE200 | HE250 | HE265 |

## INTRODUCCIÓN

Definiciones de seguridad y precauciones....2
Qué esperar del humidificador....3
Requisitos importantes de instalación....4

## MONTAJE

Elegir un método de montaje....5
**PASO UNO:** Seleccione la ubicación para el montaje....5
**PASO DOS:** Instale el montaje Plantilla para el conducto....6
**PASO TRES:** Configure el humidificador....6
**PASO CUATRO:** Montaje....7
**PASO CINCO:** Instalación del conducto de derivación....8

## TUBERÍAS

Conexiones de drenaje y suministro de agua....9
**PASO UNO:** Conecte el suministro de agua....9
**PASO DOS:** Acceda a una línea de agua....9
**PASO TRES:** Conecte al drenaje de agua....10

## CABLEADO

Antes de conectar el cableado del humidificador....11
**PASO UNO:** Retire la cubierta del humidificador....11
**PASO DOS:** Instale el transformador....11
**PASO TRES:** Conecte el sistema de cableado del humidificador....11
Instalación del humidistato....12
Instalación remota....12
Instalación de conductos....12-13
Conexión del sistema de cableado del humidistato....13
Configuración del sistema de cableado....14
Sensor de exterior....15-16

## FUNCIONAMIENTO Y MANTENIMIENTO

Puesta en marcha y verificación....20
Mantenimiento de rutina....21
Resolución de problemas....21

## APÉNDICES

A: Especificaciones....22
B: Drenaje avanzado....23
C: Lista de piezas....24



¿NECESITA AYUDA? Para obtener asistencia con este producto, visite http://honeywellhome.com o llame a la línea gratuita de Atención al Cliente al 1-800-468-1502.

Lea y conserve estas instrucciones.

# Definiciones de seguridad y precauciones



## Definiciones de seguridad

Estos términos de seguridad identifican la información que debe leer antes de instalar o hacer funcionar el humidificador.

⚠ **PRECAUCIÓN:** Indica una situación peligrosa que, si no se evita, podría provocar lesiones corporales o daños a la propiedad.

⚠ **ADVERTENCIA:** Indica una situación peligrosa que, si no se evita, podría provocar lesiones graves o la muerte.

## Precauciones de seguridad

Asegúrese de leer y comprender los siguientes riesgos de seguridad antes de instalar, usar o trabajar con el humidificador:

⚠ **PRECAUCIÓN:** Riesgo de voltaje
Puede causar una descarga eléctrica o daños al equipo.
Desconecte el equipo de HVAC y cualquier tomacorriente que se esté utilizando para la instalación del humidificador.

⚠ **ADVERTENCIA:** Electrocución y peligro de agua.
Puede causar muerte, ceguera y daños por agua en el hogar y en el equipo HVAC.

⚠ **PRECAUCIÓN:** Peligro de condensación, incendio y agua helada.
Puede causar fallas en el ventilador, o limitar el control o provocar daños por agua en el hogar.

# Qué esperar del humidificador



El instalador debe revisar estos puntos con el propietario y responder cualquier pregunta que tenga antes de abandonar el lugar de trabajo.

- **Cómo alcanzar el punto de ajuste de humedad.** Alcanzar el punto de ajuste de humedad puede llevar hasta una semana de funcionamiento continuo, especialmente si el hogar está seco cuando se instala el humidificador. Esto también depende de factores, como el clima, el tamaño de su hogar, los muebles de su hogar y el aislamiento.

- **Humedad ideal.** Los expertos del sector de construcción de viviendas indican un 35 % de humedad relativa como ideal para la comodidad y la protección del hogar durante la típica temporada seca. Los propietarios pueden regularlo según su propia comodidad o hasta que haya condensación en las ventanas. Baje el punto de ajuste si aparece condensación.

- **La unidad no humidifica.** Si el humidificador no está trabajando, pero la humedad está por debajo del punto de ajuste, el control de humedad puede tener una configuración de protección contra escarcha para evitar que aparezca condensación en las ventanas.

- **Ventilación en el hogar.** La ventilación excesiva envía aire húmedo al exterior y lo reemplaza por aire seco. Esto puede dificultar el mantenimiento del punto de ajuste de humedad. Si instala un ventilador, use una solución que retenga la humedad. Se recomienda un ventilador recuperador de energía (ERV).

- **Requisitos de limpieza.** La almohadilla del humidificador debe cambiarse al menos una vez al año. Las bandejas de agua del humidificador deben limpiarse en ese momento. Consulte la sección Funcionamiento y mantenimiento para obtener más detalles.

- **Consumo de energía.** Es importante mencionar que con cualquier solución de humidificación existe un costo asociado a la conversión del agua en humedad. El humidificador utiliza el calor del aire y el flujo de aire en sus conductos para realizar esta conversión, lo cual conlleva costos de gas o electricidad que dependen del tipo y de la configuración de su sistema de HVAC.

# Requisitos importantes de instalación

**El incumplimiento de estos requisitos redundará en la anulación de la garantía, la instalación inadecuada y llamadas de servicio.**

## Seguridad personal

- Utilice gafas de seguridad cuando instale el humidificador.
- No corte ninguna línea eléctrica ni de aire acondicionado.
- Cumpla con los estándares de seguridad profesionales y con todas las regulaciones locales para consideraciones de plomería, eléctricas y mecánicas.

## Ubicación para el montaje

- Monte el humidificador en una posición nivelada para evitar daños por agua y garantizar el máximo rendimiento.
- La ubicación debe tener acceso a una línea de agua, drenaje y electricidad.
- No instale el humidificador donde la temperatura ambiente sea inferior a 34 ºF (1,1 ºC) o superior a 90 ºF (40 ºC).
- El área de montaje debe ser lo suficientemente resistente para soportar el peso del humidificador (hasta 10 libras).
- No lo monte directamente en la placa de conducto.
- Si se usa cerca de una piscina o hidromasaje, asegúrese de que el humidificador no se caiga al agua ni se salpique.
- Asegúrese de que las cubiertas superior e inferior del humidificador se puedan quitar y de poder acceder a la almohadilla desde la ubicación elegida.

## Abastecimiento y drenaje de agua

- Consulte los códigos de plomería locales para conocer el tamaño, el material y la temperatura máxima permitida del drenaje.

# Si reemplaza un humidificador con derivador viejo

El humidificador no es idéntico en tamaño y forma a otros humidificadores con derivador. Antes de realizar una instalación de readaptación, es posible que deba:

- Colocar el humidificador en seco en los conductos, las tuberías y el cableado existentes antes de fijarlo al conducto para asegurarse de que las conexiones existentes lleguen al humidificador.
- Si la abertura del conducto del humidificador anterior no es del tamaño adecuado para el humidificador nuevo, elija una nueva ubicación o cubra la abertura anterior con una chapa y corte una nueva abertura específicamente para el humidificador usando la plantilla proporcionada.

**Tabla de referencias cruzadas**

| Humidificador | Honeywell Home | Aprilaire® | GeneralAire® |
|---|---|---|---|
| HE400 | HE200 | HE250 | HE265 |

# Elegir un método de montaje

Los humidificadores con derivador utilizan la diferencia de presión entre el suministro y el retorno para mover el aire del conducto a través del humidificador. Se requiere acceso tanto al suministro como al retorno. El humidificador con derivador se puede colocar en el conducto de suministro o de retorno.

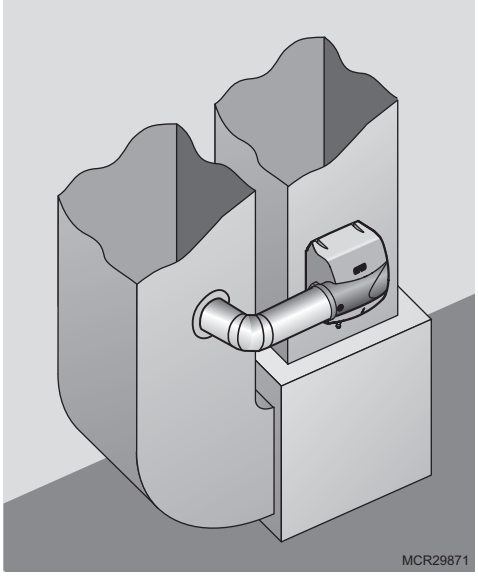


MONTAJE

Antes de comenzar el montaje:

- ☐ He corroborado las prácticas adecuadas de plomería en los códigos locales.
- ☐ Elegí una ubicación de instalación que cumple con los requisitos de la página 4.

## PASO UNO: Seleccione la ubicación para el montaje.

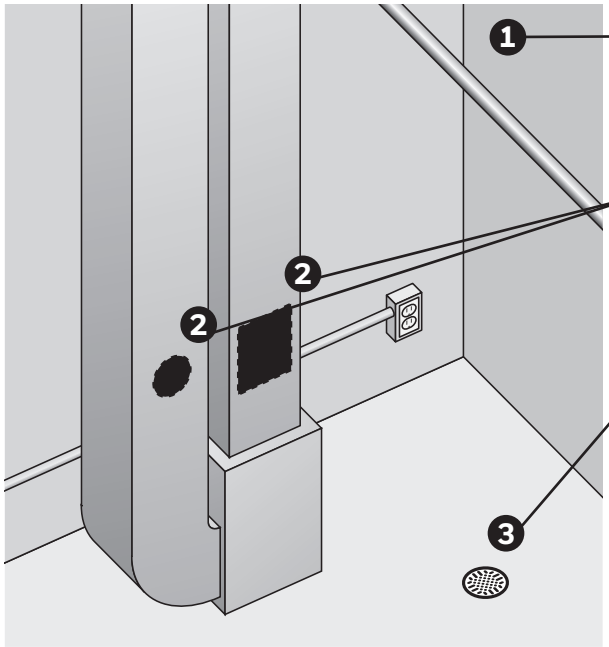


MCR29877

Elija una ubicación que tenga acceso a una tubería de suministro de agua. Se puede utilizar agua fría o caliente.

Seleccione una superficie vertical u horizontal en el conducto de HVAC, con espacios libres adecuados, donde se pueda montar el humidificador.

Asegúrese de que la ubicación esté cerca de un drenaje. Consulte los códigos de tuberías locales para obtener información sobre el drenaje adecuado. Si no hay drenaje de piso principal disponible, consulte el *"Apéndice B: Drenaje avanzado"*.

La ubicación también debe tener acceso a energía de 120 V de CA al transformador incluido.

### PASO DOS: Instale la plantilla de montaje en el conducto

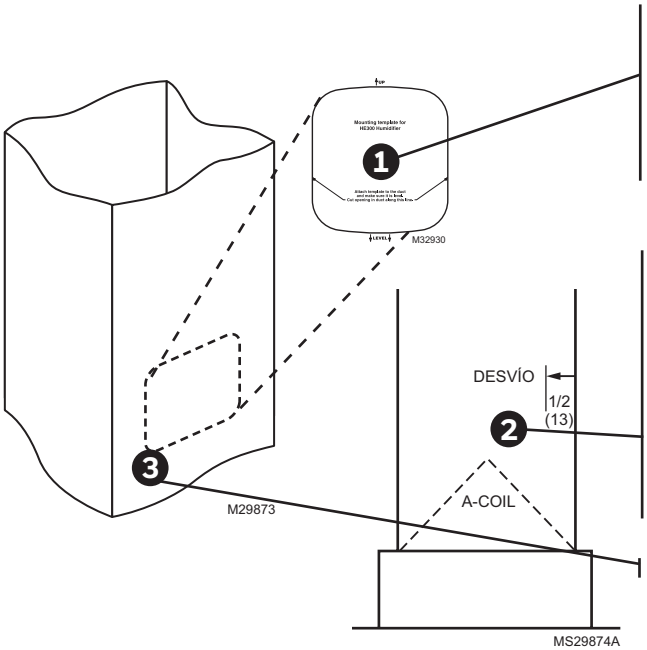


Coloque la plantilla en el conducto.

- Asegúrese de que la plantilla esté nivelada y en la posición deseada en el conducto. Despegue la parte de atrás adhesiva y presione la plantilla firmemente en su lugar en la ubicación de montaje deseada.

Asegúrese de que haya espacios libres adecuados desde el serpentín de aire acondicionado dentro del conducto.
NOTA: El humidificador HE400 se extiende 1/2 pulgada en el conducto.

- Para lograr un mejor desempeño, mantenga al menos 24 pulgadas en dirección hacia abajo del espacio al aire libre dentro del conducto.

Corte la chapa siguiendo el contorno de la plantilla.

## Instalación del modelo con derivador

### PASO TRES: Configure el humidificador

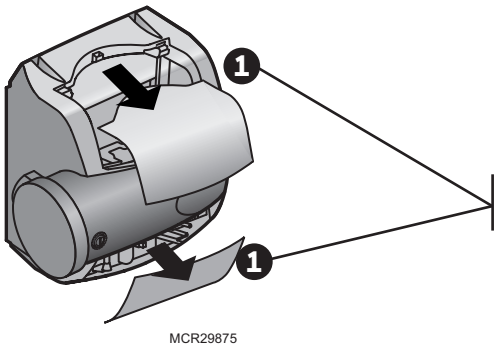


Configure la salida de derivación del humidificador en el lado que mejor se adapte a la aplicación.

Si el derivador debe estar en el otro lado, retire las cubiertas superior e inferior.

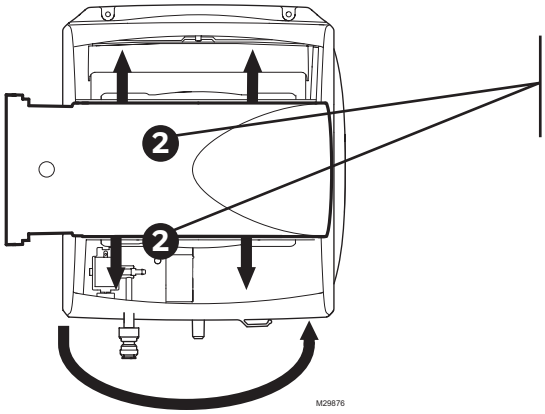


Separe las abrazaderas de derivación desde el centro para quitar el derivador; vuelva a colocarlo en su lugar con la salida en el lado deseado.

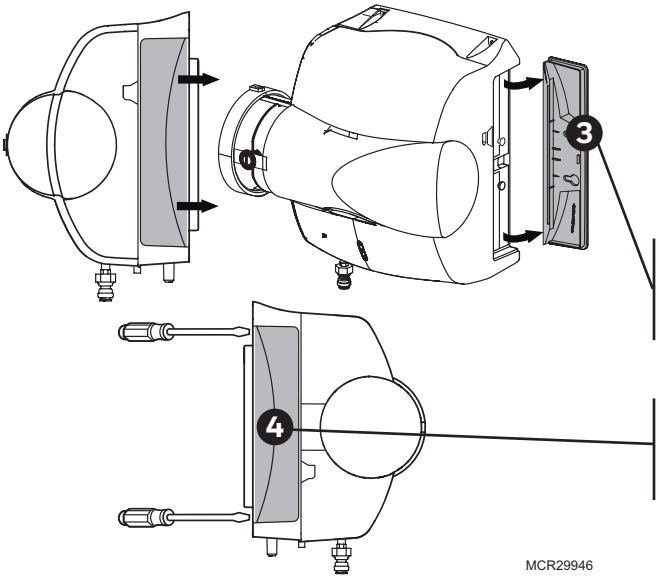


Asegúrese de poder acceder a la almohadilla. El mango del soporte de la almohadilla y el panel lateral del humidificador se pueden cambiar para poder quitar el soporte de la almohadilla (lado opuesto de la abertura del conducto de derivación).

Para quitar el mango del soporte de la almohadilla, deslícelo hacia la parte posterior del humidificador y luego sáquelo del humidificador.

Para quitar el panel lateral opuesto, coloque un destornillador en las dos ranuras en la parte posterior del humidificador y saque el panel.

Vuelva a colocar la manija del soporte de la almohadilla y el panel lateral en su lugar en la configuración deseada.

## PASO CUATRO: Montaje

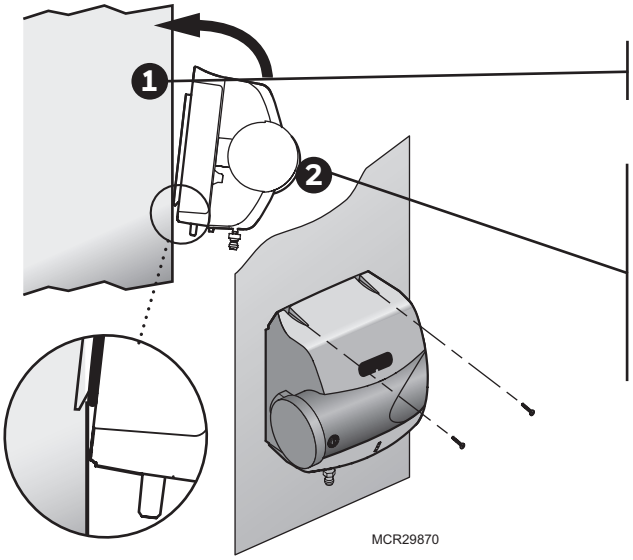


Asegure los ganchos de soporte en los modelos con derivador al borde inferior del orificio.

Empuje la parte superior del humidificador contra el conducto.

Verifique que el humidificador esté nivelado y fije el humidificador al conducto con los dos tornillos autoperforantes para chapas que se proporcionan.

MONTAJE

## PASO CINCO: Instalación del conducto de derivación

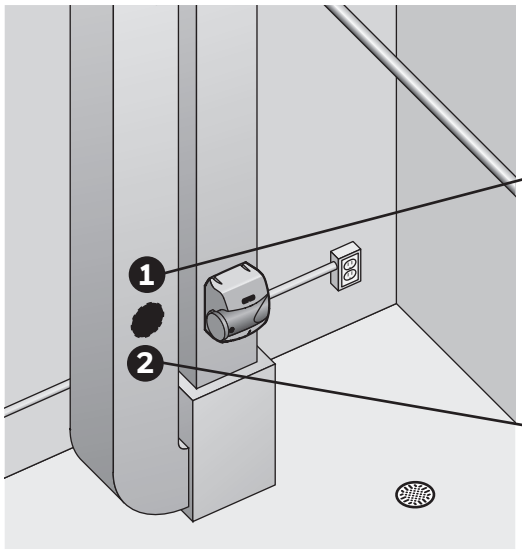


MCR29933

En el conducto opuesto a la instalación del derivador del humidificador, corte un orificio en el conducto de 6 pulgadas de diámetro.

- Si el humidificador está en el conducto de suministro, el orificio de 6 pulgadas de diámetro debe estar en el retorno.
- Si el humidificador está en el conducto de retorno, el orificio de 6 pulgadas de diámetro debe estar en el suministro.

Asegure un adaptador del conducto redondo de 6 pulgadas al orificio del conducto de 6 pulgadas.

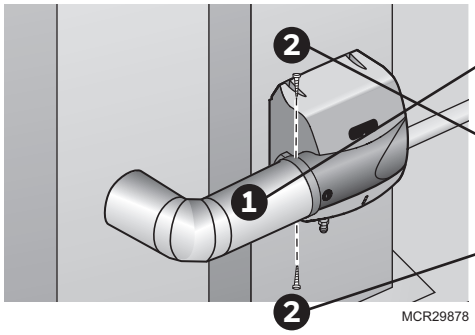


MCR29878

Utilice un conducto rígido o uno flexible aluminizado de 6 pulgadas para conectar el adaptador al puerto de derivación del humidificador.

Asegure el conducto al puerto del humidificador con tornillos autoperforantes para chapas usando los orificios preperforados en el puerto de derivación. Para obtener un sellado adicional, envuelva cinta de chapa alrededor del conducto hasta el punto de conexión del puerto.

El montaje del derivador está completo. Vaya a la página 12.

Antes de continuar con el siguiente paso:

☐ Asegure el humidificador al conducto según las instrucciones.

## PASO UNO: Conecte el suministro de agua

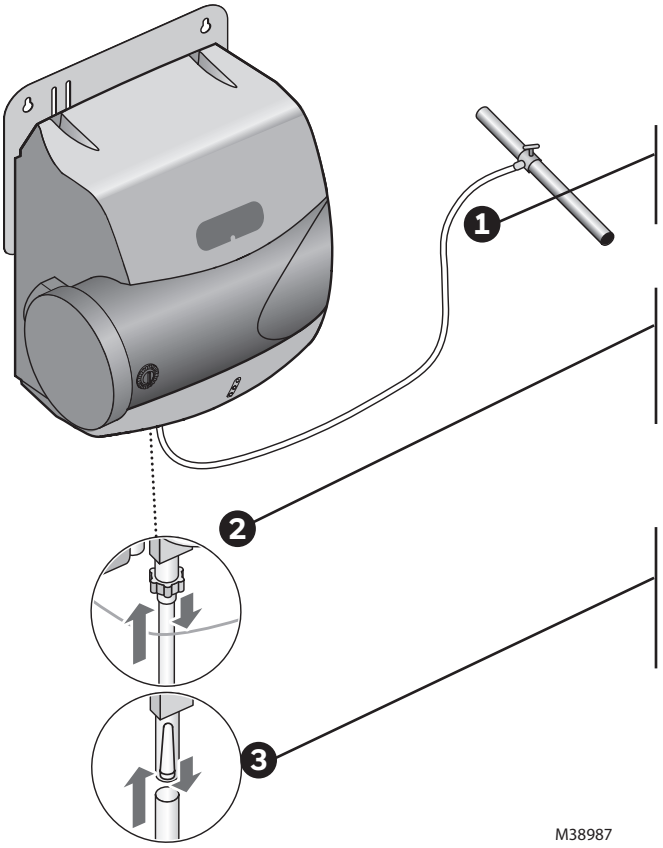


Usa agua fría o caliente.

Corte la línea de suministro de agua para que llegue desde el humidificador hasta el grifo de suministro de agua principal.

Inserte la línea de agua en el accesorio de conexión rápida gris. Insértelo completamente y aplique una leve presión de tracción para asegurar un ajuste perfecto.

Nota: El accesorio de conexión rápida se puede quitar si prefiere usar una conexión de tubería de tuerca de compresión de latón de 1/4 pulgadas. No elimine el filtro si selecciona esta opción.

## PASO DOS: Acceda a una línea de agua

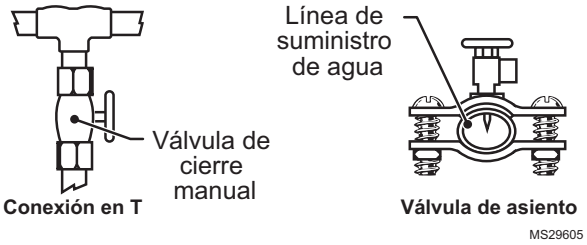


- Consulte los códigos de tuberías locales para una instalación adecuada.
- Utilice la válvula de asiento proporcionada o una conexión en T y una válvula de cierre manual para acceder a la línea de agua.
- Consulte el material informativo incluido con la válvula que eligió y los códigos de tuberías locales. Utilice la técnica adecuada para la válvula.
- Conecte el otro extremo de la línea de suministro de agua del humidificador a la válvula de agua.

## PASO TRES: Conecte al drenaje de agua

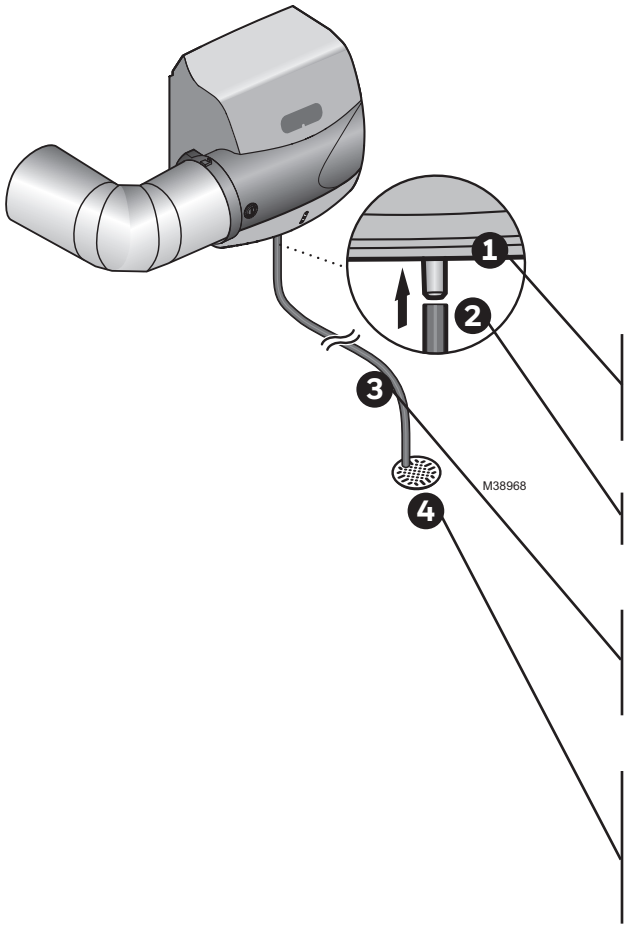


- Consulte y siga los códigos de tuberías locales en cuanto al tamaño de la tubería de drenaje y los requisitos de flujo.
- La instalación ideal es directamente al drenaje de piso principal con la manguera de goma proporcionada.
- Si no hay acceso directo al drenaje del piso, consulte el “Apéndice C: Drenaje avanzado”.

Conecte la manguera de drenaje de 1/2 pulgada provista al accesorio de drenaje en la parte inferior del humidificador.

Use la abrazadera de manguera provista para asegurar la manguera de drenaje al accesorio.

Dirija la manguera de drenaje hacia el drenaje de piso. La manguera debe tener una pendiente descendente continua.

Dirija la salida de la manguera al drenaje de piso. Asegure la manguera para reducir el riesgo de que el agua se acumule o salpique al drenarse del humidificador.

Antes de continuar con el cableado:

- ☐ He conectado la línea de suministro de agua al humidificador y al grifo de agua principal.
- ☐ He instalado la conexión de drenaje.
- ☐ Revisé todas las conexiones de plomería en busca de fugas.

# Antes de conectar el humidificador

**PRECAUCIÓN: Riesgo de voltaje.**
Asegúrese de que el humidificador no esté enchufado antes de comenzar el cableado.

Antes de conectar el humidificador:

☐ Entiendo y cumpliré con lo dispuesto por los códigos y regulaciones de cableado locales aplicables.

¿Qué modelo de humidificador tengo?

Puede encontrar el número de modelo en la parte inferior del humidificador.
**NOTA:** Este archivo es para el humidificador HE400.

## PASO UNO: Retire la cubierta del humidificador

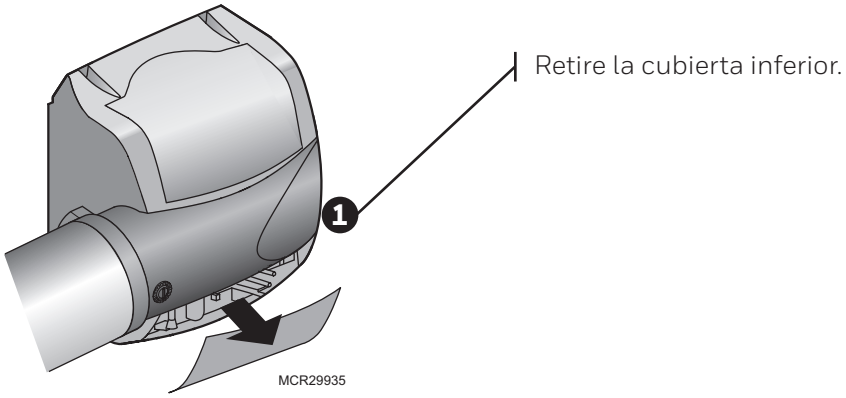


## PASO DOS: Instale el transformador

Instale el transformador en el exterior de una caja de conexiones de metal con conexión a tierra usando solo un orificio ciego de 22 mm (7/8 pulgadas). Coloque las pestañas de montaje en el orificio ciego y apriete firmemente el tornillo de bloqueo. Las conexiones de cableado de campo y los medios de conexión a tierra para el transformador y el gabinete deben realizarse de acuerdo con el Código Eléctrico Nacional (NEC) y el Código Eléctrico Canadiense (CEC). Conecte los cables del lado de 120 V del transformador.

Si se utiliza el humidistato H6062 incluido para el control de la humedad, el transformador debe proporcionar energía constante a los terminales R y C del H6062.

## PASO TRES: Cableado del humidificador

Utilice el diagrama de cableado de las siguientes páginas que se corresponda con su equipo.
Cuando el cableado esté completo, pase los cables que salen del humidificador por el clip de cableado en la parte inferior del humidificador.

# Instalación del humidistato

## Instalación de montaje remoto

Elija una ubicación en la sala de estar.

**NOTA:** Seleccione una ubicación donde no haya corrientes de aire ni humedad excesiva. Evite el montaje cerca de puertas o ventanas, o en baños o cocinas.

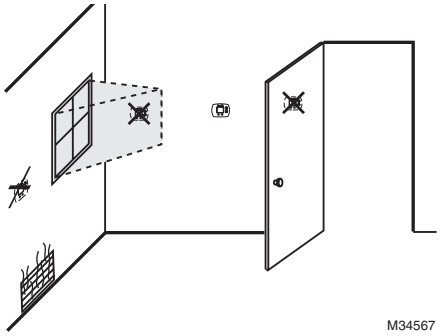


**O**

## Instalación de montaje en conducto (recomendado)

1. Elija una ubicación en el conducto de **RETORNO**.

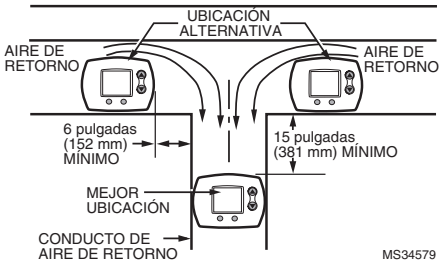


**Advertencia: El producto debe montarse en el lado de RETORNO del conducto para obtener una detección adecuada del porcentaje de humedad relativa.**

2. Separe la placa de pared del humidistato.

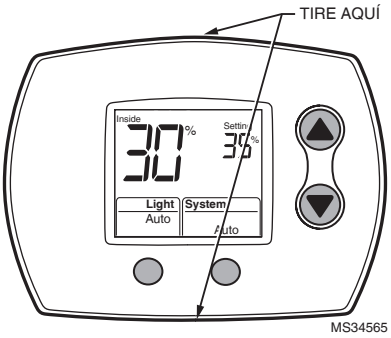


**Precaución: Peligro eléctrico**

Puede causar una descarga eléctrica o daños al equipo. Desconecte la corriente antes de comenzar la instalación.

3. Marque el orificio del tubo/conducto.

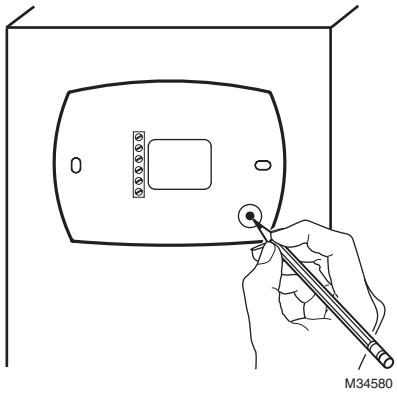


Sostenga la placa de pared en la ubicación deseada en el conducto y haga una marca dentro del orificio del tubo del conducto.

4. Perfore el orificio del conducto-tubo.

Busque su marca y perfore un orificio de 1/2 pulgada en el conducto. Aquí es donde se insertará el tubo del conducto para capturar aire.

CABLEADO

## Instalación del montaje en conducto (continuación)

5. Inserte el tubo del conducto.

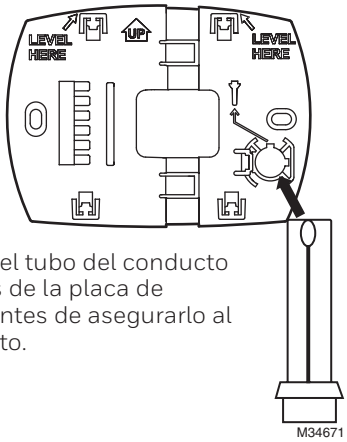


Inserte el tubo del conducto a través de la placa de pared antes de asegurarlo al conducto.

6. Asegure la placa de pared.

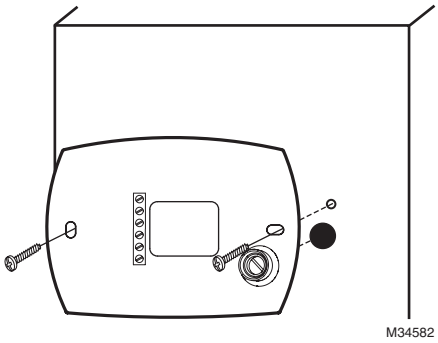


Asegure la placa de pared al conducto con tornillos para chapa (incluidos).

7. Pase los cables por la placa trasera.

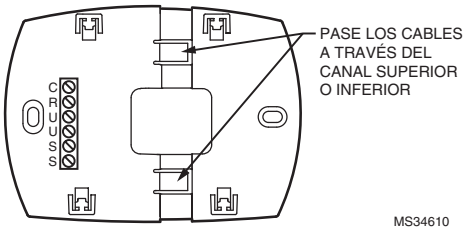


Pase los cables a través del canal superior o inferior de la placa posterior cuando esté montado en un conducto. Si se instala como un termostato en una pared, pase los cables por la parte posterior.

## Cableado del humidistato

Este control de humedad se conecta de la misma manera que un humidistato manual (H8908). La única diferencia es que también conecta la alimentación (24 V de CA) y un sensor exterior.

DESIGNACIÓN DE TERMINALES

C ALIMENTACIÓN DE 24 V DE CA DEL EQUIPO
R ALIMENTACIÓN DE 24 V DE CA DEL EQUIPO
U HUMIDIFICADOR*
U HUMIDIFICADOR
S SENSOR DE EXTERIOR
S SENSOR DE EXTERIOR

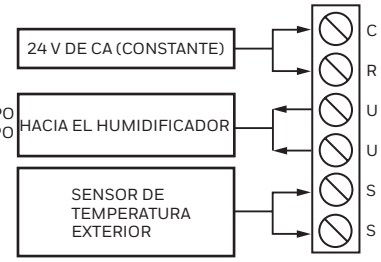


NOTAS: C Y R DEBEN TENER 24 V DE CA CONSTANTE RECOMENDADO PARA CONECTAR A LA CALDERA O EL TABLERO DE CONTROL DEL MANIPULADOR DE AIRE.

NO CONECTE C Y R AL TRANSFORMADOR DEL HUMIDIFICADOR SI ESE TRANSFORMADOR SOLO SE ENCIENDE CUANDO EL VENTILADOR ESTÁ FUNCIONANDO.

* 24 VOLTIOS DEBEN CONECTARSE EN SERIE CON EL HUMIDIFICADOR EN LOS TERMINALES U. CONSULTE LOS DIAGRAMAS DE CABLEADO.

MS34865A

CABLEADO

## Conectar el cableado del HumidiPRO H6062 al HE400 con interbloqueo de ventilador.

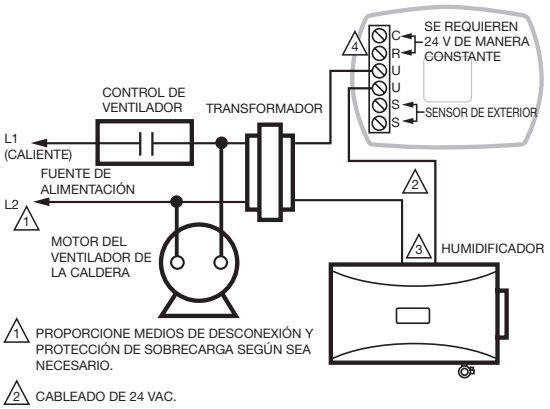


1 PROPORCIONE MEDIOS DE DESCONEXIÓN Y PROTECCIÓN DE SOBRECARGA SEGÚN SEA NECESARIO.

2 CABLEADO DE 24 VAC.

3 R Y C DE 24 VOLTIOS DEL TRANSFORMADOR TAMBIÉN DEBEN CONECTARSE A R Y C EN EL CONTROL DE HUMEDAD DIGITAL SI SE UTILIZA.

4 EL R Y C EN H6062 DEBEN SER ALIMENTADOS POR UN TRANSFORMADOR DIFERENTE SI EL TRANSFORMADOR QUE ALIMENTA EL HUMIDIFICADOR ESTÁ CONECTADO DE ESTA MANERA.

MS34570C

## Conexión del cableado de HEHumidiPRO con motor de ventilador de 2 velocidades.

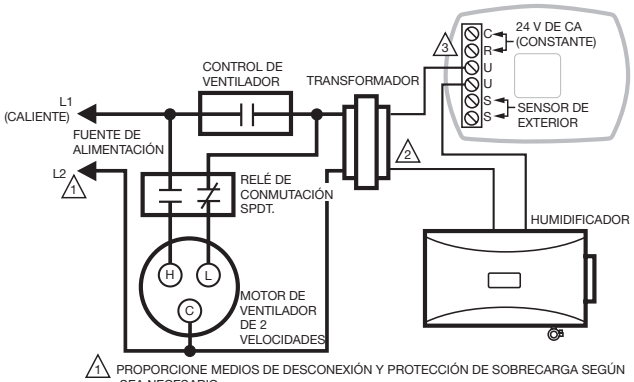


1 PROPORCIONE MEDIOS DE DESCONEXIÓN Y PROTECCIÓN DE SOBRECARGA SEGÚN SEA NECESARIO.

2 CABLEADO DE 24 V DE CA.

3 EL R Y C EN H6062 DEBEN SER ALIMENTADOS POR UN TRANSFORMADOR DIFERENTE SI EL TRANSFORMADOR QUE ALIMENTA EL HUMIDIFICADOR ESTÁ CONECTADO DE ESTA MANERA.

MS34571B

## Conectar el cableado de TrueEASE a equipos con terminales conectados a una fuente de alimentación.

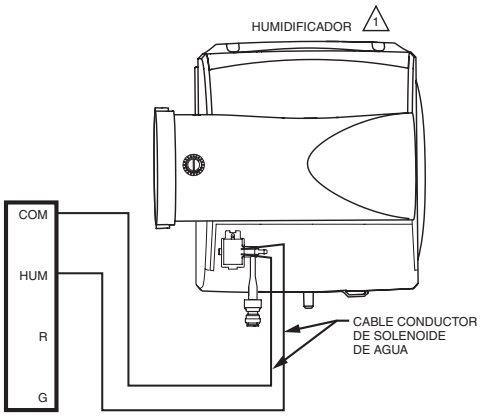


1 EL DIAGRAMA DE CABLEADO PARTE DEL USO DE TERMOSTATO DE COMUNICACIÓN ESPECÍFICO PARA EL EQUIPO QUE CONTROLA EL HUMIDIFICADOR.

MS33039

## Conectar el cableado de HumidiPRO con relé de detección de corriente.

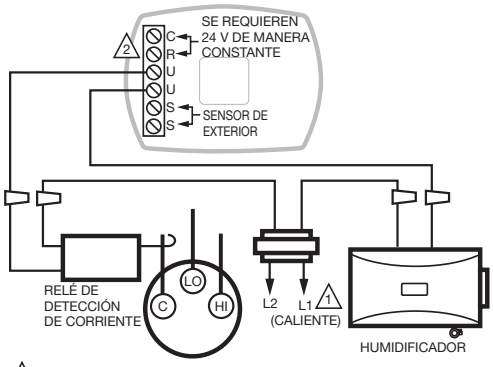


1 PROPORCIONE MEDIOS DE DESCONEXIÓN Y PROTECCIÓN DE SOBRECARGA SEGÚN SEA NECESARIO.

2 R Y C DEL CONTROL DE HUMEDAD H6062 DEBEN CONECTARSE DIRECTAMENTE A R Y C DEL TRANSFORMADOR.

MS34572C

## Conectar el cableado de HumidiPRO en línea con dispositivo de prueba de aire.

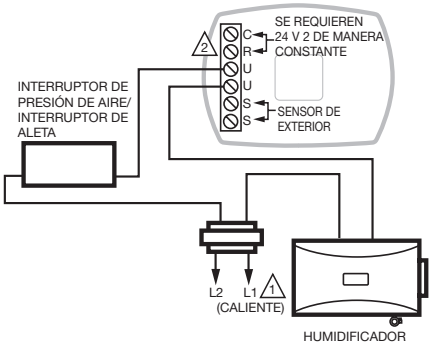


1 PROPORCIONE MEDIOS DE DESCONEXIÓN Y PROTECCIÓN DE SOBRECARGA SEGÚN SEA NECESARIO.

2 R Y C DEL CONTROL DE HUMEDAD H6062 DEBEN CONECTARSE DIRECTAMENTE A R Y C DEL TRANSFORMADOR.

MS34573B

# Montaje del sensor exterior

(No es necesario si no requiere protección para ventanas)

## Ubicación

Monte el sensor donde:

- no se pueda manipular.
- haya buena circulación de aire.
- la superficie sea plana.
- la distancia del cable entre el sensor y el humidistato sea inferior a 200 pies.
- pueda medir la temperatura ambiente exterior real.

NO monte el sensor:

- bajo la luz solar directa.
- donde la nieve, el hielo o los escombros puedan cubrirlo.
- donde sople aire caliente o frío en el sensor. (Por ejemplo, una línea de descarga de una unidad de compresor exterior, ventilación o ventilador puede causar lecturas de temperatura inexactas).

## Pasos para montar el sensor

1. Retire el sensor del clip de montaje.
2. Marque el área en la ubicación seleccionada para montar el clip de montaje del sensor.
3. Monte el clip. La imagen de la derecha muestra las ubicaciones típicas del sensor para exteriores.

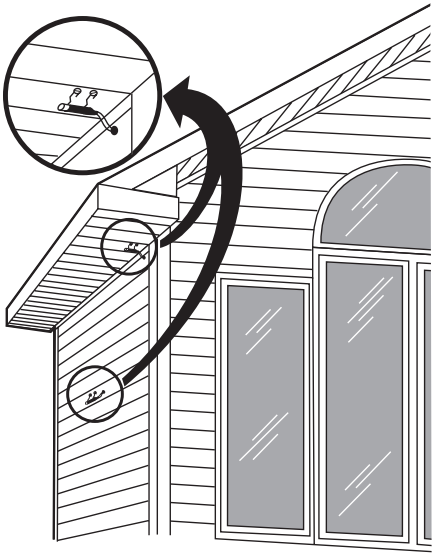


CABLEADO

# Conectar el cableado del sensor exterior

**PRECAUCIÓN: Peligro de interferencia eléctrica (ruido). Puede causar un mal funcionamiento del sistema.**

Mantenga el cableado al menos a un pie de distancia de grandes cargas inductivas como motores, arrancadores de línea, balastos de iluminación y grandes paneles de distribución de energía.

Utilice un cable recubierto para reducir las interferencias cuando no sea posible realizar un redireccionamiento.

Asegúrese de que el cableado tengan un cable separado del cable del termostato.

No dirija el cableado del sensor de temperatura con el cableado de alimentación del edificio, junto a contactores de control ni cerca de circuitos de atenuación de luz, motores eléctricos o equipos de soldadura.

Evite malas conexiones de cableado.

Evite la conexión a tierra intermitente o faltante en el edificio.

**PRECAUCIÓN: Riesgo de descarga eléctrica. Puede causar una descarga eléctrica o daños al equipo.**

Desconecte la fuente de alimentación antes de conectar el cableado.

CABLEADO

El cableado debe cumplir con los códigos, las ordenanzas y las regulaciones vigentes:

1. Conecte el sensor exterior C7089 a los terminales S del control de humedad. Si el cable conductor provisto con C7089 no es lo suficientemente largo (60 pulgadas), coloque un cable en un orificio en la ubicación C7089.
   - Se recomienda utilizar cable de termostato recubierto de calibre 18 codificado por colores. Para obtener un ejemplo del cableado general de C7089, consulte la imagen de la derecha.
   - Se puede utilizar cableado flexible.
2. Monte C7089 en su clip de montaje.
3. Tape el orificio del cableado con sellador o masilla que no se endurezca.

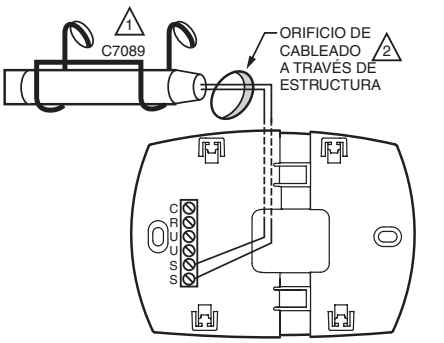


1 USE MEDIOS DE MONTAJE APROPIADOS PARA EL TIPO DE ESTRUCTURA.

2 TAPE EL ORIFICIO PARA EL CABLEADO CON SELLADOR O MASILLA QUE NO SE ENDUREZCA.

MS34611

# Monte el control de humedad

Alinee las 4 pestañas de la placa de pared con las ranuras en la parte posterior del control, luego presione suavemente hasta que el control encaje en su lugar.

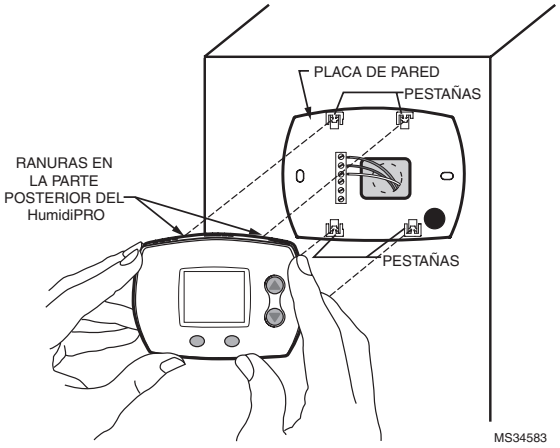


# Revisión

Deje que el sensor exterior C7089 absorba el aire exterior durante un mínimo de veinte minutos antes de realizar una lectura.
Con un termómetro de precisión (±1 ºF [0,5 ºC]), mida la temperatura en la ubicación del sensor, dejando tiempo para que el termómetro se estabilice antes de leer.
Luego, verifique la precisión del sensor en la Prueba del instalador #20. Esto le mostrará la temperatura exterior.

# Calibración

El sensor exterior C7089 viene calibrado de fábrica. Sin embargo, puede compensar la lectura del sensor exterior con la Función 35 en la Configuración del instalador.

# ¡Acaba de instalar su controlador de humedad!

Este control de humedad ha sido preprogramado según la configuración ideal para la mayoría de los hogares.
Si instaló este control con un sensor exterior, el control funcionará en MODO AUTOMÁTICO, que ajusta automáticamente la humedad para ayudar a prevenir la condensación de la ventana.
Si instaló este control sin un sensor exterior, el control funcionará en MODO MANUAL, lo que le dará al propietario un control simple y directo de su humidificador (Ajuste de porcentaje de HR solamente).

# Configuración avanzada del instalador

Consulte la página siguiente para personalizar la función.

# Prueba del sistema del instalador

Si no se requiere la configuración avanzada del instalador, pase a la sección “Prueba/verificación del sistema del instalador” en la página 19.

# Configuración avanzada del instalador

Resideo ya ha programado este control para que funcione correctamente en la mayoría de las aplicaciones. Sin embargo, puede ajustar la configuración avanzada siguiendo los pasos a continuación.

Para comenzar, **presione y mantenga presionados** los botones ▲ y **LIGHT** (Luz) hasta que la pantalla cambie.

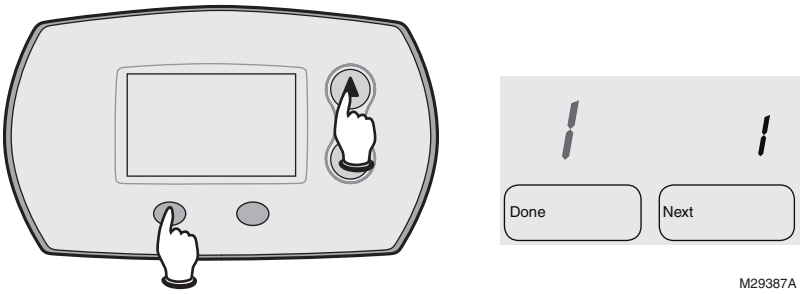


Presione ▲ o ▼ para cambiar una configuración.
Presione **NEXT** (SIGUIENTE) para avanzar a la siguiente función.
Presione **DONE** (LISTO) para salir y guardar la configuración.

| Número de función | Configuración | |
|---|---|---|
| | **Aparece** | **Descripción** |
| **1 Tipo de sistema** | **1** | **Humidificador** |
| | 2 | Deshumidificador |
| **4 Modo de control**<br>El modo automático es predeterminado cuando se detecta un sensor exterior<br>El modo manual está predeterminado cuando NO se detecta ningún sensor exterior | **1** | **Automático** |
| | 2 | **Manual** |
| **5 Modo automático % de humedad relativa (Hum)**<br>Este es el punto de ajuste de humedad (% RH) con el que funcionará el control.<br>El propietario no cambia esto y solo necesitará establecer la configuración de protección de ventana adecuada. | Rango: 20 %-60 %<br>**Predeterminado = 35 %** | |
| **11 Aumento de humedad en modo automático**<br>Aumenta el % de HR preestablecido (n. º 5) cuando el usuario establece la protección de la ventana en 11. | **0** | **Apagado** |
| | 5 % | 5 % |
| | 10 % | 10 % |
| **17 Apagado por alta temperatura en modo automático**<br>APAGA el humidificador cuando la temperatura exterior es más alta que la configuración seleccionada. | Rango: 40º-90º<br>0 = APAGADO<br>**Predeterminado = 65 º** | |
| **19 Límite de humedad alta** | Rango: 10 %-90 %<br>**Predeterminado = 60 %** | |
| **20 Límite de humedad baja** | Rango: 10 %-90 %<br>**Predeterminado = 10 %** | |
| **21 Límite de deshumidificación baja** | Rango: 10 %-90 %<br>**Predeterminado = 80 %** | |
| **23 Límite de deshumidificación baja** | Rango: 10 %-90 %<br>**Predeterminado = 40 %** | |
| **25 Bloqueo del compresor del deshumidificador** | 0-5 Minutes<br>**Valor predeterminado = 0 minutos (APAGADO).** | |
| **30 Calibración de detección de humedad**<br>Aumenta el porcentaje de HR preestablecido (n. º 5) cuando el usuario establece la protección de la ventana en 11. | Rango: Desde -9 % hasta +9 %<br>**Predeterminado = 0** (muestra el porcentaje de HR real) | |
| **35 Calibración del sensor de temperatura exterior**<br>Esta función compensará la temperatura exterior detectada si es necesario. | Rango: Desde -9 % hasta +9 %<br>**Predeterminado = 0** (Muestra la temperatura exterior real) | |

CABLEADO

# HumidPRO™ Índice de escarcha

| | | Temperatura exterior | | | | | |
|---|---|---|---|---|---|---|---|
| | | -10 °F | 0 °F | 10 °F | 20 °F | 30 °F | 40 °F |
| Índice de escarcha | 1 | **10** 10 | **10** 10 | **11** 11 | **17** 17 | **25** 25 | **35** 36 |
| | 2 | **10** 10 | **10** 10 | **15** 15 | **21** 21 | **29** 29 | **35** 39 |
| | 3 | **10** 10 | **14** 14 | **19** 19 | **26** 26 | **34** 34 | **35** 46 |
| | 4 | **15** 15 | **19** 19 | **25** 25 | **32** 32 | **35** 39 | **35** 52 |
| | 5 | **21** 21 | **26** 26 | **32** 32 | **35** 38 | **35** 48 | **35** 58 |
| | 6 | **29** 29 | **34** 34 | **35** 39 | **35** 48 | **35** 56 | **35** 60 |
| | 7 | **35** 39 | **35** 46 | **35** 52 | **35** 58 | **35** 60 | **35** 60 |
| | 8* | **35** 56 | **35** 60 | **35** 60 | **35** 60 | **35** 60 | **35** 60 |
| | 9 | **35** 60 | **35** 60 | **35** 60 | **35** 60 | **35** 60 | **35** 60 |
| | 10 | **35** 60 | **35** 60 | **35** 60 | **35** 60 | **35** 60 | **35** 60 |

* Los números negros muestran la humedad más alta permitida cuando se selecciona el porcentaje de HR predeterminado (35 %).

**Nota:** Los números grises más pequeños muestran la humedad más alta permitida cuando se selecciona % HR máximo (60 %).

# Prueba/Verificación del sistema del instalador

Para comenzar, **presione y mantenga presionados** los botones ▲ y ▼ hasta que la pantalla cambie.

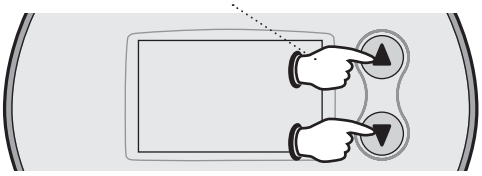

Presione ▲ / ▼ para encender/apagar el sistema.

Presione **NEXT** (SIGUIENTE) para avanzar a la siguiente prueba.

Presione **DONE** (LISTO) para terminar la prueba del sistema.

| Número de función | Configuración | |
|---|---|---|
| | Número | Descripción |
| **10 Prueba del sistema** | **0** | **APAGADO** |
| | 1 | ENCENDIDO |
| **20 Vista de la temperatura exterior** | Muestra la temperatura exterior | |

**NOTA:** Asegúrese de encender el ventilador del sistema cuando pruebe el funcionamiento del humidificador.

# Especificaciones del H6062

## Rangos de humedad:

Humidificar:

- Predeterminado: Desde 10 % hasta 60 %
- Rango total disponible: Desde 10 % hasta 90 %

## Temperatura ambiente de funcionamiento

- Desde 32 ° hasta 120 °F (desde 0 ° hasta 48.9 °C)

## Humedad relativa de funcionamiento

- 5 a 90 % (sin consideración)

CABLEADO

# Puesta en marcha y verificación

Cuando se complete la instalación, siga los pasos a continuación. Asegúrese de que el humidificador esté funcionando correctamente antes de entregar el sistema al propietario. Una vez que el humidificador está trabajando, el funcionamiento diario es automático. El propietario puede usar el control para ajustar los niveles de humedad y encender o apagar el humidificador.

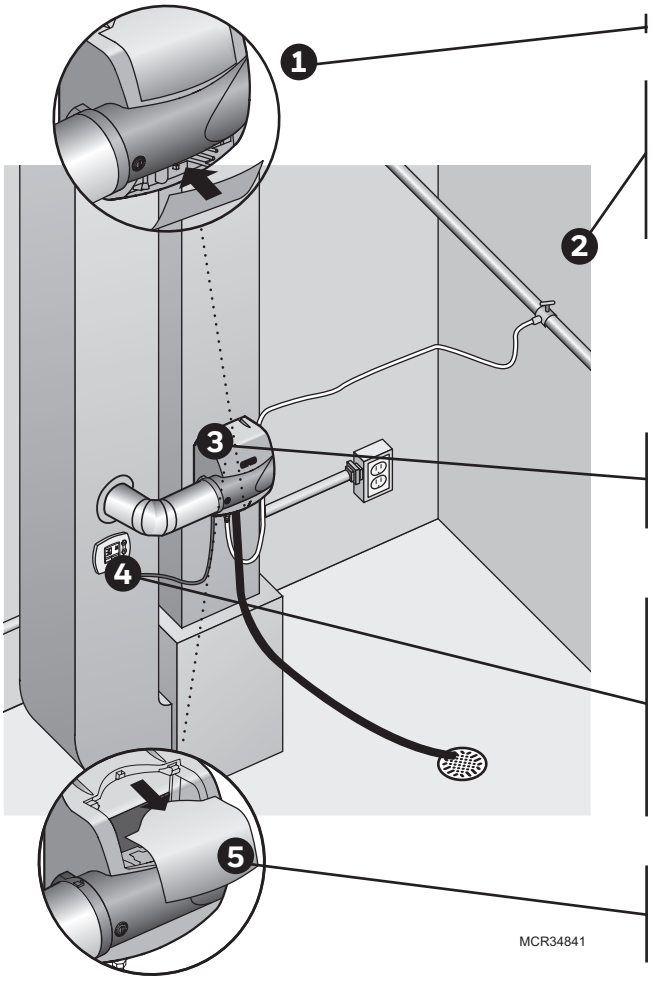


Encaje la cubierta inferior en su lugar.

Abra el suministro de agua en la válvula de asiento o la conexión en T y la válvula de cierre manual. El agua fluirá hacia el humidificador pero no pasará a través de la almohadilla hasta que se encienda el control de humedad.

Encienda el transformador que alimenta el humidificador.

Gire la perilla de posición del regulador en la salida del derivador para que quede paralela a la salida del derivador.

Encienda el control de humedad.
- Si su cableado está configurado para funcionar solo con calefacción o ventilador, realice las demandas del sistema adecuadas para permitir la humidificación.
- Asegúrese de que el aire fluya a través de los conductos con la activación del humidificador.

Retire la cubierta superior del humidificador para verificar el flujo de agua a través de la bandeja superior y hacia la almohadilla.



Verifique todas las conexiones de drenaje y línea de agua para asegurarse de que no haya fugas antes de abandonar el lugar de trabajo.
- Verifique si hay fugas inmediatamente después de abrir el suministro de agua principal y nuevamente después de 15 minutos de funcionamiento del humidificador.

Gire el punto de ajuste al nivel deseado por el propietario cuando se complete la prueba. Si no se necesita humedad, coloque el control en la posición de apagado y gire la perilla de posición del regulador en la salida de derivación de modo que quede perpendicular a la salida de derivación.

# Mantenimiento de rutina

La almohadilla del humidificador debe cambiarse al menos una vez por año. Esto es crítico para el rendimiento óptimo de la unidad. Esto se puede hacer al principio o al final de la temporada seca. El diseño del humidificador hace que este reemplazo anual sea rápido y fácil, proporcionando acceso en un solo paso a la almohadilla.

1. La almohadilla se puede reemplazar desde el costado agarrando el pestillo negro y tirando hacia afuera, o desde el frente quitando la cubierta superior del humidificador y moviendo la almohadilla hacia adelante y hacia afuera. La almohadilla del humidificador podría extraerse del otro lado del humidificador, dependiendo de la instalación.
2. Retire la bandeja en la parte superior de la almohadilla y limpie cualquier sedimento presente dentro de la bandeja.
3. Reemplace la almohadilla vieja con la nueva y asegúrese de que la almohadilla esté orientada correctamente (ver caja de la almohadilla). Limpie cualquier sedimento presente dentro del marco de la almohadilla.
4. Vuelva a colocar la bandeja en la parte superior de la almohadilla con las flechas dentro de la bandeja apuntando hacia el conducto. Luego reinserte el marco en el humidificador.

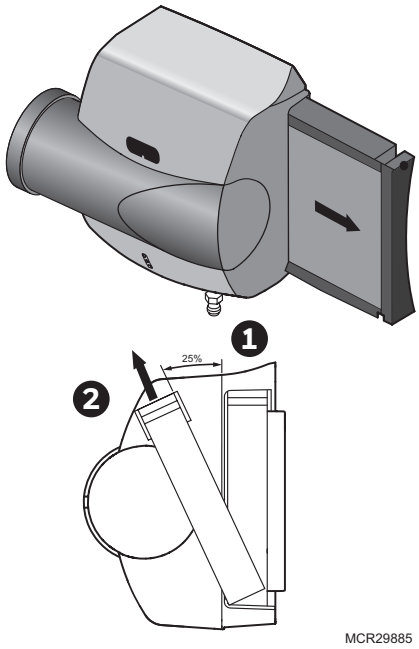


# Resolución de problemas

| Problema | Qué buscar | Qué hacer |
|---|---|---|
| Humedad baja | El soplador de la caldera no funciona | 1. Restablezca el disyuntor o revise si hay un fusible fundido.<br>2. Revise que la caldera esté encendida.<br>3. Revise todas las conexiones de cables externos.<br>4. Revise el ajuste del control de humedad. |
| | Cambios de aire repentinos o corrientes de aire | 1. Mantenga las puertas y las ventanas cerradas.<br>2. Cierre el regulador de la chimenea cuando no esté en uso.<br>3. Mantenga el tiempo de funcionamiento del extractor al mínimo.<br>4. Selle los bordes de puertas y ventanas. |
| Humedad alta | Condensación en las paredes | 1. Apague el control de humedad y el agua hasta que la condensación se evapore por completo. |
| | Fuerte condensación en las ventanas | 1. Baje el control de humedad lo suficiente como para eliminar la condensación causada por la humedad. Si la humedad persiste, se necesita más ventilación. |

# A: Especificaciones

**Capacidad de humidificación**
A una temperatura de la cámara de 120 °F (49 °C) y una caída de presión estática de 0,20 en el suministro y el retorno:
Hasta 17 gpd (65 lpd)

**Área humidificada**
Hasta 20 000 pies cúbicos

**Dimensiones**
15 pulgadas de ancho x 17.15 pulgadas de alto x 10.1 pulgadas de profundidad
(381 mm de ancho x 436 mm de alto x 257 mm de profundidad)

**Dimensiones de la almohadilla del humidificador**
10 pulgadas de ancho x 13 pulgadas de alto x 1-1/2 pulgadas de profundidad
(254 mm de ancho x 330 mm de alto x 38 mm de profundidad)

**Presión estática**
Suministre presión estática de la cámara no mayor de 0,3 pulgadas de columna de agua

**Dimensiones de apertura de la cámara**
9-3/4 pulgadas de ancho x 12-5/8 pulgadas de alto
(248 mm de ancho x 32 mm de profundidad)

**Dimensiones de la abertura del conducto de derivación**
6 pulgadas (152 mm)

**Rangos de funcionamiento**
De 34 °F a 90 °F (de 1.1 °C a 32 °C)
Humedad: De 0 a 95 % de HR, sin condensación

**Accesorio de drenaje**
Manguera plástica de 1/2 pulgada (13 mm) de DI conectada directamente al accesorio de drenaje de la unidad.

**Clasificaciones y tolerancias eléctricas**
HE400: 24 V de CA, 60 Hz, 0,75 A máximo

# B: Drenaje avanzado

## Opción 1: Tuberías para drenaje con bomba de condensado.

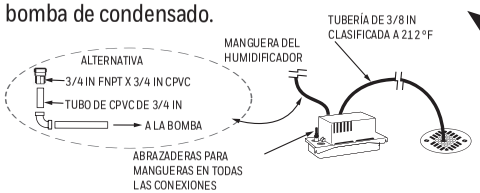


- Bomba con (temperatura nominal de 140 °F, caudal de la bomba >5 GPH, con una elevación de 9 pies).
- La bomba debe estar encendida cuando el humidificador está funcionando.
- Use una bomba con un sensor de desbordamiento incorporado o instale la bomba en una bandeja de goteo con un interruptor de humedad conectado para apagar el humidificador.

## EN EL CASO DE TODAS LAS OPCIONES MOSTRADAS:

- Sostenga la manguera de goma cada 6 pulgadas.
- Sostenga la manguera de goma cada 6 pulgadas.
- Todas las juntas de tubería de plástico están soldadas.
- Drene en una trampa P que permanecerá húmeda en todo momento.

## Opción 2: Tuberías a una trampa dedicada.

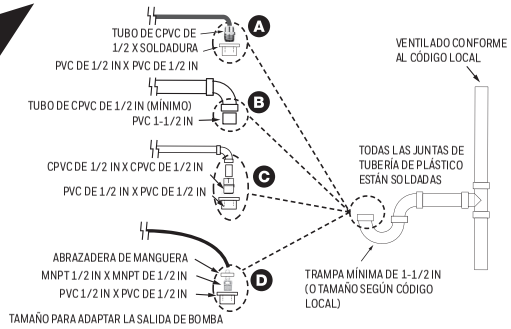


## Conecte al humidificador. Común a todas las opciones de tuberías.

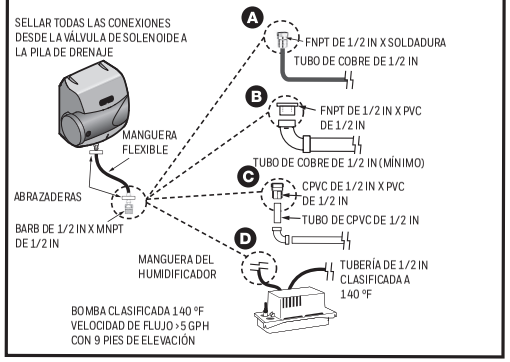


## Opción 3: Tuberías para hundir con una trampa dedicada.

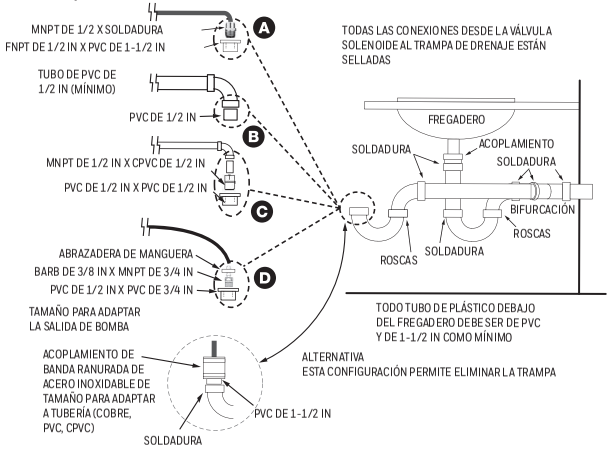


## Opción 4: Tuberías al fregadero.

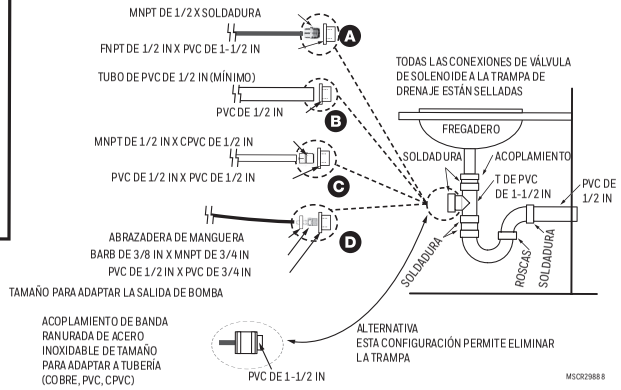

# C: Lista de piezas

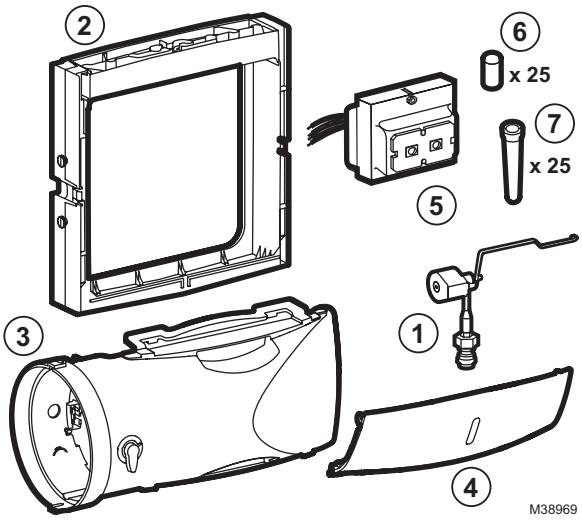


| Figura de referencia | Número de pieza | Descripción de la pieza |
|---|---|---|
| N/D | HC26E1004 | Almohadilla de repuesto grande recubierta de AgION |
| N/D | HC26A1008 | Almohadilla de repuesto estándar grande |
| N/D | 32001616-001 | Válvula de asiento |
| 1 | 50041883-002 | Válvula solenoide AC |
| 2 | 50041861-002 | Montaje de marco y bandeja |
| 3 | | Conexión de conducto de derivación |
| 4 | | Cubierta inferior |
| 5 | 32001652-001 | Transformador de 10 V |
| 6 | 32318545-001 | Cantidad 25 Adaptador de conexión rápida para humidificador residencial |
| 7 | 32001647-001 | Cantidad 25 Filtro de pantalla de cono humidificador residencial |

resideo

Resideo Inc., 1985 Douglas Drive North,
Golden Valley, MN 55422

www.resideo.com

33-00617EFS—01 M.S. 05-22 | Impreso en EE. UU.

Honeywell Home

© 2022 Resideo Technologies, Inc. All rights reserved. The Honeywell Home trademark is used under license from Honeywell International, Inc. This product is manufactured by Resideo Technologies, Inc. and its affiliates.
Tous droits réservés. La marque de commerce Honeywell Home est utilisée avec l'autorisation d'Honeywell International, Inc. Ce produit est fabriqué par Resideo Technologies, Inc. et ses sociétés affiliées.
Tous droits réservés. La marque Honeywell Home est utilisée sous licence par Honeywell International, Inc. Ce produit est fabriqué par Resideo technologies, Inc. et ses sociétés affiliées.