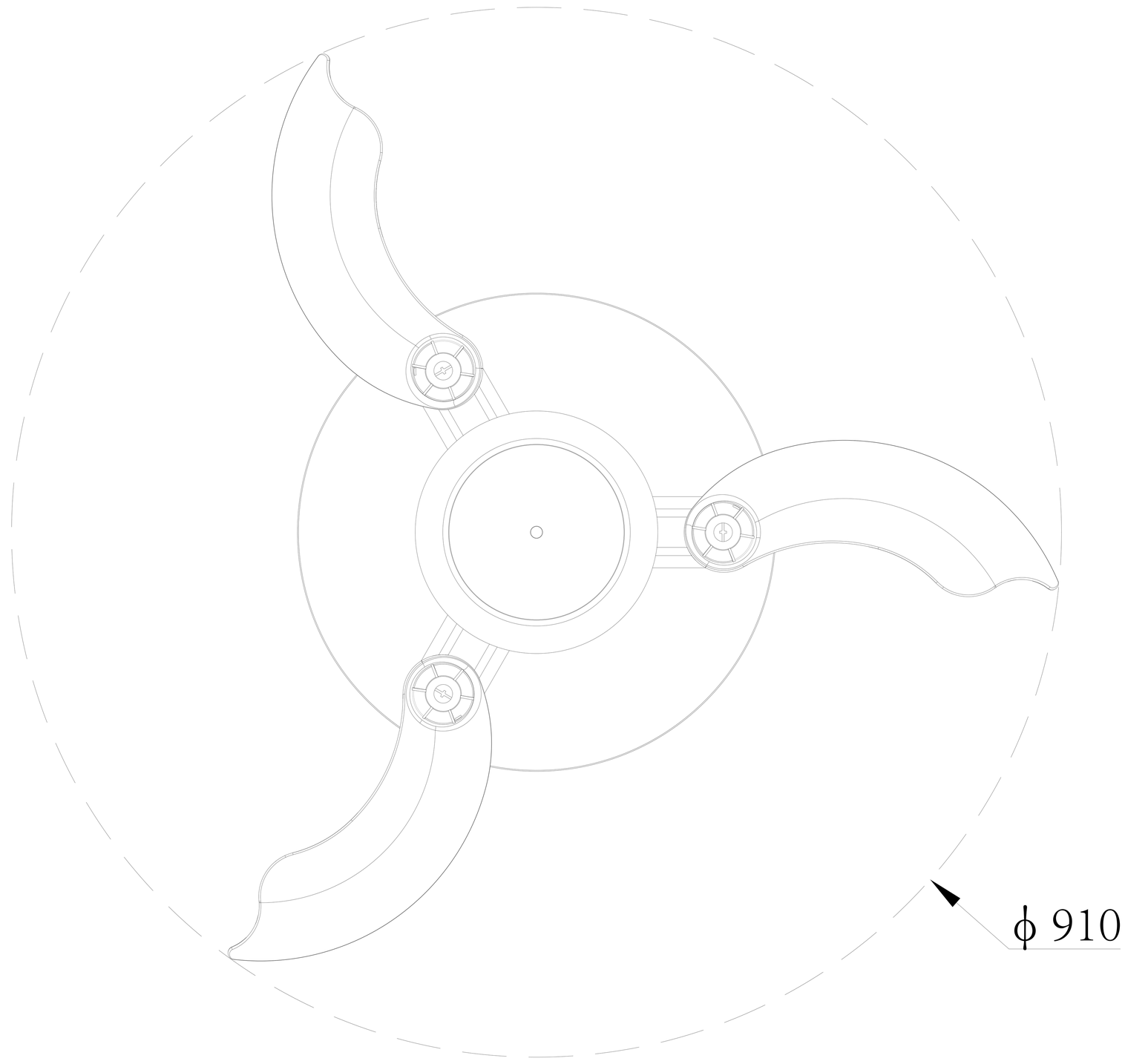
ϕ 910

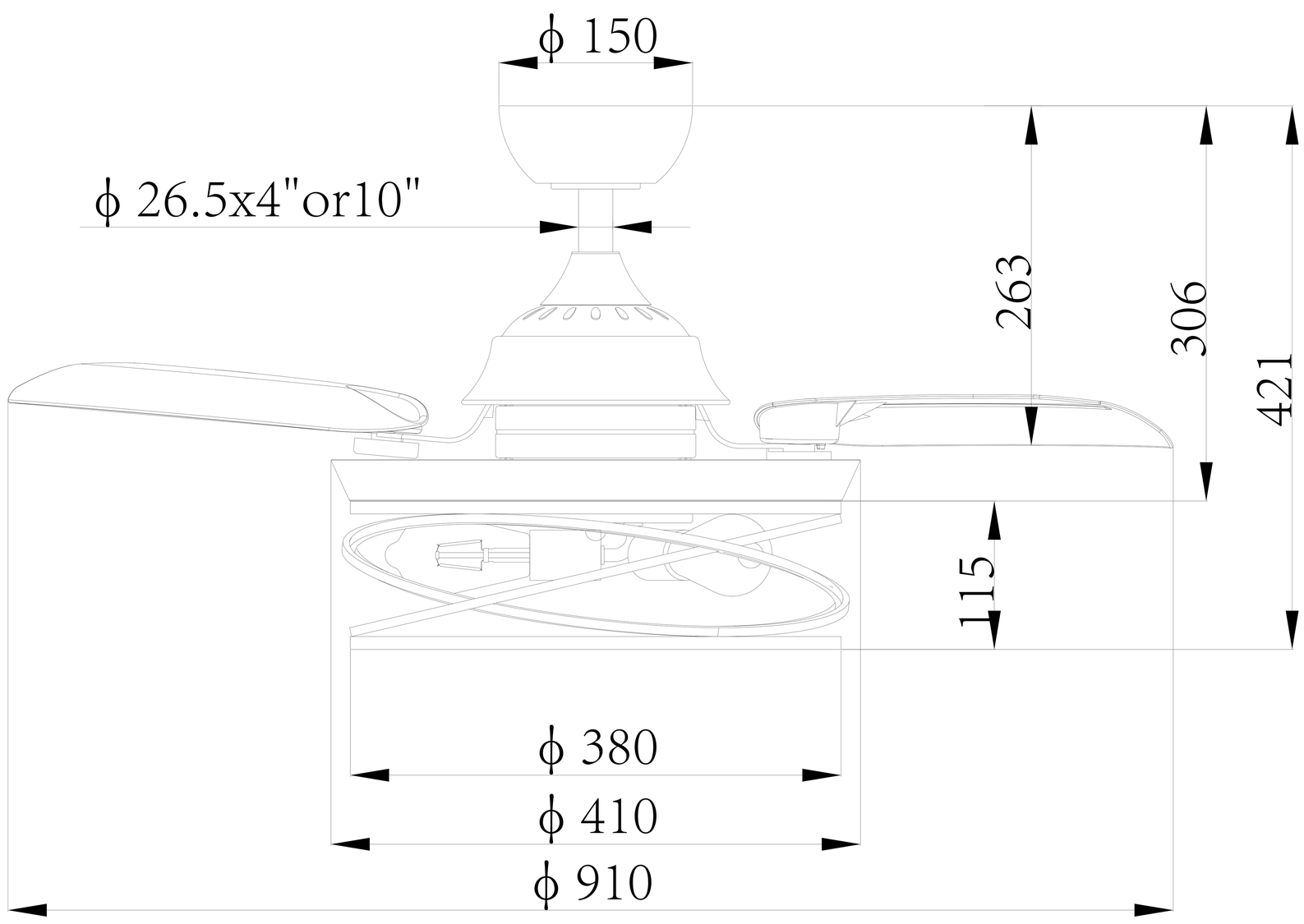
ϕ 150
ϕ 26.5x4"or10"
263
306
421
115
ϕ 380
ϕ 410
ϕ 910

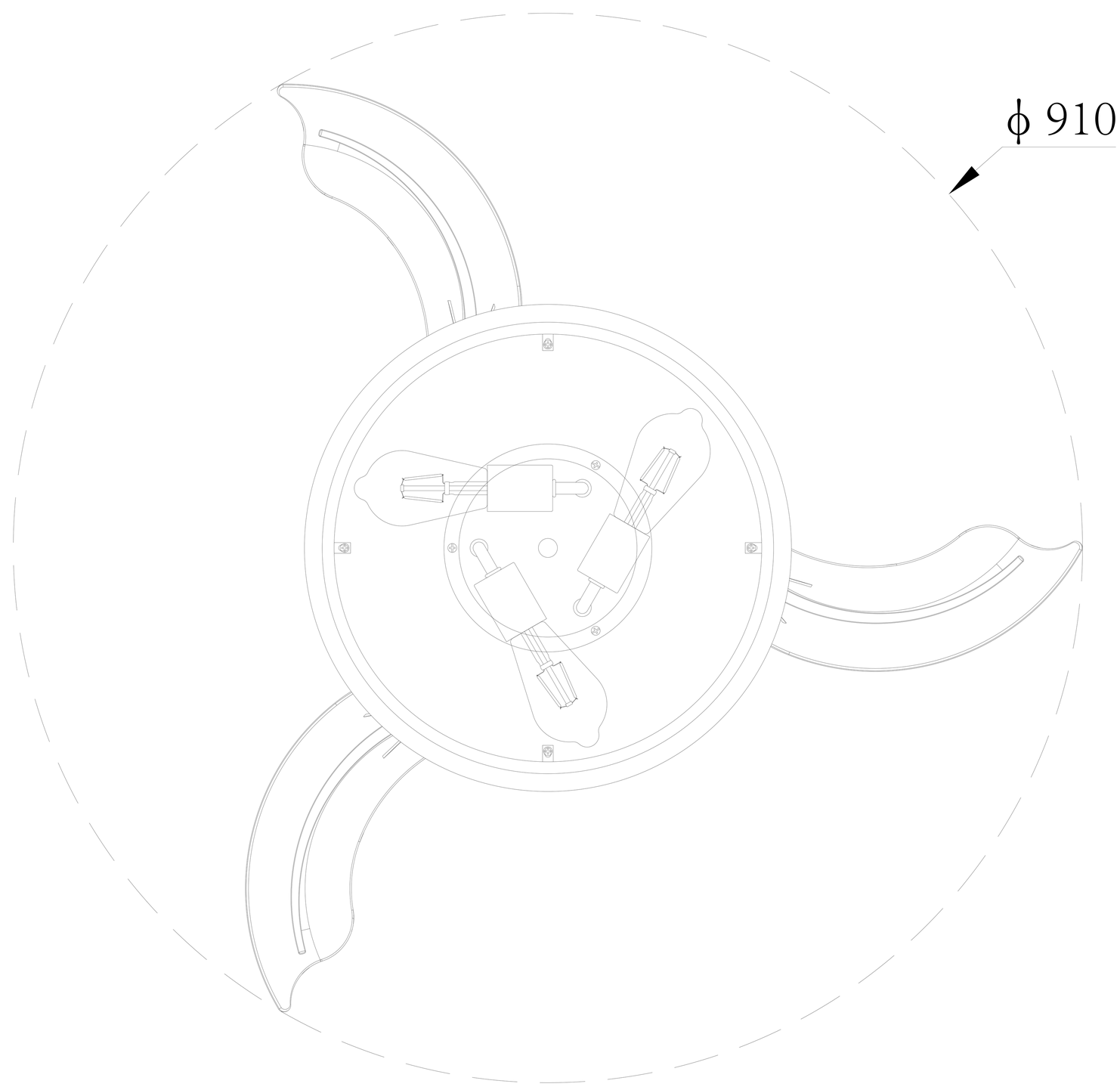
ϕ 910