Good Earth Lighting

Contractor LED Direct Wire Undercabinet Bar (Page 1)
Barre pour installation sous un meuble Contractor à DEL à câblage direct (Page)
Barra LED para debajo de gabinetes de cableado directo para contratista (Página)
Model / Model / Modelo #:
UC1209-WH1-12LF0-G, UC1209-WH1-18LF0-G, UC1209-WH1-24LF0-G, UC1209-WH1-30LF0-G

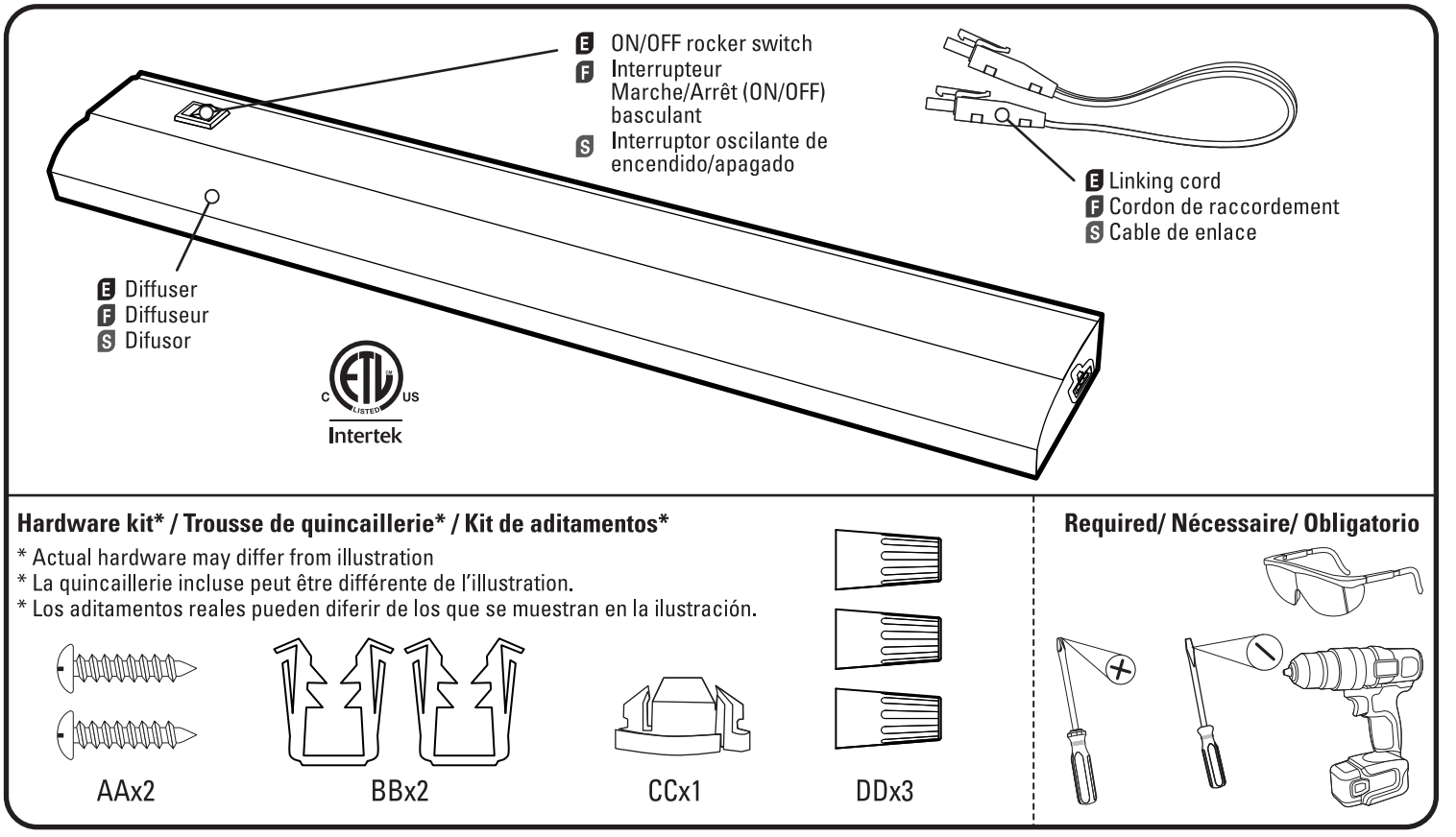

ENGLISH

⚠ WARNINGS AND CAUTIONS

DO NOT ATTEMPT TO INSTALL LED LIGHT BAR WHILE PLUGGED IN.

Read entire installation procedure before you begin and save instructions close to the fixture for future reference.

THIS FIXTURE IS DIMMABLE BY SPECIFIC FORWARD PHASE ELECTRONIC (TRAIC) DIMMERS: Dimmers tested to be compatible with this fixture are Lutron Skylark SCL-153P, Lutron Diva DVCL-153P, Lutron Maestro MACL-153M, Lutron Toggler TGCL-153P, Lutron Lumea LECL-153P, Lutron Caseta PD-6WCL, Eaton Halo SAL06P. Not recommended for use with motion or light sensors, timers, or any other external controls.

IMPORTANT SAFETY INFORMATION

1. Do not look directly at exposed LEDs for extended period of time.
2. Do not use in wet locations. For **INDOOR** Damp locations.
3. Do **NOT** mount to surfaces less than ¼ in.
4. Do **NOT** mount over sinks or stoves
5. Turn power off before servicing.
6. Do not leave bare wires exposed.
7. Not intended for recessed installation in ceiling or soffits
8. For electrical requirements, see fixture. Minimum 90 C supply conductors.
9. Maximum number of LED cabinet lighting fixtures per run should not exceed power supply wattage rating (Maximum 360 watts)

Care and Maintenance

Periodically clean the fixture and diffuser using a mild, non-abrasive cleaner and soft cloth. When cleaning the fixture, make sure the power is turned off. Do not spray cleaner directly onto any part of the fixture or LEDs.

⚠ TURN POWER OFF AT BREAKER BOX/FUSE BOX. TURN WALL SWITCH TO JUNCTION BOX OFF

ENGLISH

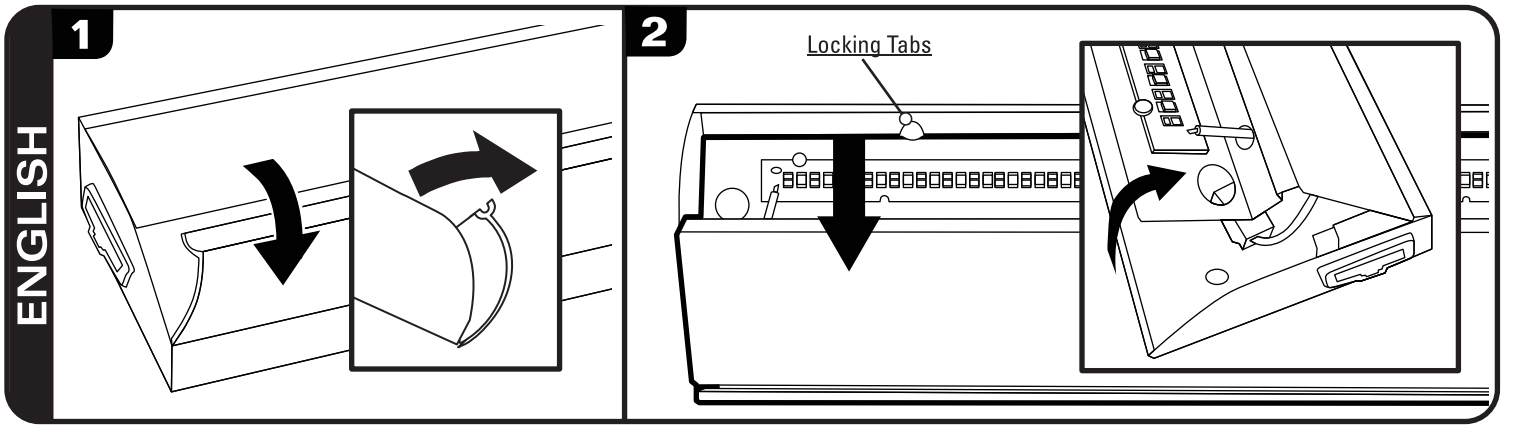

1. Remove diffuser by pulling back and up on the top edge corner of the diffuser. **NOTE:** Be careful not to damage the LEDs when disengaging the wire compartment cover.
2. Open the wire compartment cover by pushing in the side of wire compartment cover to disengage both chassis locking tabs. **NOTE:** Be careful not to damage the LEDs when disengaging the wire compartment cover.

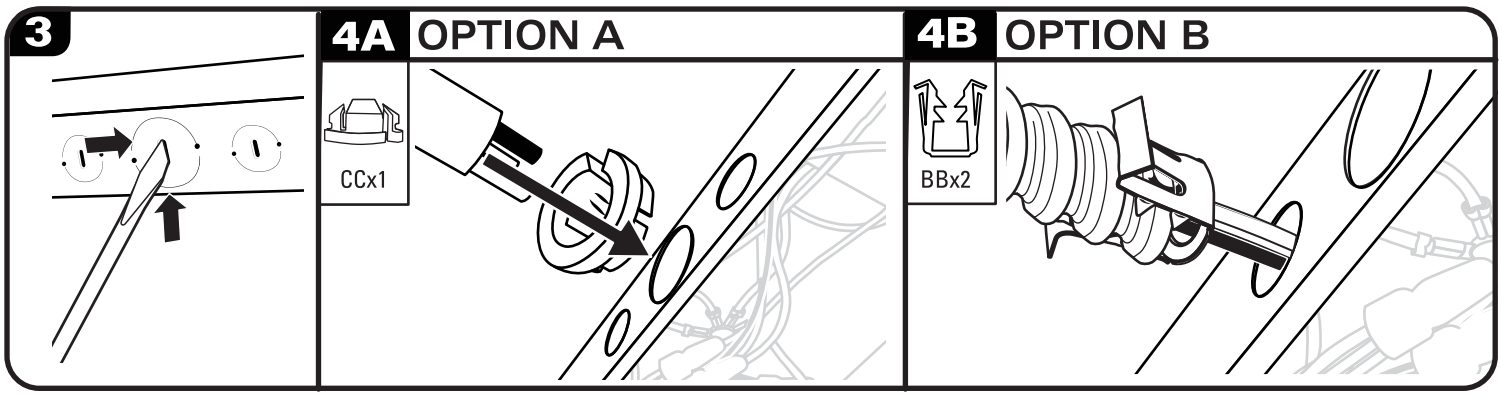

3 Determine the location where the fixture is to be mounted. Determine which corresponding knock-out is closest to the supply wire feed and remove it. **CAREFULLY REMOVE THE KNOCK-OUT BY HAMMERING A FLAT HEAD SCREWDRIVER OR PUNCH UNTIL THE SURFACE BREAKS.** If the knock-out did not break free, use pliers (not included) and bend it back and forth until it snaps off.

4A **Option A:** Attach the round plastic strain relief **(CC)** by inserting the threaded end through the knock-out and lock into position. Push the NM cable (not included) through the strain relief. Allow enough wire length to make the connection.

4B **Option B:** Insert flexible whip through the metal strain relief **(BB)** and turn until the strain relief **(BB)** is fully engaged with the end of the cable. Push the strain relief **(BB)** and cable into the knock out and lock into position. Allow enough wire length to make the connection.

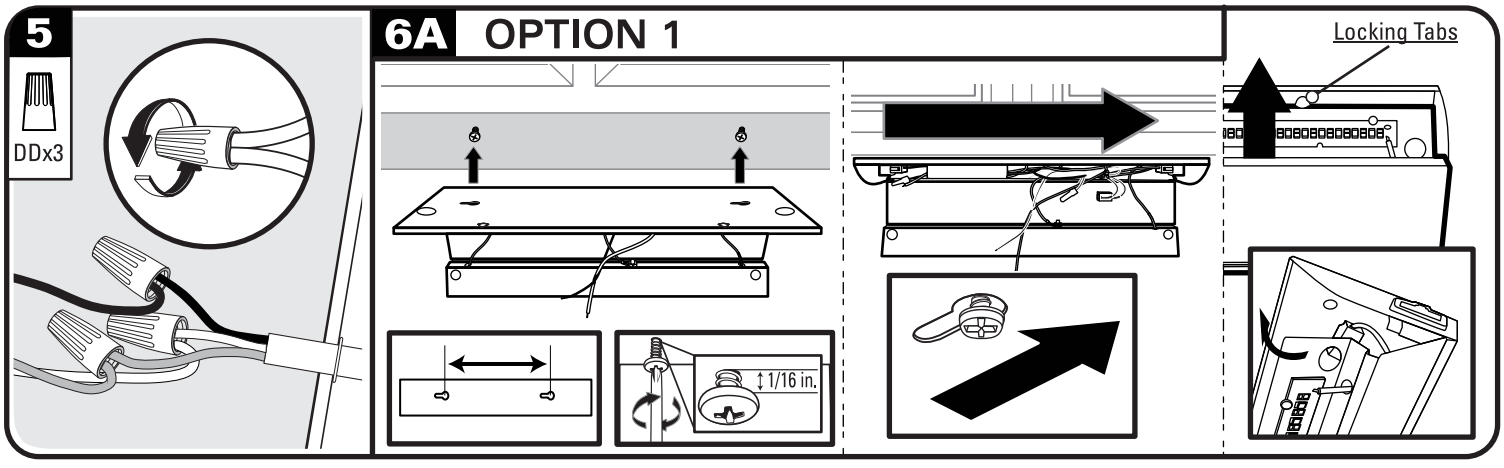

5 Fixture must be properly grounded. Using the provided wire nuts **(DD)**, connect fixture ground wire to ground wire. These wires can be either green or bare copper. Connect black supply lead with the black fixture wires and white supply lead with the white fixture wires using the wire nuts **(DD)**. Secure the wire nuts properly to prevent the wires from coming loose. Push connections and axcess wires back into the compartment.

6A **Option 1:** Locate the sites for the screws by measuring the distance from one keyhole slot to the other. Using the screws that are pre-attached **(AA)**, mark the locations to install the 2 screws **(AA)**. Carefully drive screws in, leaving a little over a 1/16 in. gap. Slide the fixture's 2 keyhole slots over the 2 screw heads until both sides are captured by the narrow ends the keyhole slots. Re-attach the wire compartment cover by hinging the cover with the fixture chassis and closing. Press on the cover and secure the front lip under the locking tab.

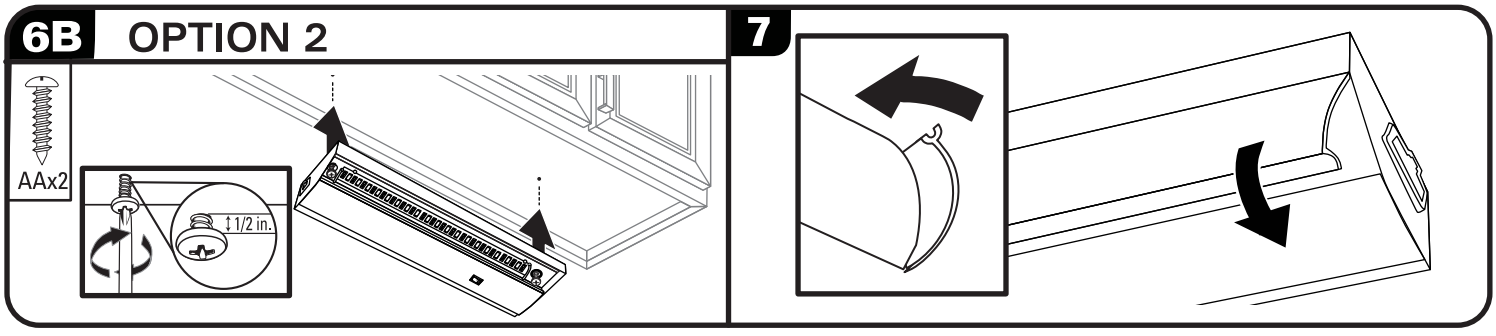

6B **Option 2:** The fixtures has a pre-attached screws **(AA)** at each end. Hold the fixture in place and turn both screws **(AA)** to either mark the surface for drilling pilot holes, or continue driving the screws **(AA)** directly into the mounting surface until securely attached. Ensure the screws **(AA)** are driven in straight and **DO NOT OVERTIGHTEN** the screws to prevent damaging the structural integrity of the surface material.

7 Re-install the diffuser.

OPTIONAL: INSTALLING ADDITIONAL LIGHTS

Once installation is complete, plug each additional fixture into the fixture ahead of it. A total of 360 W maximum.

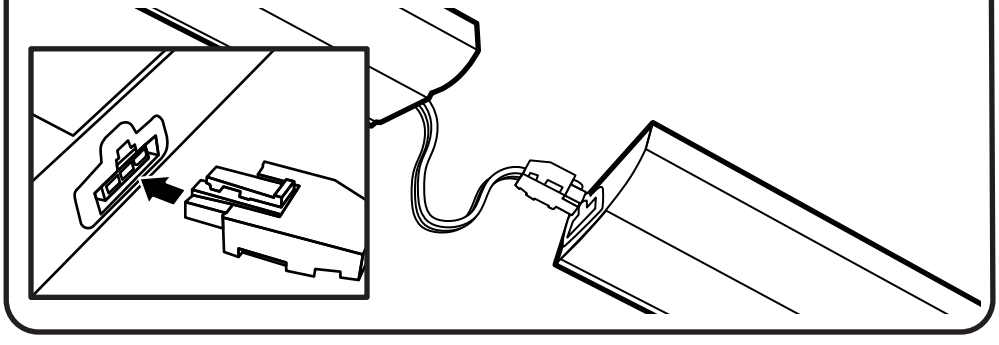

ON/OFF ROCKER SWITCH

Press the "•" to turn on.

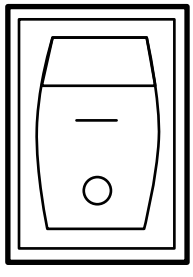

6 YEAR LIMITED WARRANTY: The manufacturer warrants this lighting fixture to be free from defects in materials and workmanship for a period of (6) years from the date of original purchase by the consumer. The fixture is not warrantied for use in a commercial or retail application. The warranty is limited to use in a residential environment. We will repair or replace (at our option) the unit in the original color and style if available, or in a similar color and style if the original item has been discontinued, without charge. Defective units must be properly packed and returned to the manufacturer with a letter of explanation and your original purchase receipt showing date of purchase. Call **1-800-291-8838** to obtain a return authorization number and an address where to ship your defective product. **Note:** C.O.D. shipments will **NOT** be accepted. The liability of the manufacturer is in any case limited to replacement of the defective light fixture product. The manufacturer will not be liable for any other loss, damage, labor costs or injury which is caused by the product. This limitation upon the liability of the manufacturer includes any loss, damage, labor costs or injury which is (**I**) to person or property or otherwise; (**II**) incidental or consequential in nature; (**III**) based upon theories of warranty, contract, negligence, strict liability, tort, or otherwise; or (**IV**) directly, or indirectly related to the sale, use, or repair of the product. This warranty gives you specific rights, and you may also have other rights which vary from state to state.

FCC STATEMENT: This device complies with Part 15 of the FCC rules. Operation is subject to the following two conditions: (1) This device may not cause harmful interference, and (2) this device must accept any interference received, including interference that may cause undesired operation. Warning: Changes or modifications to this unit not expressly approved by the party responsible for compliance could void the user's authority to operate the equipment. Note: This equipment has been tested and found to comply with the limits for a Class B digital device, pursuant to Part 15 of the FCC rules. These limits are designed to provide reasonable protection against harmful interference in a residential installation. This equipment generates, uses and can radiate radio frequency energy and, if not installed and used in accordance with the instructions, may cause harmful interference to radio communications. However, there is no guarantee that the interference will not occur in a particular installation. If this equipment does cause harmful interference to radio or television reception, which can be determined by turning the equipment off and on, the user is encouraged to try to correct the interference by one or more of the following measures: 1) Reorient or relocate the receiving antenna. 2) Increase the separation between the equipment and receiver. 3) Connect the equipment into an outlet on a circuit different from that of the receiver. 4) Consult the dealer or an experienced radio/TV technician for help.

Troubleshooting Guide

Before doing any work on the fixture, shut off power supply at the circuit breaker panel to avoid electrical shock.

PROBLEM	POSSIBLE CAUSE	CORRECTIVE ACTION
1. Light does not come on.	1. Power/ light switch is off. 2. Bad connection. 3. Bad switch.	1. Verify power supply and light switch are on. 2. Check cords and/or wiring. 3. Test or replace switch.
2. Fuse blows or circuit breaker trips when light is turned on.	1. Discontinue use.	1. Call customer service **(1-800-291-8838)**.

REPLACEMENT PARTS LIST Hardware Kit: ZH-UC1209F00-WH1

Need Help? Please visit our website at: **www.goodearthlighting.com/support** or call the Customer Care Center **1-800-291-8838,** 8:30 a.m.-5 p.m., CST, Monday-Friday.

Good Earth Lighting® 1400 East Business Center Drive, Ste. 108 Mount Prospect, IL 60056 **Printed in China**

Good Earth Lighting® is a registered trademark of Good Earth Lighting, Inc. © 2019 Good Earth Lighting, Inc.

FRANÇAIS

⚠ AVERTISSEMENTS ET MISES EN GARDE ⚠

NE PAS ESSAYER D'INSTALLER LA BARRE D'ÉCLAIRAGE À DEL PENDANT QU'ELLE EST BRANCHÉE.

Lisez toute la procédure d'installation avant de commencer, et conservez les instructions à proximité du luminaire en vue de référence future.

CE LUMINAIRE A UNE INTENSITÉ LUMINEUSE RÉGLABLE PAR GRADATEUR ÉLECTRONIQUE À PHASE DIRECTE (TRAIC) SPÉCIFIQUE : Les gradateurs suivants ont été testés et sont compatibles avec ce luminaire : Lutron Skylark SCL-153P, Lutron Diva DVCL-153P, Lutron Maestro MACL-153M, Lutron Toggler TGCL-153P, Lutron Lumea LECL-153P, Lutron Caseta PD-6WCL, Eaton Halo SAL06P. N'est pas recommandé pour utilisation avec des détecteurs de mouvement ou de lumière, une minuterie ou toutes autres commandes externes.

INFORMATIONS IMPORTANTES RELATIVES À LA SÉCURITÉ

1. Ne regardez PAS directement les ampoules à DEL allumées pendant une durée prolongée.
2. N'utilisez pas l'article dans des conditions humides. Approprié pour des endroits humides **À L'INTÉRIEUR.**
3. Ne montez **PAS** sur des surfaces de moins de 6,4 cm.
4. Ne montez **PAS** au-dessus d'éviers ou de poêles.
5. Mettez hors tension avant de commencer toute opération de maintenance.
6. Ne laissez pas de fils dénudés exposés.
7. Ce luminaire n'est pas conçu pour une installation encastrée dans un faux-plafond ou un soffite.
8. Pour connaître les exigences électriques, consultez l'étiquette sur le luminaire. Conducteurs d'alimentation d'au moins 90 °C.
9. Le nombre maximum de lampes par trame ne doit pas dépasser la puissance nominale de la source d'alimentation, soit 360 W.

Entretien et maintenance

Nettoyez périodiquement le luminaire et le diffuseur en utilisant un détergent doux non abrasif et un tissu doux. Vérifiez que le luminaire est hors tension avant de commencer à le nettoyer. Ne pulvérisez pas de produit de nettoyage directement sur une partie quelconque du luminaire ou des DEL.

⚠ METTEZ HORS TENSION AU NIVEAU DU DISJONCTEUR/COFFRET DE FUSIBLES. DÉSACTIVEZ LA BOÎTE DE JONCTION AU NIVEAU DE L'INTERRUPTEUR MURAL.

FRANÇAIS

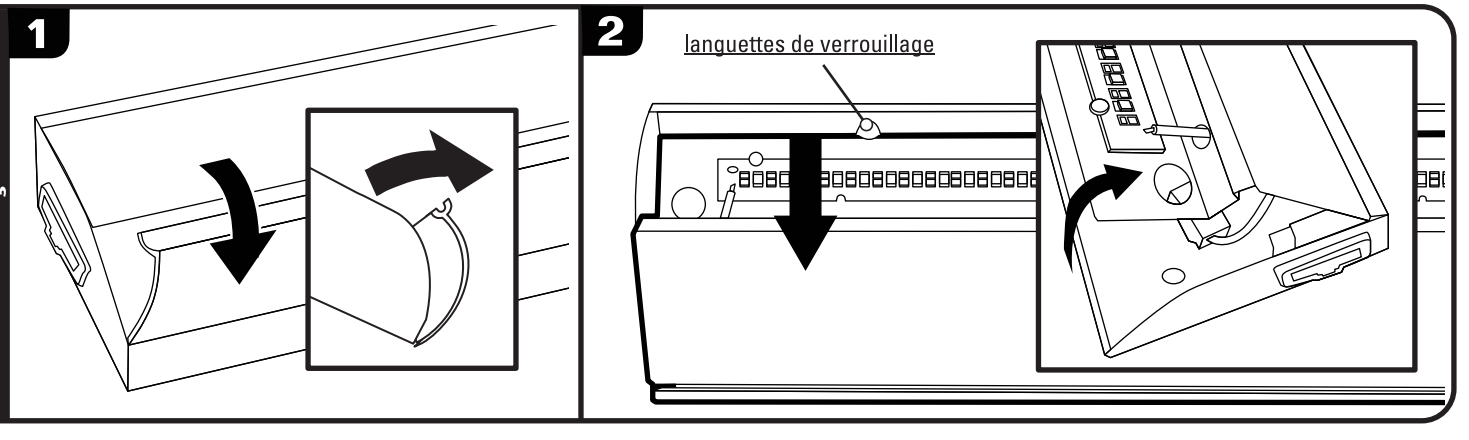

1 Retirez le diffuseur en tirant dessus et en l'élevant jusqu'au niveau du bord supérieur du coin du diffuseur. **REMARQUE :** Faites attention de ne pas endommager les DEL lorsque vous détachez le cache du compartiment des fils.

2 Ouvrez le couvercle du compartiment des fils en poussant sur le côté du couvercle du compartiment des fils afin de dégager les deux languettes de verrouillage du châssis. REMARQUE : Faites attention de ne pas endommager les DEL lorsque vous détachez le cache du compartiment des fils.

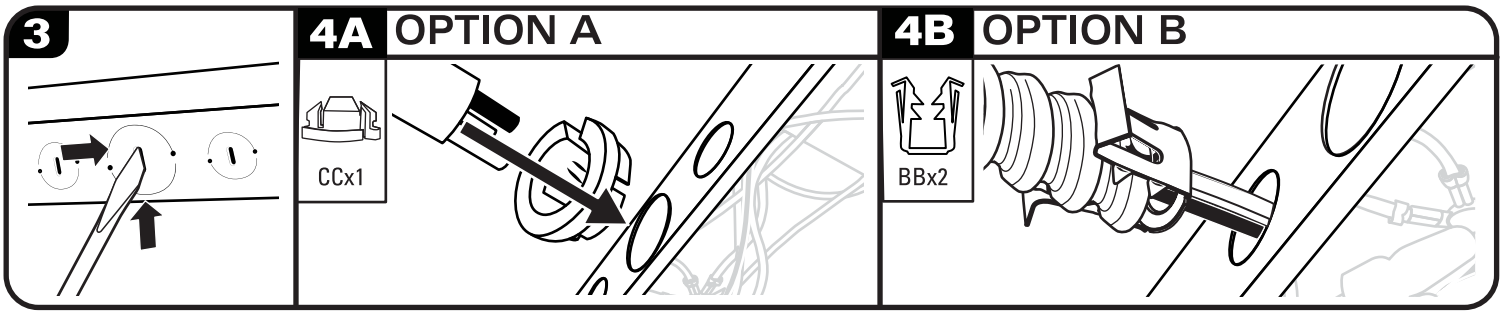

4 Déterminez l'emplacement où le luminaire doit être monté. Déterminez quelle section à éjecter correspondante est la plus proche de l'arrivée du fil d'alimentation et retirez-la. **RETIREZ AVEC PRÉCAUTION CHAQUE SECTION À ÉJECTER EN MARTELANT SUR UN POINÇON OU SUR UN TOURNEVIS À TÊTE PLATE JUSQU'À CE QUE LA SURFACE SE FENDE.** Si la section à éjecter ne s'est pas fendue suffisamment, utilisez une pince (non incluse) et tordez-la dans les deux sens en alternance jusqu'à ce qu'elle se casse.

4A **Option A :** Attachez la décharge de tension ronde en plastique **(CC)** en insérant l'extrémité filetée à travers la section éjectable, et verrouillez en position. Enfilez le câble NM (non inclus) à travers la décharge de tension. Laissez une longueur de fil suffisante pour réaliser le raccordement.

4B **Option B :** Insérez le fil flexible à travers la décharge de tension métallique **(BB)** et tournez jusqu'à ce que la décharge de tension **(BB)** soit complètement engagée avec l'extrémité du câble. Enfoncez la décharge de tension **(BB)** et le câble dans la section à éjecter, et verrouillez en position. Laissez une longueur de fil suffisante pour réaliser le raccordement.

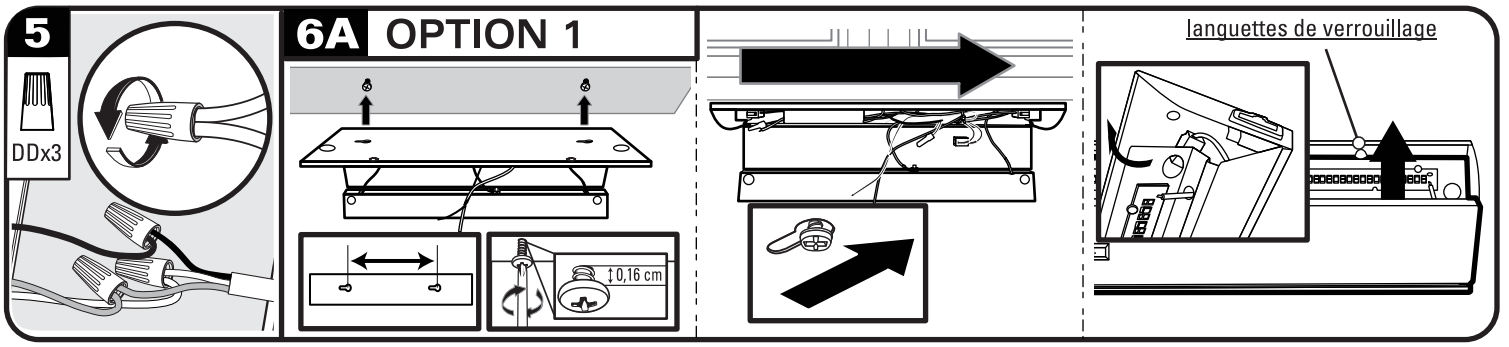

5 Le luminaire doit être mis correctement à la terre. Connectez le fil de mise à la terre du luminaire à l'autre fil de mise à la terre en utilisant le serre-fils **(DD)** fourni. Ces fils peuvent être soit verts, soit en cuivre nu. Connectez le fil d'alimentation noir au fil noir du luminaire et le fil d'alimentation blanc au fil blanc du luminaire en utilisant des serre-fils **(DD)**. Serrez correctement les capuchons de connexion pour ne pas risquer que les fils se desserrent. Enfoncez à nouveau les connexions et les longueurs excédentaires de fils dans le compartiment.

6A **Option 1 :** Localisez les sites pour les vis en mesurant la distance depuis le centre d'une fente en forme de trou de serrure à l'autre. Utilisez les vis qui sont pré-attachées **(AA)** pour marquer les endroits où installer les deux vis **(AA)**. Enfoncez délicatement les vis en laissant un interstice d'un peu plus de 0,16 cm. Faites glisser les deux fentes en forme de trou de serrure du luminaire au-dessus des deux têtes de vis jusqu'à ce que les deux côtés soient capturés par les extrémités étroites des fentes en forme de trou de serrure. Rattachez le couvercle du compartiment des fils en montant en charnière le couvercle avec le châssis du luminaire et fermez-le. Appuyez sur le couvercle et sécurisez la lèvre avant en dessous de la languette de verrouillage.

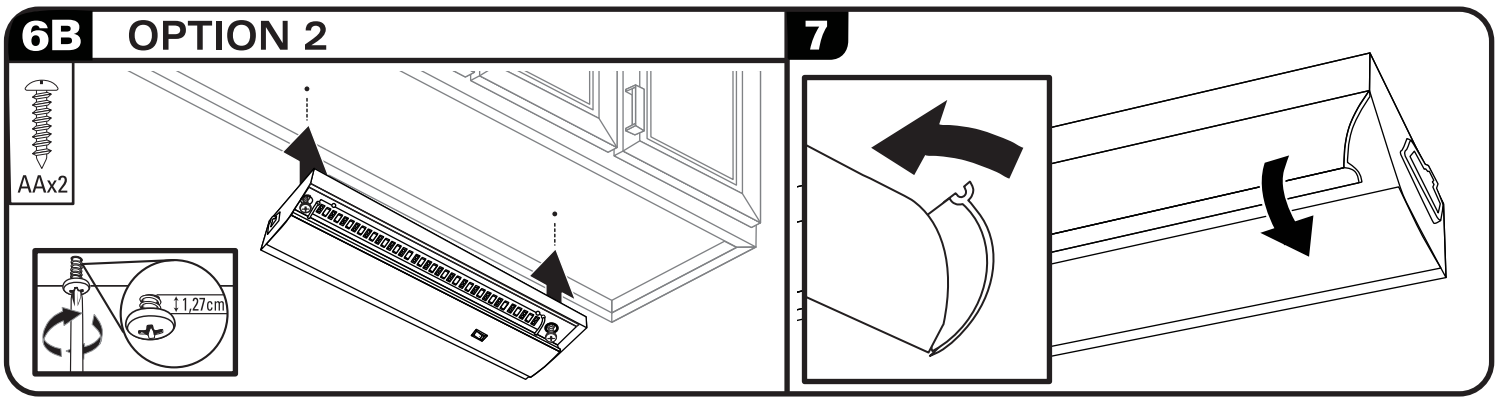

6B **Option 2 :** Le luminaire a des vis pré-attachées **(AA)** à chaque extrémité. Maintenez le luminaire en place et tournez les deux vis **(AA)** pour marquer la surface de perçage des trous pilotes, ou continuez à enfoncer les vis **(AA)** directement dans la surface de montage jusqu'à ce qu'elles soient bien fixées. Assurez-vous que les vis **(AA)** sont enfoncées droites et **NE serrez PAS excessivement** les vis pour ne pas endommager l'intégrité structurelle du matériau de la surface.

7 Remettez le diffuseur en place.

EN OPTION : INSTALLATION DE LAMPES SUPPLÉMENTAIRES

À l'issue de l'installation, branchez chaque lampe supplémentaire dans la lampe devant elle. Un total de 360 w au maximum.

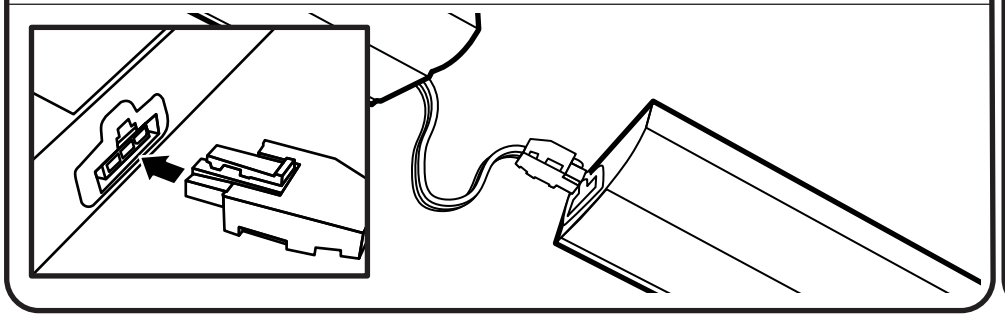

INTERRUPTEUR MARCHE/ARRÊT (ON/OFF) BASCULANT

Appuyez sur le « o » pour allumer.

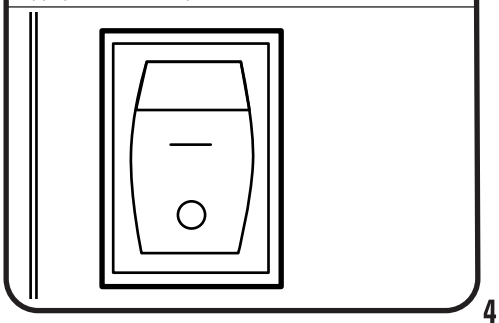

Good Earth Lighting® - GARANTIE LIMITÉE DE 6 ANS : Le fabricant garantit que ce luminaire ne comporte pas de défaut de matériau ou de vice de fabrication pendant une période de (6) ans après la date de l'achat original par le consommateur. Le luminaire n'est pas garanti en cas d'emploi dans un magasin de vente au détail ou autre environnement commercial. La garantie est limitée à une utilisation dans un environnement résidentiel. Nous réparerons ou remplacerons sans frais (à notre choix) le luminaire dans la couleur et le style d'origine dans la mesure des disponibilités, ou dans une couleur et un style similaires si l'article original n'est plus fabriqué. Les luminaires défectueux doivent être conditionnés de façon appropriée et renvoyés au fabricant avec une lettre d'explication et l'original de votre reçu indiquant la date de l'achat. Téléphonez au **1-800-291-8838** pour obtenir un numéro d'autorisation de renvoi et une adresse pour y envoyer votre produit défectueux. **Remarque : AUCUN** envoi en port dû ne sera accepté. La responsabilité du fabricant est limitée dans tous les cas au remplacement du luminaire défectueux. Le fabricant n'assumera aucune responsabilité pour de quelconques autres pertes, dommages, frais de remise en état ou blessures pouvant avoir été causés par le produit. Cette limitation de la responsabilité du fabricant couvre tous les dommages, pertes, frais de remise en état ou blessures (i) aux personnes, aux biens, ou autres, (ii) de nature indirecte ou accessoire, (iii) fondés sur les théories juridiques des garanties, des contrats, de la négligence, de la responsabilité sans faute, des actes délictuels ou quasi-délictuels, ou autres, ou (iv) directement ou indirectement en rapport avec la vente, l'emploi ou la réparation du produit. Cette garantie vous confère des droits particuliers, et vous pouvez aussi avoir d'autres droits, qui varient d'une province à l'autre.

DÉCLARATION DE LA FCC: Cet appareil est conforme à l'alinéa 15 du règlement de la FCC. Son fonctionnement est soumis aux deux conditions suivantes : (1) Cet appareil ne doit pas causer d'interférences nuisibles et (2) cet appareil doit accepter toutes les interférences reçues, y compris les interférences pouvant causer un fonctionnement non souhaité. Avertissement : Les modifications non autorisées expressément par la partie responsable de la conformité peuvent annuler le droit de l'utilisateur de se servir de cet appareil. L'utilisateur est avisé que les modifications non autorisées expressément par la partie responsable de la conformité peuvent annuler le droit de l'utilisateur de se servir de cet appareil. Remarque : Cet appareil a été testé et déclaré conforme aux limites imposées aux appareils numériques de classe B, conformément à l'alinéa 15 du règlement de la FCC. Ces limites sont destinées à assurer une protection raisonnable contre les interférences nuisibles dans un environnement résidentiel. Cet appareil génère, utilise et peut émettre de l'énergie radiofréquence et, s'il n'est pas installé et utilisé conformément aux instructions, risque de provoquer des interférences nuisibles aux communications radio. Cependant, tout risque d'interférence ne peut être totalement exclu. S'il constate des interférences nuisibles à la réception des signaux de radio ou de télévision (il suffit, pour le vérifier, d'allumer et d'éteindre successivement l'appareil), l'utilisateur devra prendre les mesures nécessaires pour les éliminer. À cette fin, il devra : 1) réorienter ou déplacer l'antenne de réception; 2) augmenter la distance entre l'équipement et le récepteur; 3) brancher l'appareil sur une prise de courant appartenant à un circuit différent de celui du récepteur; 4) consultez le détaillant ou un technicien en radio ou en télévision expérimenté afin d'obtenir de l'aide.

Guide de recherche de la cause des problèmes

Avant de manipuler le luminaire, coupez l'alimentation électrique sur le panneau central de disjoncteurs pour éliminer les risques de choc électrique.

PROBLÈME	CAUSE POSSIBLE	ACTION CORRECTIVE
1. La lumière ne s'allume pas.	1. L'interrupteur du luminaire est en position hors tension. 2. Le luminaire n'est pas raccordé correctement à la boîte de jonction. 3. L'interrupteur est défectueux.	1. Vérifiez que le luminaire est sous tension et que son bouton d'éclairage est allumé. 2. Inspectez les connexions de câblage. 3. Testez l'interrupteur ou remplacez-le.
2. Un fusible saute ou un disjoncteur se déclenche lorsque le luminaire est mis sous tension.	1. Cessez de l'utiliser.	1. Appelez notre Centre de service à la clientèle au **(1-800-291-8838)**.

LISTE DES PIÈCES DE RECHANGE — Kit de petit matériel de fixation : ZH-UC1209F00-WH1

Avez-vous besoin d'assistance? Veuillez vous rendre sur notre site Web à l'adresse **www.goodearthlighting.com/support** ; ou téléphonez au Centre de service à la clientèle au **1-800-291-8838** de 8h30 à 17h00, HNC, du lundi au vendredi.

Good Earth Lighting® 1400 East Business Center Drive, Ste. 108 Mount Prospect, IL 60056
Good Earth Lighting® est une marque déposée de Good Earth Lighting, Inc. © 2019 Good Earth Lighting, Inc.

Imprimé en Chine

ESPAÑOL

⚠ ADVERTENCIAS Y PRECAUCIONES

⚠ NO INTENTE INSTALAR LA BARRA DE LUCES LED MIENTRAS ESTÁ ENCHUFADA.

Lea todo el procedimiento de instalación antes de comenzar y guarde las instrucciones cerca del accesorio para iluminación para referencia futura.

ESTE ACCESORIO PARA ILUMINACIÓN ES REGULABLE CON REGULADORES ELECTRÓNICOS DE LA INTENSIDAD DE LA LUZ DE FASE DE AVANCE (TRAIC) ESPECIFICOS. Los reguladores de la intensidad de la luz que se ha comprobado que son compatibles con este accesorio para iluminación son el Lutron Skylark SCL-153P, Lutron Diva DVCL-153P, Lutron Maestro MACL-153M, Lutron Toggler TGCL-153P, Lutron Lumea LECL-153P, Lutron Caseta PD-6WCL y Eaton Halo SAL06P. No se recomienda para utilizarse con sensores de movimiento o de luz, temporizadores o cualquier otro control externo.

INFORMACIÓN DE SEGURIDAD IMPORTANTE

1. No mire directamente las luces LED durante un período largo.
2. No utilice el producto en lugares húmedos. Accesorio para iluminación adecuado para lugares húmedos **INTERIORES.**
3. **NO** monte la unidad en superficies de menos de 0,64 cm
4. **NO** monte la unidad sobre lavabos, fregaderos o estufas de cocinar.
5. Desconecte la alimentación eléctrica antes de hacer servicio de ajustes y reparaciones.
6. No deje conductores desnudos expuestos.
7. La unidad no está diseñada para instalación embutida en techos ni sofitos.
8. Para conocer los requisitos eléctricos, fíjese en la lámpara. Conductores de electricidad para 90 °C como mínimo.
9. El número máximo de accesorios para iluminación por tramo no debe exceder el vatiaje nominal máximo de 360 W de la fuente de alimentación.

Cuidado y mantenimiento

Limpie periódicamente el accesorio para iluminación y el difusor utilizando un limpiador suave que no sea abrasivo y un paño suave. Cuando limpie el accesorio para iluminación, asegúrese de que la alimentación eléctrica esté desconectada. No rocíe el limpiador directamente sobre ninguna parte del accesorio para iluminación o las luces LED.

⚠ DESCONECTE LA ALIMENTACIÓN ELÉCTRICA EN LA CAJA DE CORTACIRCUITOS/CAJA DE FUSIBLES. PONGA EN LA POSICIÓN DE APAGADO EL INTERRUPTOR DE PARED CORRESPONDIENTE A LA CAJA DE CONEXIONES

ESPAÑOL

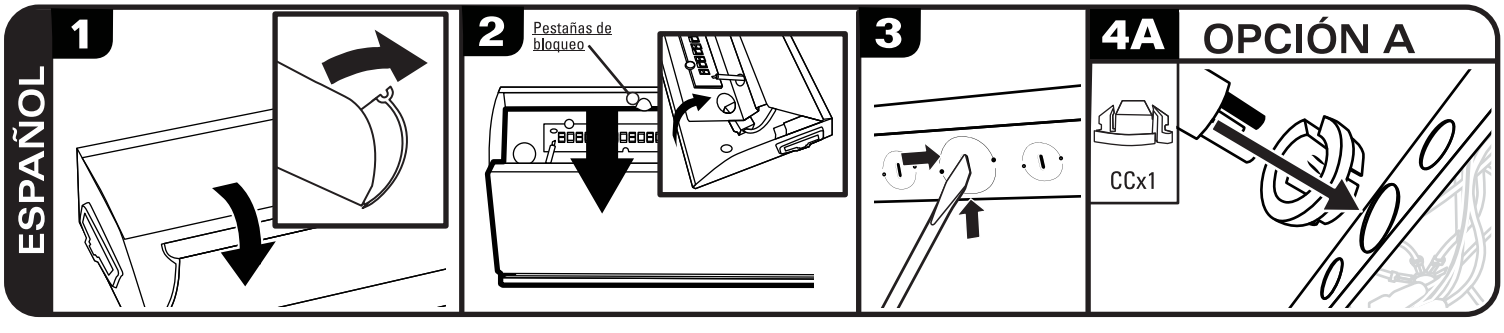

1 Retire el difusor jalando hacia atrás y hacia arriba la esquina del borde superior del difusor. **NOTA:** Tenga cuidado de no dañar las luces LED cuando desacople la cubierta del compartimiento de los cables.

2 Abra la cubierta del compartimiento de los cables empujando hacia dentro el lado de dicha cubierta del compartimiento de los cables para desacoplar las dos lengüetas de fijación del chasis. **NOTA:** Tenga cuidado de no dañar las luces LED cuando desacople la cubierta del compartimiento de los cables.

3 Localice las ubicaciones para los tornillos midiendo la distancia desde una ranura de bocallave hasta la otra. Determine qué destapadero correspondiente está más cerca de la alimentación del cable de suministro y retírelo. **RETIRE CUIDADOSAMENTE EL DESTAPADERO DANDO GOLPES DE MARTILLO CON UN DESTORNILLADOR DE CABEZA PLANA O UN PUNZÓN HASTA QUE LA SUPERFICIE SE ROMPA.** Si el destapadero no se suelta, utilice unos alicates (no incluidos) y cúrvelo hacia detrás y hacia delante hasta que se desprenda.

4A **Opción A:** Instale el protector antijalones de plástico redondo (CC) insertando el extremo roscado a través del destapadero y fíjelo en la posición correcta. Empuje el cable NM (no incluido) a través del protector antijalones. Deje suficiente longitud de cable para hacer la conexión.

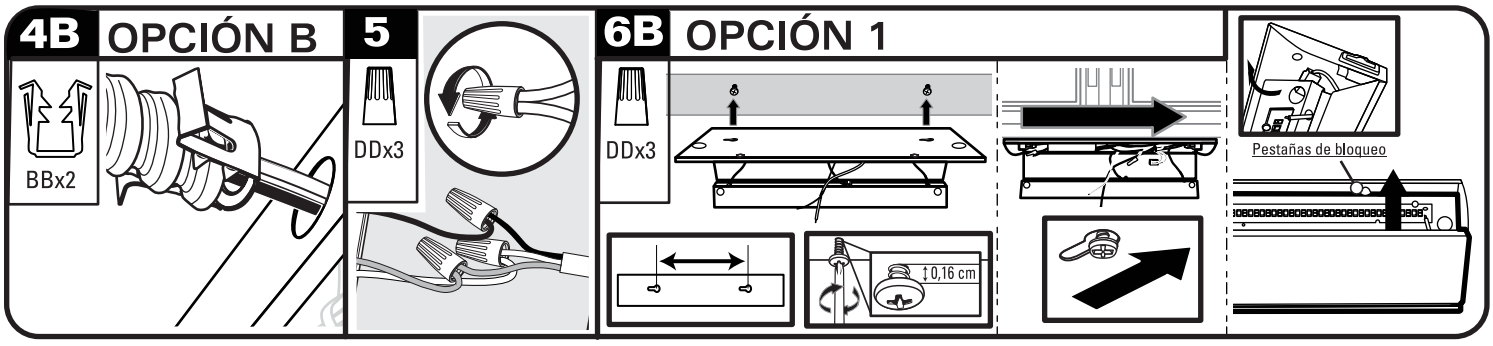

4B **Opción B:** Inserte la conexión flexible a través del protector antijalones metálico **(BB)** y gírela hasta que dicho protector antijalones **(BB)** esté completamente acoplado con el extremo del cable. Empuje el protector antijalones **(BB)** y el cable hacia el interior del destapadero y fíjelo en la posición correcta. Deje suficiente longitud de cable para hacer la conexión.

5 El accesorio para iluminación se debe conectar a tierra adecuadamente. Utilizando las tuercas para cables **(DD)** suministradas, conecte el cable de conexión a tierra del accesorio para iluminación al cable de conexión a tierra. Estos cables pueden ser verdes o de cobre pelado. Conecte el hilo de suministro negro con los cables negros del accesorio para iluminación y el hilo de suministro blanco con los cables blancos del accesorio para iluminación utilizando las tuercas para cables **(DD)**. Fije adecuadamente las tuercas para cables con el fin de impedir que los cables se aflojen. Empuje las conexiones y el exceso de cables de vuelta al interior del compartimiento.

6A **Opción 1:** Utilizando los tornillos que están preinstalados **(AA)**, marque las ubicaciones para instalar los 2 tornillos **(AA)**. Apriete cuidadosamente los tornillos, dejando un poco más de 0,16 cm de holgura. Deslice las 2 ranuras de bocallave del accesorio para iluminación sobre las 2 cabezas de tornillo hasta que ambos lados sean capturados por los extremos estrechos de las ranuras de bocallave. Reinstale la cubierta del compartimiento de los cables embisagrando la cubierta con el chasis del accesorio para iluminación y cerrándola. Presione sobre la cubierta y fije el reborde delantero debajo de la lengüeta de fijación.

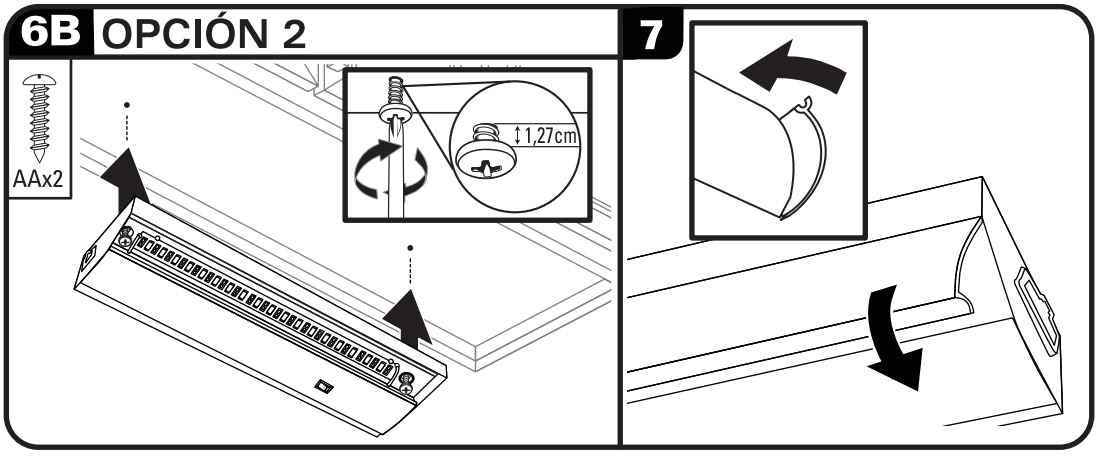

6B **Opción 2:** Determine la ubicación en la que se va a montar el accesorio para iluminación. El accesorio para iluminación tiene tornillos preinstalados **(AA)** en cada extremo. Sostenga el accesorio para iluminación en la posición deseada y gire ambos tornillos **(AA)** para marcar la superficie para taladrar agujeros piloto, o continúe apretando los tornillos (AA) directamente en la superficie de montaje hasta que estén firmemente sujetos. Asegúrese de que los tornillos **(AA)** se aprieten en línea recta y **NO** apriete excesivamente los tornillos para evitar dañar la integridad estructural del material de la superficie.

7 Vuelva a instalar el difusor

OPCIONAL: INSTALACIÓN DE LUCES ADICIONALES

Una vez que se haya completado la instalación, enchufe cada accesorio para iluminación adicional en el accesorio para iluminación que está antes que él. Un total de 360 W máximo.

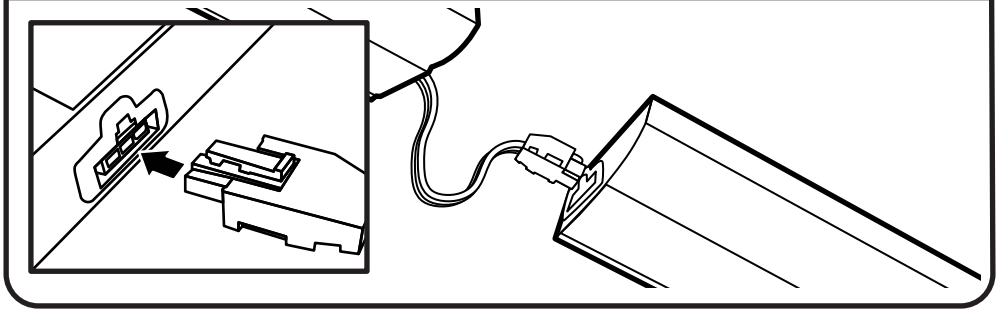

INTERRUPTOR OSCILANTE DE ENCENDIDO/APAGADO

Presione el símbolo " o " para encender la luz.

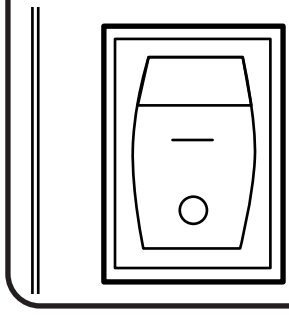

Good Earth Lighting® · GARANTÍA LIMITADA DE 6 AÑOS: El fabricante garantiza que este accesorio para iluminación estará libre de defectos de materiales y de fabricación por un período de (6) años a partir de la fecha de compra original por el consumidor. El accesorio para iluminación no está garantizado para utilizarse en una aplicación comercial o minorista. La garantía está limitada al uso en un entorno residencial. Repararemos o reemplazaremos (a nuestra opción) la unidad en el color y estilo originales, si se encuentran disponibles, o en un color y estilo similares si el artículo original ha sido descontinuado, sin cargo alguno. Las unidades defectuosas deben ser empaquetadas apropiadamente y enviadas al fabricante con una carta de explicación y su recibo de compra original que muestre la fecha de compra. Llame al 1-800-291-8838 para obtener un número de autorización de devolución y una dirección a la que enviar su producto defectuoso. Nota: NO se aceptarán envíos contra reembolso (C.O.D.). La responsabilidad del fabricante está en cualquier caso limitada al reemplazo del producto que consiste en el accesorio para iluminación defectuoso. El fabricante no será responsable de ninguna otra pérdida, daño, costo de mano de obra o lesión que el producto cause. Esta limitación de la responsabilidad del fabricante incluye toda pérdida, daño, costo de mano de obra o lesión que sea (I) a una persona o a bienes materiales u otra cosa; (II) sea de carácter incidental o emergente; (III) se base en teorías de garantía, contrato, negligencia, responsabilidad estricta, agravio o de otro tipo; o (IV) se relacione directa o indirectamente con la venta, el uso o la reparación del producto. Esta garantía le confiere a usted derechos específicos y es probable que usted tenga también otros derechos, que varían de un estado a otro.

DECLARACIÓN DE LA FCC: Este dispositivo cumple con la Parte 15 de las reglas FCC. El funcionamiento está sujeto a las siguientes dos condiciones: (1) Este dispositivo no debe causar interferencia perjudicial y (2) debe aceptar cualquier interferencia recibida, incluida la interferencia que pudiese causar un funcionamiento no deseado. Advertencia: Los cambios o las modificaciones a esta unidad que no estén expresamente aprobados por la parte responsable del cumplimiento podrían anular la autorización del usuario para utilizar el equipo. Se le advierte al usuario que todo cambio o modificación a esta unidad que no esté expresamente aprobada por la parte responsable del cumplimiento podría anular la autorización del usuario para utilizar el equipo. Nota: Este equipo ha sido probado, y se ha verificado que cumple los límites para un dispositivo digital clase B, conforme a la sección 15 de las reglas de la FCC. Estos límites están diseñados para proporcionar protección razonable contra interferencias perjudiciales en una instalación residencial. Este equipo genera, utiliza y puede irradiar energía de radiofrecuencia y, si no se instala y se usa de acuerdo con las instrucciones, puede causar interferencia perjudicial para las comunicaciones de radio. Sin embargo, no se garantiza que no se producirán interferencias en una instalación en especial. Si este equipo causa interferencia perjudicial a la recepción de radio o televisión, lo que se puede determinar al encender y apagar el equipo, se recomienda al usuario que intente corregir la interferencia con una o más de las siguientes medidas: 1) Reoriente o reubique la antena de recepción. 2) Aumente la separación entre el equipo y el receptor. 3) Conecte el equipo en un tomacorriente de un circuito distinto del que está usando el receptor. 4) Solicite ayuda al distribuidor o a un técnico con experiencia en radio/TV.

Guía de resolución de problemas

Antes de realizar cualquier trabajo en la lámpara, corte el suministro de electricidad en el panel del interruptor de circuito para evitar descargas eléctricas.

PROBLEMA	CAUSA POSIBLE	MEDIDA CORRECTIVA
1. La luz no se enciende.	1. El interruptor de alimentación/luz está en la posición de apagado. 2. El accesorio para iluminación no está cableado adecuadamente a la caja de conexiones. 3. Interruptor defectuoso.	1.Verifique que el interruptor de la fuente de alimentación y de la luz están en la posición de encendido. 2. Compruebe las conexiones de cableado. 3. Pruebe o reemplace el interruptor.
2. Cuando se enciende la luz, el fusible se quema o el interruptor de circuito se dispara.	1. Descontinúe el uso.	1. Llame a servicio al cliente **(1-800-291-8838)**.

LISTA DE PIEZAS DE REPUESTO

Kit de herrajes: ZH-UC1209F00-WH1

¿Necesita ayuda? Por favor, viste nuestro sitio web en: **www.goodearthlighting.com/support** o llame al Centro de Atención al Cliente al **1-800-291-8838**, de 8:30 a.m. a 5 p.m., Hora Central (CST), de lunes a viernes.

Good Earth Lighting® 1400 East Business Center Drive, Ste. 108 Mount Prospect, IL 60056
Good Earth Lighting® es una marca registrada de Good Earth Lighting, Inc. © 2019 Good Earth Lighting, Inc.

Impreso en China
1922INUC1209REV1

R0719