LEVER INSTALLATION GUIDE • GUÍA DE INSTALACIÓN DE LA PALANCA • GUIDE D'INSTALLATION DU LEVIER

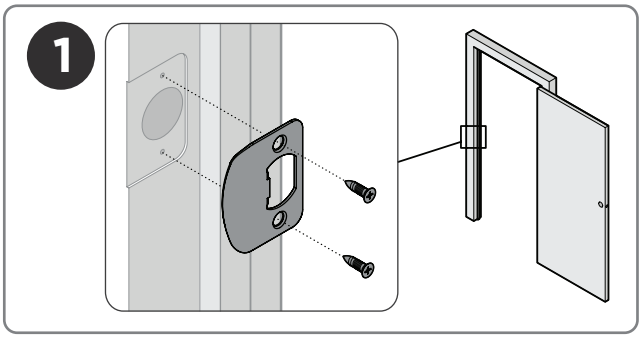

Install strike

Instalar la palaca

Installer la gâche

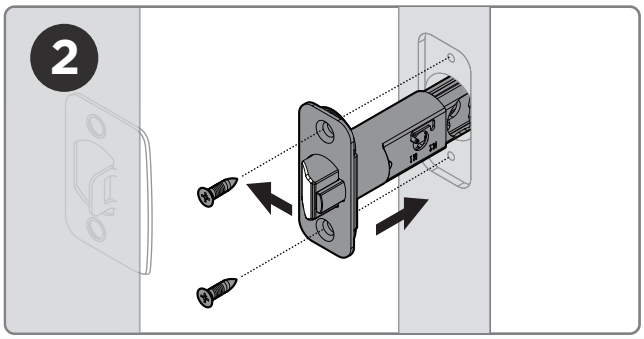

Install the latch with the slanted surface facing the strike

Instale el pestillo con la superficie inclinada orientada hacia el cerrojo

Installez le loquet avec la surface inclinée tournée vers la gâche

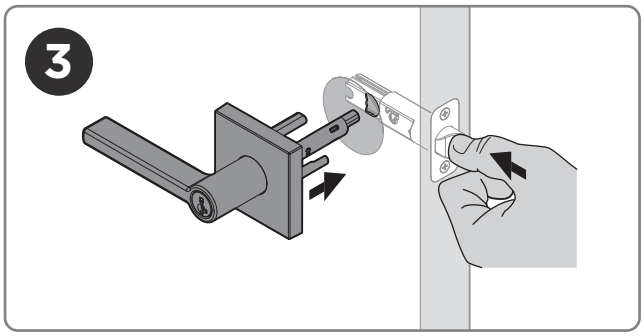

Install the exterior

Instale el exterior

Installer l'extérieur

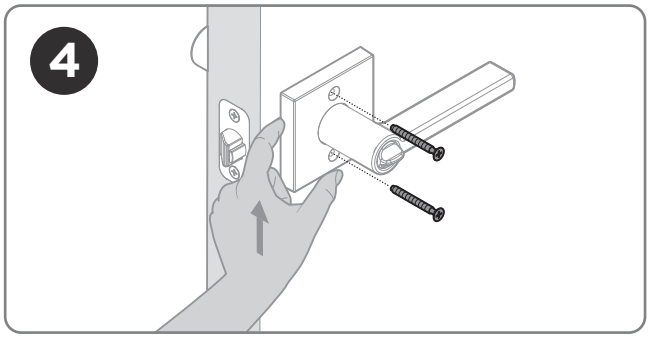

Install interior and secure with mounting screws

Instalar el interior y fijarlo con tornillos de montaje

Installez l'intérieur et fixez-le à l'aide de vis de montage

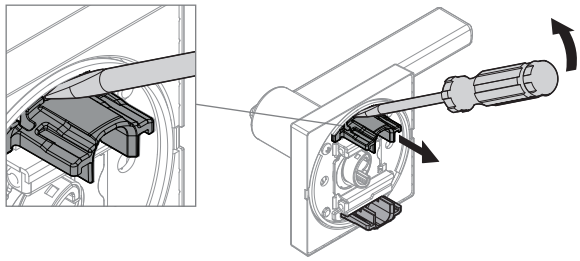

Alignment guides can be popped off with screwdriver, if needed

Las guías de alineación se pueden quitar con un destornillador, si es necesario

Les guides d'alignement peuvent être retirés à l'aide d'un tourne vis, si nécessaire

Optional · Opcional · Facultatif

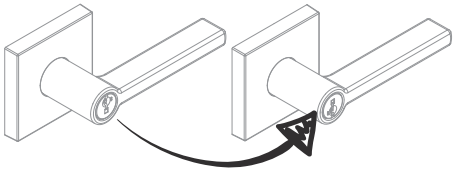

To rotate the cylinder, scan QR code for instructions

Para girar el cilindro, escanee el código QR para obtener instrucciones

Pour faire tourner le cylindre, scannez le code QR pour obetnir les instrctions

If you experience challenges installing the latch, try adjusting the latch length
Si tiene dificultades para instalar el pestillo, intente ajustar su longitud
Si vous rencontrez des difficultés pour installer le loquet, essayez d'ajuster sa longueur

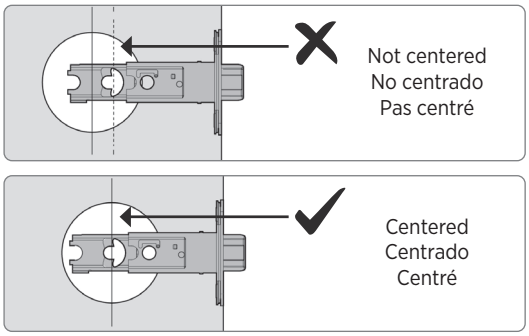

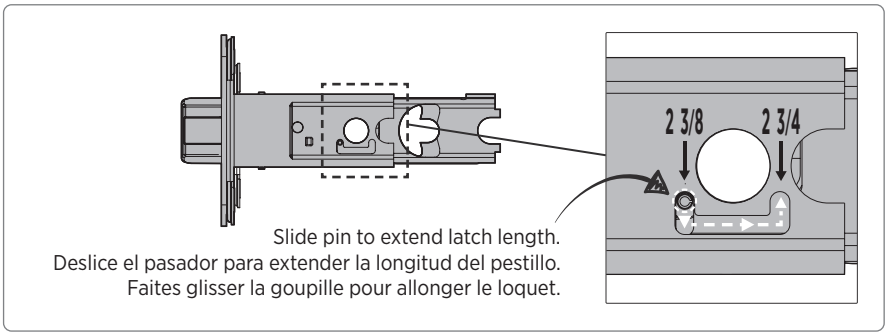

If you need a different latch front, choose from other options
Si necesitas un frente con pestillo diferente, elige entre otras opciones
Si vous souhaitez un autre modèle de façade à loquet, faites votre choix parmi les autres options

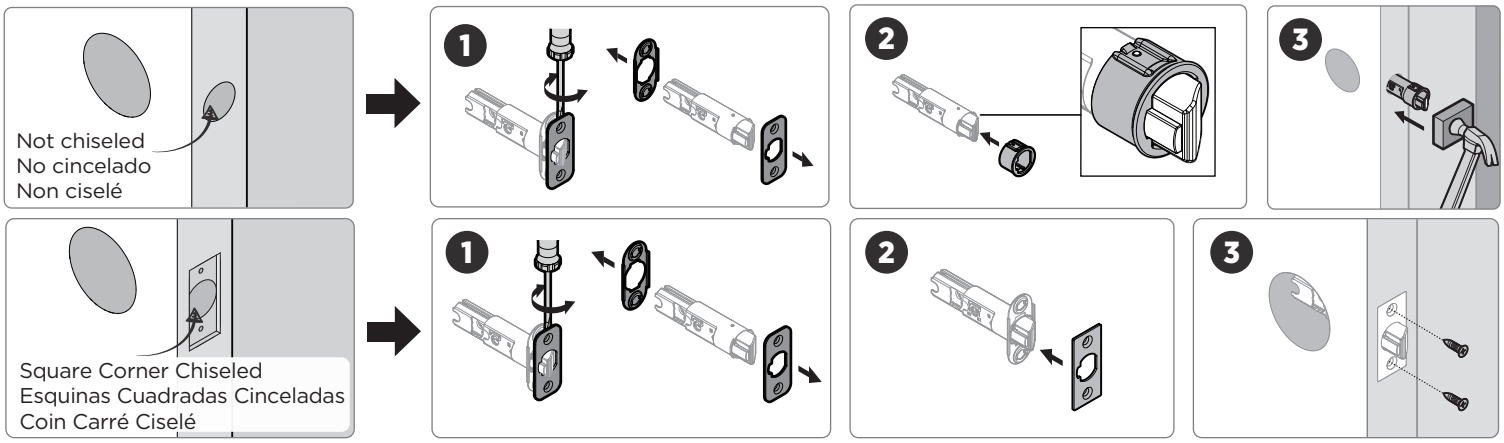

How to Re-Key
Cómo cambiar la llave
Comment changer les clés

You must have the current working key to re-key the lock. Test that new key fits into cylinder before attempting to rekey.

Para cambiar la combinación de la cerradura, debe tener la llave que funciona actualmente. Compruebe que la llave nueva encaja en el cilindro antes de intentar cambiar la combinación.

Vous devez posséder la clé actuelle pour pouvoir reprogrammer la serrure. Vérifiez que la nouvelle clé s'insère correctement dans le cylindre avant de tenter de la changer.



Current Working Key
Clave de trabajo actual
Clé de travail actuelle



SmartKey® Tool
Herramienta SmartKey®
Outil SmartKey®



New Key
Llave nueva
La nouvelle clé

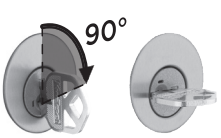

Insert current working key and rotate 90° clockwise.

Inserte la llave de trabajo actual y gírela 90° grados en el sentido de las agujas del reloj.

Insérez la clé de travail actuelle et tournez-la de 90° dans le sens horaire.

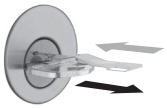

Fully insert the SmartKey tool. Then remove tool and remove current working key.

Inserte completamente la herramienta SmartKey. Luego retire la herramienta y la llave que está utilizando actualmente.

Insérez complètement l'outil SmartKey. Retirez ensuite l'outil, puis retirez la clé actuellement utilisée.

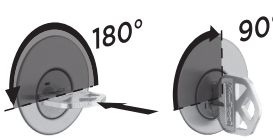

Fully insert new key and rotate 180°. Rotate back to the starting position and remove key. Your lock is now rekeyed!

Inserte completamente la llave nueva y gírela 180°. Vuelva a la posición inicial y retire la llave. ¡Su cerradura tiene una nueva combinación!

Insérez complètement la nouvelle clé et faites-la pivoter de 180°. Ramenez-la à sa position initiale et retirez la clé. Votre serrure est désormais recodée !

WARNING: This Manufacturer advises that no lock can provide complete security by itself. This lock may be defeated by forcible or technical means, or evaded by entry elsewhere on the property. No lock can substitute for caution, awareness of your environment, and common sense. Builder's hardware is available in multiple performance grades to suit the application. In order to enhance security and reduce risk, you should consult a qualified locksmith or other security professional.

ADVERTENCIA: Este fabricante advierte que ninguna cerradura puede proporcionar seguridad completa por sí sola. Esta cerradura puede ser forzada por medios físicos o técnicos, o evadida entrando por otro lugar de la propiedad. Ninguna cerradura puede sustituir la precaución, la conciencia de su entorno y el sentido común. Los herrajes para constructores están disponibles en múltiples grados de rendimiento para adaptarse a la aplicación. Para mejorar la seguridad y reducir el riesgo, debe consultar a un cerrajero cualificado u otro profesional de la seguridad.

AVERTISSEMENT: le fabricant informe que nulle serrure ne peut à elle seule garantir une sécurité totale. Cette serrure peut être forcée ou contournée par des moyens techniques, ou encore éludée en pénétrant par un autre endroit de la propriété. Aucune serrure ne peut remplacer la prudence, la vigilance et le bon sens. La quincaillerie de bâtiment est disponible en plusieurs niveaux de performance pour s'adapter à l'application. Afin d'améliorer la sécurité et de réduire les risques, il est recommandé de consulter un serrurier qualifié ou un autre professionnel de la sécurité.

Copyright © 2026 ASSA ABLOY Americas Residential Inc. All rights reserved.
Copyright © 2026, ASSA ABLOY Americas Residential, Inc. Todos los derechos reservados.
Droits d'auteur © 2026, ASSA ABLOY Americas Residential, Inc. Tous droits réservés.