KOBALT™

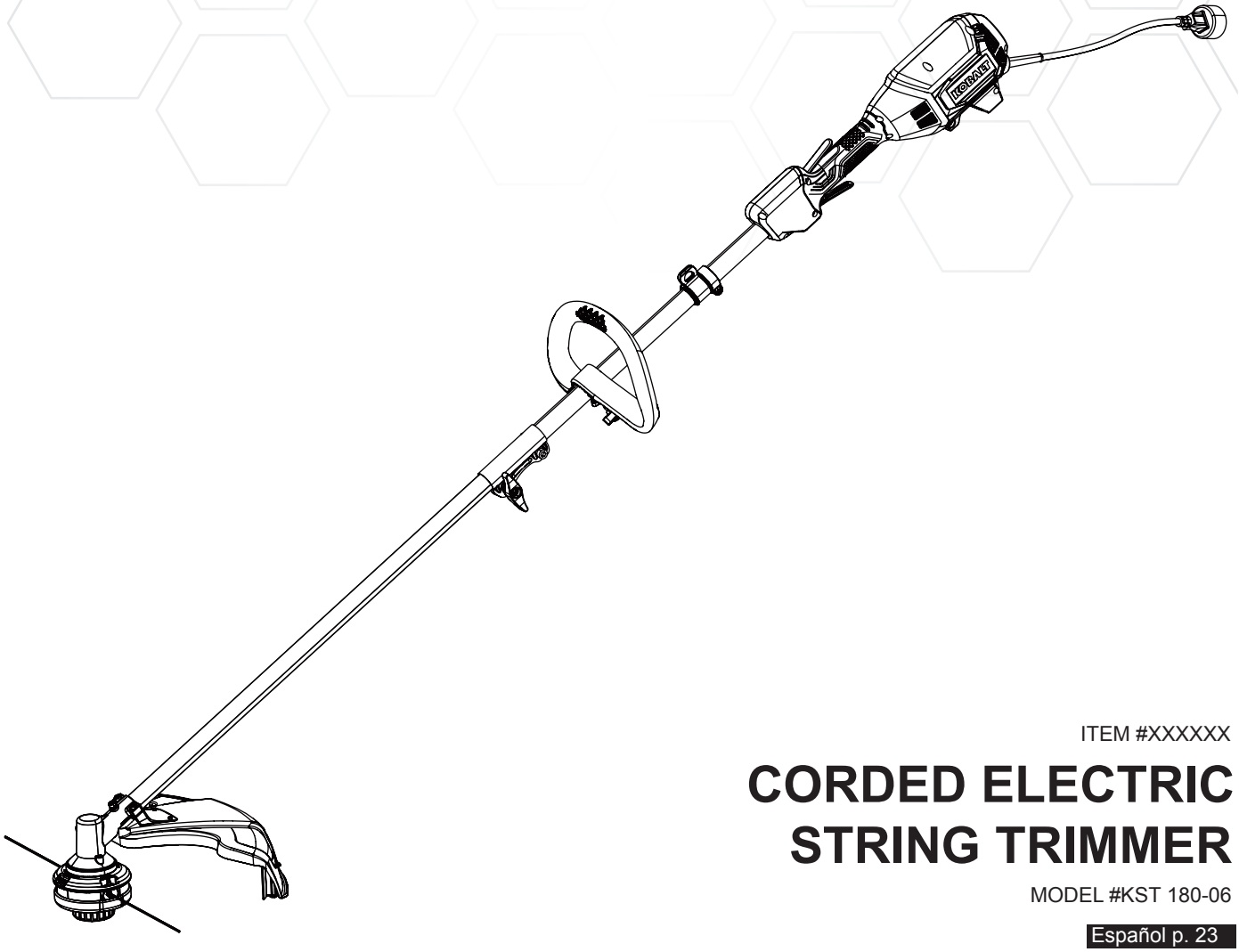

ITEM #XXXXXX

CORDED ELECTRIC STRING TRIMMER

MODEL #KST 180-06

Español p. 23

ATTACH YOUR RECEIPT HERE

Serial Number _____ **Purchase Date** _____

Questions, problems, missing parts? Before returning to your retailer, call our customer service department at **1-888-3KOBALT** (1-888-356-2258), 8 a.m. - 8 p.m., EST, Monday - Friday.

PH19187

TABLE OF CONTENTS

Product Specifications....2

Package Contents....3

Hardware Contents....4

Symbols....5

Safety Information....7

Preparation....11

Assembly Instructions....11

Operating Instructions....17

Care and Maintenance....19

Troubleshooting....20

Warranty....21

Replacement Parts List....22

PRODUCT SPECIFICATIONS

SPECIFICATIONS	
Input	120V, AC only, 60Hz, 10Amps
Speed	6,200 RPM ± 10%
Cutting path	18 in. (457 mm)
Line diameter	0.080 in. (2.0 mm)
Cutting capacity	Dual line
Weight	7.7 lbs. (3.5 kg)

FPO

PACKAGE CONTENTS

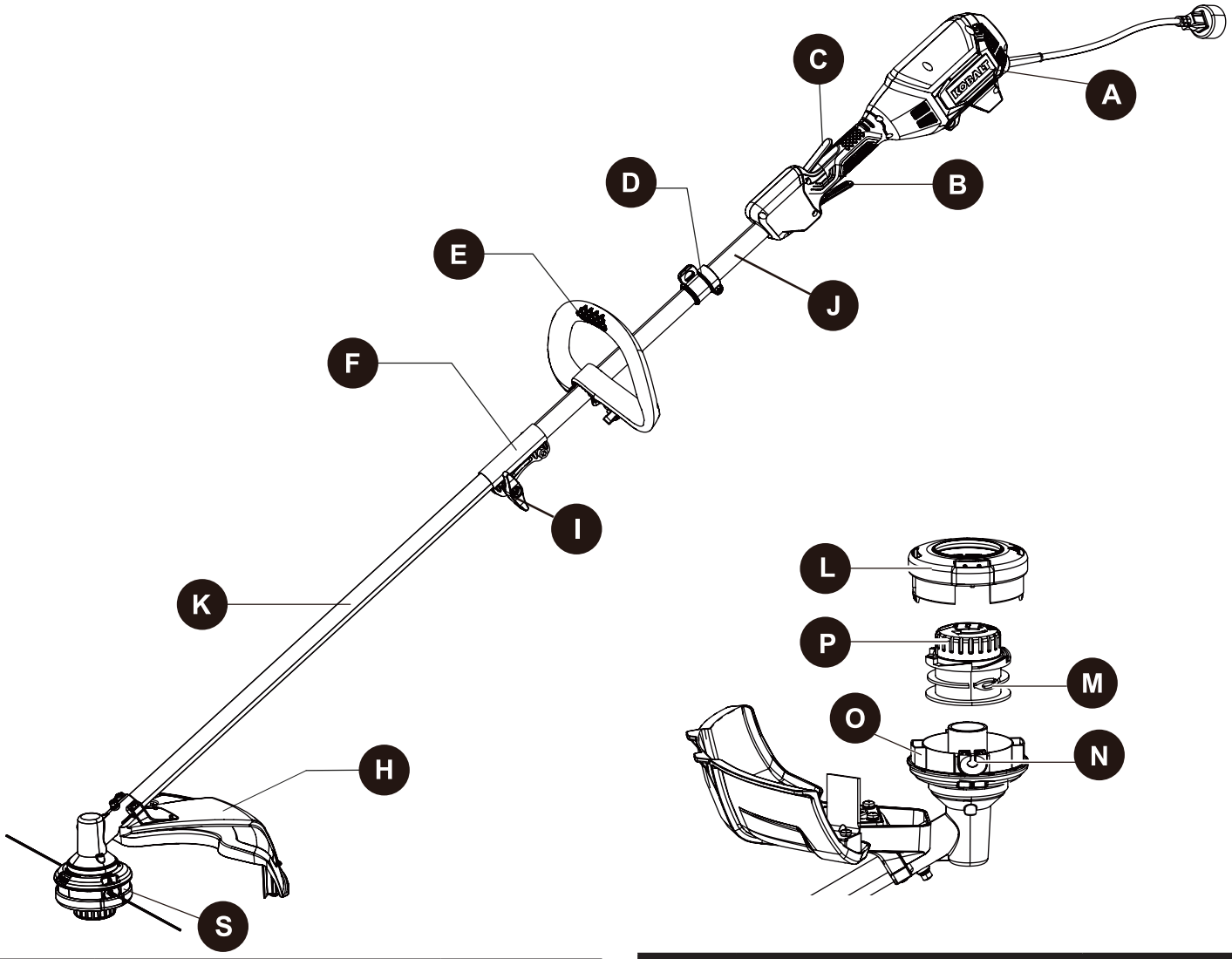

PART	DESCRIPTION	QUANTITY
A	Power head	1
B	Trigger	1
C	Lock-off Lever	1
D	Strap Connection	1
E	Front/Auxiliary Handle	1
F	Coupler	1
H	Guard	1
I	Attachment knob	1
J	Upper Tube	1
K	Lower Tube	1
L	Spool Cover (preassembled to Spool Housing)	1

PART	DESCRIPTION	QUANTITY
M	Spool (preassembled to Spool Housing)	1
N	Eyelet (preassembled to Spool Housing)	1
O	Spool Housing (preassembled to Lower Tube)	1
P	Bump knob	1
S	String Head	1

HARDWARE CONTENTS (not shown actual size)

AA

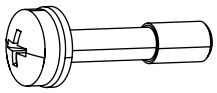

Screw
(preassembled
to the Guard (H))

Qty. 4

BB

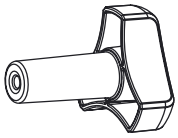

Fastening Knob

Qty. 1

CC

Bolt

Qty. 1

EE

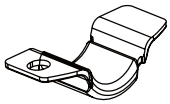

Bracket

Qty. 1

SYMBOLS

Some of the following symbols may be used on this product. Please study them and learn their meaning. Proper interpretation of these symbols will allow you to operate the product better and safer.

SYMBOLS	DESIGNATION	EXPLANATION
V	Volts	Voltage
A	Amperes	Current
Hz	Hertz	Frequency (cycles per second)
W	Watts	Power
n_0	No Load Speed	Rotational speed, at no load
∿	Alternating Current	Type of current
/min	Per Minute	Revolutions, strokes, surface speed, orbits, etc., per minute
⎓	Direct Current	Type or a characteristic of current
	Safety Alert	Indicates a potential personal injury hazard.
	Read The Operator's Manual	To reduce the risk of injury, user must read and understand operator's manual before using this product.
	Eye Protection	Always wear eye protection with side shields marked to comply with ANSI Z87.1.
	Wet Conditions Alert	Do not expose to rain or use in damp locations.
	No Blade	Do not install or use any type of blade on a product displaying this symbol.
	Ricochet	Thrown objects can ricochet and result in personal injury or property damage.
	Keep Bystanders Away	Keep all bystanders at least 50 ft. away.
	Class II Construction	Double-insulated construction
	Wet Conditions Alert	Do not expose to rain or use in damp locations

SYMBOLS

SAVE THESE INSTRUCTIONS

The following signal words and meanings are intended to explain the levels of risk associated with this product.

SYMBOL	SIGNAL	MEANING
	DANGER	Indicates an imminently hazardous situation, which, if not avoided, will result in death or serious injury.
	WARNING	Indicates a potentially hazardous situation, which, if not avoided, could result in death or serious injury.
	CAUTION	Indicates a potentially hazardous situation, which, if not avoided, may result in minor or moderate injury.
	CAUTION	(Without Safety Alert Symbol) Indicates a situation that may result in property damage.

SERVICE

Servicing requires extreme care and knowledge and should be performed only by a qualified service technician. For service, return the product to your nearest **AUTHORIZED SERVICE CENTER** for repair. When servicing, use only identical replacement parts.

WARNING

- To avoid serious personal injury, do not attempt to use this product until you have read this Owner's Manual thoroughly and understand it completely. If you do not understand the warnings and instructions in this Owner's Manual, do not use this product. Call 1-888-3KOBALT for assistance.
- The operation of any power tool can result in foreign objects being thrown into your eyes, which can result in severe eye damage. Before operating a power tool, always wear safety goggles, safety glasses with side shields, or a full face shield when needed. We recommend a Wide Vision Safety Mask for use over eyeglasses or standard safety glasses with side shields. Always use eye protection that is marked to comply with ANSI Z87.1.

SAFETY INFORMATION

WARNING

Read and understand all instructions. Failure to follow all instructions listed below may result in electric shock, fire, and/or serious personal injury.

- Do not operate power tools in explosive atmospheres, such as in the presence of flammable liquids, gases, or dust. Power tools create sparks that may ignite the dust or fumes.
- Don't expose power tools to rain or wet conditions. Water entering a power tool will increase the risk of electric shock.
- Avoid Dangerous Environment – Don't use appliances in damp or wet locations.
- Do not handle tool with wet hands.
- Never allow children to operate the equipment. Never allow adults to operate the equipment without proper instruction.
- Always wear safety glasses with side shields that are marked to comply with ANSI Z87.1. Everyday glasses have only impact resistant lenses. They are NOT safety glasses. Following this rule will reduce the risk of eye injury. Use face mask if operation is dusty.
- Don't use in the rain. Store indoors.
- Do not operate in poor lighting.
- Keep all parts of your body away from any moving part.
- Do not force tool. Use the correct tool for your application. The correct tool will do the job better and safer at the rate for which it is designed.
- Do not operate the equipment while bare foot or when wearing sandals or similar lightweight footwear. Wear protective footwear that will protect your feet and improve your footing on slippery surfaces.
- Do not overreach. Keep firm footing and balance. Overreaching can result in loss of balance.
- Check Damaged Parts – Before further use of the appliance, a guard or other part that is damaged should be carefully checked to determine that it will operate properly and perform its intended function. Check for alignment of moving parts, binding of moving parts, breakage of parts, mounting and any other condition that may affect its operation. A guard or other part that is damaged should, be properly repaired or replaced by an authorized service center unless indicated elsewhere in this manual.
- Keep guards in place and in working order.
- Keep hands and feet away from cutting area.
- Do not allow this tool to be used as a toy. Close attention is necessary when used by or near children.
- Do not use tool if switch does not turn it on or off. Any tool that cannot be controlled with the switch is dangerous and must be repaired.
- Keep all bystanders, children, and pets at least 50 ft. away.
- Stay alert, watch what you are doing and use common sense when operating a power tool. Do not use a power tool while you are tired or under the influence of drugs, alcohol or medication. A lapse of attention while operating power tools may result in serious personal injury.
- Do not put any object into openings. Do not use with any opening blocked; keep openings free.

SAFETY INFORMATION

- Check the work area before each use. Remove all objects such as rocks, broken glass, nails, wire, or string which can be thrown or become entangled in the machine.
- Use only identical manufacturer's replacement parts and accessories. Use of any other parts may create a hazard or cause product damage.
- For household use only.
- Store idle appliances - When not in use, the string trimmer should be stored indoors in a dry, locked place out of the reach of children.
- Do not point the string trimmer in the direction of people or pets.
- Dress Properly – Do not wear loose clothing or jewelry. They can be caught in moving parts. Use of rubber gloves and substantial footwear is recommended when working outdoors. Wear protective hair covering to contain long hair.
- Use the Correct Appliance – Do not use appliance for any job except that for which it is intended.
- Use only with the nylon cutting line of 0.08" (2 mm) diameter. Do not use heavier lines than recommended by the manufacturer and line materials of other types – for example, metal wire, rope, and the like.
- Have servicing performed by a qualified repair person using only identical replacement parts. This will ensure that the safety of the product is maintained.
- Maintain Appliance With Care – Replace string head if cracked, chipped, or damaged in any way. Be sure the string head is properly installed and securely fastened. Keep cutting edge sharp and clean for best performance and to reduce the risk of injury. Follow instructions for lubricating and changing accessories. Inspect appliance cord periodically, and if damaged, have it repaired by an authorized service facility. Inspect extension cords periodically and replace if damaged. Keep handles dry, clean, and free from oil and grease. Failure to do so can cause serious injury.
- Disconnect Appliance – Remove appliance from power source before storing, servicing, changing accessories such as cutting line. Such preventive safety measures reduce the risk of starting the tool accidentally.
- Disconnect the plug from the power source and/or the battery pack from the power tool before making any adjustments, changing accessories, or storing power tools. Such preventive safety measures reduce the risk of starting the power tool accidentally.
- Warning – To reduce the risk of electric shock - Use outdoor extension cords marked W-A, W, SW-A, SOW-A, STW-A, STOW-A, SJW-A, SJTW-A, or SJTOW-A. These cords are rated for outdoor use and reduce the risk of electric shock.
- Do not abuse the cord. Never carry appliance by cord or yank it to disconnect from receptacle. Keep cord from heat, oil, and sharp edges or moving parts. Damaged or entangled cords increase the risk of electric shock.
- To reduce the risk of electric shock, this tool has a polarized plug (one blade is wider than the other) and will require the use of a polarized extension cord. The plug will fit into a polarized extension cord only one way. If the plug does not fit fully into the extension cord, reverse the plug. If the plug still does not fit, obtain a correct polarized extension cord. A polarized extension cord will require the use of a polarized wall outlet. This plug will fit into the polarized wall outlet only one way. If the plug does not fit fully into the wall outlet, reverse the plug. If the plug still does not fit, contact a qualified electrician to install the proper wall outlet. Do not change the equipment plug, extension cord receptacle, or extension cord plug in any way.

SAFETY INFORMATION

Double insullated

Double insulation is a concept in safety in electric power tools, which eliminates the need for the usual threewire grounded power cord. All exposed metal parts are isolated from the internal metal motor components with protecting insulation. Double insulated tools do not need to be grounded.

WARNING

The double insulated system is intended to protect the user from shock resulting from a break in the tool's internal insulation. Observe all normal safety precautions to avoid electrical shock.

NOTE: Servicing of a product with double insulation requires extreme care and knowledge of the system and should be performed only by a qualified service technician. For service, we suggest you return the tool to your nearest authorized service center for repair. Always use original factory replacement parts when servicing.

Extension cords

When using a power tool at a considerable distance from a power source, be sure to use an extension cord that has the capacity to handle the current the product will draw. An undersized cord will cause a drop in line voltage, resulting in overheating and loss of power. Use the chart to determine the minimum wire size required in an extension cord. Only round jacketed cords listed by Underwriter's Laboratories (UL) should be used.

When working outdoors with a product , use an extension cord that is designed for outside use. This type of cord is designated with "W-A" or "W" on the cord's jacket. Before using any extension cord, inspect it for loose or exposed wires and cut or worn insulation.

MINIMUM GAUGE FOR EXTENSION CORDS (AWG)
(WHEN USING 120 V ONLY)

Ampere Rating		Total Length of Cord in Feet (meters)			
More Than	Not More Than	25' (7.6 m)	50' (15 m)	100' (30.4 m)	150' (45.7 m)
0	6	18	16	16	14
6	10	18	16	14	12
10	12	16	16	14	12
12	16	14	12	Not Recommended	

Extension Cord – Make sure your extension cord is in good condition. When using an extension cord, be sure to use one heavy enough to carry the current your product will draw. An undersized extension cord will cause a drop in voltage resulting in loss of power and overheating. The table shows the correct size to use depending on cord length and name plate ampere rating. If in doubt, use the next heavier gauge. The smaller the gauge number, the heavier the cord. To reduce the risk of disconnection of appliance cord from the extension cord during operating:

1. Make a knot as shown in Figure A. or
2. Use one of the plug-receptacle retaining straps or connectors.

METHOD OF SECURING EXTENSION CORD

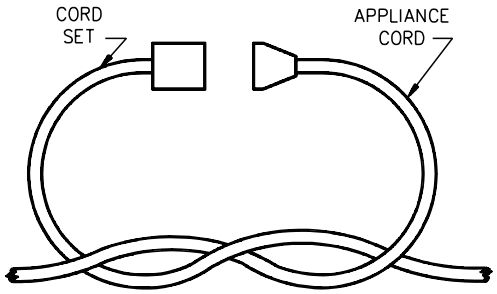

(A) THE CORD AS SHOWN

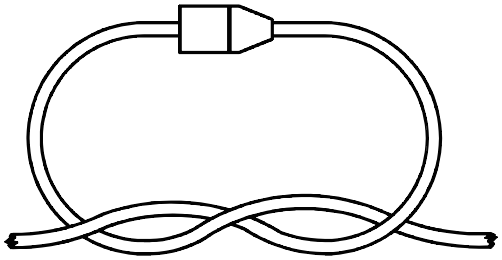

(B) CONNECT PLUG AND RECEPTACLE

WARNING

Keep the extension cord clear of the working area. Position the cord so that it will not get caught on lumber, tools, or other obstructions while you are working with a power tool. Failure to do so can result in serious personal injury.

Check extension cords before each use. If damaged replace immediately. Never use the product with a damaged cord since touching the damaged area could cause electrical shock resulting in serious injury.

Child safety

- Tragic accidents can occur if the operator is not aware of the presence of children.
- Keep children out of the working area and under the watchful care of a responsible adult.
- Do not allow children under the age of 14 to operate this trimmer. Children who are 14 years of age or older must read and understand the operating instructions and safety rules in this manual and must be trained and supervised by a parent.
- Stay alert and turn the trimmer off if a child or any other person enters the working area.
- Look behind and down for small children before and while cutting backwards.
- Use extreme care when approaching blind corners, doorways, shrubs, trees, or other objects that may obscure your view of a child who may run into the path of the trimmer.

SAVE THESE INSTRUCTIONS

PREPARATION

Before beginning assembly of product, make sure all parts are present. Compare parts with package contents list and hardware contents list. If any part is missing or damaged, do not attempt to assemble the product.

Estimated Assembly Time: 5 - 10 minutes

ASSEMBLY INSTRUCTIONS

WARNING

1. Guard

To avoid injury, always disconnect the power cord before installing the guard, changing a cutting line, or making any adjustments.

If the guard is damaged, do not use the grass trimmer/edger until it is replaced.

Note: Install the protective guard before operating the grass trimmer/edger. It should not be removed or disassembled.

a. Invert the grass trimmer/edger to access the trimmer head.

b. Using a Phillips head screwdriver, remove the pre-installed screws (AA) from the trimmer head.

c. Place the guard (H) onto the trimmer head.

d. Align the screw holes on the guard with the screw holes on the trimmer head.

e. Insert the screws into the trimmer head and tighten to fasten the guard in place.

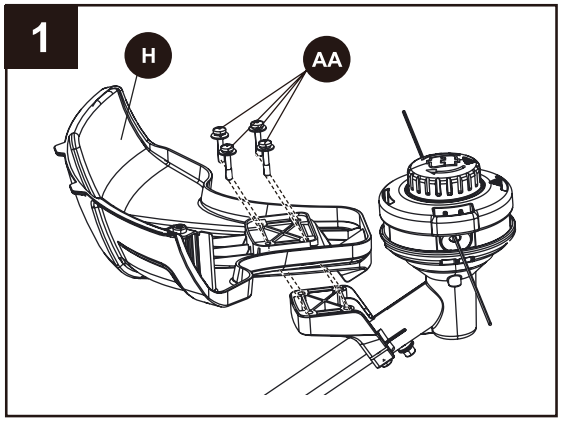

Hardware Used

AA Screw 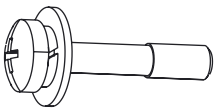 x 4

2. Connect upper/lower trimmer tubes

a. Loosen the attachment knob (I) on the coupler.

b. Push in the release button located on the lower tube (K). Align the release button with the positioning hole on the upper tube (J) and slide the two tubes together. Rotate the lower tube until the release button locks into the positioning hole.

b. Tighten the attachment knob securely.

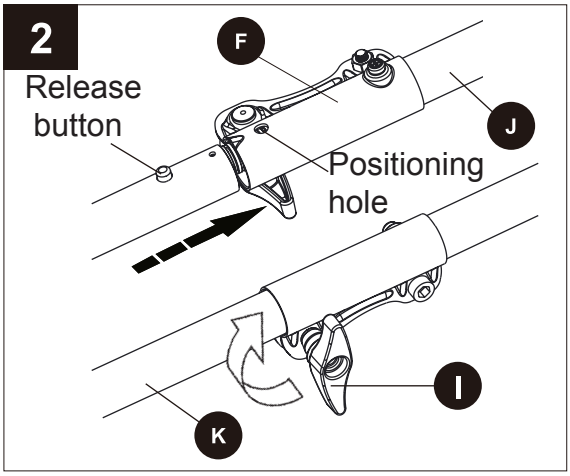

WARNING

To avoid injury, adjust the auxiliary handle for optimum control and balance. Do not overreach when operating grass trimmer/edger. Keep proper balance at all times for better control of the tool in unexpected situations.

3. Front handle

a. Position the front/auxiliary handle (E) onto the upper portion of the trimmer section by sliding over the upper tube (J).

b. Once the front handle is in the desired position, align the hole on the handle with the hole on the bracket (EE), then slide the bolt (CC) through the top of the handle and secure with the fastening knob (BB). Tighten until there is no movement in the handle.

c. The front handle can be adjusted to a suitable position.

Note: Do not overtighten the fastening knob. It could cause the fastening clamp to break.

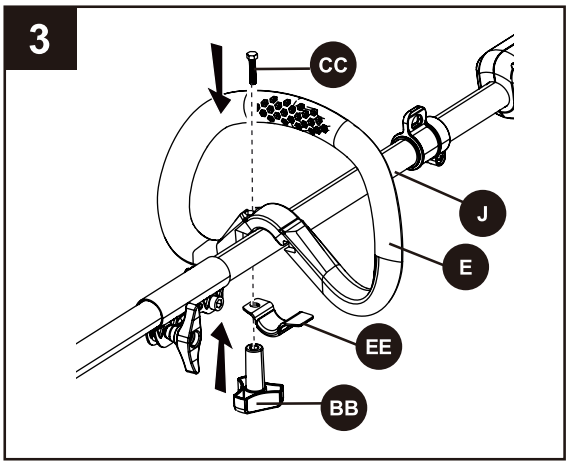

Hardware Used

BB	Fastening knob	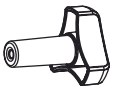	x 1
CC	Bolt		x 1
EE	Bracket		x 1

Cutting line

A spool of cutting line is pre-installed on the trimmer. When the cutting line needs replacing, rewind new line onto existing spool.

CAUTION: To avoid injury, always disconnect the power cord before installing the guard, changing a cutting line, or making any adjustments.

4. To remove the cutting line :

a. Turn the string trimmer over to access the spool.

b. Remove the spool cover (L) by pressing on the two tabs parallel to each other on the sides of the spool cover (L).

c. Remove the spool (M) from the spool housing (O) and remove any excess line.

d. Reinstall the spool and spool housing.

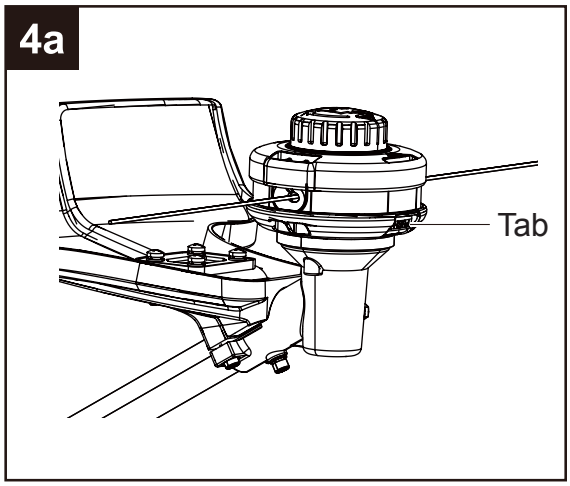

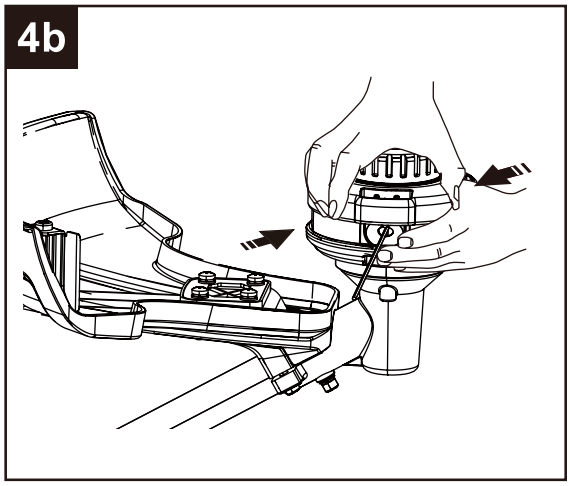

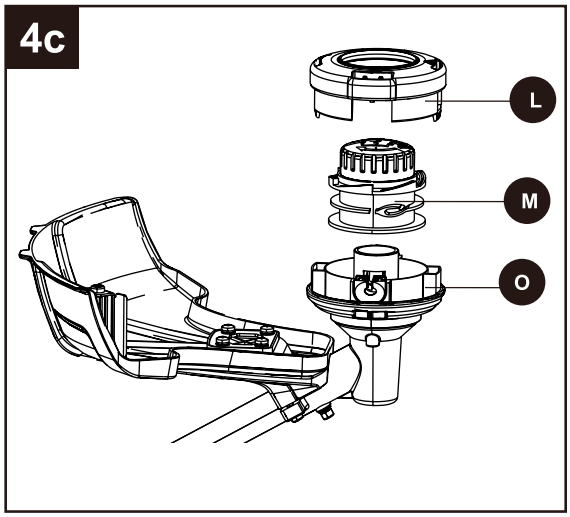

5. To Install the cutting line

Note: For 0.080 in. (2.0 mm) nylon line, do not put more than 13 feet of cutting line in at a time.

a. Line up the slots on the bump knob (P) with the slots on the spool cover (L).

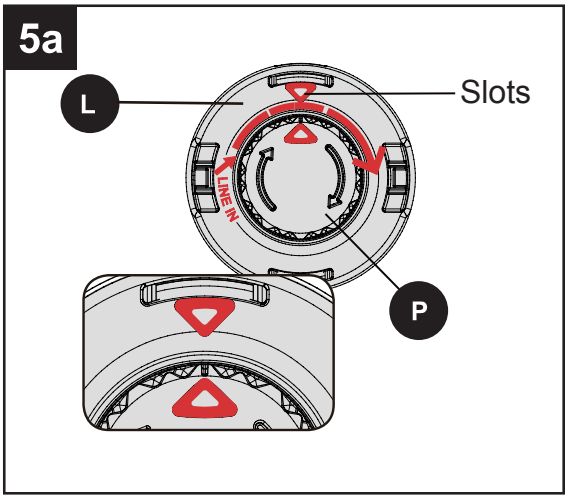

b. Insert line through the eyelet (N). Push line until it exits the opposite string head hole.

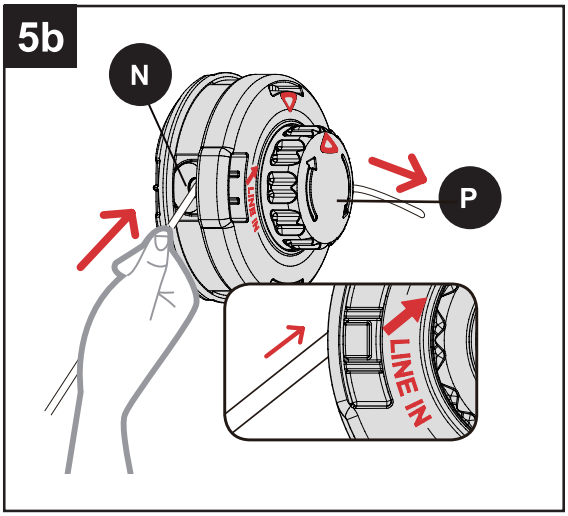

c. Pull the line through until there is an equal amount of line on each side.

d. Turn the bump knob (P) clockwise to begin winding the string into the string head (S). Leave approximately 5 inches of string protruding out of each side of the head.

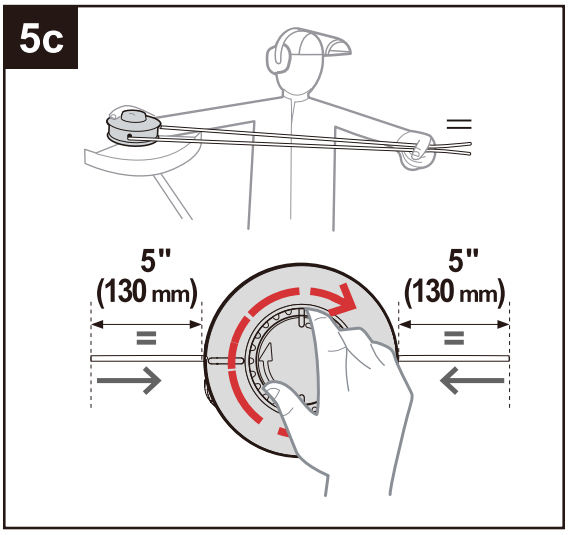

6. To replace the bump knob

a. Turn the string trimmer over to access the spool.

b. Remove the spool cover (L) by pressing on the two tabs parallel to each other on the sides of the spool cover (L).

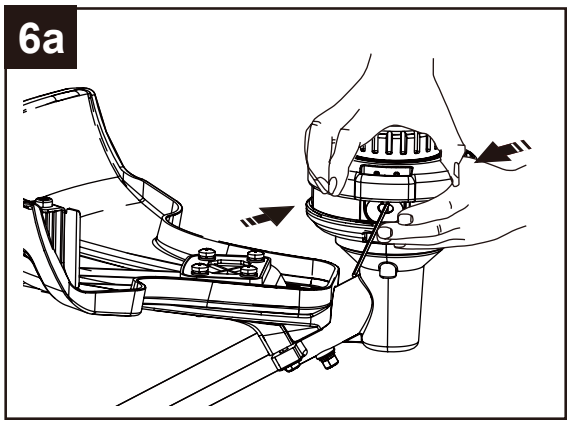

c. Remove the spool (M) from the spool housing (O).

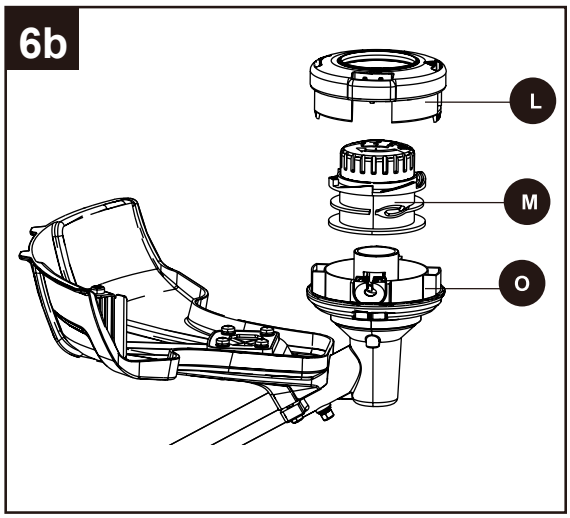

d. While holding the bump knob , firmly pull it out.

e. Replace with a new bump knob .
Reinstall the spool and spool housing.

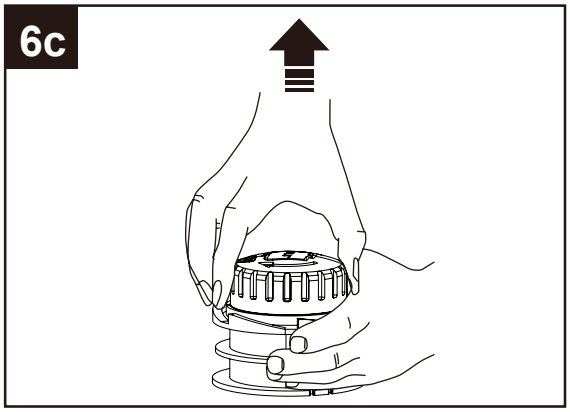

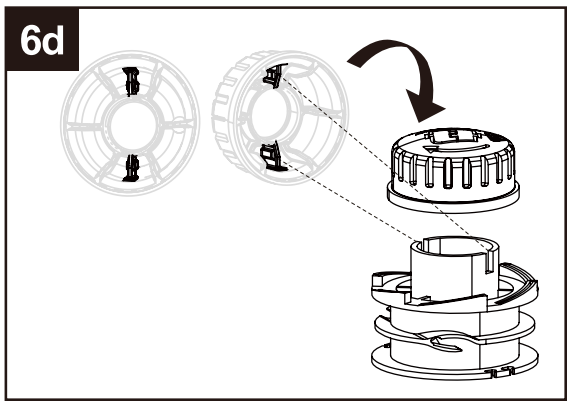

7. Connecting to power supply

Note: The power head is designed with a cord retainer that prevents the extension cord from being pulled loose while using.

a. Form a loop with the end of the extension cord (not included).
b. Insert loop portion of extension cord through opening in the bottom of the rear handle and place over cord retainer.
c. Slowly pull loop against cord retainer until the slack is removed.
d. Plug power head (A) into extension cord.

Note: Failure to remove all excess cord slack from extension cord retainer could result in plug loosening from receptacle.

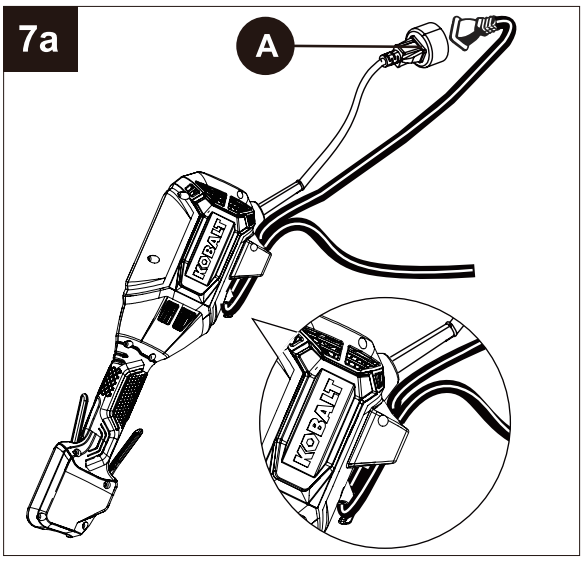

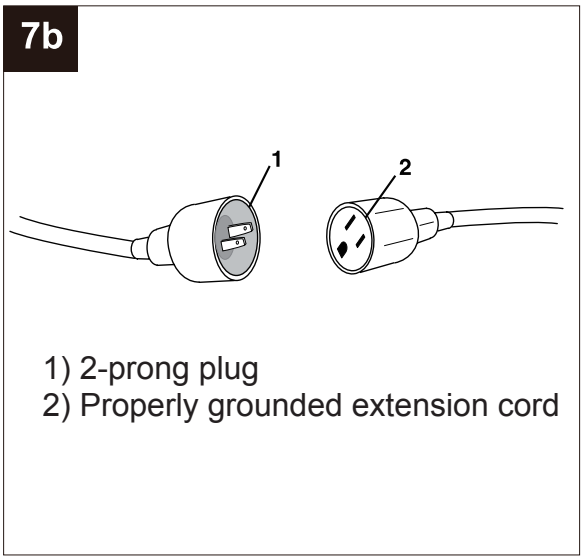

8. Using the strap harness

a. Rotate the strap harness to the upward position.
b. Hook the strap (not included) to the strap connection.

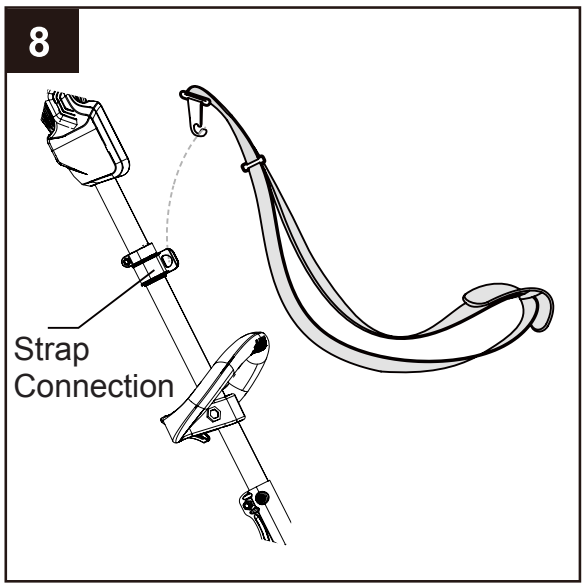

WARNING

To avoid injury:

- Do not squeeze the trigger while the grass trimmer/edger is inverted.
- Do not carry the grass trimmer/edger with your finger on the trigger (switch) to avoid unintentional starting.

1. **To turn on/off:**
   a. Press the lock-off lever (C). Squeeze the trigger (B) to start.
   b. Release the trigger (B) to stop.

   CAUTION: Always allow 5 seconds or more for the cutting line spool to stop rotating after releasing the trigger. Do not invert the grass trimmer/edger or place your hands under the protective guard until the grass trimmer/edger spool has come to a complete stop.

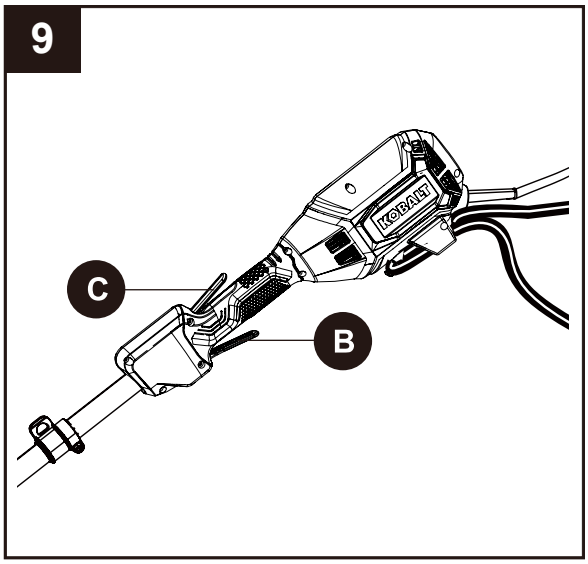

2. **Lengthening the line**
   While the string trimmer is operating, the cutting line gets worn down and becomes shorter. This trimmer is equipped with bump feed line advancement, which advances additional line once the head is bumped on the ground while rotating. The cut-off blade will cut the line to keep an accurate cutting swath.

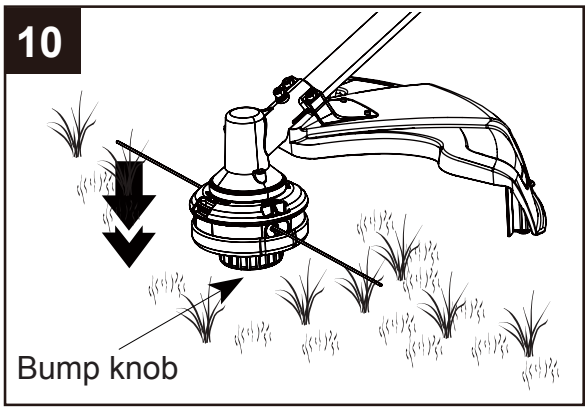

Trimmer tips

Before each use:

- Make sure the protective guard is tightly installed. If not, tighten the guard screws.
- Before trimming, inspect the area for string, wire, branches or other material that may become entangled in the cutting line and thrown.

Storage tips:

- Do not store the grass trimmer/edger in sunlight, in an excessively warm place, or near a furnace.

During use:

- Trim only when the grass and weeds are dry.
- Do not trim grass at night. Always make sure you have adequate lighting.
- Hold the grass trimmer/edger by both the switch handle and the auxiliary handle for best control and balance.
- Stand with the cutting head tipped down at an angle in front, guiding the grass trimmer/edger in a semicircular motion around you.
- If possible, guide the grass trimmer/edger to the left to cut. The line will cut as soon as it leaves the guard, and the clippings are thrown away from you.
- To produce a smoothly trimmed area, move the grass trimmer/edger out of the area being cut with consistent speed and height.
- Use only the tip of the cutting line to do the trimming, especially near walls and fences. Trimming with the side
  of the cutting line may overload the motor, wear out the line faster, and break the line more often.
- Do not rest the trimmer spool on the ground while trimming. This will cause spool wear.
- If the grass is higher than 6 in. (15 cm), trim in small stages.
- When the grass trimmer/edger is turned off and the spool stops rotating, the cutting line will relax and may recede. Feed extra cutting line before storing the trimmer to prevent losing the line completely into the spool.
- If the diameter of the cutting area gets smaller, the line is worn down and needs to be advanced more often.
- If the grass trimmer/edger is not cutting correctly, the cutting line may not be feeding properly.
- Remove and rewind the line spool.

Trimmer Guard and Motor Maintenance

Note: Before performing maintenance, unplug the trimmer from the tool.

1. Remove dirt and debris from guard using a paint brush (not included).

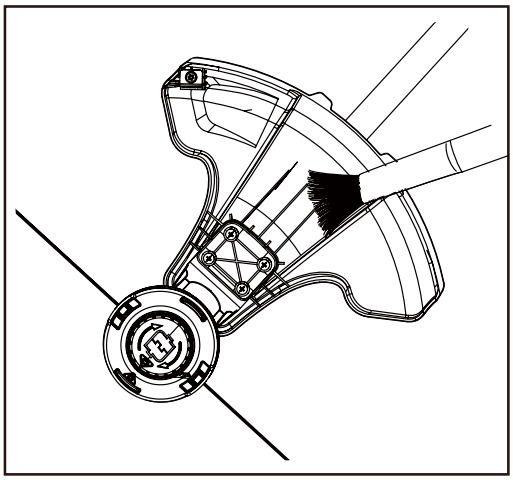

2. Clean line cutter blades by using a wire brush and spraying with an appropriate degreaser.

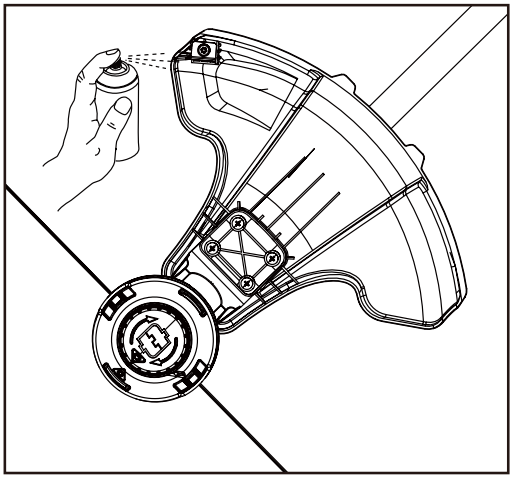

3. Inspect bump knob and line to ensure that there is an adequate amount of line and that no damage is present on the bump knob.

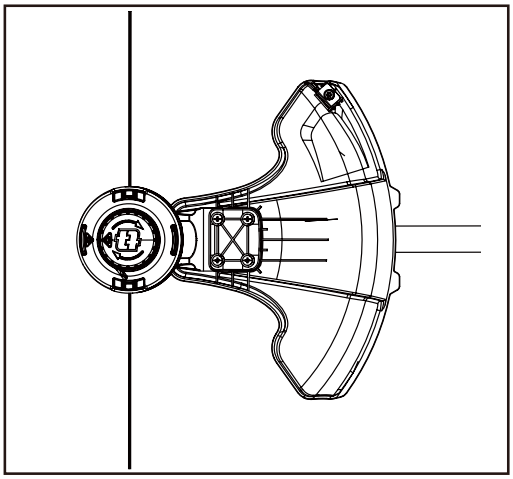

TROUBLESHOOTING

If you still have questions or an unresolved issue after going through this troubleshooting guide, or just want to speak to a Kobalt product expert, please call our customer service department at 1-888-3KOBALT (1-888-356-2258), 8 a.m. - 8 p.m., EST, Monday – Friday.

PROBLEM	POSSIBLE CAUSE	CORRECTIVE ACTION
Motor fails to start when switch trigger is depressed.	1. Power cord is not plugged in or connection is loose. 2. Household circuit breaker is tripped. 3. Possible wiring or electrical contact problem.	1. Plug in the power cord. 2. Check circuit breaker. 3. Call 1-888-3KOBALT (1-888-356-2258) for technical service.
Trimmer smokes during operation.	1. Trimmer damaged.	1. Do not use the string trimmer.
Trimmer head will not advance line.	1. The motor shaft or trimmer head is bound with grass. 2. Not enough line in the spool. 3. Trimmer head is dirty. 4. Line is tangled on the spool.	1. Stop the trimmer, unplug the trimmer, and remove any grass. 2. Unplug power cord and replace the trimmer line. Reference section "Cutting Line" in this manual. 3. Unplug the trimmer, and clean the spool. 4. Unplug the trimmer, remove the line from the spool and rewind.
Line is not cutting well.	1. The cutting blade on the guard has become dull.	1. Sharpen the cutting blade with a file or replace it with a new blade.

5-YEAR LIMITED WARRANTY

This Kobalt electric String Trimmer is warranted to the original purchaser from the original purchase date for five (5) years subject to the warranty coverage described herein.

This Kobalt electric String Trimmer is warranted for the original user to be free from defects in material and workmanship.

If you believe that the kobalt electric String Trimmer is defective at any time during the specified warranty period, simply return the electric String Trimmer along with proof of purchase to the place of purchase for a free replacement or refund, or call 1-888-3KOBALT (1-888-356-2258) for warranty service.

This warranty is void if: defects in materials or workmanship or damages result from repairs or alterations which have been made or attempted by others or the unauthorized use of nonconforming parts; the damage is due to normal wear, damage is due to abuse (including overloading of the tool beyond capacity), improper maintenance, neglect or accident; or the damage is due to the use of the tool after partial failure or use with improper accessories or unauthorized repair or alteration.

This warranty excludes spool.

This warranty gives you specific legal rights, and you may also have other rights that vary from state to state.

REPLACEMENT PARTS LIST

For replacement parts, call our customer service department at 1-888-3KOBALT (1-888-356-2258), 8 a.m. - 8 p.m., EST, Monday - Friday.

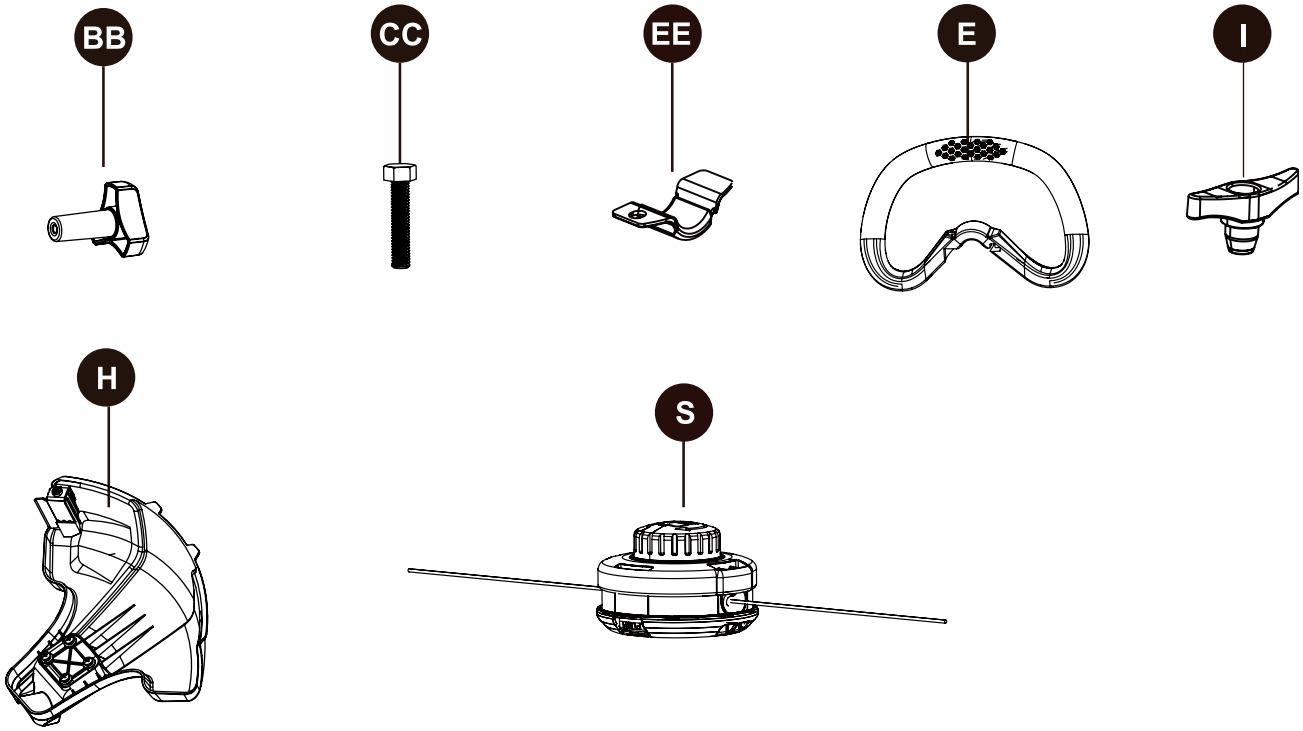

PART	DESCRIPTION	PART #
BB	Fastening knob	341201444
CC	Bolt	322051444
E	Front/auxiliary handle	341191444A
EE	Bracket	33304877B
I	Attachment knob	341111437AB
H	Guard	C1101015-00
S	String head	C1100993-00

FPO

Printed in China

KOBALT™

ARTÍCULO #XXXXXX

ORILLADORA ELÉCTRICA CON CABLE

MODELO #KST 180-06

ADJUNTE SU RECIBO AQUÍ

Número de serie _____ **Fecha de compra** _____

¿Tiene preguntas, problemas, piezas faltantes? Antes de regresar al vendedor, llame a nuestro Departamento de Servicio al Cliente al **1-888-3KOBALT** (1-888-356-2258) de lunes a viernes, de 8 a.m. a 8 p.m., hora estándar del Este.

CONTENIDO

Especificaciones del producto.....24

Contenido del paquete.....25

Aditamentos.....26

Símbolos.....27

Información de segurdad.....29

Preparación.....33

Instrucciones de ensamblaje 34

Instrucciones de uso.....40

Cuidado y mantenimiento.....42

Detección de problemas..... 43

Garantía.....44

Lista de repuestos.....45

ESPECIFICACIONES DEL PRODUCTO

ESPECIFICACIONES	
Entrada	120 V, CA únicamente, 60 Hz, 10 amperios
Velocidad	6,200 RPM ± 10%
Amplitud de corte	18 pulg. (457 mm)
Diámetro de la línea	0,080 pulg. (2,0 mm)
Capacidad de corte	Hilo dual
Peso	7,7 lbs. (3,5 kg)

CONTENIDOS DEL PAQUETE

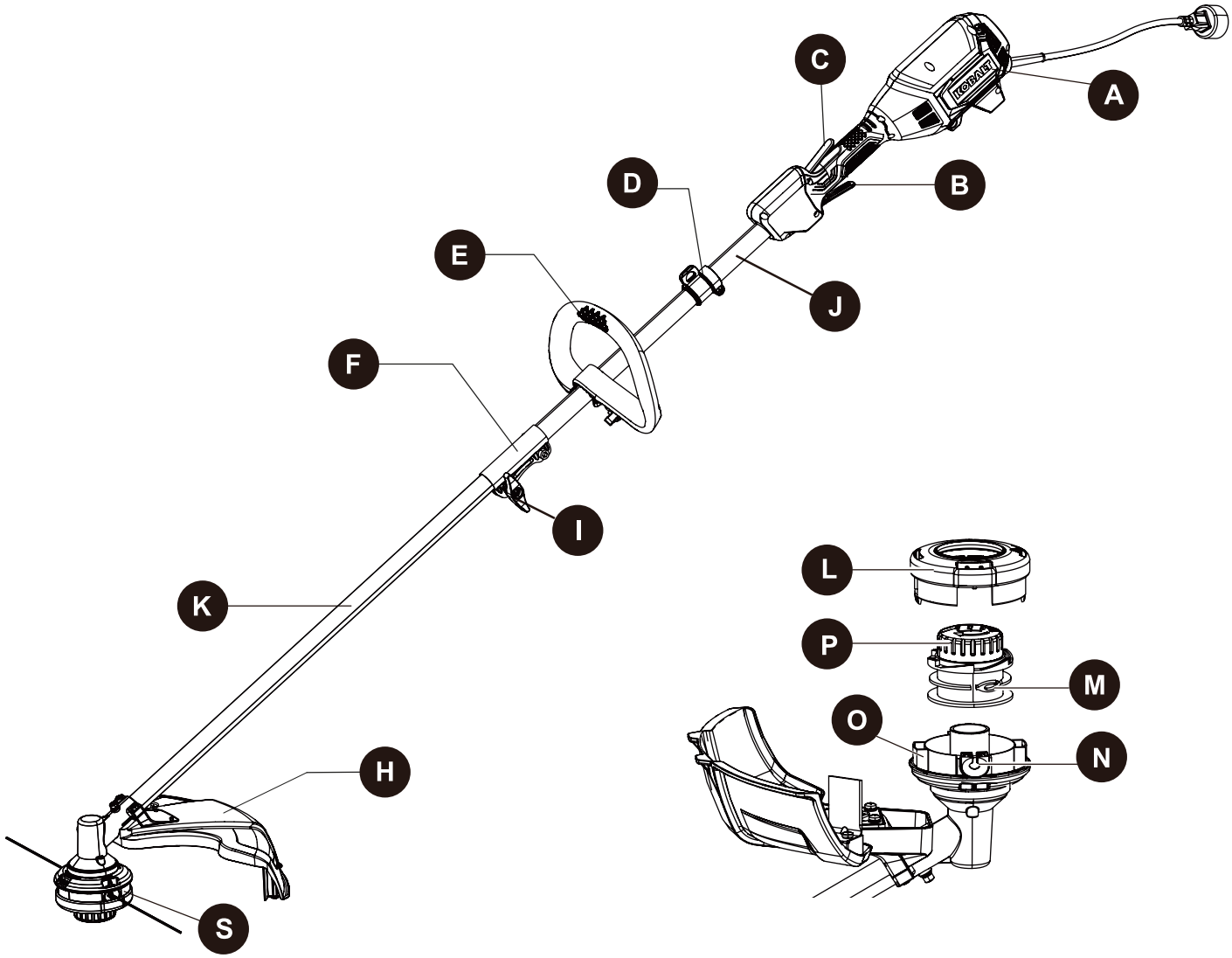

PIEZA	DESCRIPCIÓN	CANTIDAD
A	Cabezal de potencia	1
B	Interruptor de gatillo	1
C	Palanca de bloqueo	1
D	Conexión de la correa	1
E	Mango auxiliar/frontal	1
F	Acoplador	1
H	Protector	1
I	Perilla de ajuste de aditamentos	1
J	Tubo superior	1
K	Tubo inferior	1
L	Cubierta del carrete (preacoplada a la estructura exterior del carrete)	1

PIEZA	DESCRIPCIÓN	CANTIDAD
M	Carrete (preacoplado a la estructura exterior del carrete)	1
N	Ojal (preacoplada a la estructura exterior del carrete)	1
O	Estructura exterior del carrete (preensamblado al tubo inferior)	1
P	Perilla para golpeteo	1
S	Cabezal de hilo	1

ADITAMIENTOS (no se muestran en el tamaño real)

AA

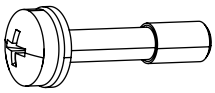

Tornillo (preacoplado al protector (H))

Cantidad: 4

BB

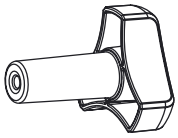

Perilla de ajuste

Cantidad: 1

CC

Perno

Cantidad: 1

EE

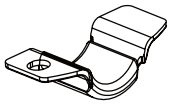

Abrazadera

Cantidad: 1

SÍMBOLOS

Algunos de estos símbolos pueden ser usados en este producto. Por favor, léalos y aprenda su significado. La interpretación correcta de estos símbolos permite una operación mejor y más segura.

SÍMBOLOS	DESIGNACIÓN	EXPLICACIÓN
V	Voltios	Voltaje
A	Amperios	Corriente
Hz	Hercios	Frecuencia (ciclos por segundo)
W	Vatios	Potencia
n_0	Velocidad sin carga	Velocidad racional, sin carga
∿	Corriente alterna	Tipo de corriente
/min	Por minuto	Revoluciones, cortes, velocidad sobre la superficie, órbitas, etc., por minuto.
⎓	Corriente continua	Tipo o característica de la corriente
	Alerta de seguridad	Precauciones para su seguridad.
	Lea el manual del operario	Para reducir el riesgo de lesiones, el usuario debe leer y comprender el manual del operario antes de usar este producto.
	Protección para los ojos	Cuando use este equipo, use protección para los ojos con cobertura lateral que cumpla con los requisitos de la ANSI Z87.1.
	Alerta sobre el uso en áreas mojadas	No exponga la orilladora a la lluvia ni la use en áreas húmedas.
	Sin hoja	No instale ni use ningún tipo de hoja en un producto que tenga este símbolo.
	Rebote	Los objetos lanzados por el producto pueden rebotar y ocasionar lesiones o daños materiales.
Minimum 50' 15m	Evite la cercanía de personas	Mantenga una distancia mínima de 15,24 m de otras personas cuando use la orilladora.
	Construcción de clase II	Fabricación con doble aislamiento.
	Alerta sobre el uso en áreas mojadas	No exponga la orilladora a la lluvia ni la use en áreas húmedas.

SÍMBOLOS

Guarde estas instrucciones

La simbología y significados siguientes fueron diseñados para explicar los niveles de riesgo asociados con este producto.

SÍMBOLO	SEÑAL	SIGNIFICADO
	PELIGRO	Indica una situación de peligro inminente que, si no es prevenida, causará la muerte o lesiones severas.
	ADVERTENCIA	Indica una situación de peligro potencial que, si no es prevenida, podría causar la muerte o lesiones severas.
	PRECAUCIÓN	Indica una situación de peligro potencial que, si no es prevenida, puede causar lesiones menores o moderadas.
	PRECAUCIÓN	(Sin el símbolo de alerta de seguridad) Indica una situación que puede causar daños materiales.

MANTENIMIENTO

El servicio de la producto requiere extremo cuidado y conocimientos técnicos, por lo cual solo debe ser efectuado por un tecnico de servicio calificado. Para realizar el mantenimiento, le recomendamos llevar el producto al CENTRO DE SERVICIO AUTORIZADO más cercano para su reparación. Al realizar mantenimiento, utilice solo piezas de repuesto idénticas.

ADVERTENCIA

- Para prevenir lesiones personales severas, no intente usar este producto sin haber leído y entendido completamente este manual del propietario. Si usted no entiende las advertencias e instrucciones en este manual del propietario, no use este producto. Llame al 1-888-356-2258 para recibir asistencia.

- El funcionamiento de cualquier herramienta eléctrica puede causar que objetos sean lanzados hacia sus ojos, lo que puede ocasionar lesiones severas en los ojos. Antes de comenzar a usar herramientas eléctricas, use siempre gafas protectoras o anteojos de seguridad con protectores laterales y, si fuera necesario, una máscara protectora total. Recomendamos una máscara de seguridad de visión amplia para usar sobre anteojos o gafas de seguridad estándar con protectores laterales. Use siempre protección para los ojos que cumpla con la ANSI Z87.1.

INFORMACIÓN DE SEGURIDAD

ADVERTENCIA

Lea y asegúrese de comprender todas las instrucciones antes de usar este producto. Si no se siguen todas las instrucciones mencionadas a continuación, pudieran producirse descargas eléctricas, incendios y/o lesiones severas.

- No opere herramientas eléctricas en ambientes explosivos tales como en la presencia de líquidos inflamables, gases, o polvo. Las herramientas eléctricas crean que pueden incendiar el polvo o los gases.
- No exponga las herramientas eléctricas a la lluvia ni a las condiciones mojadas. La entrada de agua a una herramienta eléctrica aumenta el riesgo de la descargas eléctricas.
- Evite condiciones peligrosas. No use la máquina bajo la lluvia ni en césped mojado o húmedo.
- No manipule la herramienta con las manos mojadas.
- Nunca permita que los niños operen este equipo. Nunca permita que los adultos operen este equipo sin la capacitación adecuada.
- Use siempre gafas de seguridad con protectores laterales que cumplan con los requisitos de la ANSI Z87.1. Las gafas comunes solo tienen lentes resistentes las golpes, NO son gafas de seguridad. El cumplimiento de esta regla reduce el riesgo de lesiones en los ojos, use una máscara si hay polvo durante la operación.
- No la exponga a la lluvia. Guárdela en interiores.
- No la use en lugares con poca iluminación.
- Mantenga todas las partes de su cuerpo alejadas de las piezas en movimiento.
- No fuerce esta herramienta. Use la herramienta correcta para cada aplicación, la herramienta adecuada funcionará mejor y de manera más segura si se usa al ritmo para el cual fue diseñada.
- No opere este equipo descalzo o cuando use sandalias o calzado ligero similar. Use calzado que proteja sus pies y asegure sus pasos en superficies resbalosas.
- Mantenga sus pies firmes y un buen equilibrio, no se extralimite al tratar de alcanzar, ya que puede resultar en la pérdida del equilibrio.
- Verifique que no haya piezas dañadas: antes de seguir utilizando el electrodoméstico, debe verificar detenidamente que los protectores, o cualquier otra pieza dañada, funcionen correctamente y realicen la función deseada. Verifique la alineación y el trabamiento de las piezas móviles, la ruptura de las piezas, la instalación y cualquier otro tipo de condición que pueda afectar el funcionamiento. Si una cubierta o cualquier otra pieza están dañadas, deben repararse o reemplazarse de inmediato en un centro de servicio autorizado, a menos que se indique otro lugar en este manual.
- Mantenga los topes en su lugar y en buenas condiciones de funcionamiento.
- Mantenga las manos y los pies alejados del área de corte.
- No permita que la herramienta se use como juguete. Preste atención cuando sea usada por y cerca de los niños.
- No la use si el interruptor de encendido/apagado no funciona. Una herramienta que no se puede controlar con el interruptor es peligrosa y debe ser reparada.
- Mantenga una distancia de 15,24 m de las personas, los niños y las mascotas cuando use la orilladora.
- Manténgase alerta, fíjese en lo que está haciendo y utilice el sentido común cuando opere una herramienta eléctrica. No la utilice cuando esté cansado o bajo la influencia del alcohol, drogas o

medicamentos. Un descuido mientras se operan herramientas eléctricas puede ocasionar lesiones severas.

- No introduzca ningún objeto en las aberturas. No use la orilladora si alguna abertura está bloqueada, mantenga las aberturas despejadas.
- Revise el área de trabajo antes de cada uso, quite los objetos como las rocas, trozos de vidrio, clavos, alambres o cuerdas que puedan ser lanzados o se puedan atascar en la máquina.
- Use solo repuestos y accesorios idénticos procedentes del fabricante, el uso de otras piezas puede crear riesgos o causar daños al producto.
- Para uso doméstico solamente.
- Guarde los electrodomésticos cuando no estén en uso. Cuando no esté en uso, la orilladora debe guardarse en interiores en un lugar seco y bajo llave fuera del alcance de los niños.
- No apunte la orilladora hacia personas o mascotas.
- Use ropa adecuada: no use ropa holgada ni joyas. Pueden quedar atrapadas en las piezas móviles. Se recomienda utilizar guantes de goma y un calzado adecuado si trabaja en el exterior. Use una malla protectora para contener el cabello largo.
- Use el electrodoméstico correcto. No use el electrodoméstico en tareas diferentes para las que fue diseñado.
- Use solo con un hilo de corte de nailon de 0,08” (2 mm de diámetro). No utilice hilos más gruesos que el recomendado por el fabricante ni materiales de hilo de otros tipos; por ejemplo, alambre metálico, cuerda y similares.
- Haga reparar el producto solo por una persona de reparación calificada que utilice solo piezas de repuesto idénticas. Esto mantendrá la seguridad del producto.
- Mantenga la herramienta en buenas condiciones – Reemplace el cabezal de hilo si está agrietado, astillado o dañado de cualquier forma. Asegúrese de que el cabezal de hilo esté correctamente instalado y asegurado. El incumplimiento de dicho paso podría provocar lesiones graves. Siga las instrucciones para lubricar y reemplazar accesorios. Revise el cable para electrodoméstico periódicamente y, si está dañado, solicite su reparación en una instalación de servicio autorizada. Inspeccione periódicamente las extensiones eléctricas y reemplácelas si están dañadas. Mantenga las manijas secas, limpias y sin aceite ni grasa. El incumplimiento de dicho paso podría provocar lesiones graves.
- Desconecte la herramienta de la fuente de alimentación antes de guardarla, realizar tareas de mantenimiento o cambiar sus accesorios, como por ejemplo, el hilo de corte. Este tipo de medidas de seguridad preventiva reduce el riesgo de arranques accidentales de la herramienta.
- Desconecte el enchufe de la fuente de alimentación o del paquete de baterías de la herramienta eléctrica antes de realizar cualquier ajuste, cambiar accesorios o almacenar herramientas eléctricas. Este tipo de medidas de seguridad preventivas reduce el riesgo de arranques accidentales de la herramienta eléctrica.
- Advertencia – Para reducir el riesgo de descarga eléctrica, utilice cables de extensión para exteriores etiquetados W-A, W, SW-A, SOW-A, STW-A, STOW-A, SJW-A, SJTW-A o SJTOW-A. Estos cables están calificados para uso en exteriores y reducen el riesgo de descarga eléctrica.
- No maltrate el cable. Nunca transporte el electrodoméstico por el cable ni lo tironee para desconectarlo del tomacorriente. Mantenga el cable alejado del calor, el aceite y los bordes filosos o las piezas en movimiento. Los cables dañados o enredados aumentan el riesgo de descarga eléctrica.

INFORMACIÓN ELÉCTRICA

- Para reducir el riesgo de descarga eléctrica, esta herramienta posee un enchufe polarizado (una clavija es más ancha que la otra) y requiere el uso de un cable de extensión polarizado. El enchufe encaja en el cable de extensión polarizado de una sola manera. Si el enchufe no encaja completamente en el cable de extensión, inviértalo. Si el enchufe aún no encaja, adquiera el cable de extensión polarizado correspondiente. Un cable de extensión polarizado requiere un tomacorriente de pared polarizado. El enchufe encajará en el tomacorriente de pared polarizado de una sola manera. Si el enchufe no encaja completamente en el tomacorriente de pared, inviértalo. Si el enchufe aún no encaja, comuníquese con un electricista calificado para que instale un tomacorriente de pared adecuado. No cambie el enchufe, el receptáculo del cable de extensión o el enchufe del cable de extensión de ninguna manera.

Doble aislamiento

El aislamiento doble es un concepto de seguridad en herramientas eléctricas que elimina la necesidad de usar un cable de alimentación con puesta a tierra de tres conductores. Todas las piezas metálicas expuestas están aisladas de los componentes metálicos internos del motor con un aislamiento protector. Las herramientas con aislamiento doble no necesitan una puesta a tierra.

ADVERTENCIA

El sistema de aislamiento doble está diseñado para proteger al usuario de una descarga causada por un rompimiento en el aislamiento interno de la herramienta. Respete todas las precauciones normales de seguridad para evitar una descarga eléctrica.

NOTA: solo un técnico de servicio calificado debe realizar el mantenimiento a un producto con aislamiento doble, quien debe conocer el sistema y trabajar con sumo cuidado. Para realizar el mantenimiento, le recomendamos llevar la herramienta al centro de servicio autorizado más cercano para su reparación. Use siempre las piezas de repuestos originales de fábrica al realizar el mantenimiento.

Extensiones eléctricas

Al usar una herramienta eléctrica a una distancia considerable de la fuente de energía, use una extensión eléctrica que soporte la corriente que usará el producto. Una extensión de un tamaño menor que el requerido causará una baja en el voltaje de la línea. Esto podría provocar un corte de energía y sobrecalentamiento. Use la tabla para determinar el tamaño mínimo de cable necesario para una extensión eléctrica. Solo deben utilizarse cables forrados redondos homologados por Underwriter's Laboratories (UL).

Al trabajar en exteriores con un producto, use una extensión eléctrica diseñada para uso en exteriores. Este tipo de extensión está marcada con "W-A" o "W" en su revestimiento. Antes de usar cualquier extensión eléctrica, inspecciónela para ver si hay cables sueltos o expuestos, o cortes o desgaste en el aislamiento.

CALIBRE MÍNIMO DE LAS EXTENSIONES ELÉCTRICAS (AWG)
(SÓLO CUANDO UTILIZA 120 V)

Amperaje		Longitud total del cable en metros (pies)			
Más de	No más de	7,6 m (25 ft)	15 m (50 ft)	30,4 m (100 ft)	45,7 m (150 ft)
0	6	18	16	16	14
6	10	18	16	14	12
10	12	16	16	14	12
12	16	14	12	No se recomienda	

INFORMACIÓN ELÉCTRICA

Extensiones eléctricas – Asegúrese de que su cable de extensión esté en buenas condiciones. Cuando utilice un cable de extensión, asegúrese de utilizar uno que sea lo suficientemente pesado como para conducir la corriente que su producto necesita. Un cable de tamaño más pequeño que el requerido provocará sobrecalentamiento. La tabla que aparece a continuación muestra el tamaño de uso correcto según la longitud del cable y el amperaje que figura en la placa de datos. Si tiene dudas, utilice un cable con el calibre subsiguiente. Mientras más chico sea el número del calibre, más pesado será el cable. Para reducir el riesgo de desconexión del cable para electrodoméstico de la extensión eléctrica durante el funcionamiento:

1. Haga un nudo como se muestra en la Figura A, o
2. Utilice una de las correas de retención o conectores del receptáculo del enchufe.

MÉTODO PARA FIJAR LA EXTENSIÓN ELÉCTRICA

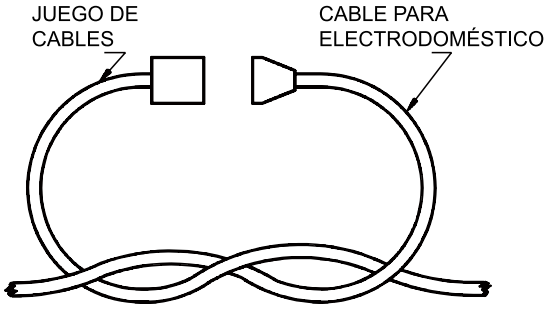

(A) EL CABLE COMO SE MUESTRA

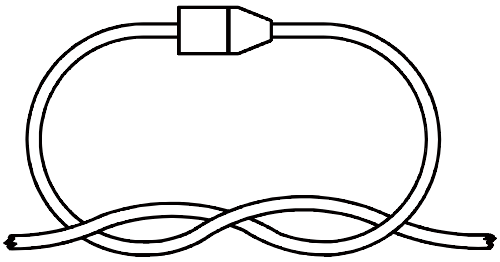

(B) CONECTE EL ENCHUFE Y RECEPTÁCULO

ADVERTENCIA

Mantenga la extensión eléctrica fuera del área de trabajo. Coloque el cable de modo que no quede atrapado en la madera, las herramientas u otras obstrucciones mientras trabaja con una herramienta eléctrica. No seguir esta recomendación puede provocar lesiones personales graves.

Revise las extensiones eléctricas antes de cada uso. Si están dañadas, reemplácelas de inmediato. Nunca use el producto con un cable dañado, ya que si toca el área dañada, puede provocar una descarga eléctrica y lesiones graves.

INFORMACIÓN ELÉCTRICA

Seguridad infantil

Pueden ocurrir accidentes trágicos si el operario no tiene conocimiento de la presencia de los niños.

- Mantenga a los niños fuera del área de trabajo y bajo la estricta vigilancia de un adulto responsable.
- No permita que los niños menores de 14 años operen esta orilladora. Los niños de 14 años de edad o más deben leer y entender las instrucciones de operación y las normas de seguridad mencionadas en este manual y deben ser capacitados y supervisados por sus padres.
- Manténgase alerta y apague el aparato si un niño o cualquier otra persona entra en la zona de trabajo.
- Mire hacia atrás y hacia abajo, antes y durante el corte hacia atrás, para ver si hay niños pequeños.
- Tenga extrema precaución cuando se aproxime a las esquinas ciegas, entradas, arbustos, árboles u otros objetos que pudieran evitar que se vea la presencia de un niño que podría atravesarse en el camino de la orilladora.

GUARDE ESTAS INSTRUCCIONES

PREPARACIÓN

Antes de empezar a ensamblar el producto, asegúrese de tener todas las piezas. Compare las piezas con la lista del contenido del paquete y la lista de aditamentos. Si hubiera alguna pieza faltante o dañada, no trate de ensamblar el producto.

Tiempo aproximado para el ensamblaje: 5 a 10 minutos

⚠ ADVERTENCIA

1. Protector

Para evitar daños, siempre desconecte el cable de alimentación antes de instalar el protector, cambiar la línea de corte o hacer cualquier ajuste.

Si el protector está dañado, no utilice la orilladora/bordeadora de césped hasta que sea reemplazado.

Nota: instale el protector antes de utilizar la orilladora/bordeadora de césped, ya que no se puede quitar o desarmar.

a. Invierta la orilladora para obtener acceso al cabezal de la orilladora.

b. Use un destornillador Phillips para retirar los tornillos preinstalados (AA) del cabezal de la orilladora.

c. Coloque el protector (H) contra el cabezal de la orilladora.

d. Alinee los orificios para los tornillos del protector con los orificios en el cabezal de corte.

e. Inserte los tornillos en el cabezal de la cortadora de orillas y apriete para asegurarlos en su lugar.

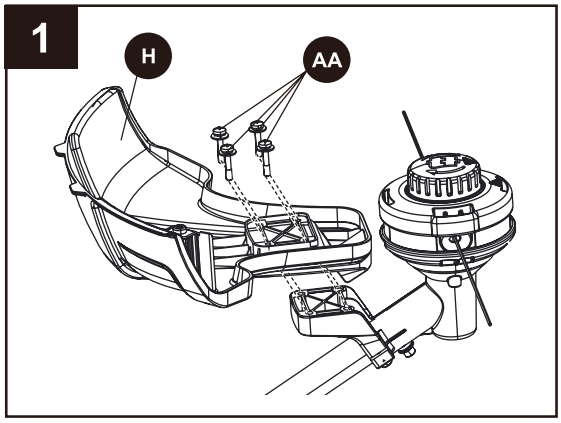

Herramientas usadas

AA Tornillo 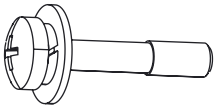 x 4

2. Conecte los tubos inferior y superior de la orilladora

a. Afloje la perilla para ajustar aditamentos (I) en el acopladoe.

b. Presione el botón de liberación ubicado en el tubo inferior (K). Alinee el botón de liberación con el orificio de posicionamiento en el tubo superior (J) y deslice los dos tubos juntos. Rote el tubo inferior hasta que el botón de liberación se trabe en el orificio de posicionamiento.

c. Apriete la perilla para ajustar aditamentos hasta que quede segura.

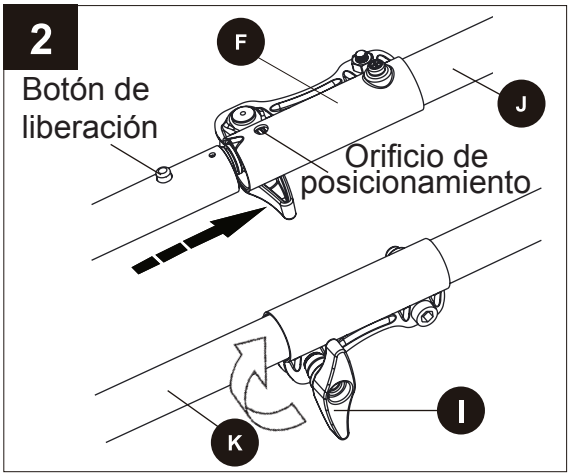

ADVERTENCIA

Para evitar lesiones, ajuste el mango auxiliar para tener un control y un equilibrio óptimos. No se extienda demasiado cuando utilice la orilladora/bordeadora de césped. Mantenga el equilibrio adecuado en todo momento para un mejor control de la herramienta en situaciones inesperadas.

3. Mango frontal

a. Coloque el mango auxiliar/frontal (E) en la parte superior de la sección de la orilladora deslizándolo sobre el tubo superior (J).

b. Una vez que la manija frontal esté en la posición deseada, alinee el orificio en la manija con el orificio en la abrazadera (EE), luego deslice el perno (CC) a través de la parte superior de la manija y asegúrelo con la perilla de sujeción (BB). Apriete hasta que el mango no se mueva.

c. El mango frontal se puede ajustar a una posición adecuada.

Nota: no apriete demasiado la perilla de sujeción. Podría hacer que la abrazadera de sujeción se rompa.

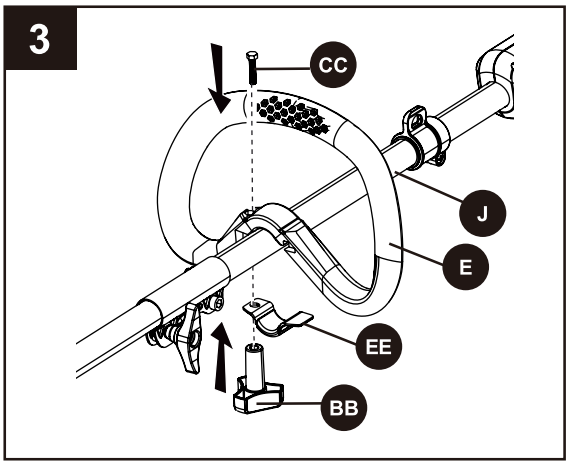

Herramientas usadas

BB	Perilla de ajuste		x 1
CC	Perno		x 1
EE	Abrazadera		x 1

Línea de corte

Se ha instalado previamente un carrete de línea de corte en la bordeadora de césped.
Cuando las líneas de corte requieran reemplazo, rebobine la línea nueva en el carrete existente.

PRECAUCIÓN: para evitar lesiones, retire siempre la batería antes de instalar el protector, cambiar la línea de corte o hacer cualquier ajuste.

4. Para retirar la línea de corte:

a. Dele la vuelta a la orilladora para tener acceso al carrete.

b. Quite la cubierta del carrete (L) presionando las dos lengüetas paralelas entre sí en el lado de la cubierta del carrete (L).

c. Retire el carrete (M) de la carcasa del carrete (O) y retire el exceso de línea.

d. Reinstale el carrete y la carcasa del carrete.

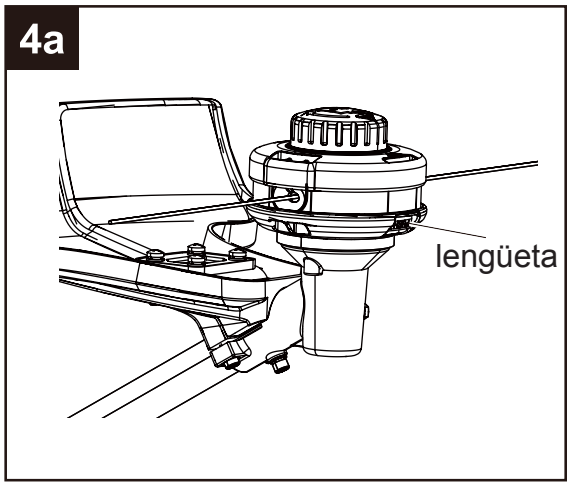

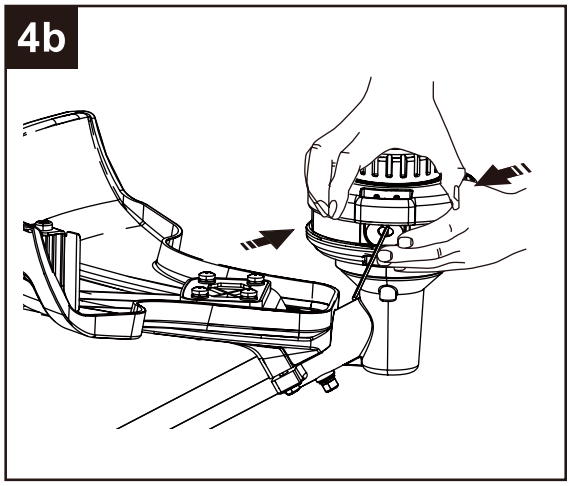

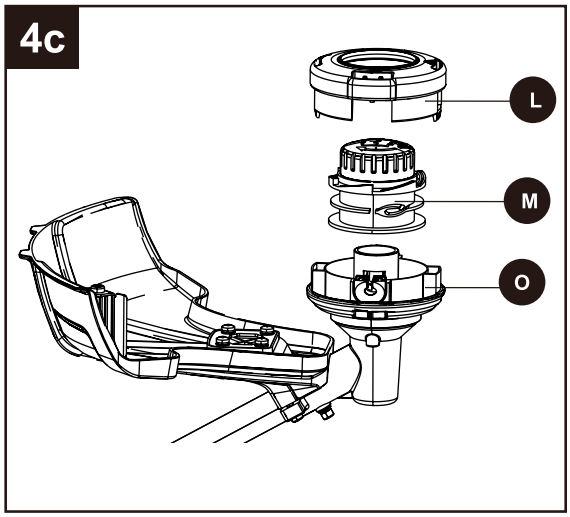

5. Para instalar la línea de corte

Nota: para 0,080 pulg. (2,0 mm) de línea, no coloque más de 3,96 m de línea de corte a la vez.

a. Alinee las ranuras en la perilla para golpeteo (P) con las ranuras en la cubierta del carrete (L).

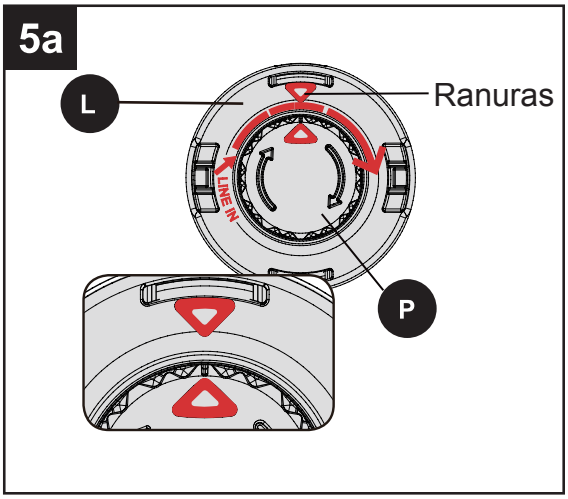

b. Inserte la línea a través del ojala (N). Empuje la línea hasta que salga por el orificio opuesto del cabezal de hilo.

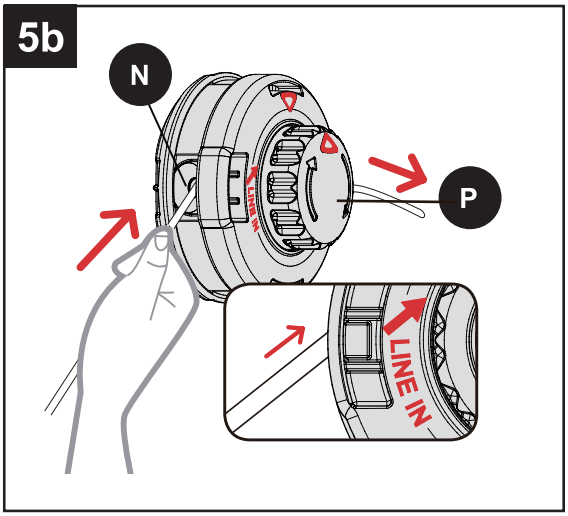

c. Jale la línea hasta que haya una cantidad igual de línea a cada lado.

d. Gire la perilla para golpeteo (P) en dirección de las manecillas del reloj para comenzar el enrollado del hilo en el cabezal de hilo (S). Deje aproximadamente 12,7 cm de hilo que sobresalga de cada lado del cabezal.

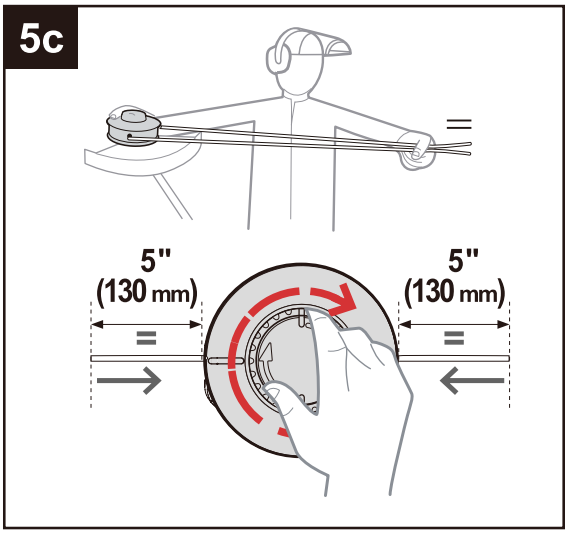

6. Para reemplazar la perilla para golpeteo

a. Dé vuelta la orilladora para acceder al carrete.

b. Retire la cubierta del carrete (L) presionando las dos lengüetas paralelas entre sí en los lados de l a cubier ta del carrete (L).

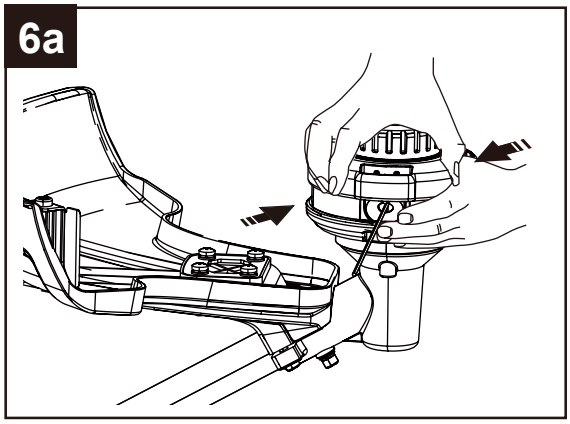

c. Retire el carrete (M) de la carcasa del carrete (O).

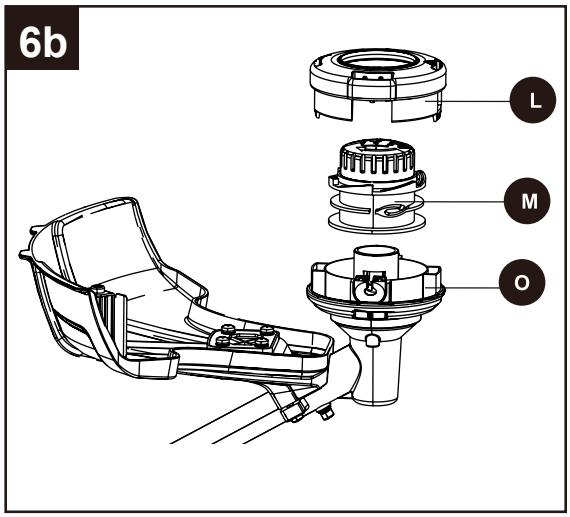

d. Mientras sostiene la perilla para golpeteo, jálela firmemente hacia fuera.

e. Reemplace con una nueva perilla para golpeteo. Reinstale el carrete y la carcasa del carrete.

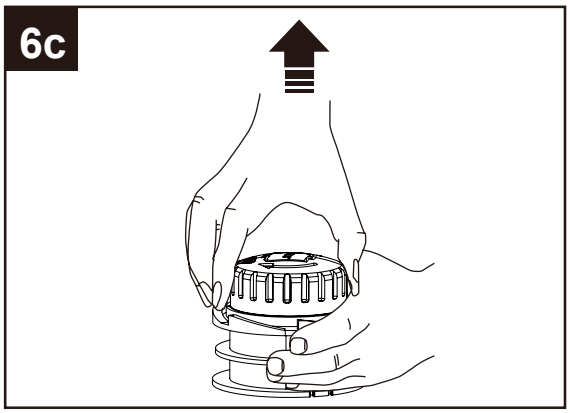

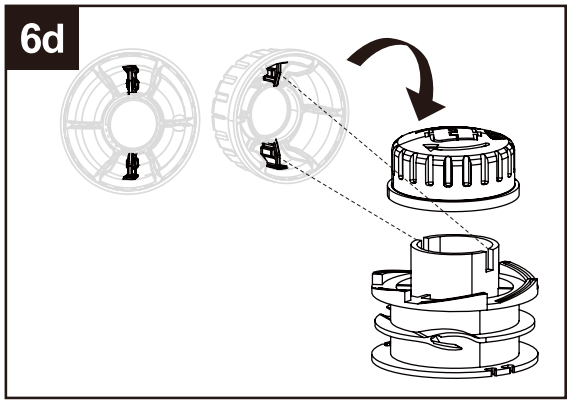

7. Conexión al suministro de electricidad

Nota: el cabezal de potencia se diseñó con un retenedor del cable que evita que la extensión eléctrica se suelte al jalarla mientras se usa.

a. Forme un bucle con el extremo de la extensión eléctrica (no se incluye).
b. Inserte la parte del bucle de la extensión eléctrica a través de la abertura en la parte inferior del mango posterior y coloque sobre el retenedor del cable.
c. Jale lentamente el bucle contra el retenedor del cable hasta eliminar la holgura.
d. Enchufe el cabezal de potencia (A) en la extensión eléctrica.

Nota: si no elimina la holgura del cable excedente de la extensión eléctrica, el retenedor se podría soltar del tomacorriente.

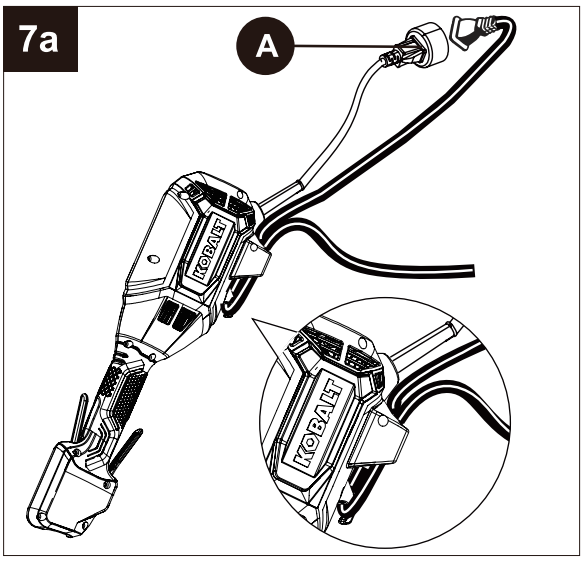

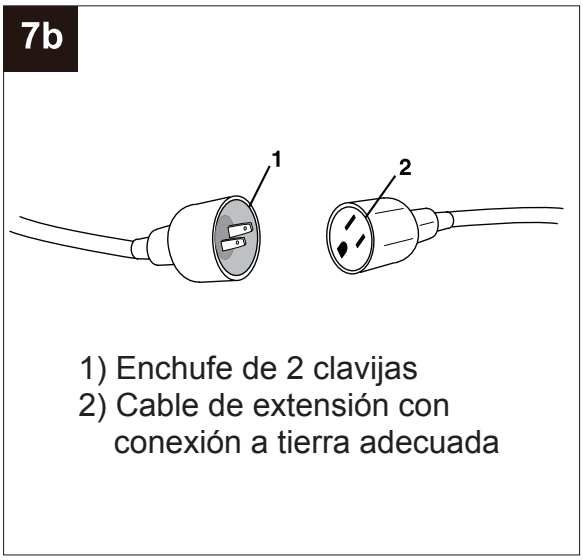

8. Uso del arnés con correa

a. Gire el arnés con correa hasta la posición hacia arriba.
b. Enganche la correa (no se incluye) a la conexión de la correa.

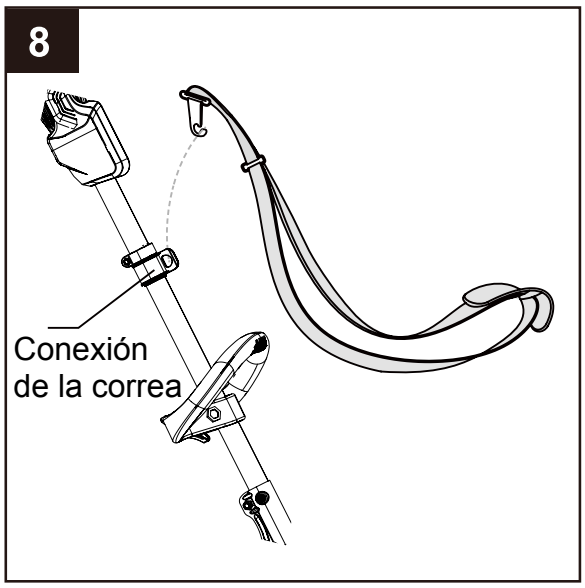

ADVERTENCIA

Para evitar lesiones:

- No apriete el gatillo mientras la orilladora esté invertida.
- No lleve la orilladora con el dedo en el interruptor. Evite el arranque accidental.

1. **Para encender/apagar:**
   a. Presione la palanca de bloq ueo (C). Apriete el interruptor de gatillo (B) para encenderla.
   b. Suelte el interruptor de gatillo (B) para detener.

   PRECAUCIÓN: deje pasar siempre unos 5 segundos o más para que el carrete de la línea de corte deje de girar después de soltar el interruptor de gatillo. No invierta la orilladora/bordeadora ni coloque las manos bajo el protector hasta que el carrete de la orilladora/bordeadora se haya detenido por completo.

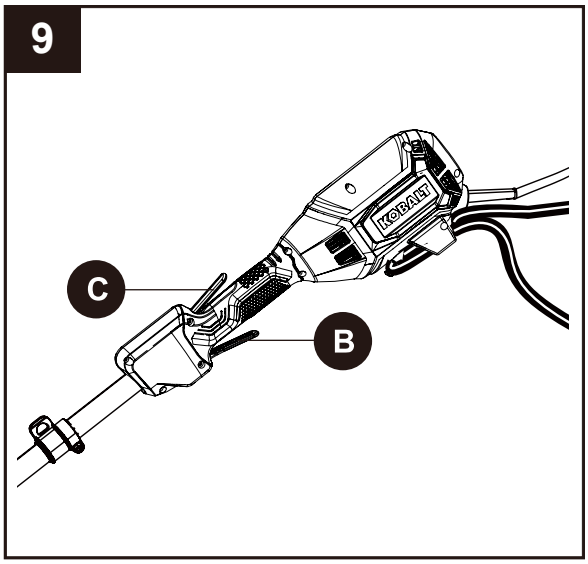

2. **Alargamiento de la línea**
   Mientras la orilladora está en funcionamiento, el hilo de corte se desgasta y se acorta. Esta podadora está equipada con avance de hilo por contacto, lo que permite que el hilo salga cuando se golpea suavemente el suelo con el cabezal mientras rota. La hoja de corte recortará el hilo para mantener la amplitud de corte precisa.

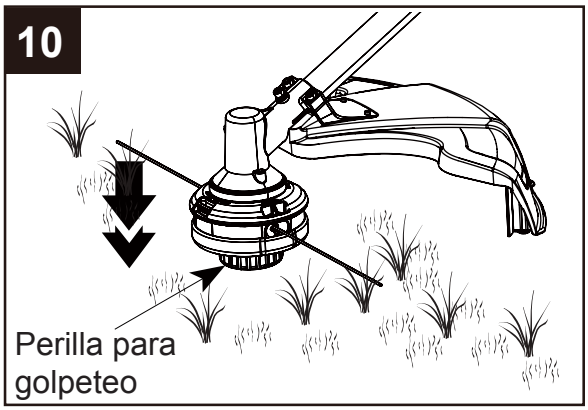

Consejos sobre la podadora

Antes de cada uso:

- Asegúrese de que el protector esté bien instalado. De no ser así, apriete los tornillos del protector.
- Antes de podar, inspeccione el área para detectar cuerdas, alambres, ramas o cualquier otro material que pueda enredarse en la línea de corte y ser lanzado.

Consejos para el almacenamiento:

- No guarde la orilladora/bordeadora expuesta a la luz solar, en lugares excesivamente cálidos ni cerca de un horno ya que esto reducirá la duración de la batería.

Durante el uso:

- Pode el césped solo cuando la hierba y las malezas estén secas.
- No pode el césped de noche. Asegúrese siempre de tener la iluminación adecuada
- Sostenga la orilladora/bordeadora por el mango con interruptor y el mango auxiliar para lograr un control y un equilibrio mejores.
- Párese con el cabezal de corte hacia abajo colocado frente a usted y en ángulo, guiando la orilladora/bordeadora en un movimiento circular alrededor de usted.
- Si es posible, guíe la orilladora/bordeadora hacia la izquierda para cortar. La línea cortará al salir del protector y los recortes serán lanzados alejándose de usted.
- Para lograr un área cortada uniformemente, mueva la orilladora/bordeadora hacia afuera del área que está cortando a una velocidad y altura consistentes.
- Use solo la punta de la línea de corte para podar, especialmente cerca de muros y cercas. Si poda con el lado de la línea de corte, pudiera sobrecargar el motor, desgastar la línea más rápidamente y romperla con mayor frecuencia.
- No apoye el carrete de la orilladora sobre la tierra mientras poda, esto aumenta el desgaste del carrete y el consumo excesivo de la batería.
- Si el césped mide más de 15,24 cm (6 pulg.) de alto, pode en pequeñas etapas.
- Cuando la orilladora/bordeadora esté apagada y el carrete cese de rotar, la línea de corte se relajará y pudiera retraerse. Para evitar perder la línea completamente dentro del carrete, saque línea de corte extra antes de guardar la orilladora.
- Si se reduce el diámetro del área de corte, la línea se desgastará y necesitará avanzarse con mayor frecuencia.
- Si la orilladora/bordeadora no corta correctamente, puede que la línea de corte no esté saliendo de manera adecuada. Desmonte el carrete y rebobine la línea.

Mantenimiento del motor y el protector de la orilladora

Nota: antes de realizar una tarea de mantenimiento, retire la batería de la herramienta.

1. Retire la suciedad y los escombros del protector usando una brocha (no se incluye).

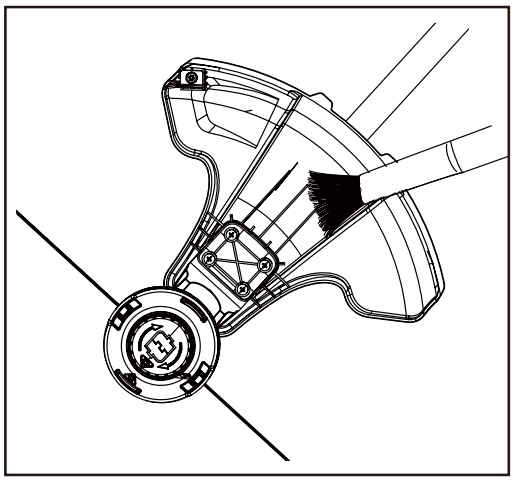

2. Limpie las hojas de corte de la línea usando un cepillo de alambre y rociándolas con un lubricante o desgrasante adecuado.

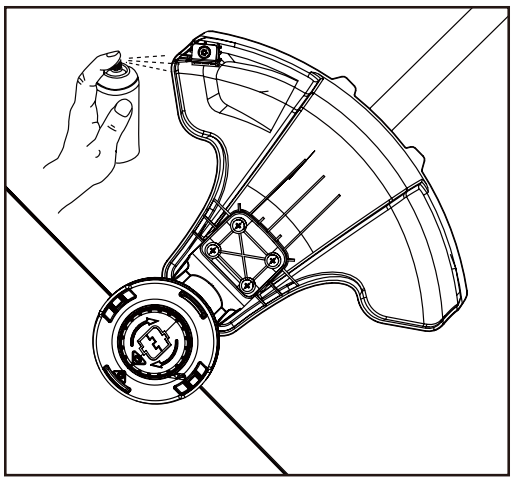

3. Inspeccione la perilla para golpeteo y la línea para garantizar que tenga la cantidad de línea adecuada y que no haya daños en la perilla para golpeteo.

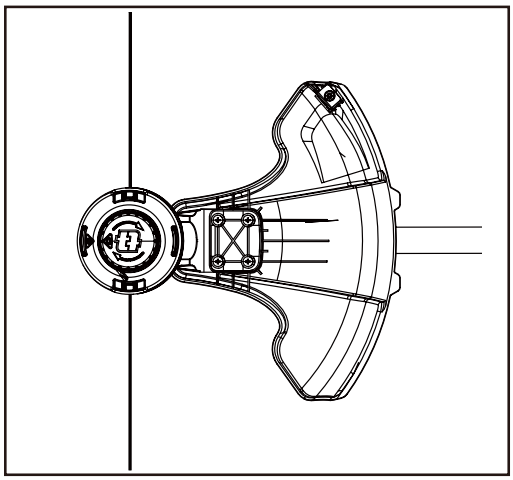

DETECCIÓN DE PROBLEMAS

Si todavía tiene alguna pregunta o alguna cuestión no solucionada después de leer este guía de solución de problemas, o si desea hablar con un experto de productos Kobalt, llame a nuestro Departamento de Servicio al Cliente al 1-888-3KOBALT (1-888-356-2258), de lunes a viernes de 8 a.m. a 8 p.m., hora estándar del Este.

PROBLEMA	CAUSA POSIBLE	SOLUCIÓN
El motor no arranca cuando presiona el gatillo del interruptor.	1. El cable de alimentación no está conectado o la conexión está suelta. 2. El interruptor de circuito doméstico se activó. 3. Posible problema en los cables o problema de conta to eléctrico.	1. Enchufe el cable de alimentación. 2. Revise el interruptor de circuito. 3. Llame al 1-888-3KOBALT (1-888-356-2258) para asistencia técnica.
La orilladora genera humo durante el funcionamiento.	1. La orilladora está dañada.	1. No use la orilladora.
El cabezal de orilladora no avanzará la línea.	1. El eje del motor o el cabezal de orilladora tiene césped pegado. 2. No hay suficiente línea en el carrete. 3. El cabezal de orilladora está sucio. 4. La línea está enredada en el carrete.	1. Detenga la orilladora, desenchufe la orilladora y quite el césped. 2. Desenchufe el cable de alimentación y reemplace la línea de la orilladora. Consulte la sección "Línea de corte" en este manual. 3. Desenchufe la orilladora, y limpie el carrete. 4. Desenchufe la orilladora, retire la línea del carrete y rebobine.
La línea no corta bien.	1. La hoja de corte del protector ha perdido filo.	1. Afile la hoja de corte con una lima o reemplácela con una hoja nueva.

5 AÑOS DE GARANTÍA LIMITADA

Esta orilladora eléctrica Kobalt tiene cinco (5) años de garantía para el comprador original a partir de la fecha de compra original según la cobertura de la garantía descrita a continuación.
Esta orilladora eléctrica Kobalt tiene una garantía para el usuario original contra defectos en los materiales y la mano de obra.

Si usted considera que su orilladora eléctrica Kobalt tiene algún defecto durante el período de garantía especificado, simplemente devuelva la orilladora de 40 voltios junto con una prueba de compra al lugar donde la compró para recibir un reemplazo gratis o un reembolso, o llame al 1-888-3KOBALT (1-888-356-2258) para recibir el servicio de garantía.

Esta garantía es nula si: los daños o defectos de fabricación o materiales se derivan de las reparaciones o alteraciones realizadas o intentadas por otras personas o el uso no autorizado de piezas que no cumplen con las normas del fabricante, si el daño se debe al desgaste normal, al abuso (incluyendo la sobrecarga del carrete por encima de su capacidad), al mantenimiento inadecuado, negligencias, accidentes o daños debidos al uso de la herramienta después de un fallo parcial o el uso con accesorios incorrectos o la reparación o alteración no autorizadas.

Esta garantía excluye el carrete.

Esta garantía le concede derechos legales específicos y usted pudiera tener además otros derechos que varían de un estado a otro.

LISTA DE REPUESTOS

Para encargar piezas de repuesto, llame a nuestro Departamento de Servicio al Cliente al 1-888-3KOBALT (1-888-356-2258) de lunes a viernes, de 8 a.m. a 8 p.m., hora estándar del Este.

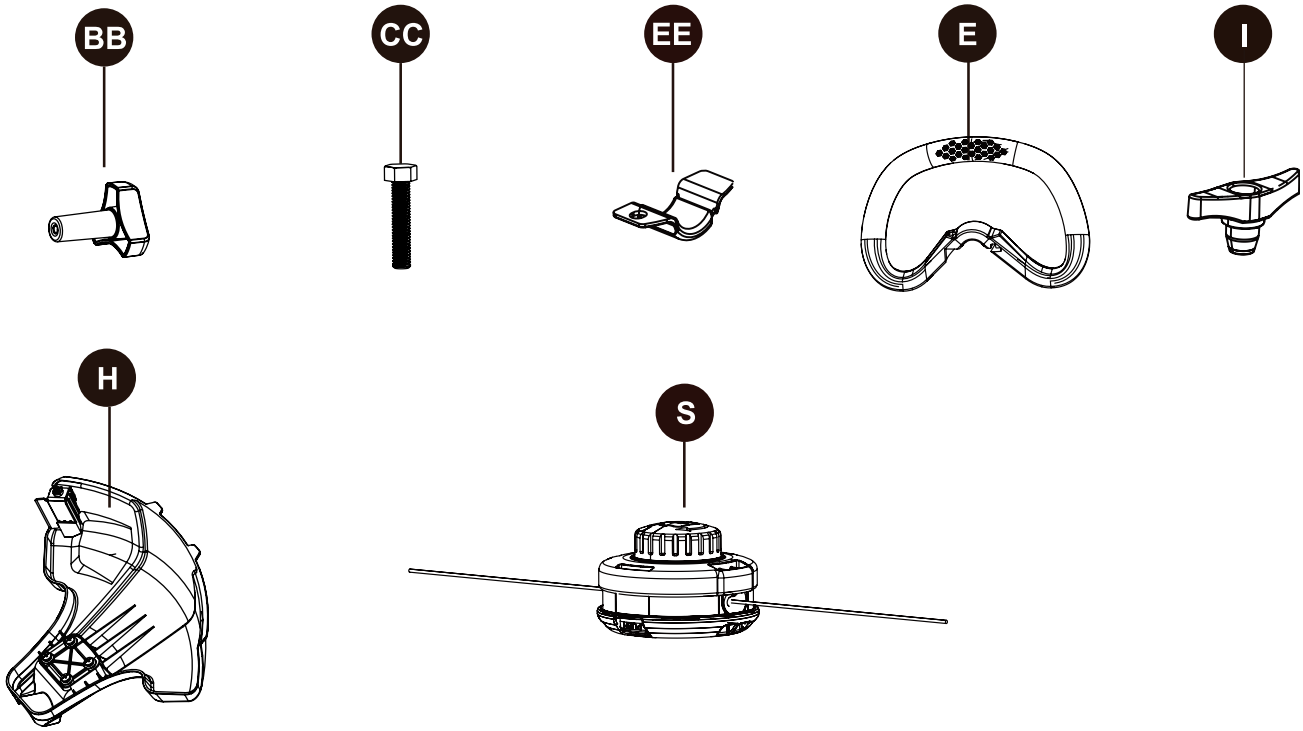

PIEZA	DESCRIPCIÓN	# DE PIEZA
BB	Perilla de ajuste	341201444
CC	Perno	322051444
E	Mango auxiliar/frontal	341191444A
EE	Abrazadera	33304877B
I	Perilla de ajuste de aditamentos	341111437AB
H	Protector	C1101015-00
S	Cabezal de hilo	C1100993-00

Impreso en China