Electric Fireplace
Cheminée Électrique

FP10163 / FP10164 / FP10165

USA office: Fontana **AUS** office: Truganina **GBR** office: Ipswich **FRA** office: Saint Vigor d'Ymonville

THIS INSTRUCTION BOOKLET CONTAINS **IMPORTANT** SAFETY INFORMATION. PLEASE READ AND KEEP FOR FUTURE REFERENCE.

EN

Before You Start

- Please read all instructions carefully.
- Retain instructions for future reference.
- Separate and count all parts and hardware.
- Read through each step carefully and follow the proper order.
- We recommend that, where possible, all items are assembled near to the area in which they will be placed in use, to avoid moving the product unnecessarily once assembled.
- Always place the product on a flat, steady and stable surface.
- Keep all small parts and packaging materials for this product away from babies and children as they potentially pose a serious choking hazard.

FR

Avant de Commencer

- Veuillez lire attentivement toutes les instructions.
- Conservez les instructions pour vous y référer ultérieurement.
- Vérifiez toutes les pièces et les accessoires.
- Lisez attentivement chaque étape et suivez l'ordre correct.
- Nous recommandons que, dans la mesure du possible, tous les produits soient assemblés à proximité de la zone où ils seront utilisés, afin d'éviter tout déplacement inutile du produit une fois assemblé.
- Placez toujours le produit sur une surface plane et stable.
- Conservez toutes les petites pièces de ce produit et les matériaux d'emballage hors de portée des bébés et des enfants, car ils pourraient présenter un risque d'étouffement.

NO VENTING REQUIRED

WARNING
Read and understand this entire owner's manual, including all safety information before plugging in or using this appliance. Failure to do so could result in fire, electric shock, or serious personal injury.

PAS DE VENTILATION NÉCESSAIRE

AVERTISSEMENT
Lisez et comprenez l'intégralité de ce manuel d'utilisation, y compris toutes les informations de sécurité, avant de brancher ou d'utiliser cet appareil. Le non-respect de cette consigne peut entraîner un incendie, un choc électrique ou des blessures graves.

CERTIFIED UNDER CANDIAN AND AMERICAN NATIONAL STANDARDS: ETL

CERTIFIÉ SELON LES NORMES NATIONALES CANADIENNES ET AMÉRICAINES : ETL



Electric Fireplace

Cheminée Électrique

EN

IMPORTANT SAFETY INSTRUCTIONS

⚠ WARNING

These instructions should be carefully read before installation and retained by the user. The booklet must be kept and delivered to the new user in case of disposal of the heater. The manufacturer reserves the right to vary the features of the product without prior notice. The technical data are indicative only.

1.THIS APPLIANCE IS HOT WHEN OPERATED AND CAN CAUSE SEVERE BURNS IF TOUCHED.

2.Do not operate the appliance before reading and understanding operating instructions. Failure to operate the appliance according to operating instructions could cause fire or injury.

3.Keep combustible materials, such as furniture, pillows, bedding, papers, clothes, and curtains at least 3 feet(0.9 m) from the front of this appliance and keep away from the sides and the rear.

WARNING: To avoid overheating, do not cover the heater. The clearance may be inadequate when installed in a recreational vehicle with the slide-out closed.

4.Risk of burns. Power to the appliance should be turned off, and the appliance should be allowed to cool before servicing. To disconnect the appliance from the power supply, turn off the controls, and then remove the plug from the outlet.

5.Do not install damaged, incomplete, or substitute components.

6.Young children should be carefully supervised when they are in the same room with the appliance. Toddlers, young children, and others may be susceptible to accidental contact burns.

7.To prevent accidental swallowing, media bed kits should be kept away from children and infants.

8.The remote control contains small batteries. Keep them away from children. If swallowed, seek medical assistance immediately.

9.Do not recharge the batteries. Do not mix the batteries with the used ones or other battery types, store them with hazardous or combustible materials, or place loose batteries in a pocket, purse, or other container containing metal objects.

10.Ensure that you have incorporated adequate safety measures to protect infants/toddlers from touching hot surfaces.

11.It is imperative that the control compartments, circulating blower, and its passageway in the appliance are kept clean. The appliance should be inspected before use and at least annually by a qualified service person.

12.Under no circumstances should this appliance be modified.

13.Do not use this appliance if any part has been in contact with water. Immediately call a qualified service technician to inspect the appliance and replace any part of the control system which has been in contact with water.

14.Do not operate the appliance with the glass door removed, cracked, or broken. A licensed or qualified service person should do the replacement of the glass.

15.Do not strike or slam shut the appliance's glass door.

16.Keep the packaging material out of reach of children and dispose of the material in a safe manner. These are not toys like all plastic bags and should be kept away from children and infants.

17.Servicing should be done only while the appliance is disconnected from the power supply circuit.

18.Always unplug the appliance when not in use.

19.Do not operate this appliance with a damaged cord or plug after the appliance has been defective, dropped, or damaged in any manner.

20.Do not use the appliance outdoors.

21.Never place the appliance where it may fall into a bathtub or other water container.

22.Do not run cord under carpeting. Do not cover the cord with throw rugs, runners, etc. Arrange the cord away from high-traffic areas to avoid a tripping hazard.

23.Connect to properly grounded outlets only.

24.Do not insert or allow foreign objects to enter any ventilation or exhaust opening as this may cause an electric shock or fire or damage the appliance.

25.To prevent a possible fire, do not block air intakes or exhaust in any manner. Do not use it on soft surfaces, like a carpet, where openings may become blocked.

26. Always plug appliances directly into a wall outlet/receptacle. Never use an extension cord or relocatable power tap (outlet/power strip).

SAVE THESE INSTRUCTIONS

1.0 PACKING LIST

NO.	Description	Quantity
1	Front Frame	x1
2	Electric Fireplace	x1
3	Mounting Bracket (Pre-attached)	x1
4	Manual	x1
5	Decorative Stuff	Varies
6	Remote Control (Battery included)	x1

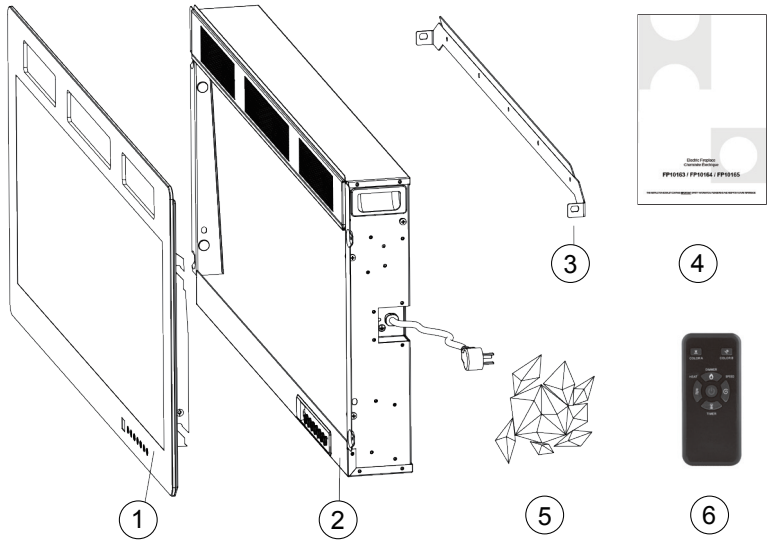

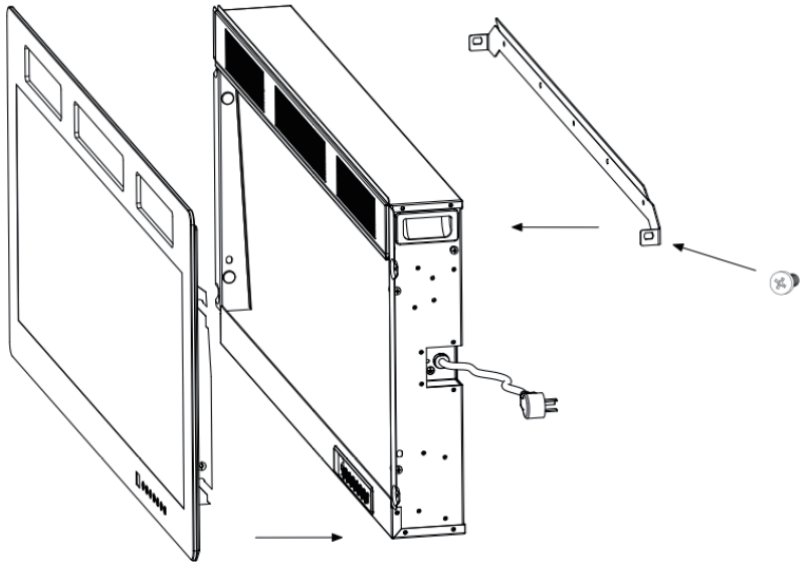

HARDWARE INCLUDED

Model: FP10163 / FP10164 / FP10165



A x5

ST5.2X35 Screw

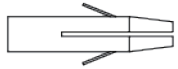

B x5

Plastic Wall Anchor

1.1 DIMENSIONS

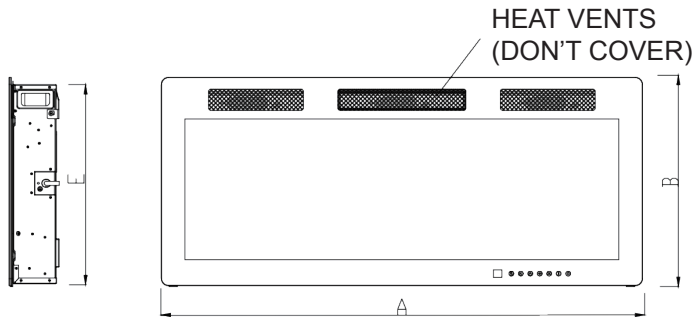

Model No.	A(mm)	B(mm)	C(mm)	D(mm)	E(mm)	A(in.)	B(in.)	C(in.)	D(in.)	E(in.)
FP10163	1016	440	951	102	421.5	40	17.32	37.44	4.02	16.59
FP10164	1270	440	1205	102	421.5	50	17.32	47.44	4.02	16.59
FP10165	1524	440	1459	102	421.5	60	17.32	57.44	4.02	16.59

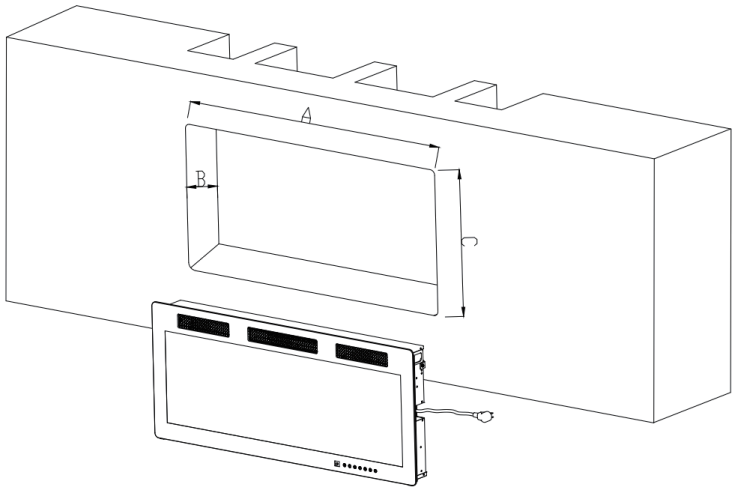

Model No.	A(mm)	B(mm)	C(mm)	A(in.)	B(in.)	C(in.)
FP10163	955-965	>96	425-435	37.6-38	>3.78	16.73-17.13
FP10164	1209-1219	>96	425-435	47.6-48	>3.78	16.73-17.13
FP10165	1464-1474	>96	425-435	57.6-58	>3.78	16.73-17.13

NOTE:
Please leave enough space to place the power cord on the right side of the fireplace.

LISTING APPROVALS

This appliance has been tested in accordance with the ETL Standards for fixed and location dedicated electric room appliances in the United States and Canada. If you need assistance during installation, please contact after-sales service center.
NOTE: This appliance must be electrically wired and grounded in accordance with local or, in the absence of local, with National Electric Code ANSI/NFPA 70-latest edition in the United States or the Canadian Electric Code and ETL in Canada.

Model No.	FP10163/FP10164/FP10165
Description	Wall-mounted Appliance
Voltage	120VAC
Watts	Max:1500W
Amps	12.5AMP
BTUs	5100BTU

2.0 ELECTRICAL INSTALLATION NOTES

2.1 GENERAL INSTRUCTIONS

CAUTION - Some parts of this product can become very hot and cause burns. Particular attention has to be given where children and vulnerable people are present.

A. Prior to plugging your appliance into an electrical outlet, verify that the house circuit breakers for the outlet are on.
B. The appliance may emit a slight, harmless odor when first used. This odor is normal and caused by the initial heating of internal appliance elements, and the odor will not occur again.
C. If your appliance does not emit heat, consult the operation section of this manual for further information.
D. Use with an ETL or UL certified surge protector.

RISK OF FIRE! THE POWER CORD MUST NOT BE PINCHED AGAINST A SHARP EDGE. SECURE CORD TO AVOID TRIPPING OR SNAGGING TO REDUCE THE RISK OF FIRE, ELECTRIC SHOCK, OR PERSONAL INJURY. DO NOT RUN CORD UNDER CARPETING. DO NOT COVER THE CORD WITH THROW RUGS, RUNNERS, ETC.

ARRANGE THE CORD AWAY FROM HIGH-TRAFFIC AREAS TO AVOID A TRIPPING HAZARD.
RISK OF FIRE: TO PREVENT A POSSIBLE FIRE, DO NOT BLOCK AIR INTAKE OR EXHAUST IN ANY MANNER. ALSO, DO NOT USE IT ON SOFT SURFACES WHERE OPENINGS MAY BECOME BLOCKED.
RISK OF FIRE: DO NOT BLOW OR PLACE INSULATION AGAINST THE APPLIANCE.
THIS ELECTRIC APPLIANCE IS TESTED AND LISTED FOR USE ONLY WITH THE APPROVED OPTIONAL ACCESSORIES. USE OF OPTIONAL ACCESSORIES NOT SPECIFICALLY TESTED FOR THIS ELECTRIC APPLIANCE COULD RESULT IN A SAFETY HAZARD.
IF THE INFORMATION IN THESE INSTRUCTIONS IS NOT FOLLOWED EXACTLY, A FIRE MAY RESULT CAUSING PROPERTY DAMAGE, PERSONAL INJURY, OR DEATH. DO NOT STORE OR USE GASOLINE OR OTHER FLAMMABLE VAPORS IN THE VICINITY OF THIS OR ANY OTHER APPLIANCE.
THIS APPLIANCE IS HEAVY. IT IS HIGHLY RECOMMENDED THAT TWO PEOPLE INSTALL THIS APPLIANCE.
HEATER VENTS ON THE ELECTRIC APPLIANCE CAN NOT, IN ANY WAY, BE COVERED. AS IT MAY CREATE A FIRE HAZARD.

Follow all national and local electrical codes.

1. The heaters should be installed only using the mounting brackets we provided if you want to mount them.
2. The heater must not be recessed in the ceiling. There must be enough space around the top of the heater to ensure adequate ventilation.
3. The heater should be at least 60cm/24 inches away from any surrounding walls.
4. A distance of at least 90cm/36 inches should always be left in front of the heaters to ensure safety.
5. The heater must be located neither directly below nor in front of a socket outlet.
6. The heater must be installed to prevent any control switches from being touched by anyone who is in the shower or bath.
7. Ensure that there is no possibility of inflammable material, combustible material, or curtains coming into contact with the heater. There is a risk of fire if this happens.
8. DO NOT LEAVE THE HEATER UNATTENDED DURING USE.

3.0 INSTALLATION INSTRUCTIONS

3.1 UNPACKING AND TESTING APPLIANCE WALL

Carefully remove the appliance from the box. Prior to installing the appliance, test to make sure the appliance operates properly by plugging the power supply cord into a conveniently located 120 Volt grounded outlet.

3.2 GROUNDING APPLIANCE

This appliance is for use on 120 Volts. The cord has a plug as shown in (A). As shown in (C), an adapter is available for connecting three-blade grounding type plugs to two-slot receptacles. The green grounding lug extending from the adapter must be connected to a permanent ground, such as a properly grounded outlet box. The adapter should not be used if a three-slot grounded receptacle is available.
To disconnect the appliance, turn off the controls, then remove the plug from the outlet.

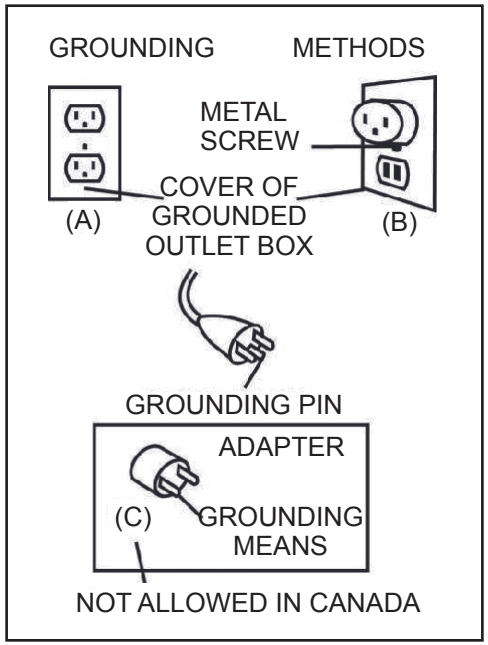

3.3 ASSEMBLY

The fireplace can be installed with 2 options:

1. Wall hanging with provided mounting bracket.
2. Built-in construction (in-wall recessed).

Follow the installation instructions below based on installation preference.

Option 1:

Wall Hanging

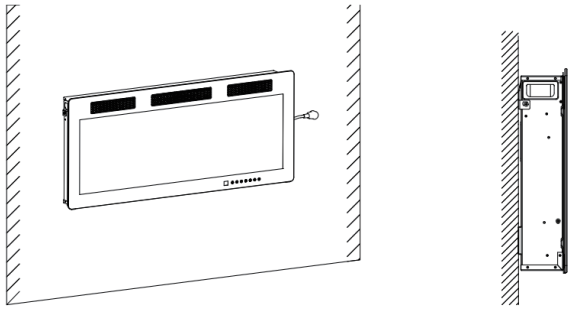

Option 2:

Built-in Construction

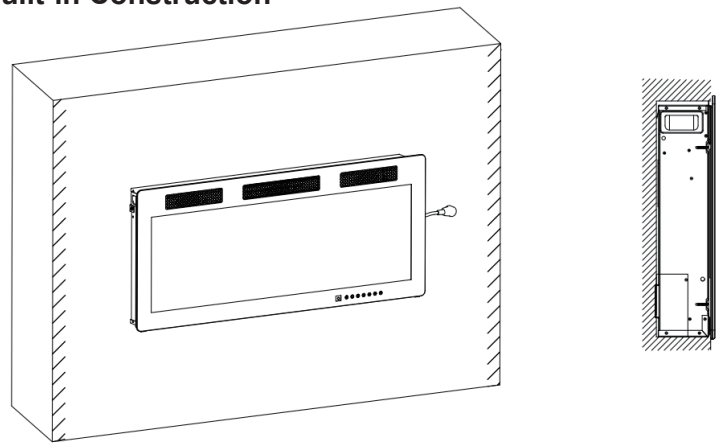

Installation 1: Wall Hanging

1 Remove the Glass Frame

● Unscrew the screw (M5 x 12) from each side with a Phillips screwdriver. (Do not discard them)
● Lift the glass frame 0.4-0.8 inches vertically. Then the entire glass frame can be removed from the front.

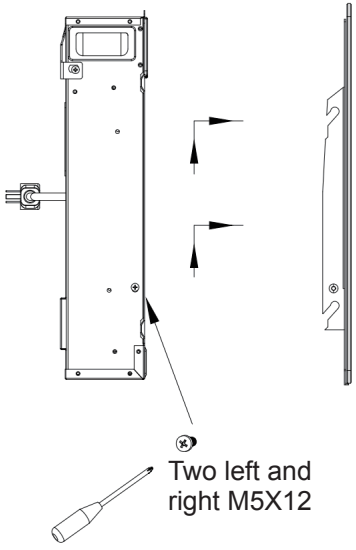

2 Remove the Mounting Bracket

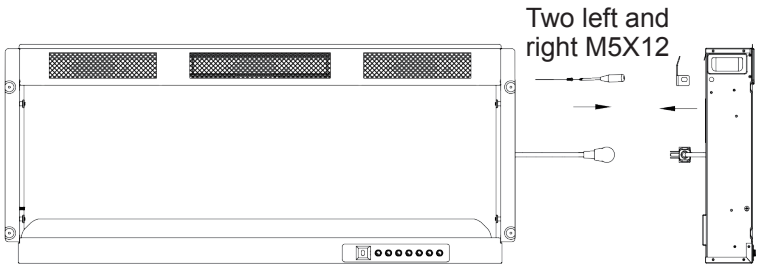

● Unscrew the screw (M5 x 12) from each side with a Phillips screwdriver. (Do not discard them)
● Then remove the pre-attached mounting bracket

3 Choose a Wall Location

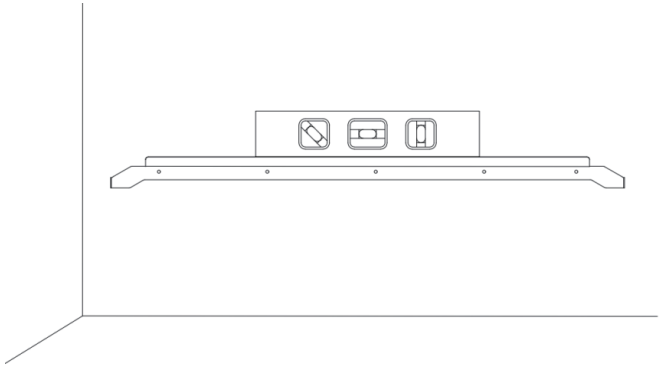

● On the wall where the fireplace is going to be installed, use a level to align the bracket and mark the holes which need to be drilled with a pencil.
Note: It is highly recommended to reserve enough space around the fireplace to be installed. Leave at least 20mm of free space between the product and other flammable materials, like the curtains.

4 Drill the Holes

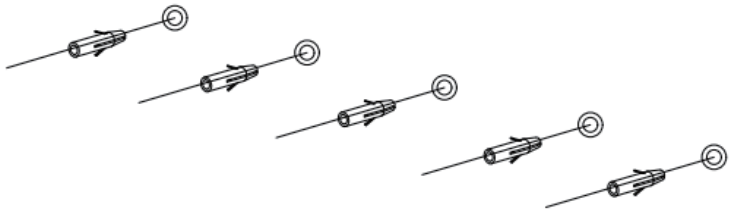

● Drill 5 holes on the wall according to the marks. Each hole is 8.5mm in diameter.

5 Attach the Mounting Bracket

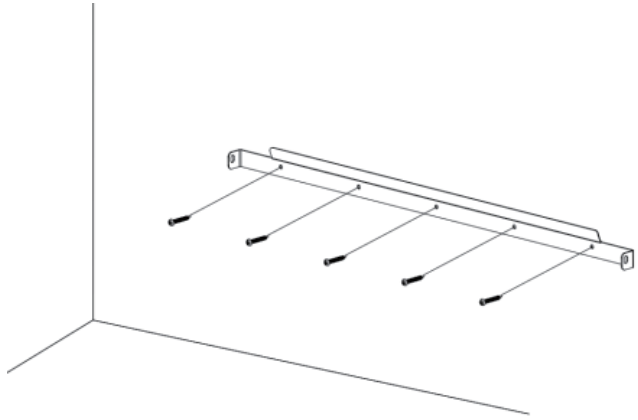

● Insert the wall anchors' plastic parts into holes with a hammer.
● Install the mounting bracket by fastening the Anchor Screws into the wall anchor.

6 Hang the Fireplace on the Bracket

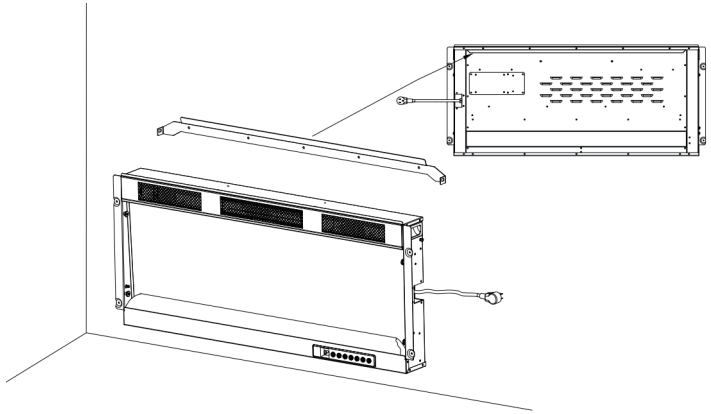

● Hang the slotting behind the appliance on the hooks at the left and right sides of the bracket.
Note: Please hold the appliance tightly to avoid it dropping down before the installation is finished.

7 Lock the Fireplace on the Bracket

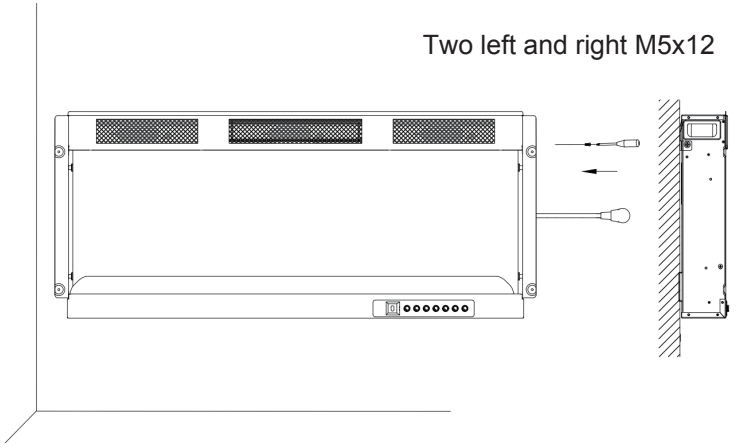

● Lock the bracket at each side with a M5X12 screw to ensure a solid combination of the fireplace and bracket.

8 Place the Decorations

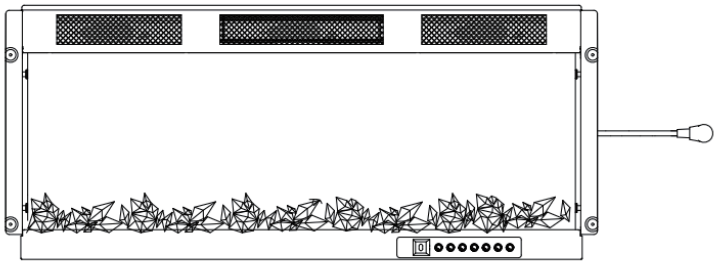

● Carefully place crystal stone sand other decorations into the bottom tray on the front of the appliance as illustrated.
NOTE: The decoration kits may have sharp edges. Please wear safety gloves when handling.

9 Fasten the Glass Frame

● Gently place the glass panel by aligning the hooks until it is in the proper position.
● Secure the glass panel with the M5X12 screw at each side.
● Check the alignment of the glass panel and securely tighten the screws.

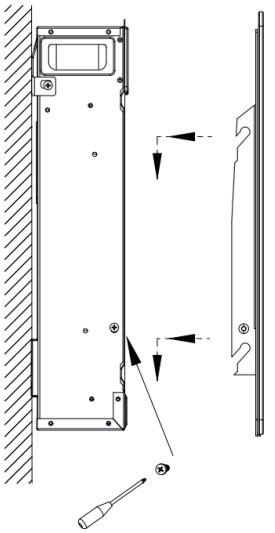

Installation 2 : Built-in Construction

1 Remove the Glass Frame

2 Remove the Mounting Bracket

(For Step 1 and Step 2, please refer to “Wall Hanging Installation”)

3 Choose a Wall Location

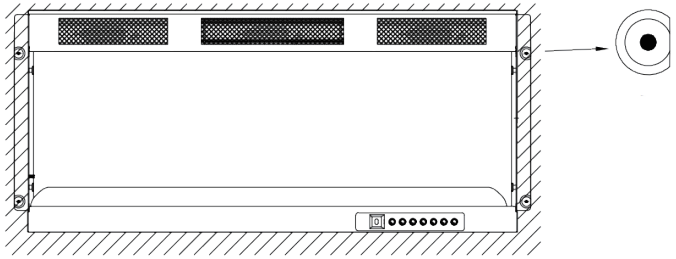

● Put the fireplace in place, mark the holes which need to be drilled with a pencil. Then take it out of the cavity again.
● WARNING: It’s better to reserve some space between the frame and the wall to enable better air circulation if available.

4 Drilling & Installing the Wall Anchors

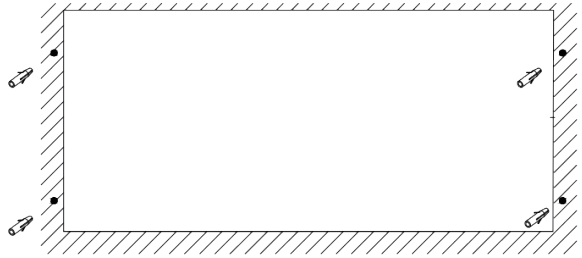

● Drill 4 holes on the wall according to the marks. Each hole is 8.5mm in diameter.
● Insert the wall anchors into the holes using a hammer.

5 Fix the Fireplace

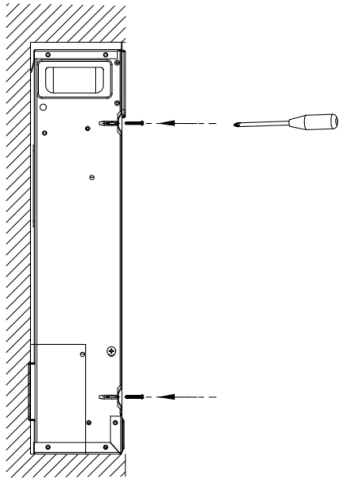

● Put the fireplace into the prepared cavity.
● Fasten the fireplace firmly into the wall by tightening the screws（ST5.2X35）at each side.

6 Place the Decorations

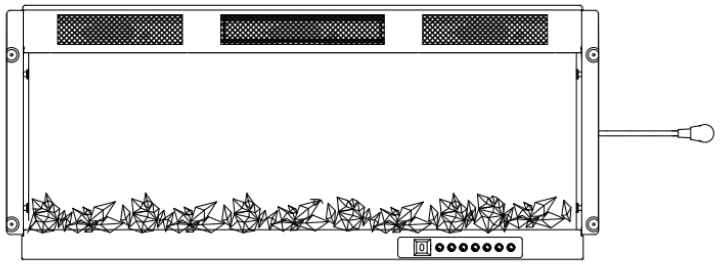

● Carefully place crystal stone sand other decorations into the bottom tray on the front of the appliance as illustrated.
● NOTE: The decoration kits may have sharp edges. Please wear safety gloves when handling.

7 Fasten the Glass Frame

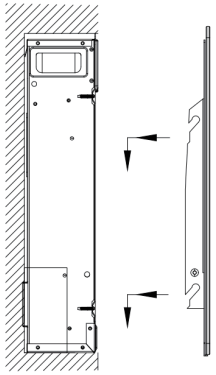

● Gently place the glass panel by aligning the hooks until it is in the proper position.

4.0 FINISHING

THE GRILLE MAY BE HOT. DO NOT TOUCH THE AIR OUTLET UNTIL COOLED.
THE DOOR HOOKS ARE PART OF A SAFETY SYSTEM AND MUST BE PROPERLY ENGAGED. DO NOT OPERATE THE APPLIANCE WITH HOOKS DISENGAGED.

FACING AND/OR FINISHING MATERIALS MUST NOT INTERFERE WITH AIR FLOW THROUGH AIR OPENINGS, OPERATION OF DOORS OR ACCESS FOR SERVICE. OBSERVE ALL CLEARANCES WHEN APPLYING COMBUSTIBLE MATERIALS. BEFORE DOOR IS REMOVED, TURN THE APPLIANCE OFF AND WAIT UNTIL APPLIANCE IS COOL TO THE TOUCH. DOORS ARE HEAVY AND FRAGILE SO HANDLE WITH CARE.

NOTE: The glass front must be removed, and the appliance must be finished in its final location before the media bed kits are installed. Media bed kits may have sharp edges. Wear safety glasses and gloves when handling.

5.0 OPERATION INSTRUCTIONS

Once the appliance has been plugged into a grounded electrical outlet, it is ready to operate.

5.1 CONTROL PANEL / REMOTE CONTROL OPERATION

(Main Power Switch must be turned ON before using the remote control.)
The touch display panel is shown on the bottom right of the front of the appliance.

● Move the battery's transparent insulating piece away before using the remote control.

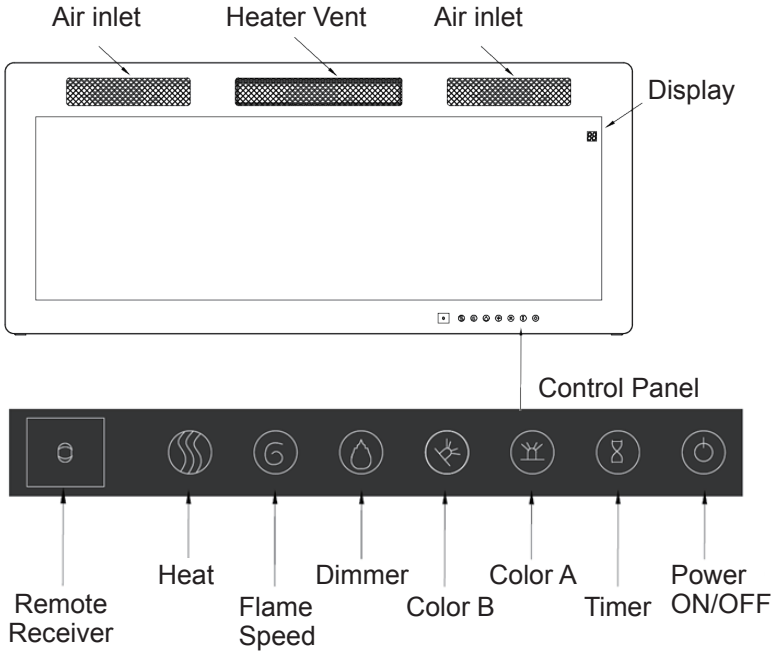

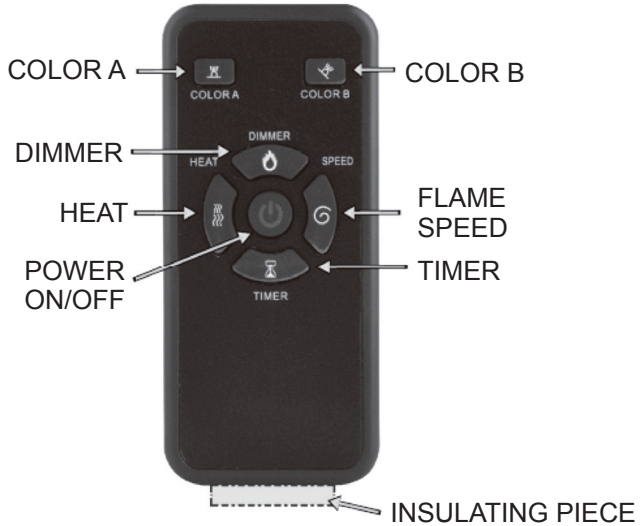

REMOTE RECEIVER

POWER		Turn the appliance ON/OFF. NOTE: Make sure the main switch on the top of the fireplace is turned on before operating.
DIMMER		Control Flame brightness. 5 Settings: (L1-L2-L3-L4-L5) Flame dims from L1 to L5. The L5 is the brightest setting. NOTE: Long press the "DIMMER" button for 6 seconds, and the appliance will go into sleep mode: all the lights are off, but the heating function goes on. Long-press again (>6 sec.) to restore the appliance to the normal mode
TIMER		Control the Timer. 8 Settings: (1h, 2h, 3h, 4h, 5h, 6h, 7h, 8h). Press the button until the desired setting is reached.

FLAME SPEED		Control Flame speed. 5 Settings: (Ul-U2-U3-U4-U5) Flame speed from U1 to U5. The U5 is the fastest setting.
HEATER		Control the Heater. Press the button to initiate the heater. (OFF) no heater or blower. (-), heater blows warm air (750W) (--), heater blows hot air (1500W) NOTE: Heater functions cycle from (OFF) (-)(--)
COLOR A		Control the flame color. 12 Settings: 1.red 2.yellow 3.blue 4.orange 5.red & yellow 6.red & blue 7.red & orange 8.yellow & blue 9.yellow & orange 10. blue & orange 11.red & yellow & blue 12. multi-color NOTE: When you press the button for 6 seconds, the indicator will show digital "O", and the flame color and brightness will be changed automatically.
COLOR B		Control the flame bed color. 12 Settings: 1.red 2.gentian blue 3.green 4.pink 5.yellow 6.cyan 7.purple 8.white 9.saffron 10.sky blue 11.verdant 12.capri blue NOTE: When you press the button for 6 seconds, the indicator will show digital "O", and the flame color and brightness will change automatically.

WARNING: Do not move or remove the mesh trim panel, when the appliance is plugged in and operating. This will cause the remote control and touch panel to no longer function.
NOTICE: When the heater is turned on for the first time, a slight odor may be present. This is normal and should not occur again unless the heater is not used for a long period of time.
NOTICE: To improve the heater's performance, aim the remote control at the front of the fireplace.
DO NOT press the buttons too quickly. Give the unit enough time to respond to each command.

5.2 REMOTE CONTROL

● Remove the battery's transparent insulating piece away before using.



The battery must be recycled or disposed of properly. Check with your Local Authority or Retailer for recycling advice in your area.

6.0 TROUBLESHOOTING GUIDE

PROBLEM	SOLUTION
The mounting bracket cannot be removed.	1.The mounting bracket is pre-attached. Unscrew the two screws at both sides of the fireplace with a Phillips screwdriver, and then remove the pre-attached mounting bracket. 2.If the problem is still not solved, please ask qualified technician for help.
The control panel functions do not work.	1.Make sure the Power Switch on the control panel is turned on before operation. 2.Make sure you have reconnected the data cable which was pulled out when you removed the glass frame. 3.If the problem is still not solved, please ask qualified technician for help.
Sudden power outage during the heating process.	1.Don't cover the air outlet. 2.Unplug the unit, and wait for 10 minutes and try to open it again. 3.If the problem is still not solved, please ask qualified technician for help.
The appliance does not blow hot air when it turns on and off.	This is normal. The fans blow cool air while the appliance gradually heats up. The fans blow after the appliance is turned off to prevent overheating.
The heater doesn't turn on with the power switch.	1. Main power supply switch is off. — Turn the main power supply switch to "ON" position.
	2.Circuit breaker has been tripped. — Too many appliances are on this circuit. Make sure that the electrical supply for this unit is an independent circuit.
	3.Heater is unplugged from wall outlet. — Make sure the power cord is plugged into a functioning and properly grounded 15 Amp 120V AC electrical outlet.
	4. Power cord or power plug are damaged. — Contact a qualified electrician to replace the power cord.
	5. Power outlet for power plug prong is loose. — Check the power outlet and replace it with a new one.

	6. Loose wiring.	Contact a qualified electrician to check all wiring for loose connections.
The heater is on, but no flame or low flame intensity.	1.Heater switches is on, but flame is not on.	Long-press the "DIMMER" button for 6 seconds, the appliance will go into sleep mode. All the lights off, the heating function goes on. Long-press for 6 seconds again, the appliance will back to normal mode.
	2. Flame adjusting knob is at a low setting.	Turn the knob to the maximum setting.
	3. Loose wiring.	Contact a qualified electrician to check all wiring for loose connections.
Flame is frozen.	1. Flame element is not attached to the motor.	Please ask qualified technician for help.
	2. Rotation motor is defective.	Please ask qualified technician for help.
Excessive noise is in the lower portion of the heater.	1.Flame element isn’t seated properly.	Please ask qualified technician for help.

	2. Motor is defective.	Please ask qualified technician for help.
The heater system doesn't come on.	1.Heater power switch is off.	Turn the heater power switch to the "ON" position.
	2.Heater system is overheated.	Maybe the heater is covered or the air inlet or air outlet is blocked; Remove the clothes or the blockage and turn off the power switch and unplug it. Wait for 10 minutes, and then turn the heater on again.
	3. Loose wiring.	Contact a qualified electrician to check all wiring for loose connections.
	4. The air inlet or air outlet is blocked completely.	Leave adequate space around the unit. Remove the blockage, on or in front the air outlet.
"HEAT" switch has been flipped in the on position, but there is no airflow.	1. The heater system is overheated. The temperature Limit thermostat is cut off.	Check the air inlet and out let. Turn off the power switch and unplug it. Wait for 10 minutes, and then turn the heater on again.
	2. Fan motor is defective.	Please ask qualified technician for help.

	3. Fan blower is balanced badly.	Please ask qualified technician for help.
	4. The "POWER" and the "HEAT" switches are not turned on.	Turn these two switches on.
The fan runs but no heat is coming out.	1.Loose wiring.	Please ask qualified technician for help.
	2.Bad heating element.	Please ask qualified technician for help.
	3.Buildup of dirt on the fans.	Clean all the fans.
	4.Heater fan is defective.	Please ask qualified technician for help.
The remote control does not work.	1. The battery is not properly installed.	Make sure the battery is properly installed. Move the battery's transparent insulating piece away before using.
	2. Not pointing to the right position.	Aim the remote control at the receiver.
	3. There is an obstacle in front of the machine.	Remove the obstacles. Items between the remote control and the remote-control receiver will block the signal.

	4.Press the remote-control buttons too quickly.	Don’t press the remote-control buttons too quickly. Give the unit enough time to respond to your commands.
There is an odor coming from the heater.	The heater may emit a slight, harmless odor when first used. This is a normal condition caused by the initial heating of the internal parts and will not occur again.	
NOTE: For the most of functional problems, you can unplug the unit, wait for 10 minutes and plug it again, the machine will reset to the initial status(original system state). If the problem is still not solved, please ask qualified technician for help.		

7.0 MAINTENANCE

⚠ DISCONNECT POWER AND ALLOW THE HEATER TO COOL BEFORE ATTEMPTING ANY MAINTENANCE OR CLEANING TO REDUCE THE RISK OF FIRE, ELECTRIC SHOCK OR DAMAGE TO PERSON.

THE FIREPLACE SHOULD NOT BE OPERATED WITH AN ACCUMULATION OF DUST OR DIRT ON OR IN THE UNIT, AS THIS CAN CAUSE A BUILD-UP OF HEAT AND SUBSEQUENT EVENTUAL DAMAGE. FOR THIS REASON, THE HEATER MUST BE INSPECTED REGULARLY, DEPENDING ON CONDITIONS AND AT LEAST AT YEARLY INTERVALS.

7.1 PARTIALLY REFLECTIVE GLASS CLEANING

The partially reflective glass is cleaned in the factory during the assembly operation. During shipment, installation, handling, etc., the partially reflective glass may collect dust particles; these can be removed by dusting lightly with a clean, dry cloth.
To remove fingerprints or other marks, the partially reflective glass can be cleaned with a damp cloth. The partially reflective glass should be completely dried with a lint-free cloth to prevent water spots. To prevent scratching, do not use abrasive cleaners.

7.2 SCHEMATIC DIAGRAM

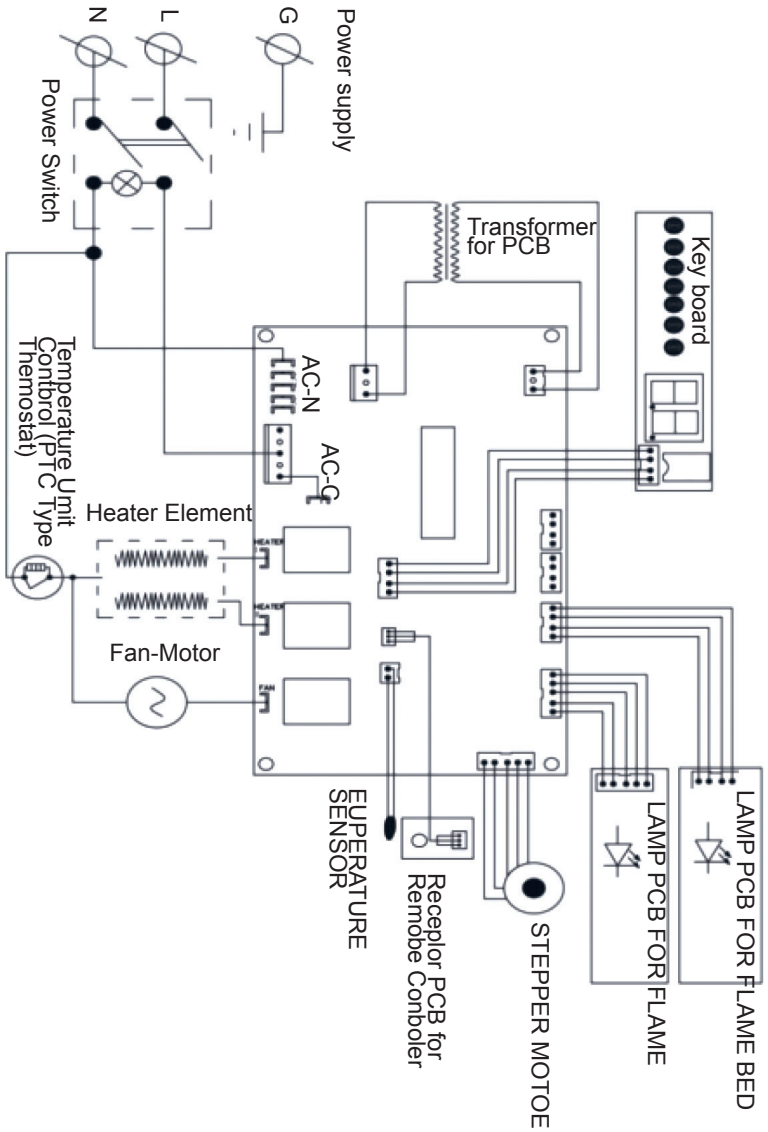

FR

INSTRUCTIONS DE SÉCURITÉ IMPORTANTES

⚠ AVERTISSEMENT

Ces instructions doivent être lues attentivement avant l'installation et conservées par l'utilisateur. Le livret doit être conservé et remis au nouvel utilisateur en cas de mise au rebut de l'appareil. Le fabricant se réserve le droit de modifier les caractéristiques du produit sans préavis. Les données techniques sont données à titre indicatif.

1. CET APPAREIL EST CHAUD LORSQU'IL FONCTIONNE ET PEUT PROVOQUER DE GRAVES BRÛLURES S'IL EST TOUCHÉ.

2. Ne pas utiliser l'appareil avant d'avoir lu et compris les instructions d'utilisation. Si l'appareil n'est pas utilisé conformément au mode d'emploi, il peut provoquer un incendie ou des blessures.

3. Maintenez les matériaux combustibles, tels que les meubles, les oreillers, la literie, les papiers, les vêtements et les rideaux à au moins 3 pieds (0,9 m) de l'avant de l'appareil et à l'écart des côtés et de l'arrière.
AVERTISSEMENT : Pour éviter toute surchauffe, ne couvrez pas l'appareil. Le dégagement peut être insuffisant si l'appareil est installé dans un véhicule récréatif dont la glissière est fermée.

4. Risque de brûlures. Il convient de couper l'alimentation électrique de l'appareil et de le laisser refroidir avant de procéder à son entretien. Pour déconnecter l'appareil de l'alimentation électrique, éteignez les commandes, puis retirez la fiche de la prise de courant.

5. N'installez pas de composants endommagés, incomplets ou de remplacement.

6. Les jeunes enfants doivent être surveillés de près lorsqu'ils se trouvent dans la même pièce que l'appareil. Les tout-petits, les jeunes enfants et d'autres personnes sont susceptibles de subir des brûlures par contact accidentel.

7. Pour éviter tout risque d'ingestion accidentelle, les kits de lit multimédia doivent être tenus hors de portée des enfants et des nourrissons.

8. La télécommande contient de petites piles. Gardez-les hors de portée des enfants. En cas d'ingestion, consultez immédiatement un médecin.

9. Ne rechargez pas les piles. Ne pas mélanger les piles avec des piles usagées ou d'autres types de piles, ne pas les stocker avec des matériaux dangereux ou combustibles, ne pas placer les piles en vrac dans une poche, un sac à main ou tout autre récipient contenant des objets métalliques.

10. Assurez-vous que vous avez intégré des mesures de sécurité adéquates pour protéger les nourrissons et les enfants en bas âge contre

les contacts avec les surfaces chaudes.
11. Il est impératif que les compartiments de commande, le ventilateur de circulation et son passage dans l'appareil soient maintenus propres. L'appareil doit être inspecté avant utilisation et au moins une fois par an par un technicien qualifié.
12. Cet appareil ne doit en aucun cas être modifié.
13. N'utilisez pas cet appareil si l'une de ses pièces a été en contact avec de l'eau. Faites immédiatement appel à un technicien qualifié pour inspecter l'appareil et remplacer toute pièce du système de commande qui a été en contact avec de l'eau.
14. Ne faites pas fonctionner l'appareil si la porte vitrée est enlevée, fissurée ou cassée. Un technicien agréé ou qualifié devrait effectuer le remplacement du verre.
15. Ne pas frapper ou claquer la porte vitrée de l'appareil.
16. Conservez les matériaux d'emballage hors de portée des enfants et mettez-les au rebut de manière sûre. Il ne s'agit pas de jouets, comme tous les sacs en plastique, et ils doivent être tenus à l'écart des enfants et des nourrissons.
17. L'entretien ne doit être effectué que lorsque l'appareil est déconnecté du circuit d'alimentation électrique.
18. Débranchez toujours l'appareil lorsqu'il n'est pas utilisé.
19. Ne pas utiliser cet appareil avec un cordon ou une fiche endommagé(e) après que l'appareil ait été défectueux, soit tombé ou ait été endommagé de quelque manière que ce soit.
20. Ne pas utiliser l'appareil à l'extérieur.
21. Ne placez jamais l'appareil dans un endroit où il pourrait tomber dans une baignoire ou un autre récipient d'eau.
22. Ne pas faire passer le cordon sous la moquette. Ne pas couvrir le cordon avec des tapis, des patins, etc. Placez le cordon à l'écart des zones de passage afin d'éviter tout risque de trébuchement.
23. Ne branchez l'appareil que sur des prises de courant correctement mises à la terre.
24. N'insérez pas ou ne laissez pas pénétrer de corps étrangers dans les orifices de ventilation ou d'évacuation, sous peine de provoquer un choc électrique ou un incendie, ou d'endommager l'appareil.
25. Pour éviter tout risque d'incendie, ne bloquez pas les entrées d'air ou les sorties d'air de quelque manière que ce soit. N'utilisez pas l'appareil sur des surfaces molles, comme une moquette, où les ouvertures risquent d'être obstruées.
26. Branchez toujours les appareils directement dans une prise murale. N'utilisez jamais de rallonge électrique ou de prise d'alimentation amovible (prise/multiprise).

CONSERVER CES INSTRUCTIONS

1.0 LISTE D'EMBALLAGE

N°	Description	Quantité
1	Cadre avant	x1
2	Foyer électrique	x1
3	Support de montage (pré-fixé)	x1
4	Manuel	x1
5	Accessoires décoratifs	Varier
6	Télécommande (pile incluse)	x1

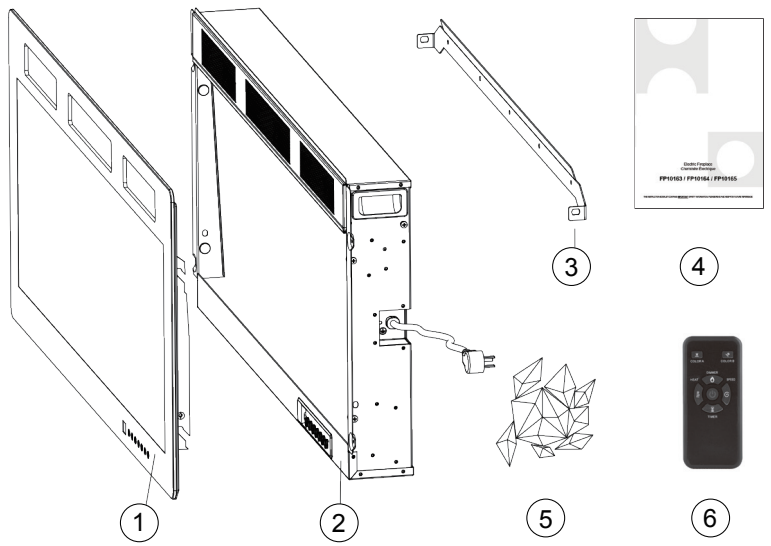

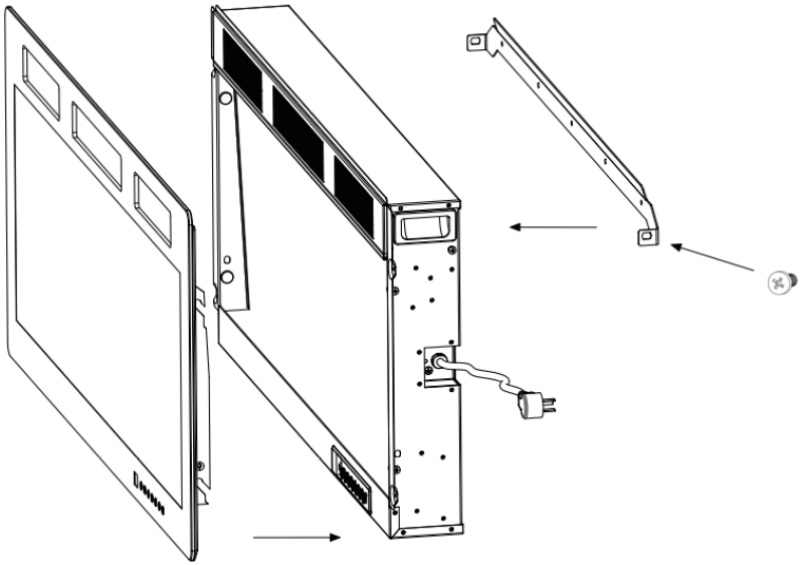

ACCESSOIRES INCLUS

Modèle: FP10163 / FP10164 / FP10165



Ⓐ x5

Vis ST5.2X35

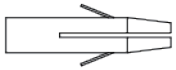

Ⓑ x5

Ancrage mural en plastique

1.1 DIMENSIONS

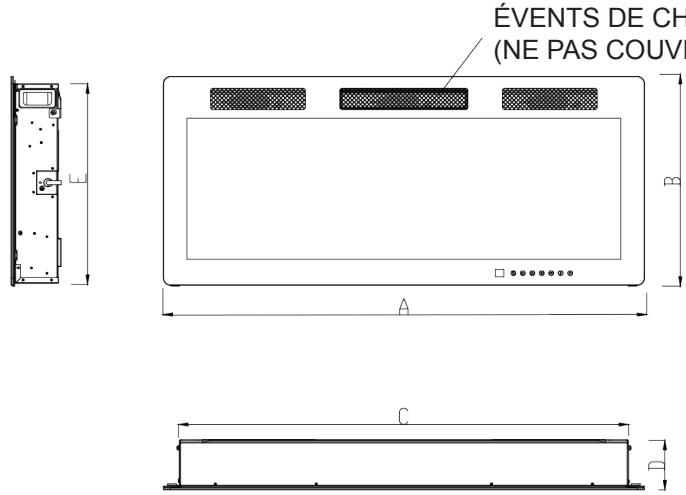

N° de Modèle	A(mm)	B(mm)	C(mm)	D(mm)	E(mm)	A(in.)	B(in.)	C(in.)	D(in.)	E(in.)
FP10163	1016	440	951	102	421.5	40	17.32	37.44	4.02	16.59
FP10164	1270	440	1205	102	421.5	50	17.32	47.44	4.02	16.59
FP10165	1524	440	1459	102	421.5	60	17.32	57.44	4.02	16.59

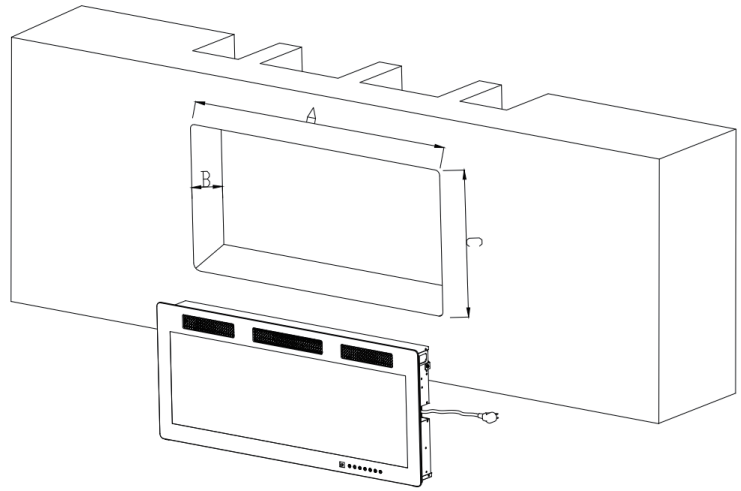

N° de Modèle	A(mm)	B(mm)	C(mm)	A(in.)	B(in.)	C(in.)
FP10163	955-965	>96	425-435	37.6-38	>3.78	16.73-17.13
FP10164	1209-1219	>96	425-435	47.6-48	>3.78	16.73-17.13
FP10165	1464-1474	>96	425-435	57.6-58	>3.78	16.73-17.13

REMARQUE :
Veuillez laisser suffisamment d'espace pour placer le cordon d'alimentation sur le côté droit du foyer.

APPROBATIONS D'INSCRIPTION

Cet appareil a été testé conformément aux normes ETL pour les appareils électriques fixes et dédiés à un emplacement particulier aux États-Unis et au Canada. Si vous avez besoin d'aide lors de l'installation, veuillez contacter le service après-vente.
REMARQUE : Cet appareil doit être câblé électriquement et mis à la terre conformément aux normes locales ou, en l'absence de normes locales, à la dernière édition du Code National de l'Électricité ANSI/NFPA 70 aux États-Unis ou au Code Canadien de l'Électricité et à l'ETL au Canada.

N° de modèle	FP10163/FP10164/FP10165
Description	Appareil mural
Tension	120VAC
Watts	Max:1500W
Ampères	12.5AMP
BTU	5100BTU

2.0 REMARQUES D'INSTALLATION ÉLECTRIQUE

2.1 INSTRUCTIONS GÉNÉRALES

ATTENTION - Certaines parties de ce produit peuvent devenir très chaudes et provoquer des brûlures. Une attention particulière doit être accordée aux enfants et aux personnes vulnérables.

A. Avant de brancher votre appareil sur une prise électrique, vérifiez que les disjoncteurs de la prise de courant de la maison sont allumés.
B. L'appareil peut dégager une légère odeur inoffensive lors de sa première utilisation. Cette odeur est normale et causée par le chauffage initial des éléments internes de l'appareil, et elle ne se reproduira plus.
C. Si votre appareil n'émet pas de chaleur, consultez la section fonctionnement de ce manuel pour plus d'informations.
D. Utiliser avec un parasurtenseur certifié ETL ou UL.

RISQUE D'INCENDIE ! LE CORDON D'ALIMENTATION NE DOIT PAS ÊTRE PINCÉ CONTRE UN BORD TRANCHANT. FIXER LE CORDON POUR ÉVITER DE TRÉBUCHER OU DE S'ACCROCHER AFIN DE RÉDUIRE LE RISQUE D'INCENDIE, D'ÉLECTROCUTION OU DE BLESSURE. NE PAS FAIRE PASSER LE CORDON SOUS LA MOQUETTE. NE PAS COUVRIR LE CORDON AVEC DES TAPIS, DES PATINS, ETC.

PLACER LE CORDON LOIN DES ZONES DE PASSAGE AFIN D'ÉVITER TOUT RISQUE DE TRÉBUCHEMENT.
RISQUE D'INCENDIE : POUR ÉVITER TOUT RISQUE D'INCENDIE, NE BLOQUEZ PAS L'ENTRÉE OU LA SORTIE D'AIR DE QUELQUE MANIÈRE QUE CE SOIT. NE L'UTILISEZ PAS NON PLUS SUR DES SURFACES MOLLES OÙ LES OUVERTURES RISQUENT D'ÊTRE BLOQUÉES.
RISQUE D'INCENDIE : NE PAS SOUFFLER OU PLACER D'ISOLANT CONTRE L'APPAREIL.
CET APPAREIL ÉLECTRIQUE EST TESTÉ ET RÉPERTORIÉ POUR ÊTRE UTILISÉ UNIQUEMENT AVEC LES ACCESSOIRES OPTIONNELS APPROUVÉS. L'UTILISATION D'ACCESSOIRES OPTIONNELS QUI N'ONT PAS ÉTÉ SPÉCIFIQUEMENT TESTÉS POUR CET APPAREIL ÉLECTRIQUE PEUT ENTRAÎNER UN RISQUE POUR LA SÉCURITÉ.
SI LES INFORMATIONS CONTENUES DANS CES INSTRUCTIONS NE SONT PAS SUIVIES À LA LETTRE, UN INCENDIE PEUT SE PRODUIRE ET CAUSER DES DOMMAGES MATÉRIELS, DES BLESSURES OU LA MORT. NE PAS STOCKER NI UTILISER D'ESSENCE OU D'AUTRES VAPEURS INFLAMMABLES À PROXIMITÉ DE CET APPAREIL OU DE TOUT AUTRE APPAREIL.
CET APPAREIL EST LOURD. IL EST FORTEMENT RECOMMANDÉ QUE DEUX PERSONNES INSTALLENT CET APPAREIL.
LES ÉVENTS DE CHAUFFAGE DE L'APPAREIL ÉLECTRIQUE NE PEUVENT EN AUCUN CAS ÊTRE RECOUVERTS. CAR CELA POURRAIT CRÉER UN RISQUE D'INCENDIE.

Suivez tous les codes électriques nationaux et locaux.

1. Les appareils de chauffage ne doivent être installés qu'à l'aide des supports de montage que nous avons fournis si vous souhaitez les monter.
2. L'appareil ne doit pas être encastré dans le plafond. Il doit y avoir suffisamment d'espace autour de la partie supérieure de l'appareil pour assurer une ventilation adéquate.
3. Le poêle doit être éloigné d'au moins 60 cm / 24 pouces des murs environnants.
4. Une distance d'au moins 90cm/36 pouces doit toujours être laissée devant les appareils de chauffage pour garantir la sécurité.
5. Le radiateur ne doit pas être placé directement sous ou devant une prise de courant.
6. Le chauffage doit être installé de manière à ce que les interrupteurs de commande ne puissent pas être touchés par une personne se trouvant dans la douche ou le bain.
7. Veillez à ce qu'aucun matériau inflammable, combustible ou rideau ne puisse entrer en contact avec le chauffage. Il y a un risque d'incendie si cela se produit.
8. NE PAS LAISSER L'APPAREIL SANS SURVEILLANCE PENDANT SON UTILISATION.

3.0 INSTRUCTIONS D'INSTALLATION

3.1 DÉBALLAGE ET TEST DE L'APPAREIL MURAL

Retirez soigneusement l'appareil de son emballage. Avant d'installer l'appareil, vérifiez qu'il fonctionne correctement en branchant le cordon d'alimentation sur une prise de courant de 120 volts avec mise à la terre.

3.2 MISE À LA TERRE DE L'APPAREIL

Cet appareil est destiné à être utilisé sur une tension de 120 volts. Le cordon d'alimentation est muni d'une fiche comme indiqué en (A). Comme indiqué en (C), un adaptateur est disponible pour connecter des fiches de mise à la terre à trois lames à des prises à deux fentes. La cosse de mise à la terre verte qui sort de l'adaptateur doit être reliée à une terre permanente, telle qu'une boîte de sortie correctement mise à la terre. L'adaptateur ne doit pas être utilisé si une prise à trois fentes avec mise à la terre est disponible.
Pour débrancher l'appareil, éteignez les commandes, puis retirez la fiche de la prise.

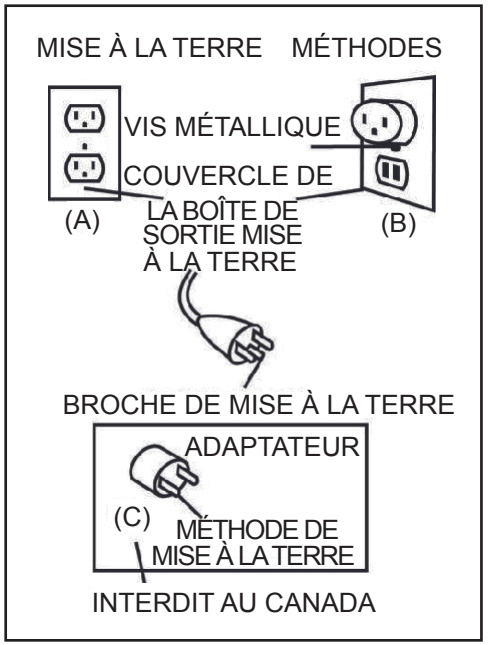

3.3 ASSEMBLAGE

Le foyer peut être installé avec 2 options :

1. Suspension au mur avec le support de montage fourni.
2. Construction intégrée (encastrée dans le mur).

Suivez les instructions d'installation ci-dessous en fonction de la préférence d'installation.

Option 1 :

Suspension au Mur

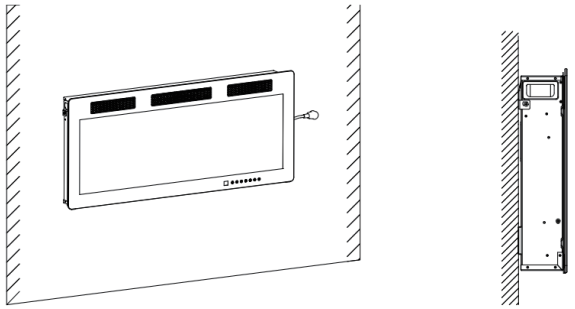

Option 2 :

Construction Intégrée

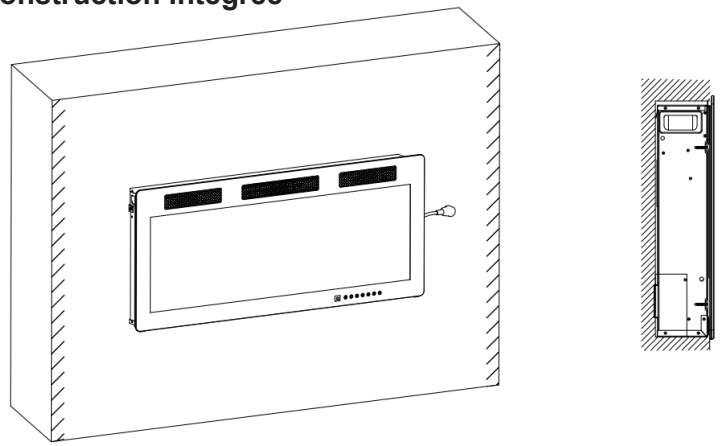

Installation 1: Suspension au Mur

1 Retirez le Cadre en Verre

● Dévisser la vis (M5 x 12) de chaque côté à l'aide d'un tournevis Phillips. (Ne pas les jeter)
● Soulever le cadre en verre verticalement de 0,4-0,8 pouces. Ensuite, tout le cadre en verre peut être retiré de l'avant.

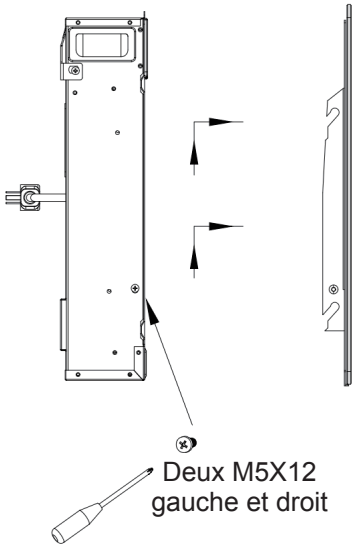

2 Retirez le Support de Montage

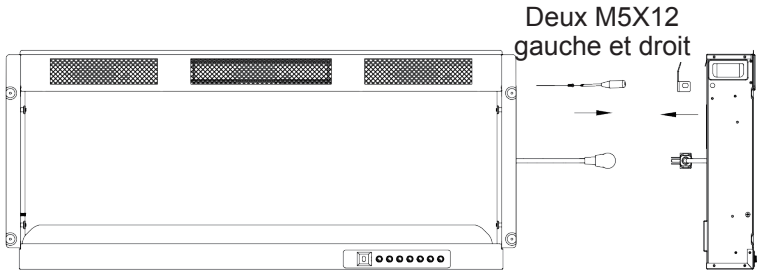

● Dévisser la vis (M5 x 12) de chaque côté à l'aide d'un tournevis Phillips. (Ne pas les jeter)
● Retirer ensuite le support de montage préinstallé.

3 Choisissez l'Emplacement du Mur

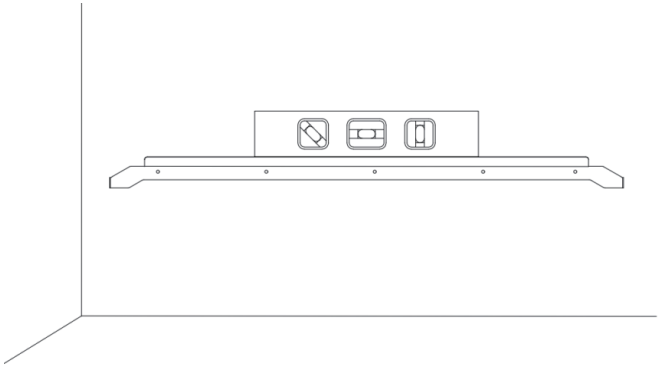

● Sur le mur où la cheminée sera installée, utilisez un niveau pour aligner le support et marquez les trous à percer à l'aide d'un crayon. **Remarque :** il est fortement recommandé de réserver suffisamment d'espace autour de la cheminée à installer. Laissez au moins 20 mm d'espace libre entre le produit et d'autres matériaux inflammables, comme les rideaux.

4 Percez les Trous

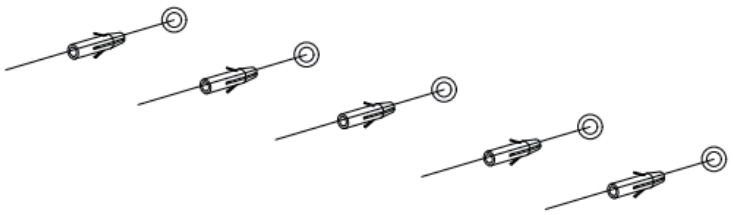

● Percez 5 trous sur le mur selon les marques. Chaque trou mesure 8,5 mm de diamètre.

5 Fixez le Support de Montage

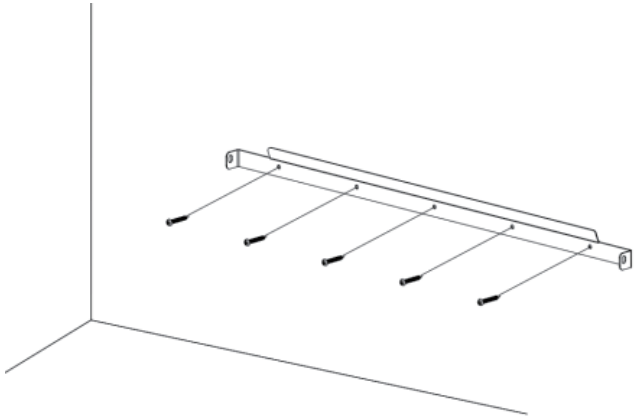

● Insérez les pièces en plastique des ancrages muraux dans des trous avec un marteau.
● Installez le support de montage en fixant les vis d'ancrage dans l'ancrage mural.

6 Accrochez le Foyer sur le Support

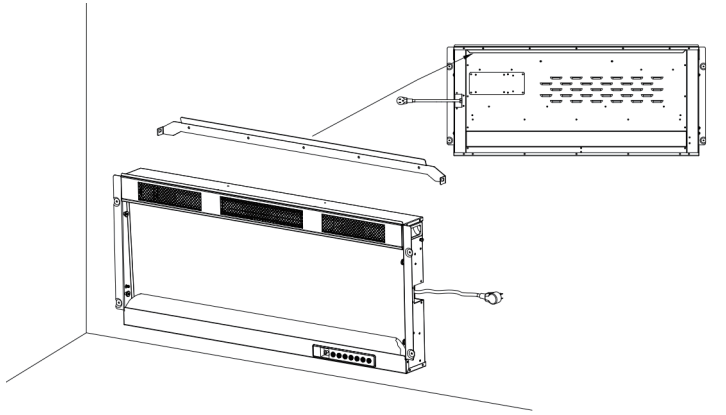

● Accrochez la fente derrière l'appareil sur les crochets situés sur les côtés gauche et droit du support.
Remarque : Tenez fermement l'appareil pour éviter qu'il ne tombe avant la fin de l'installation.

7 Verrouillez le Foyer sur le Support

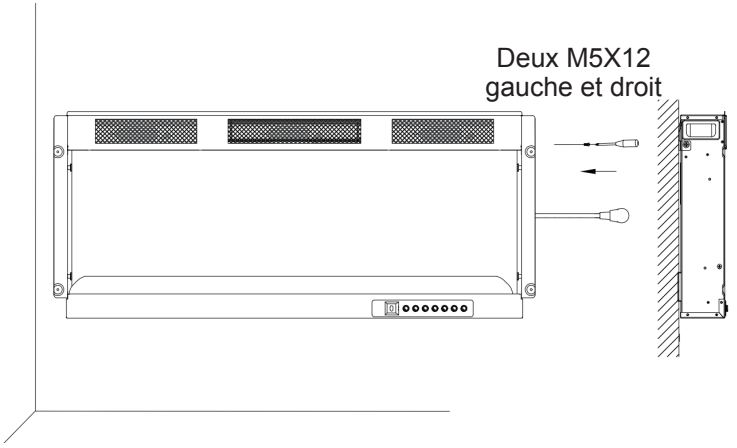

● Verrouillez le support de chaque côté avec une vis M5X12 pour assurer une combinaison solide du foyer et du support.

8 Placez les Décorations

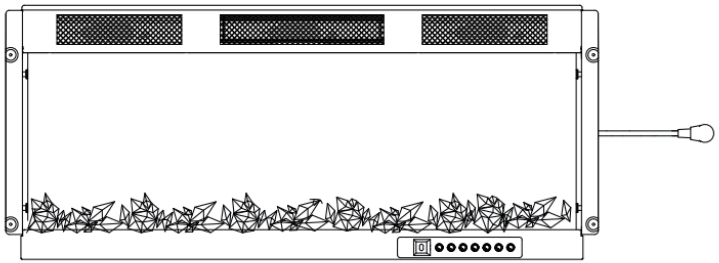

● Placez soigneusement les autres décorations en pierre de cristal dans le plateau inférieur à l'avant de l'appareil, comme illustré.
REMARQUE: Les kits de décoration peuvent avoir des arêtes vives. Veuillez porter des gants de sécurité lors de la manipulation.

9 Fixez le Cadre en Verre

● Placez délicatement le panneau de verre en alignant les crochets jusqu'à ce qu'il soit dans la bonne position.
● Fixez le panneau de verre avec la vis M5X12 de chaque côté.
● Vérifiez l'alignement du panneau de verre et serrez solidement les vis.

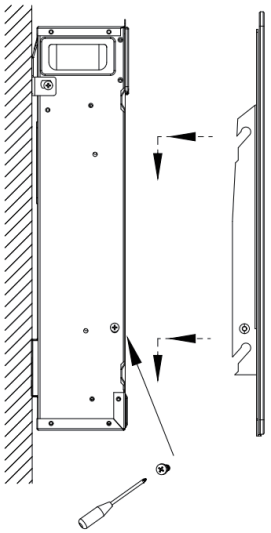

Installation 2 : Construction Intégrée

1 Retirez le Cadre en Verre

2 Retirez le Support de Montage

(Pour l'étape1 et l'étape 2, veuillez à référer à «Installation de Suspension au Mur »)

3 Choisissez un Emplacement Mural

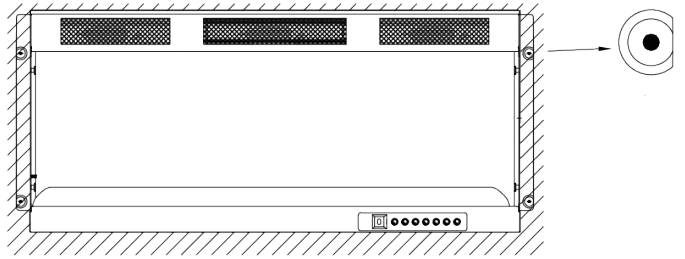

● Mettez le foyer en place, marquez les trous à percer à l'aide d'un crayon. Ensuite, sortez-la de nouveau de la cavité.
● AVERTISSEMENT : Il est préférable de réserver un espace entre le cadre et le mur pour permettre une meilleure circulation de l'air si disponible.

4 Perçage et Installation des Ancrages Muraux

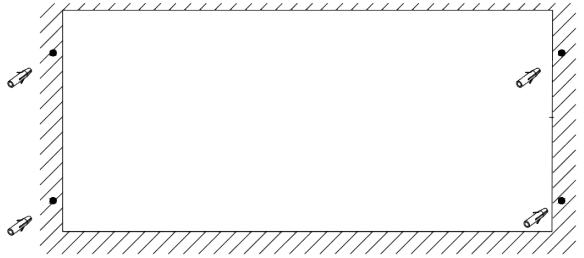

● Percez 4 trous sur le mur en suivant les marques. Chaque trou a un diamètre de 8,5 mm.
● Insérez les ancrages muraux dans les trous à l'aide d'un marteau.

5 Fixez le Foyer

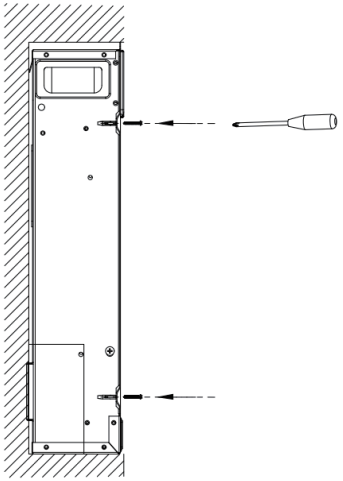

● Placez le foyer dans la cavité préparée.
● Fixez fermement le foyer au mur en serrant les vis（ST5.2X35） de chaque côté.

6 Placez les Décorations

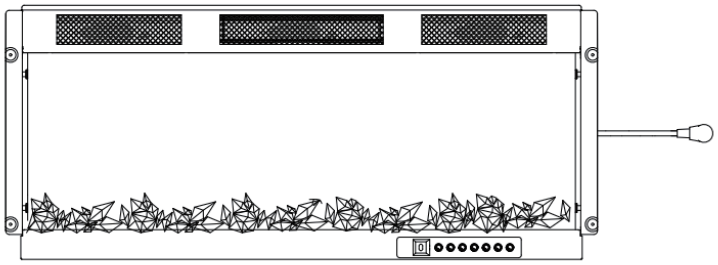

● Placez soigneusement les autres décorations en pierre de cristal dans le plateau inférieur à l’avant de l’appareil, comme illustré.
● REMARQUE : Les kits de décoration peuvent avoir des arêtes vives. Veuillez porter des gants de sécurité lors de la manipulation.

7 Fixez le Cadre en Verre

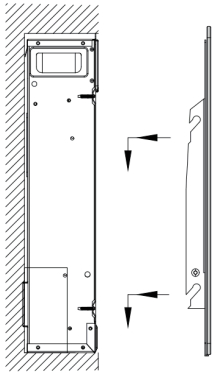

● Placez délicatement le panneau de verre en alignant les crochets jusqu’à ce qu’il soit dans la bonne position.

4.0 TERMINÉ

⚠ LA GRILLE PEUT ÊTRE CHAUDE. NE PAS TOUCHER LA SORTIE D'AIR TANT QU'ELLE N'EST PAS REFROIDIE. LES CROCHETS DE LA PORTE FONT PARTIE D'UN SYSTEME DE SECURITE ET DOIVENT ETRE CORRECTEMENT ENCLENCHES. NE PAS FAIRE FONCTIONNER L'APPAREIL LORSQUE LES CROCHETS SONT DÉSENGAGÉS.

LES MATÉRIAUX DE REVÊTEMENT ET/OU DE FINITION NE DOIVENT PAS GÊNER LE PASSAGE DE L'AIR DANS LES OUVERTURES D'AÉRATION, LE FONCTIONNEMENT DES PORTES OU L'ACCÈS POUR L'ENTRETIEN. RESPECTER TOUS LES ESPACES LIBRES LORS DE L'APPLICATION DE MATÉRIAUX COMBUSTIBLES.
AVANT DE RETIRER LA PORTE, ÉTEIGNEZ L'APPAREIL ET ATTENDEZ QU'IL SOIT FROID AU TOUCHER. LES PORTES SONT LOURDES ET FRAGILES, IL FAUT DONC LES MANIPULER AVEC PRÉCAUTION.

REMARQUE: La façade en verre doit être retirée et l’appareil doit être fini dans son emplacement final avant que les kits de lit multimédia ne soient installés. Les trousses de lit multimédia peuvent avoir des arêtes vives. Portez des lunettes de sécurité et des gants lors de la manipulation.

5.0 INSTRUCTIONS D'UTILISATION

Une fois que l'appareil a été branché sur une prise électrique mise à la terre, il est prêt à fonctionner.

5.1 PANNEAU DE CONTRÔLE / FONCTIONNEMENT DE LA TÉLÉCOMMANDE

(L'interrupteur principal d'alimentation doit être sur ON avant d'utiliser la télécommande).
L'écran tactile est affiché en bas à droite de l'avant de l'appareil.

● Retirez la pièce isolante transparente de la batterie avant d'utiliser la télécommande.

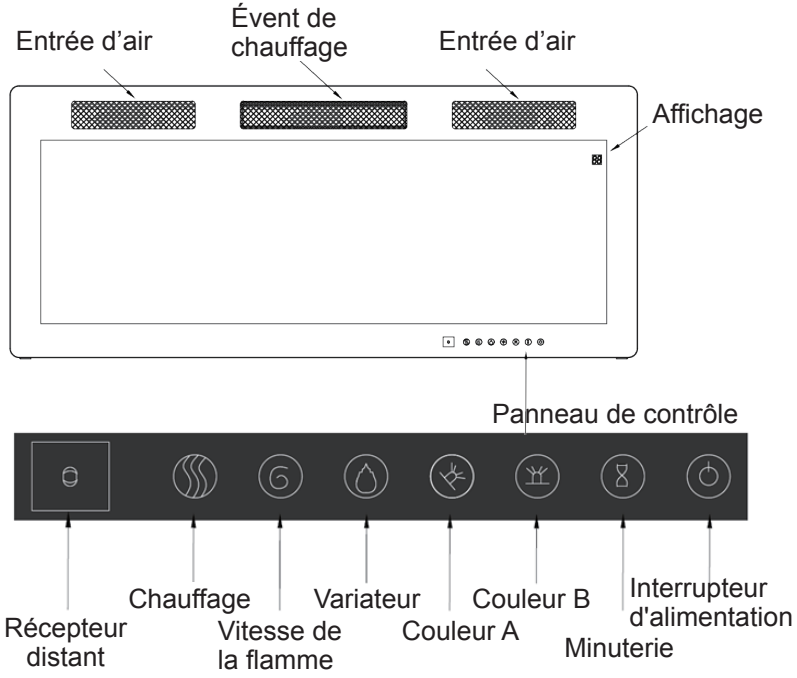

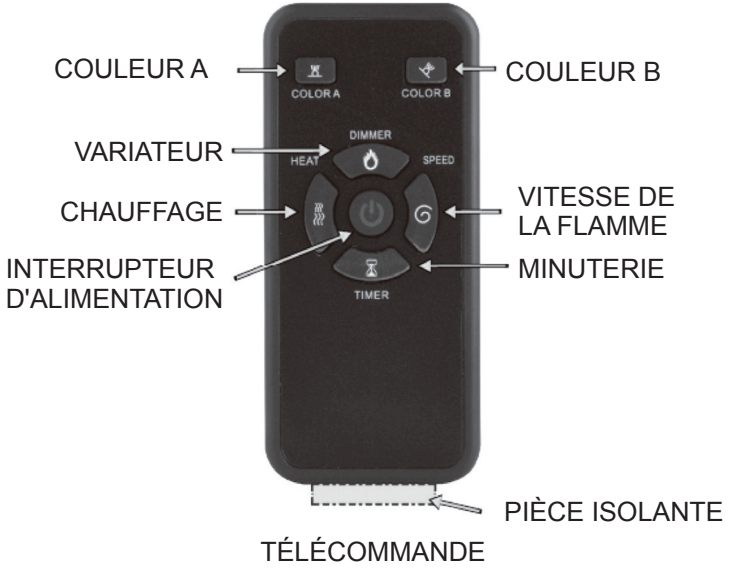

INTERRUPTEUR D'ALIMENTATION		Allumer et éteindre l'appareil. REMARQUE : Assurez-vous que l'interrupteur principal situé sur le dessus du foyer est allumé avant d'utiliser l'appareil.
VARIATEUR		Contrôle de la luminosité de la flamme. 5 réglages : (L1-L2-L3-L4-L5) La flamme diminue de L1 à L5. Le réglage L5 est le plus lumineux. REMARQUE : Une pression prolongée de 6 secondes sur la touche « DIMMER (VARIATEUR)» permet à l'appareil de passer en mode veille : toutes les lumières sont éteintes, mais la fonction de chauffage est activée. Appuyez à nouveau longuement (>6 secondes) pour rétablir le mode normal de l'appareil.
MINUTERIE		Contrôle de la minuterie. 8 réglages : (1h, 2h, 3h, 4h, 5h, 6h, 7h, 8h). Appuyez sur le bouton jusqu'à ce que le réglage souhaité soit atteint.

VITESSE DE LA FLAMME		Contrôle de la vitesse de la flamme. 5 réglages : (Ul-U2-U3-U4-U5) Vitesse de la flamme de U1 à U5. Le U5 est le réglage le plus rapide.
CHAUFFAGE		Contrôle du chauffage. Appuyez sur le bouton pour activer le chauffage. (OFF) pas de chauffage ni de soufflerie. (-), le chauffage souffle de l'air chaud (750W) (--), le chauffage souffle de l'air chaud (1500W) REMARQUE : Les fonctions du chauffage passent de (OFF) (-)(--)
COULEUR A		Contrôlez la couleur de la flamme. 12 Réglages: 1.rouge 2.jaune 3.bleu 4.orange 5.rouge et jaune 6.rouge et bleu 7.rouge et orange 8.jaune et bleu 9.jaune et orange 10. bleu & orange 11.rouge & jaune & bleu 12. multicolore REMARQUE: Lorsque vous appuyez sur le bouton pendant 6 secondes, l'indicateur affichera numérique « O », et la couleur de la flamme et la luminosité seront changées automatiquement.
COULEUR B		Contrôlez la couleur du lit de flamme. 12 Réglages: 1.rouge 2.bleu gentiane 3.vert 4.rose 5.jaune 6.cyan 7.violet 8.blanc 9.safran 10.bleu ciel 11.verdoyant 12.bleu capri REMARQUE: Lorsque vous appuyez sur le bouton pendant 6 secondes, l'indicateur affichera numérique « O », et la couleur et la luminosité de la flamme changeront automatiquement.

AVERTISSEMENT : Ne déplacez pas ou ne retirez pas le panneau de garniture en maille lorsque l'appareil est branché et fonctionne. Cela entraînera le dysfonctionnement de la télécommande et de l'écran tactile.
REMARQUE : Lorsque le chauffage est allumé pour la première fois, une légère odeur peut être présente. Ceci est normal et ne devrait pas se reproduire à moins que l'appareil de chauffage ne soit pas utilisé pendant une longue période de temps.
REMARQUE : Pour améliorer les performances de l'appareil de chauffage, dirigez la télécommande à l'avant du foyer.
N'appuyez PAS trop rapidement sur les boutons. Donnez à l'unité suffisamment de temps pour répondre à chaque commande.

5.2 TÉLÉCOMMANDE

● Retirez la pièce isolante transparente de la batterie avant de l'utiliser.





La batterie doit être recyclée ou éliminée correctement. Vérifiez auprès de votre autorité locale ou de votre détaillant pour obtenir des conseils en matière de recyclage dans votre région.

6.0 GUIDE DE DÉPANNAGE

PROBLÈME	SOLUTION
Le support de montage ne peut pas être retiré.	1. Le support de montage est déjà fixé. Dévissez les deux vis situées de part et d'autre du foyer à l'aide d'un tournevis cruciforme, puis retirez le support de montage préinstallé. 2. Si le problème n'est toujours pas résolu, demandez l'aide d'un technicien qualifié.
Les fonctions du panneau de contrôle ne fonctionnent pas.	1. Assurez-vous que l'interrupteur d'alimentation du panneau de contrôle est allumé avant d'utiliser l'appareil. 2. Assurez-vous d'avoir rebranché le câble de données qui a été retiré lorsque vous avez enlevé le cadre en verre. 3. Si le problème n'est toujours pas résolu, demandez l'aide d'un technicien qualifié.

Coupure de courant soudaine pendant le processus de chauffage.	1. Ne couvrez pas la sortie d'air. 2. Débranchez l'appareil, attendez 10 minutes et essayez de l'ouvrir à nouveau. 3. Si le problème n'est toujours pas résolu, demandez l'aide d'un technicien qualifié.	
L'appareil ne souffle pas d'air chaud lorsqu'il s'allume et s'éteint.	C'est normal. Les ventilateurs soufflent de l'air frais pendant que l'appareil chauffe progressivement. Les ventilateurs soufflent après l'arrêt de l'appareil pour éviter la surchauffe.	
Le chauffage ne s'allume pas avec l'interrupteur d'alimentation.	1. L'interrupteur principal d'alimentation est éteint.	Mettez l'interrupteur d'alimentation principal en position « ON ».
	2. Le disjoncteur a été déclenché.	Trop d'appareils sont sur ce circuit. Assurez-vous que l'alimentation électrique de cet appareil est un circuit indépendant.
	3. L'appareil est débranché de la prise murale.	Assurez-vous que le cordon d'alimentation est branché sur une prise électrique de 15 ampères 120 V CA en état de marche et correctement mise à la terre.
	4. Le cordon d'alimentation ou la fiche d'alimentation sont endommagés.	Contactez un électricien qualifié pour remplacer le cordon d'alimentation.
	5. La fiche de la prise de courant est desserrée.	Vérifiez la prise de courant et remplacez-la par une nouvelle.

	6. Câblage desserré.	Contactez un électricien qualifié pour vérifier que tous les câbles ne sont pas desserrés.
Le chauffage est allumé, mais il n'y a pas de flamme ou la flamme est de faible intensité.	1. Le chauffage est allumé, mais la flamme n'est pas allumée.	Appuyez longuement sur le bouton « DIMMER » pendant 6 secondes, l'appareil passe en mode veille. Tous les voyants s'éteignent, la fonction de chauffage s'active. Appuyez à nouveau sur la touche pendant 6 secondes, l'appareil revient en mode normal.
	2. Le bouton de réglage de la flamme est sur une position basse.	Tournez le bouton au maximum.
	3. Câblage desserré.	Contactez un électricien qualifié pour vérifier que tous les câblages ne sont pas desserrés.
La flamme est gelée.	1. L'élément de flamme n'est pas fixé au moteur.	Demander l'aide d'un technicien qualifié.
	2. Le moteur de rotation est défectueux.	Demander l'aide d'un technicien qualifié.
Un bruit excessif se fait entendre dans la partie inférieure de l'appareil.	1. L'élément de flamme n'est pas correctement installé.	Demander l'aide d'un technicien qualifié.

	2. Le moteur est défectueux.	Demander l'aide d'un technicien qualifié.
Le système de chauffage ne s'allume pas.	1. L'interrupteur d'alimentation du chauffage est éteint.	Tournez l'interrupteur d'alimentation du chauffage sur la position « ON ».
	2. Le système de chauffage est surchauffé.	Le poêle est peut-être couvert ou l'entrée ou la sortie d'air est obstruée ; retirez les vêtements ou l'obstruction, éteignez l'interrupteur d'alimentation et débranchez-le. Attendez 10 minutes, puis rallumez l'appareil.
	3. Câblage desserré.	Contactez un électricien qualifié pour vérifier que tous les câbles ne sont pas desserrés.
	4. L'entrée ou la sortie d'air est complètement bloquée.	Laissez un espace suffisant autour de l'appareil. Éliminez l'obstruction sur ou devant la sortie d'air.
L'interrupteur « HEAT (CHAUFFAGE)» a été retourné en position marche, mais il n'y a pas de flux d'air.	1. Le système de chauffage est surchauffé. Le thermostat Limite de température est coupé.	Vérifiez l'entrée et la sortie d'air. Éteignez l'interrupteur d'alimentation et débranchez-le. Attendez 10 minutes, puis rallumez le chauffage.
	2. Le moteur du ventilateur est défectueux.	Demander l'aide d'un technicien qualifié.

	3. Le ventilateur est mal équilibré.	Demander l'aide d'un technicien qualifié.
	4. Les interrupteurs « POWER (INTERRUPTEUR D'ALIMENTATION) » et « HEAT (CHAUFFAGE)» ne sont pas allumés.	Activez ces deux interrupteurs.
Le ventilateur fonctionne mais aucune chaleur ne sort.	1. Câblage desserré.	Demandez l'aide d'un technicien qualifié.
	2. Élément chauffant défectueux.	Demandez l'aide d'un technicien qualifié.
	3. Accumulation de saletés sur les ventilateurs.	Nettoyez tous les ventilateurs.
	4. Le ventilateur de l'appareil de chauffage est défectueux.	Demandez l'aide d'un technicien qualifié.
La télécommande ne fonctionne pas.	1. La pile n'est pas correctement installée.	Assurez-vous que la batterie est correctement installée. Retirez la pièce isolante transparente de la batterie avant de l'utiliser.
	2. Ne pas pointer vers la bonne position.	Orientez la télécommande vers le récepteur.
	3. Il y a un obstacle devant la machine.	Éliminez les obstacles. Les éléments situés entre la télécommande et le récepteur de la télécommande bloquent le signal.

	4. Appuyer trop rapidement sur les boutons de la télécommande.	N'appuyez pas trop rapidement sur les touches de la télécommande. Laissez à l'appareil le temps de répondre à vos commandes.
Il y a une odeur provenant de l'appareil de chauffage.	Le chauffage peut dégager une légère odeur inoffensive lors de sa première utilisation. Il s'agit d'une condition normale causée par le chauffage initial des pièces internes et qui ne se reproduira plus.	
REMARQUE: Pour la plupart des problèmes fonctionnels, vous pouvez débrancher l'appareil, attendre 10 minutes et le rebrancher, la machine sera réinitialisée à l'état initial (état du système d'origine). Si le problème n'est toujours pas résolu, veuillez demander de l'aide à un technicien qualifié.		

7.0 ENTRETIEN

⚠ DÉBRANCHEZ L'APPAREIL ET LAISSEZ-LE REFROIDIR AVANT DE PROCÉDER À TOUTE OPÉRATION D'ENTRETIEN OU DE NETTOYAGE AFIN DE RÉDUIRE LES RISQUES D'INCENDIE, DE CHOC ÉLECTRIQUE OU DE DOMMAGES CORPORELS.

LE FOYER NE DOIT PAS ÊTRE UTILISÉ LORSQU'IL Y A UNE ACCUMULATION DE POUSSIÈRE OU DE SALETÉ SUR OU DANS L'APPAREIL, CAR CELA PEUT PROVOQUER UNE ACCUMULATION DE CHALEUR ET, PAR LA SUITE, DES DOMMAGES. C'EST POURQUOI LE FOYER DOIT ÊTRE INSPECTÉ RÉGULIÈREMENT, EN FONCTION DES CONDITIONS, ET AU MOINS UNE FOIS PAR AN.

7.1 NETTOYAGE DE VITRES PARTIELLEMENT RÉFLÉCHISSANTES

Le verre partiellement réfléchissant est nettoyé en usine lors de l'opération d'assemblage. Lors du transport, de l'installation, de la manipulation, etc., le verre partiellement réfléchissant peut accumuler des particules de poussière ; Ceux-ci peuvent être enlevés en saupoudrant légèrement avec un chiffon propre et sec.

Pour éliminer les empreintes digitales ou autres marques, le verre partiellement réfléchissant peut être nettoyé à l'aide d'un chiffon humide. Le verre partiellement réfléchissant doit être complètement séché avec un chiffon non pelucheux pour éviter les taches d'eau. Pour éviter les rayures, n'utilisez pas de nettoyants abrasifs.

7.2 DIAGRAMME SCHÉMATIQUE

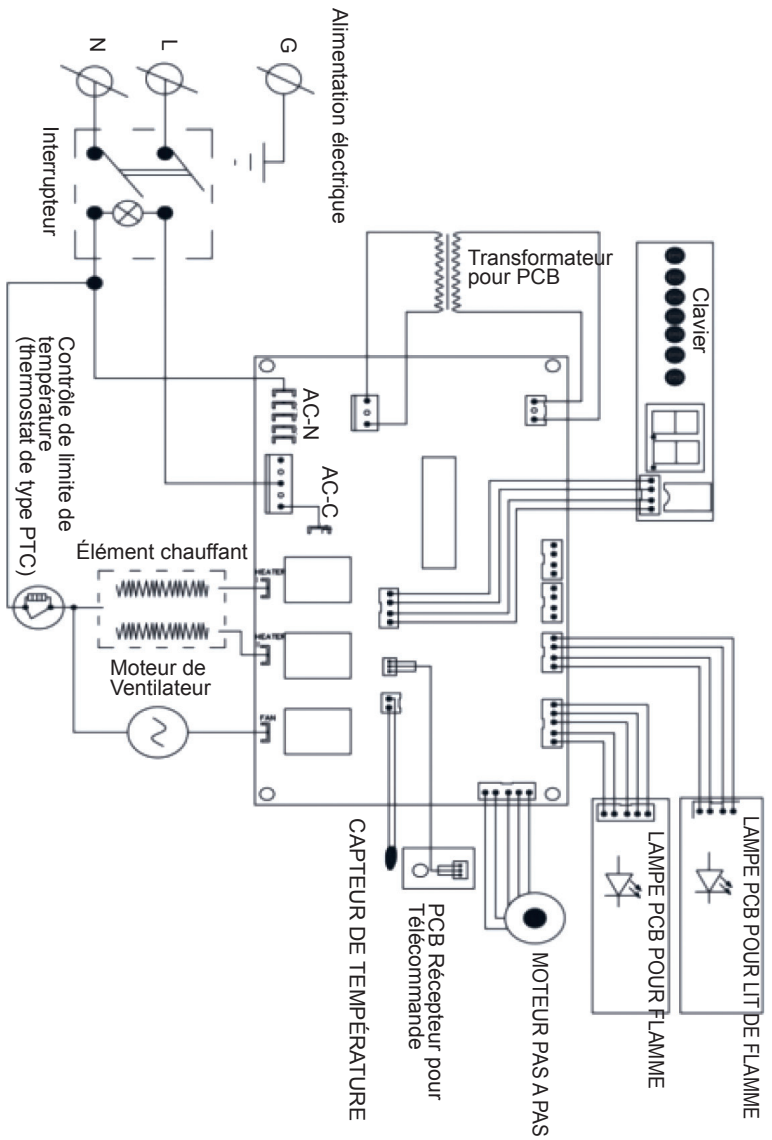

EN



Return / Damage Claim Instructions

⚠ **DO NOT discard the box / original packaging.**
In case a return is required, the item must be returned in original box. Without this your return will not be accepted.

⚠ **Take a photo of the box markings.**
A photo of the markings (text) on the side of the box is required in case a part is needed for replacement. This helps our staff identify your product number to ensure you receive the correct parts.

⚠ **Take a photo of the damaged part (if applicable).**
A photo of the damage is always required to file a claim and get your replacement or refund processed quickly. Please make sure you have the box even if it is damaged.

⚠ **Send us an email with the images requested.**
Email us directly from marketplace where your item was purchased with the attached images and a description of your claim.

FR



Instructions De Retour / Réclamation De Dommages

⚠ **NE PAS jeter la boîte/l'emballage d'origine.**
Dans le cas où un retour est requis, l'article doit être retourné dans sa boîte d'origine. Sans cela, votre retour ne sera pas accepté.

⚠ **Prenez une photo des marquages de la boîte.**
Une photo des marquages (texte) sur le côté de la boîte est requise au cas où une pièce serait nécessaire pour le remplacement. Cela aide notre personnel à identifier votre numéro de produit pour s'assurer que vous recevez les bonnes pièces.

⚠ **Prenez une photo des dommages (le cas échéant).**
Une photo des dommages est toujours requise pour déposer une réclamation et obtenir rapidement votre remplacement ou votre remboursement. Assurez-vous d'avoir la boîte même si elle est endommagée.

⚠ **Envoyez-nous un e-mail avec les images demandées.**
Envoyez-nous un e-mail directement depuis le marché où votre article a été acheté avec les images ci-jointes et une description de votre réclamation.