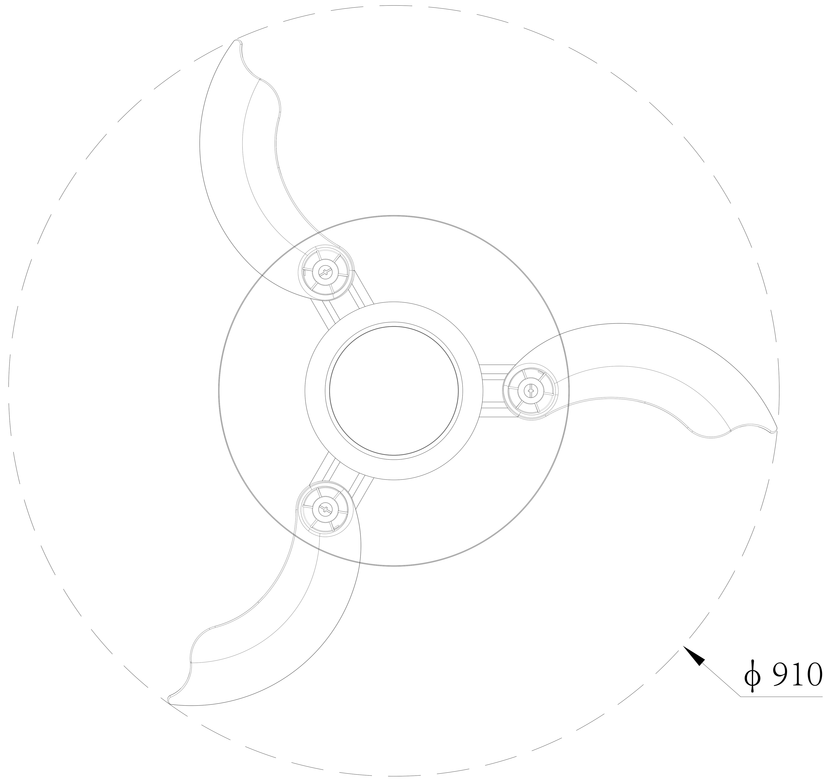
ϕ 910

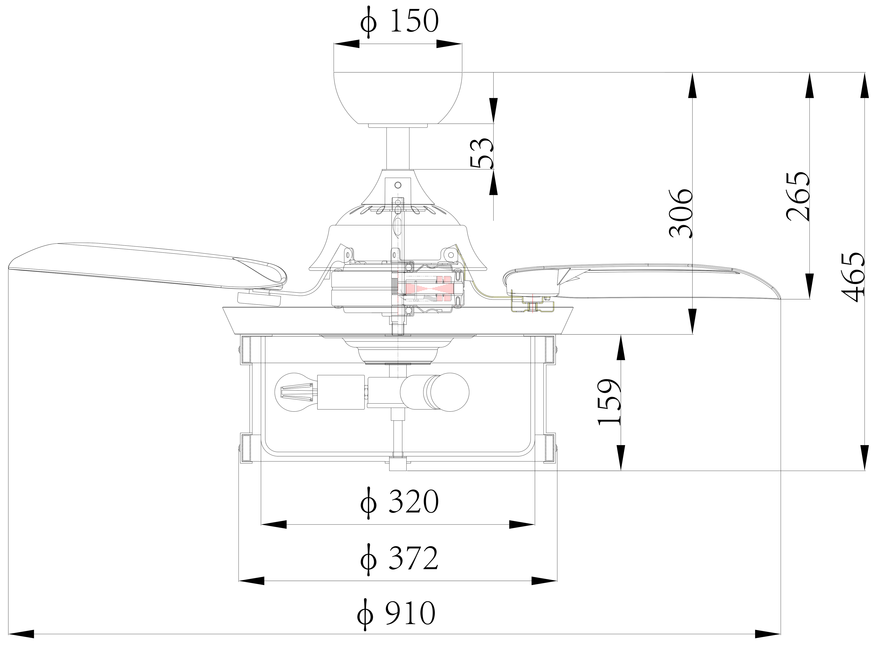
ϕ 150
53
306
265
465
159
ϕ 320
ϕ 372
ϕ 910

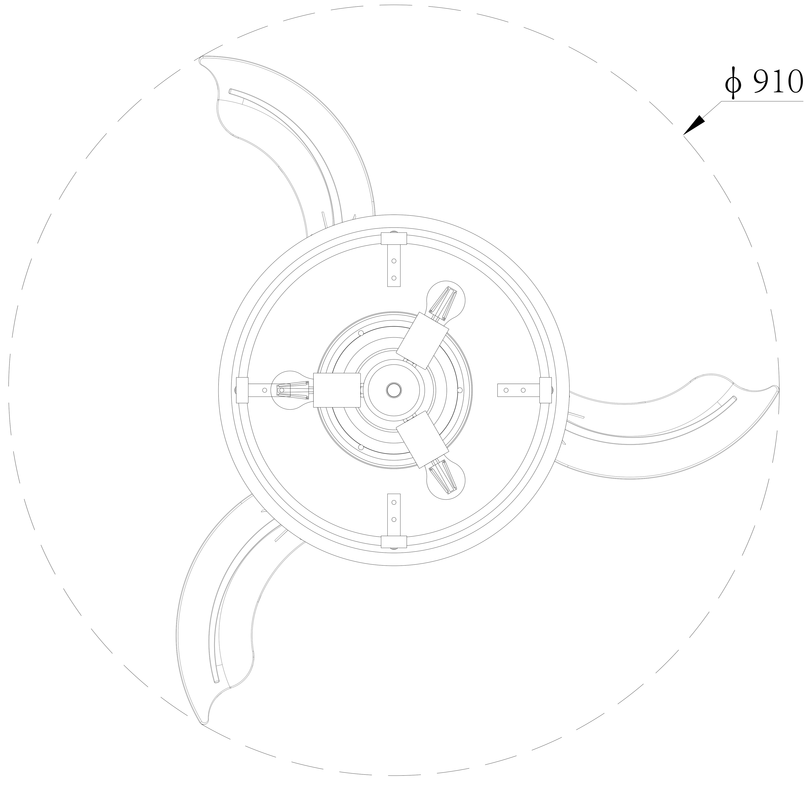
ϕ 910