ITEM/ARTÍCULO #6630651
MODEL/MODELO #PTLS02BK(2)

SOLAR LED DRIVEWAY LIGHTS
LUCES LED SOLARES PARA ENTRADA DE GARAGE

SG26045

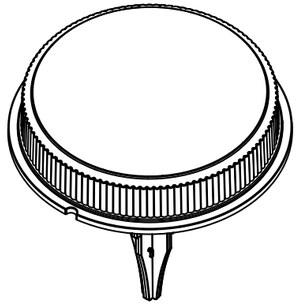

HARBOR BREEZE and logo design are trademarks or registered trademarks of LF, LLC. All rights reserved.
HARBOR BREEZE y el diseño del logotipo son marcas comerciales o marcas registradas de LF, LLC. Todos los derechos reservados.

Questions, problems, missing parts? Before returning, contact us on: **888-251-1003**, 8 a.m. - 8 p.m., EST, Monday - Sunday.
¿Preguntas, problemas, piezas faltantes? Antes de volver, comuníquese con nosotros al **888-251-1003**, de lunes a domingo de 8 a.m. a 8 p.m.

Thank you for purchasing this HARBOR BREEZE product. We've created these easy-to-follow instructions to ensure you spend your time enjoying the product instead of putting it together.

Gracias por comprar este producto HARBOR BREEZE. Hemos creado estas instrucciones fáciles de seguir para garantizar que pase su tiempo disfrutando el producto en lugar de armándolo.

SAFETY INFORMATION/INFORMACIÓN DE SEGURIDAD

READ AND SAVE THESE INSTRUCTIONS./LEA Y GUARDE ESTAS INSTRUCCIONES.

WARNING/ADVERTENCIA

- Contains a rechargeable Li-ion 14500 3.2V 400mAh battery./Contiene una batería recargable 14500 de iones de litio de 400 mAh y 3.2V.
- Battery is not replaceable./ La batería no se puede reemplazar.
- Product containing battery must ***NOT*** be disposed of in the regular trash nor thrown into a fire as battery may leak or explode. Contact the **Rechargeable Battery Recycle Center (RBRC)** at **1-800-822-8837** or go to **Earth911.com** for information on where to recycle the product with the battery. Please help to preserve the environment by disposing of battery in accordance with local, state and federal regulations./***NO*** deseche el producto con la batería en los basureros comunes ni las incinere, ya que podrían explotar o filtrarse. Comuníquese con el **Centro de reciclado de baterías recargables** al **1-800-822-8837** o vaya a **Earth911.com** para obtener más información sobre dónde reciclar el producto con la batería. Ayude a cuidar el medioambiente al desechar la batería de acuerdo con los reglamentos locales, estatales o federales.

CAUTION/PRECAUCIÓN

- Changes or modifications not approved by the party responsible for compliance could void the user's authority to operate the equipment. **Note**: This equipment has been tested and found to comply with the limits for a Class B digital device, pursuant to Part 15 of the FCC Rules. These limits are designed to provide reasonable protection against harmful interference in a residential installation. This equipment generates, uses and can radiate radio frequency energy and, if not installed and used in accordance with the instructions, may cause harmful interference to radio communications. However, there is no guarantee that interference will not occur in a particular installation. If this equipment does cause harmful interference to radio or television reception, which can be determined by turning the equipment off and on, the user is encouraged to try to correct the interference by one or more of the following measures: - Reorient or relocate the receiving antenna. - Increase the separation between the equipment and receiver. - Connect the equipment into an outlet on a circuit different from that to which the receiver is connected. Consult the dealer or an experienced radio/TV technician for help./Los cambios o modificaciones que no estén aprobados por la parte responsable del cumplimiento podrían anular la autorización del usuario para utilizar el equipo. **Nota**: este equipo ha sido probado y se ha verificado que cumple con los límites para un dispositivo digital clase B, conforme a la sección 15 de las reglas de la FCC. Estos límites se han diseñado para proporcionar una protección razonable contra la interferencia perjudicial en una instalación residencial. Este equipo genera, utiliza y puede irradiar energía de radiofrecuencia y, si no se instala y se usa de acuerdo con las instrucciones, puede causar interferencia perjudicial a las comunicaciones de radio. Sin embargo, no se garantiza que no se producirán interferencias en una instalación en especial. Si este equipo genera una interferencia perjudicial para la recepción de radio o televisión, que se puede determinar apagando y encendiendo el equipo, se recomienda al usuario que intente corregir la interferencia con una o más de las siguientes medidas: - Reoriente o reubique la antena de recepción. - Aumente la separación entre el equipo y el receptor. - Conecte el equipo a un tomacorriente de un circuito distinto al que usa el receptor. Solicite ayuda al distribuidor o a un técnico con experiencia en radio/TV.

Distributed by/Distribuido por: Litex Industries Inc., P.O. Box 535639, Grand Prairie, TX, 75050; 800-527-1292

WARRANTY/GARANTÍA

The distributor warrants all of its lighting fixtures against defects in materials and workmanship for five (5) years from the date of purchase. If within this period the product is found to be defective, take a copy of the bill of sale as a proof of purchase and the product in its original carton to the place of purchase. The distributor will, at its option, repair, replace or refund the purchase price to the consumer. All costs of installation and removal of the fixture is the responsibility of the consumer. This warranty does not cover fixtures becoming defective due to misuse, accidental damage or improper handling and/or installation and specifically excludes liability for direct, incidental or consequential damages. As some states do not allow exclusions of limitations on an implied warranty, the above exclusion and limitation may not apply. This warranty gives you specific rights and you may also have other rights which may vary from state to state.

El distribuidor garantiza que todos sus ensambles de iluminación están libres de defectos en los materiales y la mano de obra por cinco (5) años a contar de la fecha de compra. Si dentro de este período el producto presenta defectos, lleve una copia del recibo de venta como comprobante de la compra y el producto en su caja original al lugar donde lo compró. El distribuidor, a su elección, reparará, reemplazará o devolverá el monto original de la compra al comprador. Todos los costos de instalación y de extracción de la lámpara son de responsabilidad del comprador. Esta garantía no cubre lámparas dañadas debido al mal uso, daño accidental, manipulación y/o instalación inadecuada y excluye específicamente toda responsabilidad por daños directos, accidentales o resultantes. Debido a que algunos estados no permiten exclusiones o limitaciones en una garantía implícita, las exclusiones y limitaciones anteriores pueden no aplicarse en su caso. Esta garantía le otorga derechos específicos, pero podría tener también otros derechos que varían según el estado.

CARE AND MAINTENANCE/CUIDADO Y MANTENIMIENTO

- Wipe fixture with soft, damp cloth. Do not use an abrasive cleaner on light./ Limpie la lámpara con un paño húmedo y suave. No utilice un limpiador abrasivo en el vidrio o la lámpara.
- Bulb Information: The total wattage for this item is 0.08 watts. **NOTE:** The LEDs and LED components are not replaceable./ Información de la bombilla: el vataje total para este elemento es de 0.08 vatios. **NOTA:** las bombillas LED y los componentes LED no son reemplazables.

FEELING CONFIDENT? START YOUR NEXT PROJECT/¿SE SIENTE CONFIADO? INICIE SU PRÓXIMO PROYECTO

- Visit Lowes.com for more information./Visite Lowes.com para obtener más información.



Printed in Cambodia
Impreso en Camboya
BHLI2611

TROUBLESHOOTING/SOLUCIÓN DE PROBLEMAS

PROBLEM PROBLEMA	POSSIBLE CAUSE CAUSA POSIBLE	CORRECTIVE ACTION ACCIÓN CORRECTIVA
Battery does not recharge. La batería no se recarga.	1. Power button is switched to "OFF". / El botón de encendido esta en la posicion "APAGADO". 2. The light does not illuminate or operates for a short period./La luz no se ilumina o funciona durante un período corto. 3. Dirt, snow, ice or other debris are blocking the sun's rays and battery cannot recharge properly./La suciedad, la nieve, el hielo u otra suciedad está bloqueando los rayos solares y la batería no se puede volver a cargar correctamente.	1. Make sure power button is switched to "ON" position while charging./ Asegurese que el botón de encendido esté en la posición de "ENCENDIDO" mientras se recarga. 2. Ensure the solar panel is placed in direct sunlight for batteries to re-charge./Asegúrese de que el panel solar esté colocado bajo la luz solar directa para que las baterías se recarguen. 3. Check solar panel to be sure it is clear; if dirty, clean only with a dry, soft cloth./Revise el panel solar para asegurarse de que esté despejado. Si está sucio, límpielo con un paño suave y seco.
Light does not come on initially or no longer comes on. La luz no se enciende inicialmente o ya no se enciende.	1. Battery is not installed correctly./ La batería no se instaló correctamente. 2. Battery no longer charges./ La batería ya no carga. 3. LED component is not working properly./ El componente LED no funciona correctamente. 4. Light does not come on right away./ La luz no se enciende de inmediato. 5. Light is not fully charged./ La luz no esta completamente cargada.	1. Check battery./ Revise la batería. 2. Install new battery./ Instale batería nueva. 3. Contact customer service./ Póngase en contacto con el Departamento de Servicio al Cliente. 4. Allow 10 seconds for fixture to reset after inserting battery./ Espere 10 segundos a que la luz se reinicie después de insertar la batería. 5. Battery will need to charge for 8 hours when using the light for the first time.Place the light in an area where it can receive the maximum amount of full, direct sunlight every day./La batería deberá cargarse durante 8 horas cuando se usa la luz por primera vez. Coloque la lámpara en un área donde pueda recibir la máxima cantidad de luz solar completa y directa todos los días.
Light does not turn on at night. La luz no se enciende por la noche.	Light is installed close to other light sources. / La lámpara se instalo cerca de otras fuentes de luz.	Relocate the light or eliminate other light sources. / Reubique la lámpara o elimine otras fuentes de luz.

PREPARATION/PREPARACIÓN

Before beginning assembly of product, make sure all parts are present. Compare provided parts with package contents list and hardware contents list. If any part is missing or damaged, do not attempt to assemble the product.

Antes de comenzar a ensamblar el producto, asegúrese de tener todas las piezas. Compare las piezas provistas con la lista del contenido del paquete y la lista del contenido de los aditamentos. No intente ensamblar el producto si falta alguna pieza o si estas están dañadas.

Estimated Assembly Time: 15 minutes
Tiempo estimado de ensamblaje: 15 minutos

PACKAGE CONTENTS/CONTENIDO DEL PAQUETE

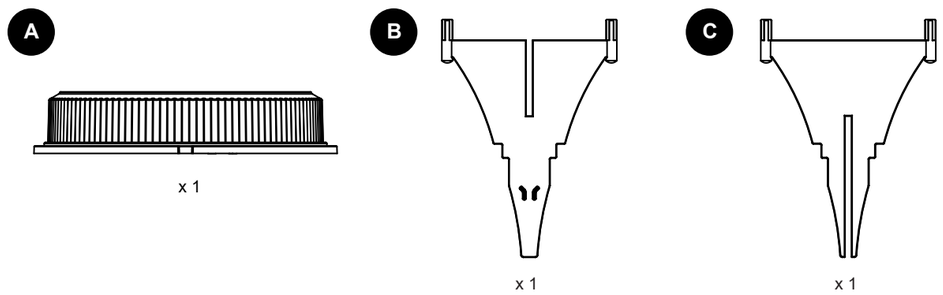

INSTALLATION OVERVIEW/DESCRIPCIÓN GENERAL DE LA INSTALACIÓN

1

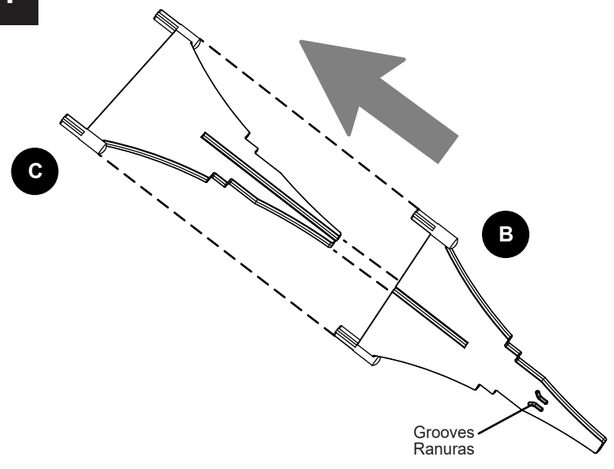

Position wide end of (B) crosswise to narrow end of (C), aligning the openings. Then, push together until connected. Make sure the narrow ends of (C) align with grooves on (B) for a correct fit.
Coloque el extremo ancho de (B) de forma transversal al extremo angosto de (C), alineando las aberturas. Luego, empuje ambas piezas hasta que queden conectadas. Asegúrese de que los extremos angostos de (C) se alineen con las ranuras en (B) para un ajuste correcto.

INSTALLATION OVERVIEW/DESCRIPCIÓN GENERAL DE LA INSTALACIÓN

2

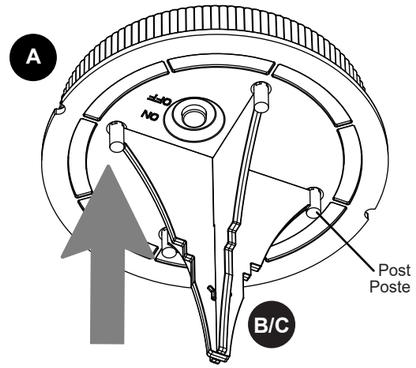

Insert the four posts on (B/C) into the corresponding holes on the underside of (A). Push (B/C) downward firmly until fully secured to (A).
Inserte los cuatro postes de (B/C) en los orificios correspondientes en la parte inferior de (A). Presione (B/C) firmemente hacia abajo hasta que quede bien asegurada a (A).

3

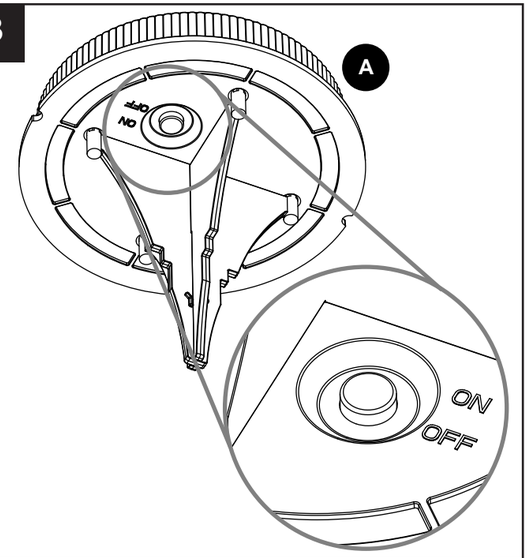

Press the ON/OFF button on the underside of (A) firmly until a click is heard, indicating that the power is on or off.
Presione firmemente el botón de ON/OFF (ENCENDIDO/APAGADO) en la parte inferior de (A) escuchar un clic, lo que indica que la alimentación se ha encendido o apagado.

4

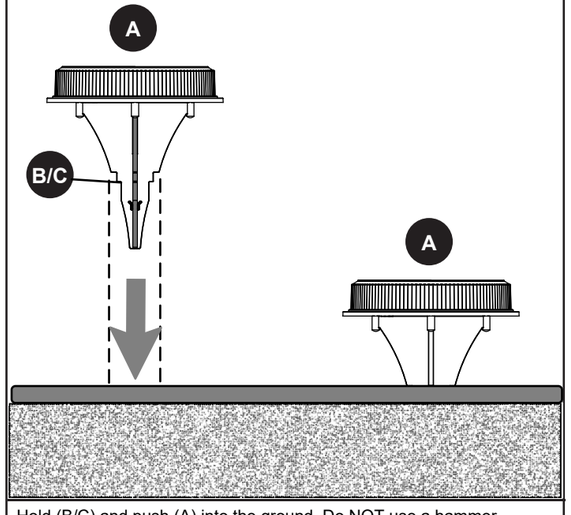

Hold (B/C) and push (A) into the ground. Do NOT use a hammer.
Sostenga (B/C) y empuje (A) hacia el suelo. NO utilice un martillo.

5

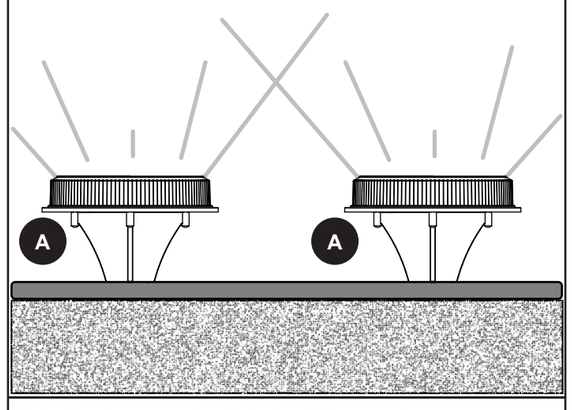

Light will only turn on when it's dark or (A) is covered.
La luz se enciende solo cuando está oscuro o (A) está cubierto.

PLEASE NOTE: The battery will need to charge for 8 hours when using the light for the first time. Make sure power button is switched to "ON" position while charging.
AVISO: la batería deberá cargarse durante 8 horas cuando se usa la luz por primera vez. Asegurese que el botón de encendido esté en la posición de "ENCENDIDO" mientras se recarga.

QUICK REFERENCE GUIDE/GUÍA DE REFERENCIA RÁPIDA