Creole Feast®

Model | Modelo | Modèle

SBK0601 | SBK0801 | SBK1001

ASSEMBLY GUIDE | GUÍA DE MONTAJE | GUIDE D'ASSEMBLAGE

60/80/100 QT. SEAFOOD BOILING KIT

EQUIPO DE HERVIDO DE MARISCO DE 60/80/100 QT.

60/80/100 QT. KIT D'ÉBULLITION DES FRUITS DE MER

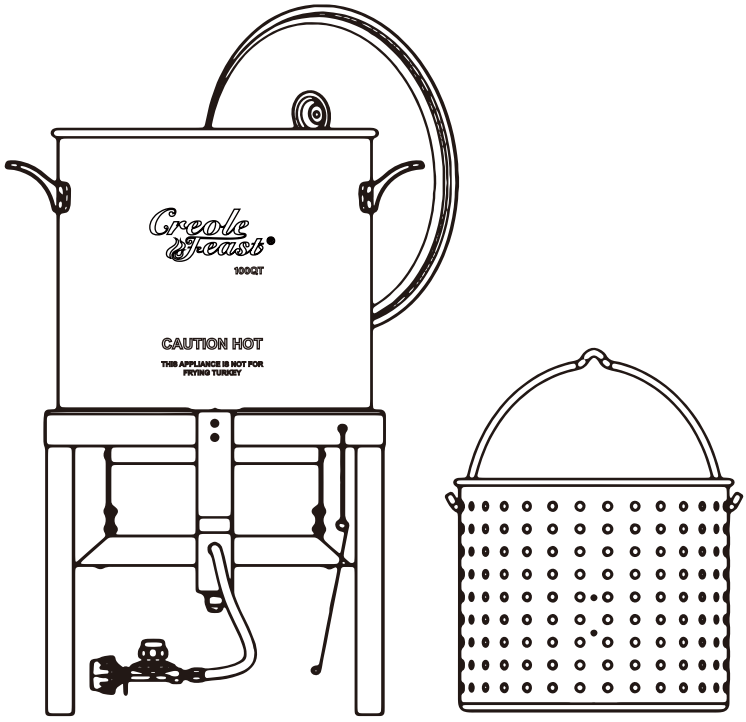

FOR YOUR SAFETY! | ¡PARA SU SEGURIDAD! | POUR VOTRE SÉCURITÉ!

Use outdoors only!
Read the instructions before assembling and using the appliance.

¡Solo usa al aire libre!
Lea las instrucciones antes de montar y utilizar el aparato.

Utilisez uniquement à l'extérieur!
Lisez les instructions avant d'assembler et d'utiliser l'appareil.

CONTACT US FIRST! | ¡PÓNGASE EN CONTACTO CON NOSOTROS PRIMERO! | CONTACTEZ-NOUS D'ABORD!

If you have any questions that are not addressed, please contact us first.

Si tiene alguna pregunta que no se aborde en este Manual del Usuario, póngase en ontacto con nosotros primero.

Si vous avez des questions qui ne sont pas traitées dans ce manuel de l'utilisateur, contactes-nous d'abord.

Customer Service / Servicio al Aliente / Service de Clientèle: 1-800-618-6798

Learn more at / Obtener más información en / Pour en savoir plus:

www.creolefeast.com

Parts Diagram / Diagrama de partes / Schéma des pièces

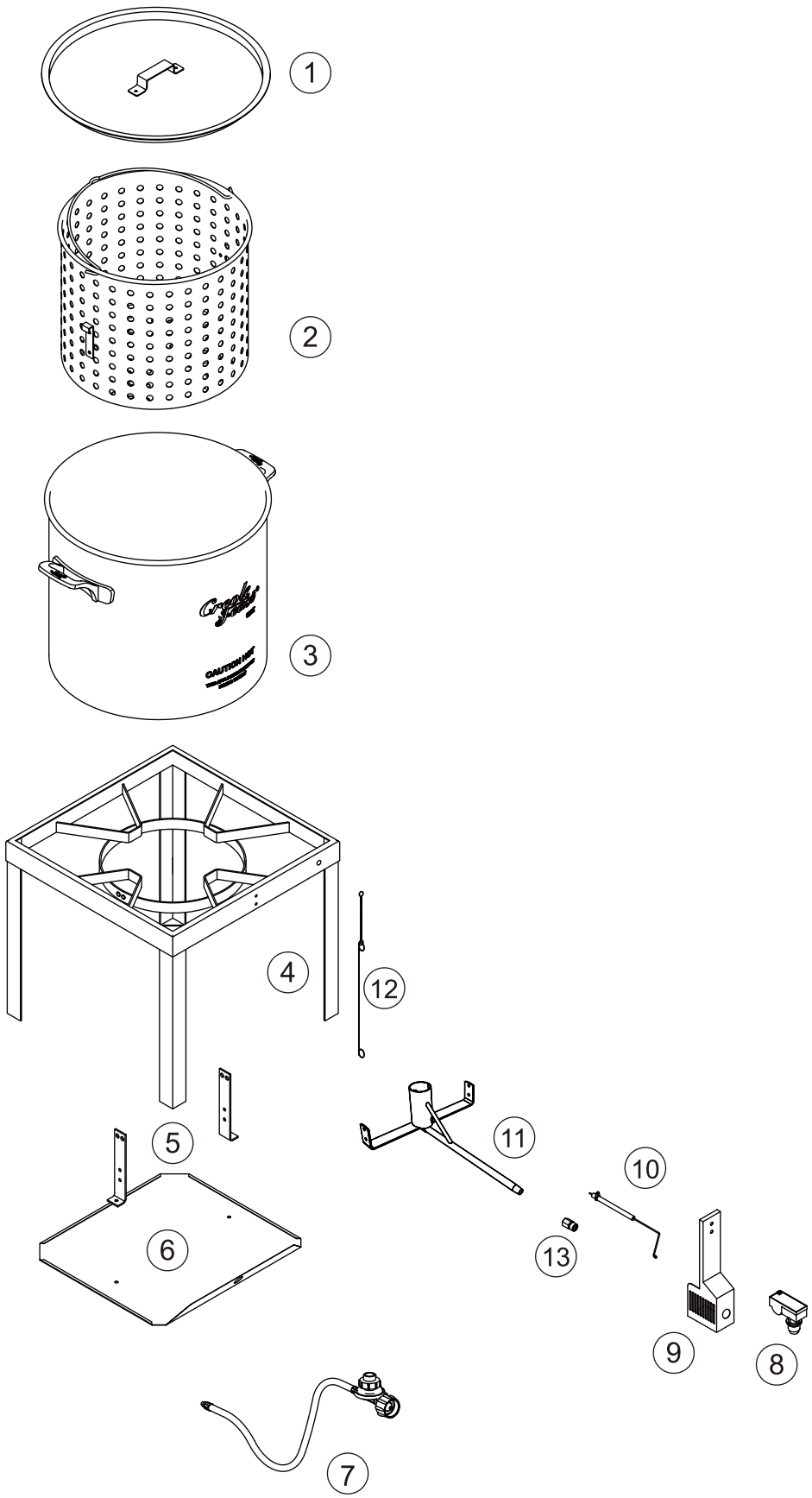

No.	QYT / CANT. / QTÉ	Description / Descripción / Description	Image / Imagen / Image
1	1	Lid Tapa Couvercle	
2	1	Basket Cesta Panier	
3	1	Pot Olla Marmite	
4	1	Boiler stand Soporte de la olla Support de chaudière	
5	2	Burner bracket Ménsula del quemador Support de brûleur	
6	1	Heat shield Escudo térmico Bouclier thermique	
7	1	Regulator assembly Conjunto del regulador Ensemble régulateur	
8	1	Ignitor Mecanismo de encendido Allumeur	
9	1	Ignition panel Panel de encendido Panneau d'allumage	
10	1	Electrode Electrodo Électrode	
11	1	Burner assembly Conjunto del quemador Ensemble de bruleur	
12	1	Match holder Soporte para fósforos Support d'allumette	
13	1	Regulator connector Conector del regulador Connecteur du régulateur	

Hardware List / Lista de hardware / Liste du matériel

Key / Clave / Réf.	Description / Descripción / Description	QTY / CANT. / QTÉ	Image / Imagen / Image
A	M6	10	
B	Nut Tuerca Écrou	12	
D	M6	2	

TOOLS REQUIRED / HERRAMIENTAS REQUERIDAS / OUTILS REQUIS		
Description / Descripción / Description		Image / Imagen / Image
Phillips screwdriver Destornillador phillips Tournevis phillips	Wrench Llave Clé	

Before beginning assembly, make sure all parts are present. If any parts are missing or damaged, do not attempt to assemble the products. Contact customer service for replacement parts via telephone or email.

- Tools needed (not included): Phillips screwdriver and wrench
- Approximate assembly time: 15 minutes

Antes de comenzar el montaje, asegúrese de que todas las piezas estén presentes. Si falta alguna pieza o está dañada, no intente ensamblar los productos. Póngase en contacto con el servicio de atención al cliente para obtener piezas de repuesto por teléfono o correo electrónico.

- Herramienta necesaria (no incluido): Destornillador phillips y llave
- Tiempo aproximado de ensamblaje: 15 minutos

Avant de commencer l'assemblage, assurez-vous que toutes les pièces sont présentes. Si des pièces sont manquantes ou endommagées, n'essayez pas d'assembler les produits. Contactez le service de clientèle pour les pièces de rechange par téléphone ou par e-mail.

- Outils nécessaires (non inclus): Tournevis phillips et clé
- Temps nécessaire pour l'assemblage: 15 minutes

1

A		×4
B		×4

- Do not secure all the bolts until step 4.
- No apretar las tornillos hasta el paso 4.
- Ne pas fixez les boulons avant l'étape 4.

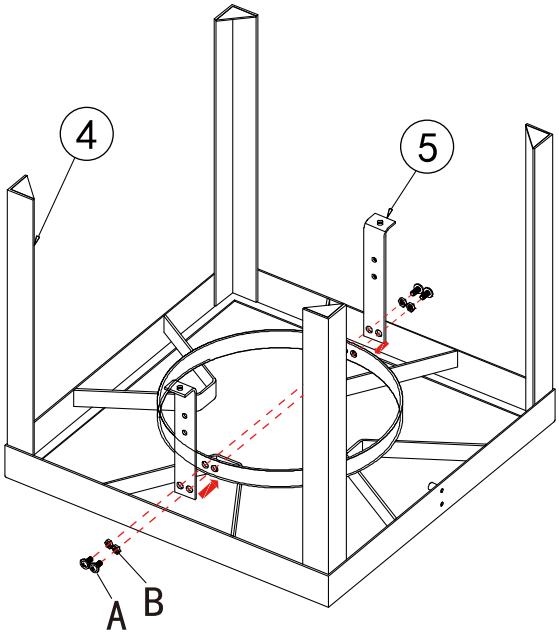

2

A		×4
B		×4

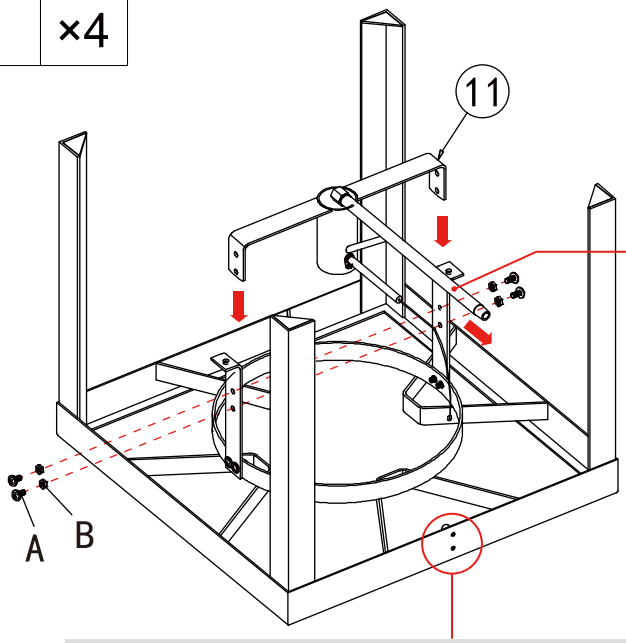

- Venturi tube
- Tubo Venturi
- Tube de Venturi

- Venturi tube must face the hole side.
- El tubo venturi salga del lado de la base con dos agujeros.
- Le tube de venturi doit être orienté vers le côté du trou.

3

A		×2
B		×2

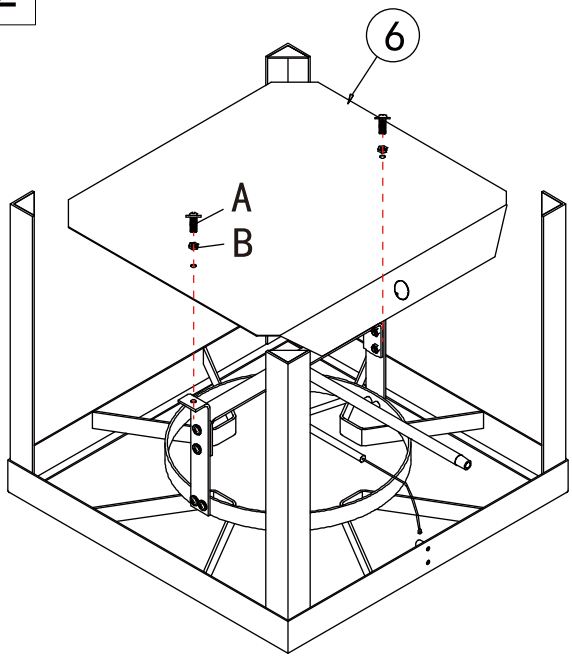

4

B		×2
D		×2

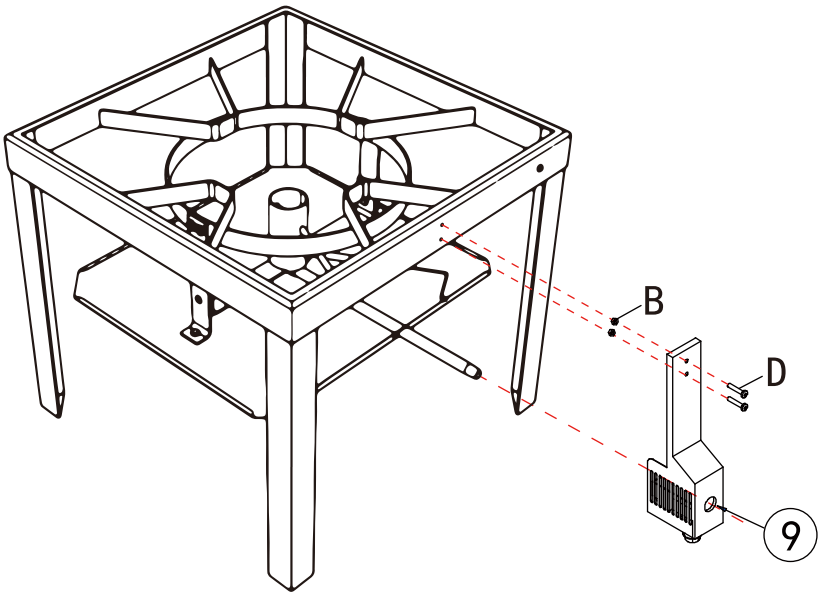

5

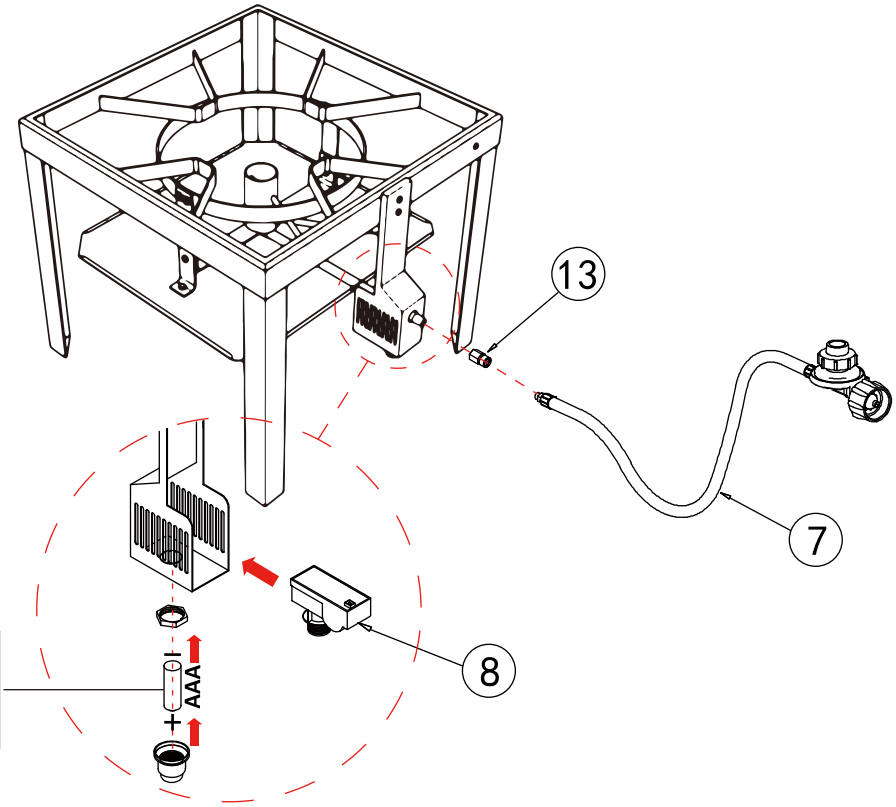

- AAA battery not included.
- Pila AAA no incluida.
- Pile AAA non incluse.

6

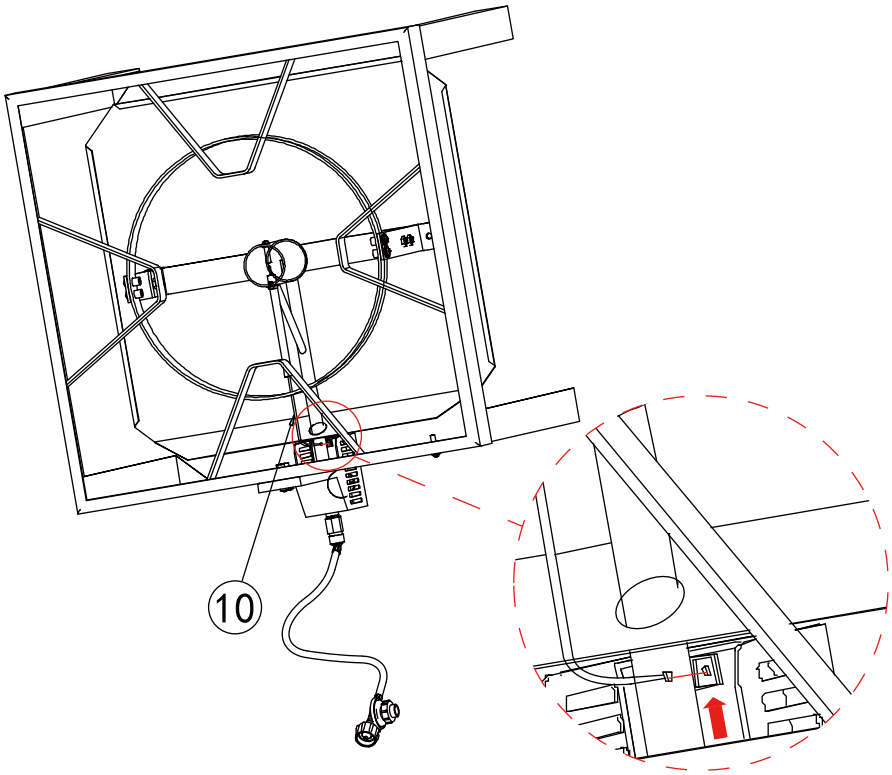

7
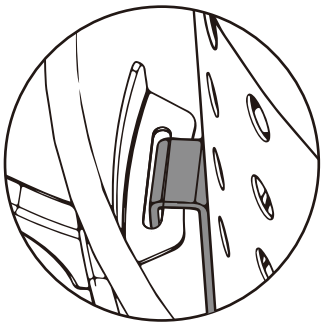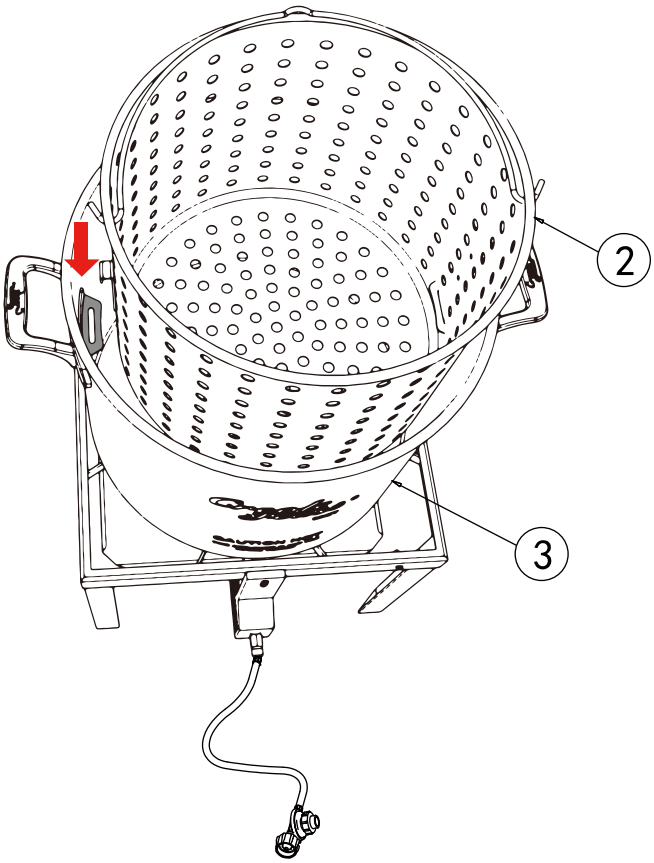
- Hook to drain
- Gancho para drenar
- Crochet pour drainer