allen + roth®

ITEM/ARTICLE/ARTÍCULO #0756822

FLOOR LAMP
LAMPADAIRE
LÁMPARA DE PISO

MODEL/MODÈLE/MODELO #FF18-001-1

allen + roth® is a registered trademark of LF, LLC. All Rights Reserved.
allen + roth® est une marque de commerce déposée de LF, LLC. Tous droits réservés.
allen + roth® es una marca registrada de LF, LLC. Todos los derechos reservados.

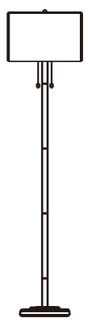

Thank you for purchasing this allen + roth product. We've created these easy-to-follow instructions to ensure you spend your time enjoying the product instead of putting it together. But, if you need more information than what is provided here, please visit Lowes.com, search the item number and refer to the Guides & Documents tab on the product's page.

If the item is no longer for sale, or if you have any questions or problems, please call our customer service department at 1-866-439-9800, 8 a.m. - 6 p.m., EST, Monday - Thursday, 8 a.m. - 5 p.m., EST, Friday.

Nous vous remercions d'avoir acheté cet article allen + roth. Nous avons rédigé des instructions faciles à suivre afin que vous puissiez assembler l'article sans tracas et en profiter le plus rapidement possible. Toutefois, si vous avez besoin d'informations supplémentaires, visitez le site Lowes.com, recherchez le numéro de l'article et consultez l'onglet « Guides & Documents » (guides et documents) sur la page de l'article.

Si l'article n'est plus en vente, ou si vous avez des questions ou des problèmes, veuillez communiquer avec notre service à la clientèle au 1 866 439-9800, entre 8 h et 18 h (HNE), du lundi au jeudi, ou entre 8 h et 17 h (HNE) le vendredi.

Gracias por comprar este producto allen + roth. Hemos creado estas instrucciones fáciles de seguir para garantizar que pase su tiempo disfrutando el producto en lugar de armándolo. No obstante, si necesita más información que la entregada aquí, visite Lowes.com, busque el número de artículo y consulte la pestaña Guides & Documents (Guías y documentos) en la página del producto.

Si el artículo ya no está a la venta o si tiene alguna pregunta o problema, llame a nuestro Departamento de Servicio al Cliente al 1-866-439-9800, de lunes a jueves de 8 a.m. a 6 p.m. y los viernes de 8 a.m. a 5 p.m., hora estándar del Este.

PH18529

SAFETY INFORMATION/CONSIGNES DE SÉCURITÉ/INFORMACIÓN DE SEGURIDAD

Please read and understand this entire manual before attempting to assemble, operate or install the product.
Veuillez vous assurer de lire et de comprendre l'intégralité de ce manuel avant de tenter d'assembler, d'utiliser ou d'installer le produit.
Lea y comprenda completamente este manual antes de intentar ensamblar, usar o instalar el producto.

WARNING/AVERTISSEMENT/ADVERTENCIA

- Do not attempt to replace the bulb while the lamp is plugged into an electrical outlet./Ne tentez pas de remplacer l'ampoule lorsque le lampadaire est branché sur une prise électrique./No intente reemplazar la bombilla si la lámpara está enchufada al tomacorriente.
- Do not use outdoors or near water or other liquids./N'utilisez pas ce luminaire à l'extérieur ou près de l'eau ou d'autres liquides./No utilice la lámpara en el exterior ni cerca de agua u otros líquidos.
- This portable lamp has a polarized plug. One blade is wider than the other as a safety feature to reduce the risk of electric shock. This plug will fit in a polarized outlet only one way. If the plug does not fit fully in the outlet, reverse the plug. If it still does not fit, contact a qualified electrician. Never use with an extension cord unless the plug can be fully inserted. Do not attempt to defeat this safety feature./Cette lampe portative est munie d'une fiche polarisée. Une broche est plus large que l'autre afin de réduire les risques de choc électrique. Cette fiche ne peut être branchée sur une prise polarisée que dans un sens. Si la fiche ne s'enfonce pas complètement dans la prise, essayez dans l'autre sens. Si elle ne s'insère toujours pas, faites appel à un électricien qualifié. N'utilisez jamais une rallonge électrique, à moins que la fiche puisse être complètement insérée dans la prise. Ne tentez pas de contourner cette mesure de sécurité./Esta lámpara portátil tiene un enchufe polarizado.Una clavija es más ancha que la otra como característica de seguridad para reducir el riesgo de descargas eléctricas. Este enchufe se inserta en un tomacorriente polarizado de una sola manera. Si el enchufe no encaja por completo en el tomacorriente, invíertalo. Si aún no encaja, póngase en contacto con un electricista calificado. Nunca utilice este producto con una extensión eléctrica a menos que el enchufe pueda insertarse completamente. No pase por alto esta medida de seguridad.

CAUTION/ATTENTION/PRECAUCIÓN

- When unpacking and assembling, do not pull on the wire too hard or damage may occur./Lors du déballage et du montage, ne tirez pas trop fermement sur le fil pour prévenir les dommages./Cuando desempaque y ensamble las piezas, no tire demasiado fuerte del cable, ya que se puede dañar.
- Only use the bulb and wattage specified in these instructions or on the label located on the socket./N'utilisez qu'une ampoule du type et de la puissance précisés dans les présentes instructions ou sur l'étiquette apposée sur la douille./Utilice solo la bombilla y el vataje que se especifican en estas instrucciones o en la etiqueta ubicada en el portalámpara.
- Unplug from outlet before removing any parts and cleaning./Débranchez la lampe de la prise avant de retirer des pièces et de la nettoyer./Desenchufe la lámpara del tomacorriente antes de retirar cualquier pieza o de limpiarla.
- Remove the shade covering from shade before use./Retirez le protecteur de l'abat-jour avant d'utiliser la lampe./Retire la cubierta de la pantalla antes de usar.
- If in doubt about electrical installation, consult a licensed electrician./Faites appel à un électricien qualifié si vous n'êtes pas certain de la marche à suivre pour l'installation./Consulte con un electricista calificado si tiene dudas sobre la instalación eléctrica.

WARRANTY/GARANTIE/GARANTÍA

- The manufacturer warrants all of its lighting fixtures against defects in materials and workmanship for one (1) year from the date of purchase.
- Le fabricant garantit tous ses luminaires contre les défauts de matériaux et de fabrication pour une période de un (1) an à compter de la date d'achat.
- El fabricante garantiza que todos sus ensambles de iluminación están libres de defectos en los materiales y la mano de obra por un (1) año a contar de la fecha de compra.

CARE AND MAINTENANCE/ENTRETIEN/CUIDADO Y MANTENIMIENTO

- Clean base with a damp cloth./Nettoyez le pied à l'aide d'un linge humide./Limpie la base con un paño humedecido.
- Do not use any chemical, polishes, or abrasives./N'utilisez pas de produits chimiques, de produits à polir ni de produits abrasifs./No use productos químicos, pulidores o abrasivos.
- Do not immerse lamp in water; doing so will damage the wiring./Ne plongez pas le luminaire dans l'eau pour éviter d'endommager le câblage./No sumerja la lámpara en agua, ya que esto dañará el cableado.
- Only use a soft cloth for cleaning. Do not use any chemical or abrasive cleaners/Servez-vous exclusivement d'un linge doux pour le nettoyage. N'utilisez pas de produits chimiques ni de produits de nettoyage abrasifs./Utilice solo un paño suave para limpiarla. No use productos químicos ni limpiadores abrasivos.

PREPARATION/PRÉPARATION/PREPARACIÓN

Before beginning assembly of product, make sure all parts are present. Compare parts with package contents list and hardware contents list. If any part is missing or damaged, do not attempt to assemble the product.
Avant de commencer l'assemblage du produit, assurez-vous d'avoir toutes les pièces. Comparer le contenu de l'emballage avec la liste des pièces et celle de la quincaillerie. S'il y a des pièces manquantes ou endommagées, ne tentez pas d'assembler le produit.
Antes de comenzar a ensamblar el producto, asegúrese de tener todas las piezas. Compare las piezas con la lista del contenido del paquete y los aditamentos mencionados anteriormente. No intente ensamblar el producto si falta alguna pieza o si estas están dañadas.

Estimated Assembly Time: 8 minutes.
Temps d'assemblage approximatif : 8 minutes.
Tiempo estimado de ensamblaje: 8 minutos.

NO TOOLS REQUIRED/AUCUN OUTIL N'EST NÉCESSAIRE/NO SE NECESITAN HERRAMIENTAS

TROUBLESHOOTING/DÉPANNAGE/SOLUCIÓN DE PROBLEMAS

PROBLEM PROBLÈME PROBLEMA	POSSIBLE CAUSE CAUSE POSSIBLE CAUSA POSIBLE	CORRECTIVE ACTION MESURE CORRECTIVE ACCIÓN CORRECTIVA
Bulb won't light./Une ampoule ne s'allume pas./La bombilla no se enciende.	1. Bulb is burned out./L'ampoule est grillée./La bombilla está quemada. 2. Power is off./L'alimentation est coupée./No hay alimentación. 3. Faulty wire connection./Les fils électriques sont mal connectés./La conexión de los cables es incorrecta.	1. Replace light bulb./Remplacez l'ampoule./Reemplace la bombilla. 2. Make sure power supply is on./Vérifiez l'alimentation électrique./Compruebe si hay suministro de electricidad. 3. Check wiring./Vérifiez le câblage./Inspeccione el cableado.
Fuse blows or circuit breaker trips when light is turned on./Un fusible saute ou un disjoncteur se déclenche lorsque le luminaire est mis sous tension./Cuando se enciende la luz, el fusible se quema o el interruptor de circuito se dispara.	Crossed wires or power wire is grounding out./Des fils sont croisés ou il n'y a pas de mise à la terre./Hay cables cruzados o el conductor de alimentación no está conectado	Check wire connections./Vérifiez les connexions./Revise las conexiones del cableado.

FEELING CONFIDENT? START YOUR NEXT PROJECT/CONFIANT? COMMENCEZ VOTRE NOUVEAU PROJET/ ¿SE SIENTE CONFIADO? INICIE SU PRÓXIMO PROYECTO

•Visit Lowes.com for more information./Pour en savoir plus, visitez le site Lowes.com./Visite Lowes.com para obtener más información

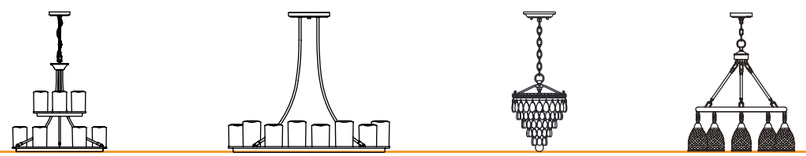

Printed in China
Imprimé en Chine
Impreso en China

QUICK REFERENCE GUIDE/GUIDE DE RÉFÉRENCE RAPIDE/GUÍA DE REFERENCIA RÁPIDA

PACKAGE CONTENTS/CONTENU DE L'EMBALLAGE/CONTENIDO DEL PAQUETE

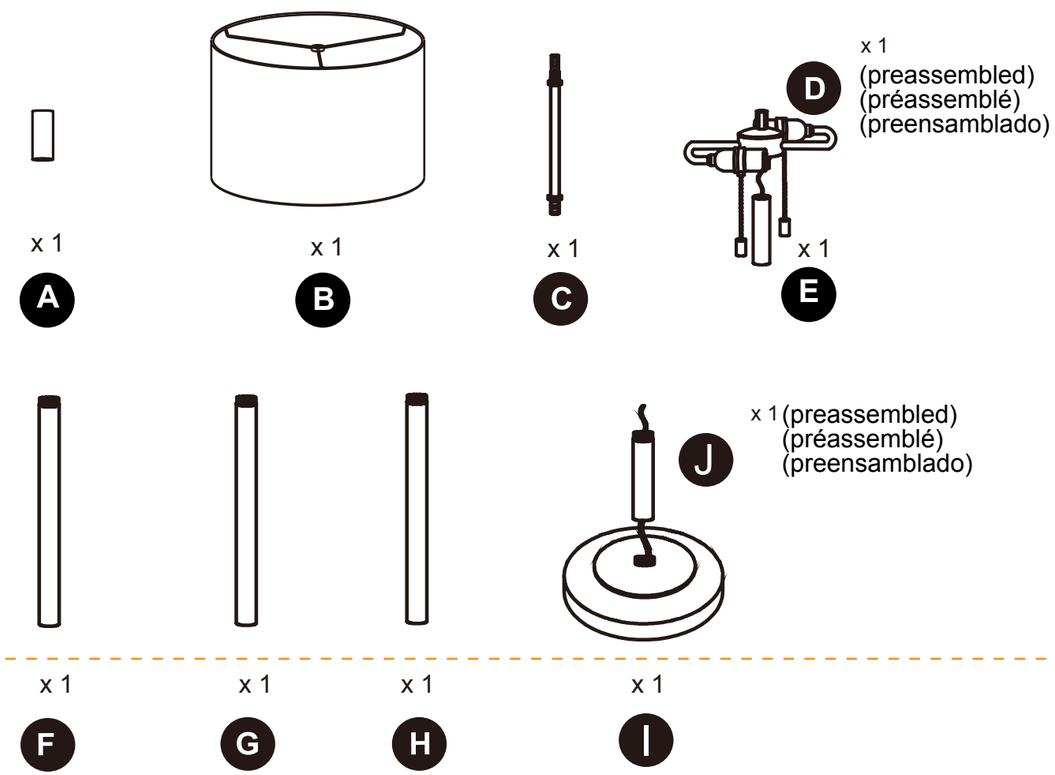

INSTALLATION OVERVIEW/INSTRUCTIONS POUR L'ASSEMBLAGE/INSTRUCCIONES DE ENSAMBLAJE

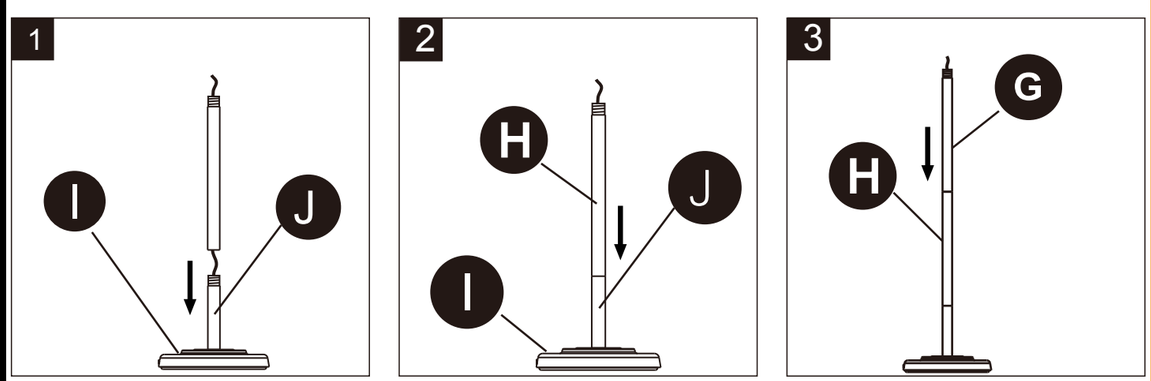

INSTALLATION OVERVIEW/INSTRUCTIONS POUR L'ASSEMBLAGE/INSTRUCCIONES DE ENSAMBLAJE

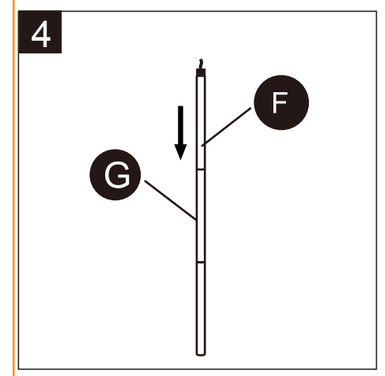

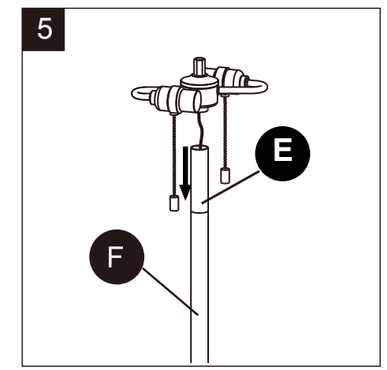

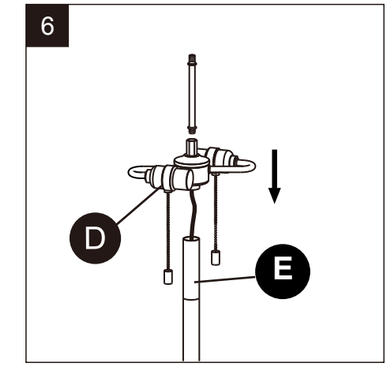

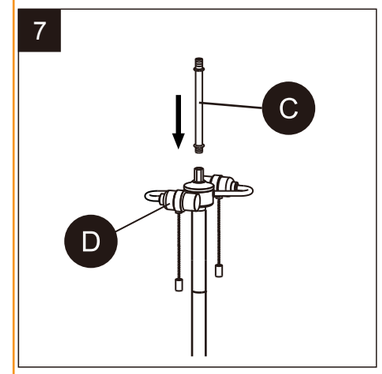

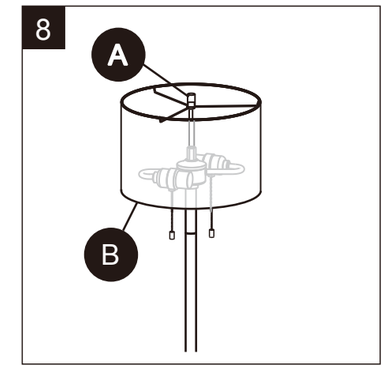

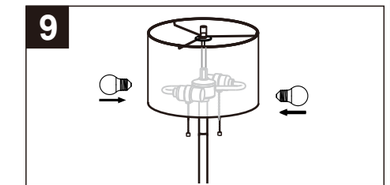

Insert bulbs (not included). Use 60-watt max. standard-base incandescent bulbs or CFL/LED equivalent./Vissez les ampoules (non incluses). Utilisez des ampoules à incandescence à culot standard d'un maximum de 60 watts ou des ampoules fluocompactes ou à DEL équivalentes. /Inserte las bombillas (no se incluyen). Use bombillas incandescentes de base estándar de 60 vatios como máximo o una bombilla CFL/LED equivalente.

QUICK REFERENCE GUIDE/GUIDE DE RÉFÉRENCE RAPIDE/GUÍA DE REFERENCIA RÁPIDA