WORX®

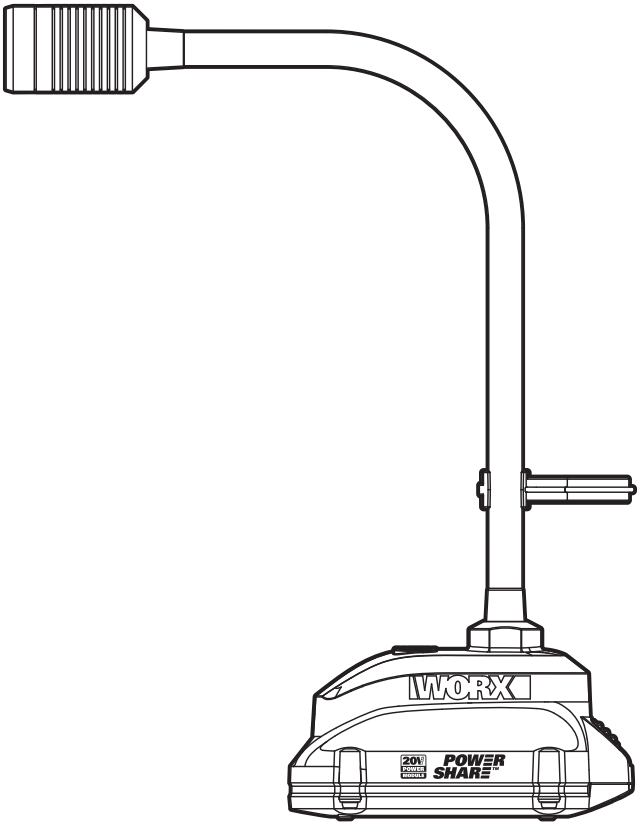

20V MAX POWER MODULE

LED Flexible Light	**EN**	**P02**
Lampe flexible à del	**F**	**P08**
Luz LED flexible	**ES**	**P13**

HELPLINE NUMBER
NUMÉRO DU SERVICE D'ASSISTANCE
NÚMERO DE LÍNEA DE AYUDA
1-866-354-WORX (9679)

WX028L WX028L.9

PRODUCT SAFETY

WARNING: This product can expose you to chemicals including lead, phthalate or bisphenol A which are known to the State of California to cause cancer, birth defects or other reproductive harm. Wash your hands after use. For more information go to www.P65Warnings.ca.gov.

SAFETY WARNINGS FOR WORKLIGHT
CAUTION: Read, understand and follow all Safety Rules and Operating Instructions in this Manual before using this product.

SAVE THESE INSTRUCTIONS!
READ ALL INSTRUCTIONS!
SAFETY INSTRUCTIONS

WARNING: BE SURE to read and understand all instructions in this manual before using this portable hand-held light. Failure to follow all instructions may result in electric shock, fire and/or serious personal injury.

1. **Know your worklight. Read operator's manual carefully.**
   Learn its applications and limitations, as well as the specific potential hazards related to this light.
2. **Use only recommended battery pack and charging stand / transformer.**
   Any attempt to use another battery pack will cause damage to the portable hand-held light and could possible explode, cause a fire, or personal injury.

Model	Battery Pack	Charging Stand/ Transformer
WX028L	1.5Ah WA3520	3-5hr charger WA3742

3. **Remove battery pack from worklight before performing any routine maintenance or cleaning.**
4. Do not disassemble the worklight.
5. Do not place **worklight** or battery pack near fire or heat. They may explode. Also, do not dispose of a worn out battery pack by incineration, even if it is severely damaged or completely worn out. The battery may explode in fire.
6. **Do not operate worklight or charging stand/transformer near flammable liquids or in gaseous or explosive atmospheres.** Internal sparks may ignite fumes.
7. **To reduce the risk of electric shock, do not put worklight in water or other liquid.** Do not place or store portable hand-held light where it can fall or be pulled into a tub or sink.
8. **Do not permit children to use worklight unsupervised. It is not a toy.** The temperature of the bulb will become hot after being on only a short period of time. This hot temperature can cause burn injury if touched.
9. **Do not use or permit use of worklight in bed or sleeping bags. This portable hand-held light lens can melt fabric and a burn injury could result.**
10. **Keep light dry, clean, and free from oil and grease.** Always use a clean cloth when cleaning. Never use brake fluid, gasoline, petroleum-base products or any strong solvent to clean the portable hand-held light.

SAFETY WARNINGS FOR BATTERY PACK

a) **Do not dismantle, open or shred battery pack.**
b) **Do not expose battery pack to heat or fire. Avoid storage in direct sunlight.**
c) **Do not short-circuit a battery pack. Do not store battery packs haphazardly in a box or drawer where they may short-circuit each other or be short-circuited by other metal objects.** When battery pack is not in use, keep it away from other metal objects, like paper clips, coins, keys, nails, screws or other small metal objects, that can make a connection from one terminal to another. Shorting the battery terminals together may cause burns or fire.
d) **Do not remove battery pack from its original packaging until required for use.**
e) **Do not subject battery pack to mechanical shock.**
f) **In the event of battery leaking, do not allow the liquid to come in contact with the skin or eyes. If contact has been made, wash the affected area with copious amounts of water and seek medical advice.**
g) **Observe the plus (+) and minus (–) marks on the battery back and equipment and ensure correct use.**
h) **Do not use any battery pack which is not designed for use with the equipment.**
i) **Keep battery pack out of the reach of children.**
j) **Seek medical advice immediately if a cell or battery has been swallowed.**
k) **Always purchase the battery pack recommended by the device manufacturer for the equipment.**
l) **Keep battery pack clean and dry.**
m) **Wipe the battery pack terminals with a clean dry cloth if they become dirty.**
n) **Battery pack need to be charged before use. Always use the correct charger and refer to the manufacturer's instructions or equipment manual for proper charging instructions.**
o) **Do not leave battery pack on prolonged charge when not in use.**
p) **After extended periods of storage, it may be necessary to charge and discharge the battery pack several times to obtain maximum performance.**
q) **Battery pack gives its best performance**

when it is operated at normal room temperature (20°C ± 5°C)/ (68°F ± 9°F).

r) **When disposing of battery packs, keep battery packs of different electrochemical systems separate from each other.**

s) **Recharge only with the charger specified by WORX. Do not use any charger other than that specifically provided for use with the equipment.** A charger that is suitable for one type of battery pack may create a risk of fire when used with another battery pack.

t) **Retain the original product literature for future reference.**

u) **Use only the battery pack in the application for which it was intended.**

v) **Remove the battery pack from the equipment when not in use.**

w) **Dispose of properly.**

SYMBOLS

	To reduce the risk of injury, user must read instruction manual
	Warning
	Do not expose to rain or water.
	Do not burn
Li-Ion	Li-Ion battery, battery must be recycled

RECYCLE RBRC 1.800.822.8837 call2recycle®

POSITEC Inc. has established a partnership with the RBRC Corporation to recycle any Positec batteries with the RBRC-call2recycle seal. For environmental protection, please do not discard batteries in the trash. After the batteries' life cycle is ended, please call 1-800-822-8837 for a free service that will properly dispose of the battery.

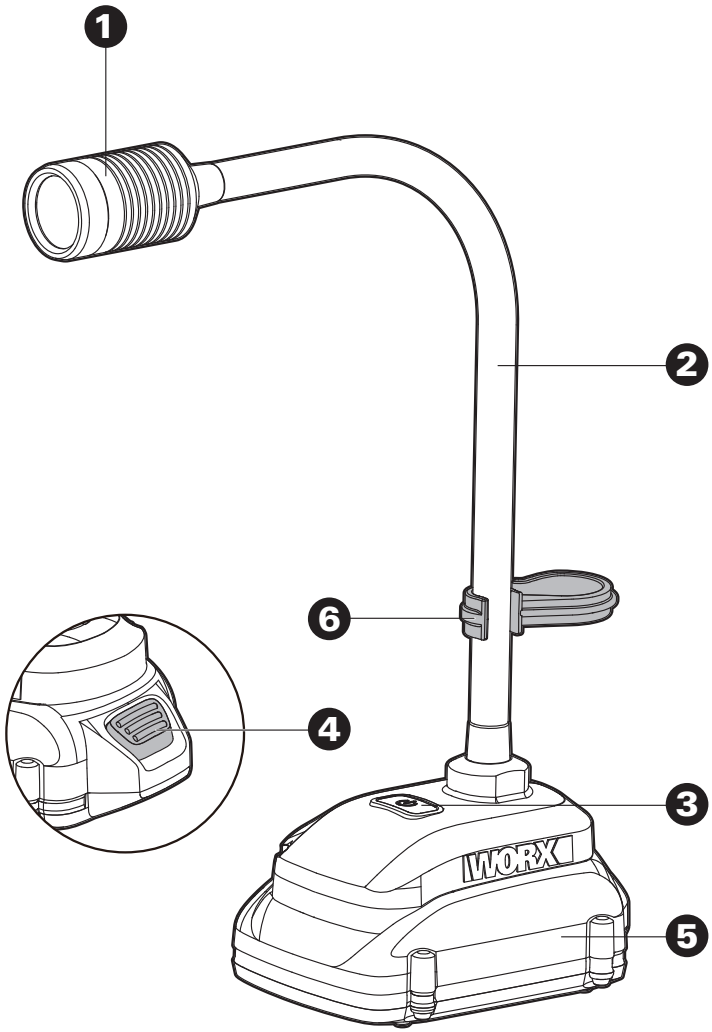
1
2
6
4
3
WORX
5

1.	**LAMP HEAD**
2.	**FLEXIBLE NECK**
3.	**ON/OFF SWITCH**
4.	**BATTERY PACK RELEASE BUTTON***
5.	**BATTERY PACK ***
6.	**HOOK**

*** Not all the accessories illustrated or described are included in standard delivery.**

TECHNICAL DATA

	WX028L	WX028L.9
Rated Voltage	20V ⎓ Max**	
Charger voltage	120 V ~ 60 Hz	
Rated Power	1W	
Brightness	100 LM	
Burntime (1.5Ah)	15 h	
Operation temperature	14°F -104°F(-10°C-40°C)	
Arbitrary bend angle	360°	
Machine weight	1.38 lbs	0.54 lbs

**Voltage measured without workload. Initial battery voltage reaches maximum of 20 volts. Nominal voltage is 18 volts.
The LED bulbs in this light are designed to last 10000 hours. They cannot be replaced.

ACCESSORIES

	WX028L	WX028L.9
Battery Pack (WA3520)	**1**	**/**
Charger (WA3742)	**1**	**/**

Only use the appropriate accessories intended for this tool. Accessory information can be found on the product packaging, at a WORX dealer or on our website at www.worx.com

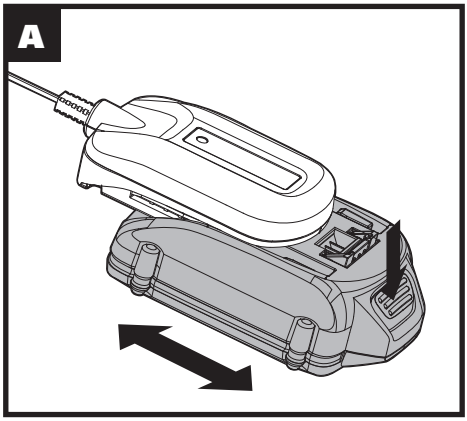
A

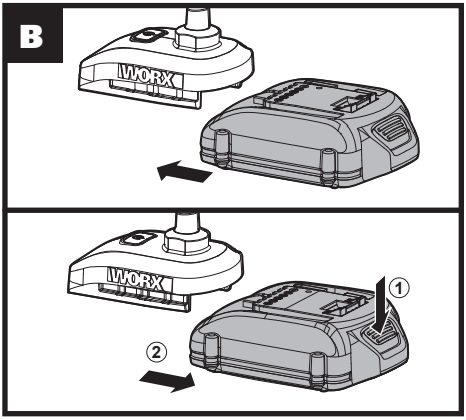
B
WORX
WORX
①
②

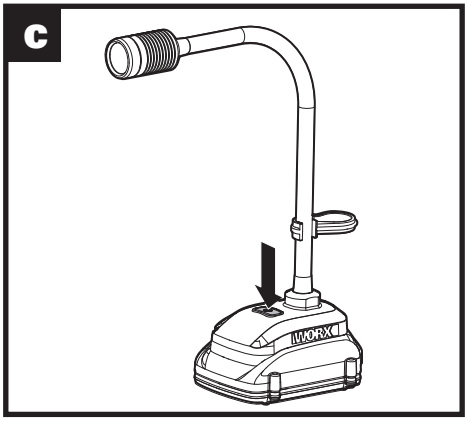
C
WORX

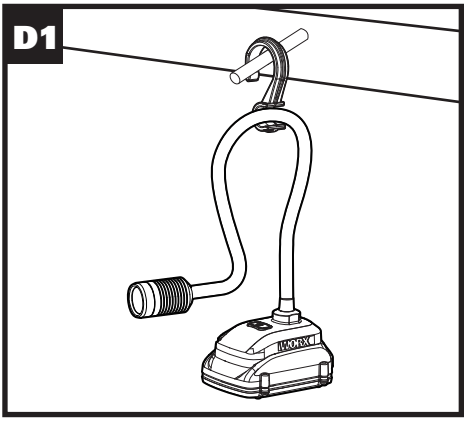
D1
WORX

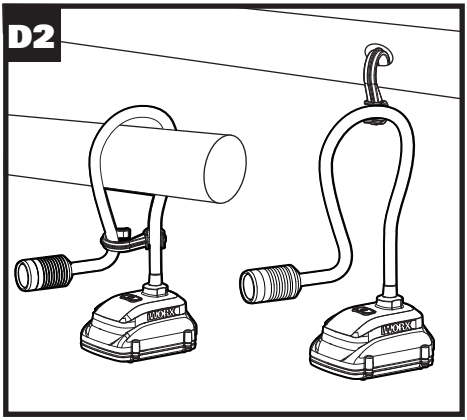
D2
WORX
WORX

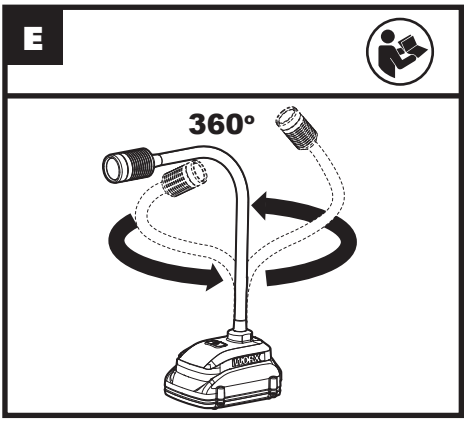
E
360°
WORX

OPERATING INSTRUCTIONS

NOTE: Before using the tool, read the instruction book carefully.

Intended Use:

The flexible light is for illuminating objects outdoors and indoors.

ACTION	FIGURE
BEFORE OPERATION	
Charging the battery pack	See Fig. A
Installing/Removing the battery pack	See Fig. B
OPERATION	
ON/OFF Switch	See Fig. C
Using the hook to hang the flexible light **WARNING!** Do not hang the flexible light on any electrical power cord!	See Fig. D1, D2
Adjust lamp head position (360°arbitrary bend flexible neck) **WARNING!** Do not direct the light beam into eyes. **WARNING!** Do not use this tool in the wet conditions or water.	See Fig. E
Low battery indication **NOTE:** When the LED light become weaker, the battery pack needs to be charged.	

MAINTENANCE

Your tool requires no additional lubrication or maintenance. There are no user serviceable parts in your tool. Never use water or chemical cleaners to clean your tool. Wipe clean with a dry cloth. Always store your tool in a dry place.

CONSIGNES DE SÉCURITÉ

AVERTISSEMENT: Ce produit peut vous exposer à des produits chimiques, incluant au plomb, au phtalate ou au bisphénol A, qui sont reconnus dans l'État de Californie comme pouvant causer un cancer, des anomalies congénitales ou d'autres dommages à l'appareil reproducteur. Assurez - vous de bien vous laver les mains après usage. Pour en savoir plus, veuillez consulter le site www.P65Warnings.ca.gov.

CONSIGNES DE SÉCURITÉ POUR LA LAMPE DE CHANTIER

ATTENTION: Veuillez lire, comprendre et suivre toutes les consignes de sécurité et d'utilisation indiquées dans ce manuel avant d'utiliser ce produit.

CONSERVEZ CE MODE D'EMPLOI!
VEUILLEZ LIRE TOUTES LES INSTRUCTIONS !
INSTRUCTIONS DE SÉCURITÉ

AVERTISSEMENT: ASSUREZ-VOUS de lire et comprendre toutes les instructions présentes dans ce manuel avant d'utiliser cette lampe de chantier portable. Le non-respect des instructions ci-après peut entraîner un risque de choc électrique, d'incendie et/ou de blessures graves.

1. **Apprenez à connaitre votre lampe de chantier. Lisez attentivement le manuel d'utilisation.**
   Découvrez ses fonctionnalités et ses limites, ainsi que les risques spécifiques inhérents à cette lampe.
2. **Assurez-vous d'uniquement utiliser le type de batterie recommandé et bon chargeur/ transformateur.**
   Toute tentative visant à utiliser une autre batterie endommagera la lampe portable et pourrait causer une explosion, provoquer un incendie ou des blessures personnelle.

Modèle	Bloc-piles	Chargeur/ Transformateur
WX028L	1.5Ah WA3520	3-5hr Chargeur WA3742

3. **Retirez la batterie de la lampe de travail avant d'effectuer une quelconque opération d'entretien ou de nettoyage de routine.**
4. Ne pas démonter la lampe de chantier.
5. Ne pas placer la lampe de chantier ou la batterie à proximité d'un feu ou d'une source de chaleur. Cela engendre un risque d'explosion. Ne pas incinérer une batterie usée, et ce même si elle est sérieusement endommagée ou complètement usée. La batterie peut exploser dans le feu.
6. **Ne pas utiliser la lampe de chantier ou le chargeur / transformateur à proximité de liquides inflammables ou dans des atmosphères gazeuses ou explosives.** Des étincelles internes pourraient enflammer les vapeurs.
7. **Pour réduire les risques de choc électrique, ne pas placer la lampe de chantier dans de l'eau ou dans tout autre liquide.** Ne pas placer la lampe de chantier portable là où elle pourrait tomber ou être tirée dans une baignoire ou dans un évier.
8. **Ne pas laisser des enfants utiliser la lampe de chantier sans surveillance. Ce n'est pas un jouet.** L'ampoule atteint rapidement une température élevée dès sa mise en service. Cette température élevée peut provoquer des brûlures en cas de contact direct.
9. **Ne pas utiliser ou permettre l'utilisation de la lampe de chantier dans un lit ou dans des sacs de couchage. La chaleur de la lentille de la lampe de chantier portable pourrait faire fondre le tissu et entraîner des brûlures.**
10. **Maintenir la lampe de chantier sèche, propre et exempte d'huile et de graisse.** Toujours utiliser un chiffon propre pour la nettoyer. Ne jamais utiliser de liquide de frein, de l'essence, des produits à base de pétrole ou un quelconque solvant puissant pour nettoyer la lampe de chantier portable.

CONSIGNES GÉNÉRALES DE SÉCURITÉ CONCERNANT LA BATTERIE

a) **Ne pas démonter, ouvrir ou déchiqueter le bloc batterie.**
b) **Ne pas exposer le bloc batterie à la chaleur ou au feu. Evitez de ranger la batterie dans un endroit exposé à la lumière directe du soleil.**
c) **Ne pas court-circuiter une batterie. Ne stockez pas les blocs batterie en vrac dans une boîte ou un tiroir où ils peuvent se court-circuiter ou être court-circuités par d'autres objets métalliques.** Lorsque le bloc batterie n'est pas utilisé, conservez-le loin d'autres objets métalliques, tels que des trombones, des pièces de monnaie, des clés, des clous, des vis ou d'autres objets métalliques de petite taille, qui pourraient établir une connexion d'un terminal à l'autre. Le fait de créer un court-circuit entre les bornes de la batterie peut causer des brûlures ou des incendies.
d) **Ne pas retirer la batterie de son emballage d'origine avant utilisation dans l'appareil.**
e) **Ne pas soumettre la batterie à des chocs mécaniques.**
f) **En cas de fuite de la batterie, ne pas laisser le liquide entrer en contact avec la peau ou les yeux. Si un contact a été effectué, laver la zone touchée avec beaucoup d'eau et**

consulter un médecin.

g) Respecter les marques plus (+) et moins (-) sur le bloc batterie et sur l'appareil et veiller à bien le positionner.

h) Ne pas utiliser de batterie qui n'a pas été conçue pour être utilisée avec cet appareil.

i) Maintenez la batterie hors de portée des enfants.

j) Consultez immédiatement un médecin si une cellule ou une batterie a été avalée.

k) Achetez toujours une batterie recommandée par le fabricant de l'appareil.

l) Conservez le bloc batterie propre et sec.

m) Essuyez les bornes de la batterie avec un chiffon propre et sec si elles deviennent sales.

n) La batterie doit être chargée avant son utilisation. Utilisez toujours le chargeur adapté et reportez-vous aux instructions du fabricant ou au manuel de l'équipement pour suivre les instructions concernant la procédure de charge.

o) Ne laissez pas le bloc batterie en charge prolongée lorsqu'il n'est pas utilisé.

p) Après de longues périodes de stockage, il peut être nécessaire de charger et de décharger la batterie plusieurs fois pour obtenir des performances optimales.

q) La batterie offre de meilleures performances lorsqu'elle est utilisée à température ambiante normale (20 °C ± 5 °C)/ (68 °F ± 9 °F).

r) Lors de l'élimination des batteries, conservez les blocs batteries de différents systèmes électrochimiques séparés les uns des autres.

s) Rechargez le bloc batterie uniquement avec le chargeur spécifié par ROCKWELL. N'utilisez pas un chargeur autre que celui spécifiquement conçu pour être utilisé avec l'équipement. Un chargeur adapté à un type de batterie peut entraîner un risque d'incendie lorsqu'il est utilisé avec une autre batterie.

t) Conservez la documentation originale du produit pour référence ultérieure.

u) Utilisez uniquement la batterie dans l'application pour laquelle elle a été prévue.

v) Retirez la batterie de l'équipement lorsqu'il n'est pas utilisé.

w) Éliminez la batterie de façon adéquate.

SYMBOLES

	Afin de réduire les risques de blessure, l'utilisateur doit lire ce mode d'emploi
	Avertissement
	Ne pas exposez pas à la pluie et à l'eau
	Ne pas jeter au feu
Li-Ion	Batterie Li-Ion. Les batteries doivent être recyclées en collecte sélective.

RECYCLE RBRC 1.800.822.8837 call 2 recycle®

POSITEC Inc. a formé un partenariat avec RBRC Corporation pour le recyclage des batteries Positec portant le sceau RBRC-call2recycle. Pour la protection de l'environnement, veillez à ne pas jeter les batteries aux poubelles. À la fin du cycle de vie de la batterie, appelez 1-800-822-8837 pour un service gratuit qui mettra la batterie au rebut selon les règles de l'art.

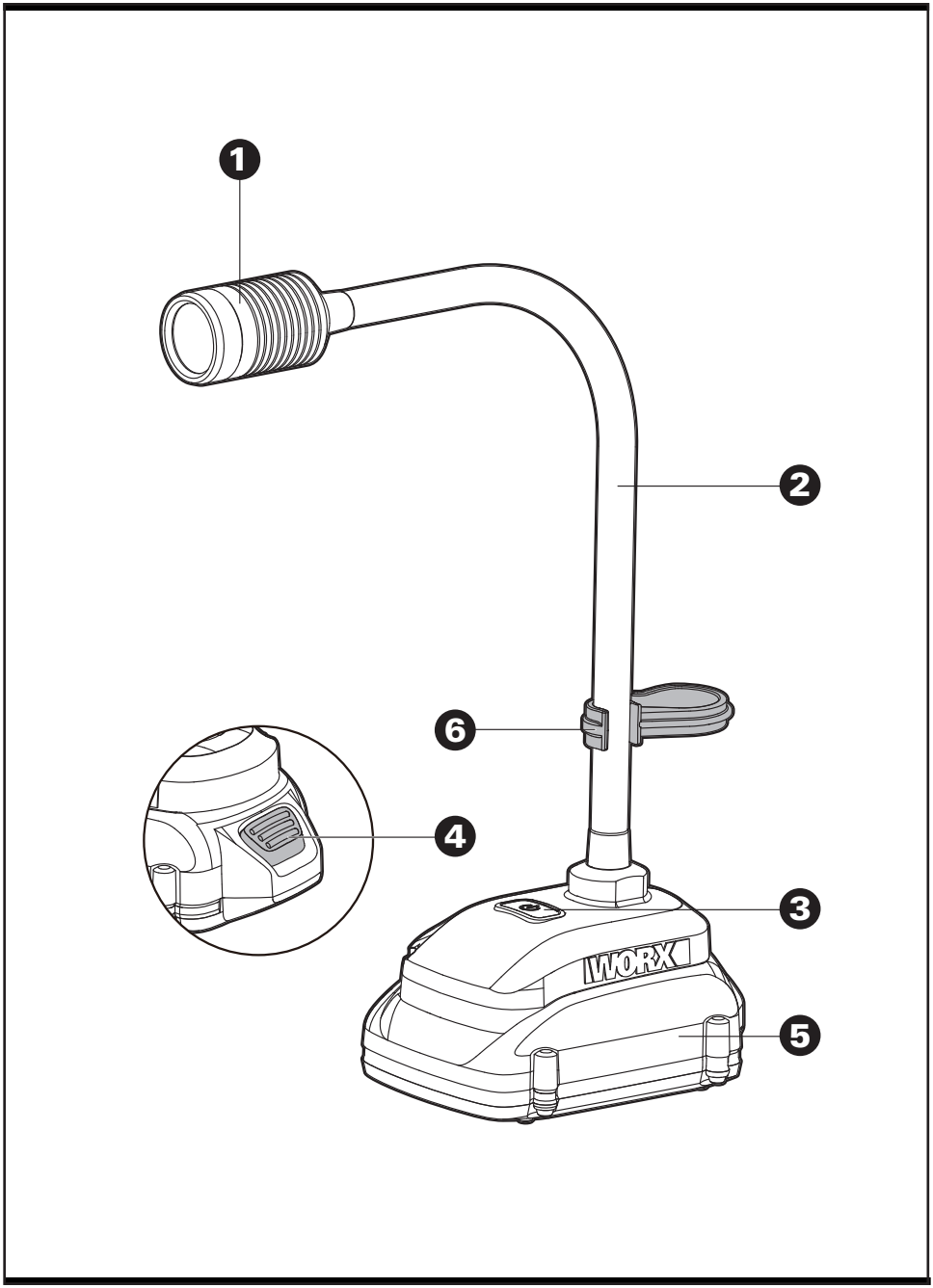
1
2
6
4
3
WORX
5

1.	**TETE DE LAMPE**
2.	**COU FLEXIBLE**
3.	**INTERRUPTEUR MARCHE/ARRET**
4.	**MECANISME DE RETENUE DU BLOC-PILES ***
5.	**BLOC-PILES ***
6.	**CROCHET**

*** Certains accessoires illustrés ou décrits ici ne sont pas inclus dans une livraison standard.**

DONNÉES TECHNIQUES

	WX028L	WX028L.9
Tension nominale	20V ⎓ Max**	
Tension du chargeur	120 V ~ 60 Hz	
Puissance nominale	1W	
Luminosité	100 LM	
Autonomie (1.5Ah)	15 h	
Température de fonctionnement	14°F -104°F(-10°C-40°C)	
Angle de rotation	360°	
Poids	0.63kg(1.38 lbs)	0.25kg(0.54 lbs)

**Tension mesurée hors fonctionnement. La tension initiale de la batterie atteint le maximum de 20 volts. La tension nominale est de 18 V.
Les ampoules LED dans cette lumière sont conçues pour durer 10000 heures. Elles ne peuvent pas être remplacées.

ACCESSORIES

	WX028L	WX028L.9
Bloc-piles (WA3520)	**1**	**/**
Chargeur (WA3742)	**1**	**/**

N'utilisez que les accessoires compatibles à cet outil. Les informations des accessoires peuvent être trouvées sur l'emballage du produit, chez un détaillant WORX ou sur notre site web www.worx.com.

INSTRUCTIONS D'UTILISATION

REMARQUE: Avant d'utiliser cet outil, assurez-vous de lire attentivement le manuel d'utilisation.

Utilisation prévue:

La lampe flexible est conçue pour éclairer des objets à l'extérieur et à l'intérieur.

ACTION	SCHÉMA
AVANT LE FONCTIONNEMENT	
Chargement de la batterie	Voir Schéma. A
Installation/ Retrait du bloc-piles	Voir Schéma. B
FONCTIONNEMENT	
Interrupteur marche/arrêt	Voir Schéma. C
Utilisation du crochet pour accrocher la lampe flexible. **AVERTISSEMENT!** N'accrochez pas la lampe flexible sur un cordon d'alimentation électrique!	Voir Schéma. D1, D2
Ajustement de la position de la tête de la lampe (cou flexible à 360 °) **AVERTISSEMENT!** Ne pas diriger le faisceau de lumière dans les yeux. **AVERTISSEMENT!** N'utilisez pas cet outil dans des conditions humides ou dans des eaux.	Voir Schéma. E
Indicateur de niveau de batterie faible **REMARQUE:** Lorsque l'intensité lumineuse de la lampe à DEL devient plus faible, la batterie doit être chargée.	

PRENEZ SOIN DE VOS OUTILS ET ENTRETENEZ LES BIEN

Votre outil ne nécessite aucune lubrification ou entretien supplémentaire. Il ne comporte aucune pièce à réparer ou à entretenir par l'utilisateur. N'utilisez jamais de l'eau ou des nettoyants chimiques pour nettoyer l'outil. Essuyez-le avec un chiffon sec. Rangez toujours votre outil dans un endroit sec.

INSTRUCCIONES DE SEGURIDAD

ADVERTENCIA: Este producto puede exponerlo a químicos que incluyen plomo, ftalato, o bisfenol A que se sabe en el Estado de California que causan cáncer, defectos de nacimiento u otros daños reproductivos. Lave sus manos después de usarlo. Para más información visite www.P65Warnings.ca.gov.

ADVERTENCIAS DE SEGURIDAD PARA LUZ DE TRABAJO

PRECAUCIÓN: Lea, entienda y siga todas las Reglas de seguridad e Instrucciones de operación en este Manual antes de usar este producto.

CONSERVE ESTAS INSTRUCCIONES!
¡LEA TODAS LAS INSTRUCCIONES!
INSTRUCCIONES DE SEGURIDAD

ADVERTENCIA: ASEGÚRESE de leer y entender todas las instrucciones en este manual antes de usar esta luz portátil. El no seguir todas las instrucciones a continuación puede ocasionar descargas eléctricas, incendios y/o heridas graves.

1. **Conozca su Luz de trabajo. Lea el manual del operador cuidadosamente.** Aprenda sus aplicaciones y limitaciones, así como los peligros potenciales específicos relacionados con esta luz.
2. **Use sólo el paquete de batería recomendado y el soporte / transformador de carga.** Cualquier intento de usar otro paquete de batería causará daño a la luz portátil y posiblemente podría explotar, causar un incendio, o lesiones personales.

Model	Paquete De Baterías	Soporte/ Transformador de carga
WX028L	1.5Ah WA3520	3-5hr Cargador WA3742

3. **Retire el paquete de batería de la luz de trabajo antes de realizar cualquier mantenimiento o limpieza de rutina.**
4. No desensamble la Luz de trabajo.
5. No coloque la **Luz de trabajo** o paquete de batería cerca de fuego o calor. Puede explotar. Además, no deseche un paquete de batería usado por incineración, incluso si está severamente dañada o completamente descargada. La batería puede explotar en el fuego.
6. **No opere la Luz de trabajo o el soporte de carga/transformador cerca de líquidos inflamables o en atmósferas gaseosas o explosivas.** Las chispas internas pueden encender los vapores.
7. **Para reducir el riesgo de descarga eléctrica, no coloque la Luz de trabajo en agua u otro líquido.** No coloque o almacene la luz portátil donde pueda caer o ser jalada dentro de una tina o lavamanos.
8. **Nopermita que los niños usen la Luz de trabajo sin supervisión. No es un juguete.** La temperatura del foco se volverá muy caliente después de un periodo corto de tiempo. Esta temperatura caliente puede causar lesiones si se toca.
9. **No use o permita usar la Luz de trabajo en una cama o bolsas para dormir. Los lentes de esta luz portátil pueden derretir tela y podría resultar en lesiones de quemadura.**
10. **Mantenga la luz seca, limpia y libre de aceite y grasa.** Siempre use una tela limpia cuando limpie. Nunca use fluido de frenos, gasolina, productos basados en petróleo o cualquier solvente fuerte para limpiar la luz portátil.

ADVERTENCIAS GENERALES DE SEGURIDAD PARA LA BATERÍA

a) **No desensamble, abra o triture el paquete de batería.**
b) **No exponga el paquete de batería a calor o fuego. Evite guardar a la luz directa del sol.**
c) **No ponga en corto circuito el paquete de batería. No guarde el paquete de batería de forma aleatoria en una caja o cajón donde puedan ponerse en corto circuito entre sí o ponerse en corto circuito por otros objetos metálicos.** Cuando el paquete de batería no esté en uso, manténgalo alejado de otros objetos metálicos, como sujetadores de papel, monedas, llaves, clavos, tornillos u otros objetos metálicos pequeños que puedan establecer una conexión de una terminal a otra. El corto circuito de las terminales de la batería puede causar quemaduras o incendios.
d) **No retire el paquete de la batería de su empaque original hasta que se requiera para el uso.**
e) **No someta el paquete de batería a impacto mecánico.**
f) **En el caso de fuga de la batería, no permita que el líquido entre en contacto con la piel o los ojos. Si hay contacto, lave el área afectada con bastante agua y busque atención médica.**
g) **Observe las marcas positiva (+) y negativa (–) en la parte posterior de la batería y el equipo para asegurar su uso correcto.**
h) **No use ningún paquete de batería que no esté diseñado para uso con el equipo.**
i) **Mantenga el paquete de batería fuera del alcance de los niños.**
j) **Busque atención médica de inmediato si se**

ingiere una celda o una batería.

k) Siempre adquiera el paquete de batería recomendado por el fabricante del dispositivo para el equipo.

l) Mantenga el paquete de batería limpio y seco.

m) Limpie las terminales del paquete de batería con una tela seca limpia su se ensucian.

n) El paquete de batería se necesita cargar antes del uso. Siempre use el cargador correcto y consulte las instrucciones del fabricante o el manual del equipo para saber las instrucciones correctas de carga.

o) No deje el paquete de batería en carga prolongada cuando no esté en uso.

p) Después de periodos prolongados de almacenamiento, puede ser necesario cargar y descargar el paquete de batería varias veces para obtener el desempeño máximo.

q) El paquete de batería proporciona su mejor desempeño cuando se opera en temperatura ambiente normal(20 °C ± 5 °C)/ (68°F ± 9°F).

r) Cuando deseche los paquetes de batería, mantenga los paquetes de batería de diferentes sistemas electromecánicos separados entre sí.

s) Recargue únicamente con el cargador especificado por WORX. No use cargadores que no sean los específicamente suministrados para uso con el equipo. Un cargador que es adecuado para un tipo de paquete de batería puede crear un riesgo de incendio cuando se usa con otro paquete de batería.

t) Conserve la literatura el producto original para referencia futura.

u) Sólo use el paquete de batería en la aplicación para la que está diseñado.

v) Retire el paquete de batería del equipo cuando no esté en uso.

w) Deséchelo adecuadamente.

SÍMBOLOS

	Para reducir el riesgo de lesiones, el usuario deberá leer el manual de instrucciones.
	Advertencia
	No exponer a la lluvia ni al agua
	No arrojar al fuego
Li-Ion	Batería de iones de litio., A BATERÍA DEBE RECICLARSE.

RECYCLE RBRC 1.800.822.8837

call2recycle®

POSITEC Inc. ha establecido una asociación con la empresa RBRC para el reciclaje de todas las baterías Positec que posean el sello RBRC-call2recycle. Para contribuir con la protección del medio ambiente, no deseche las baterías como residuos normales. Después de que haya finalizado el ciclo de vida útil de la batería, comuníquese al 1-800-822-8837 para acceder al servicio gratuito.

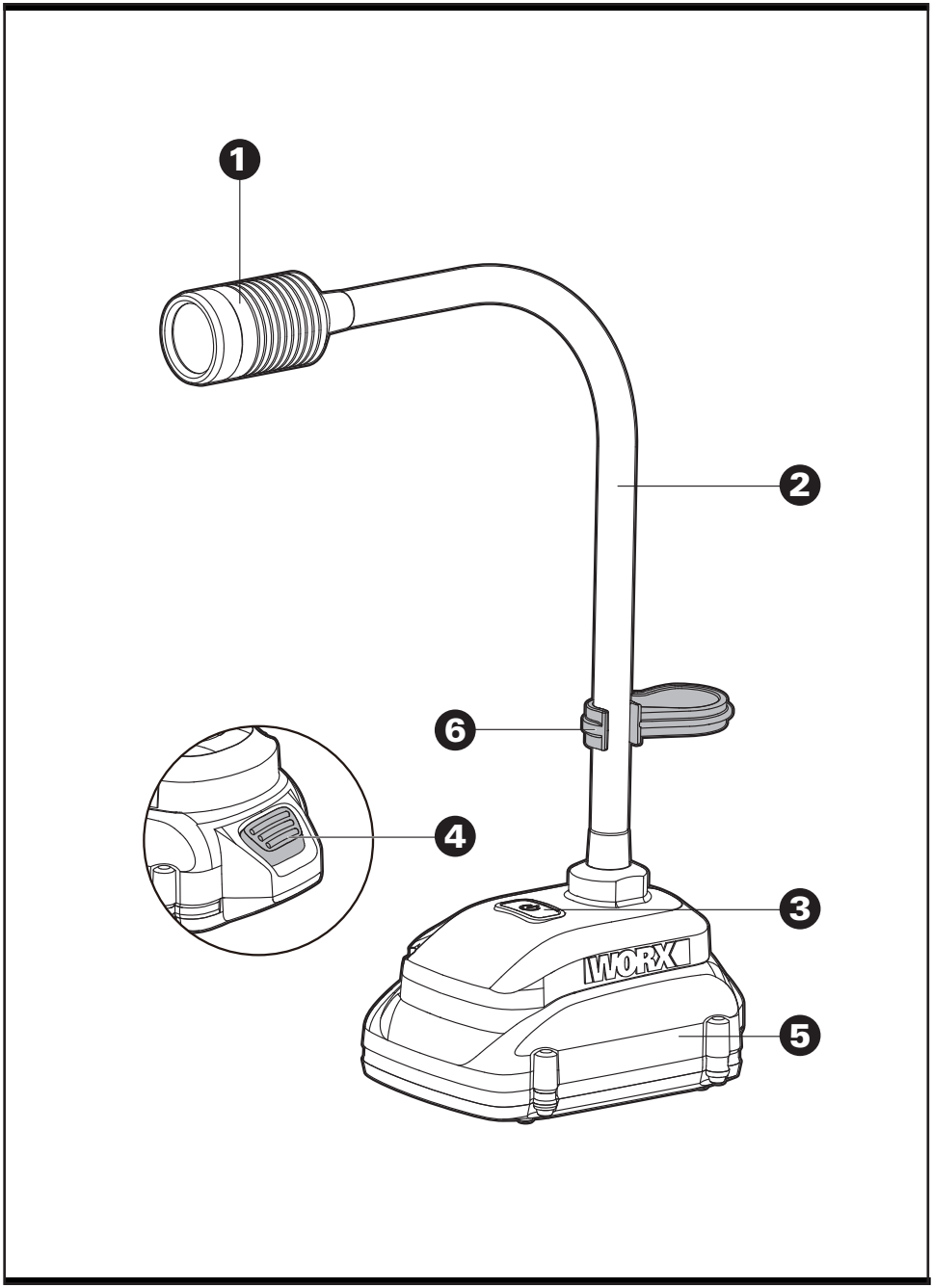
1
2
6
4
3
WORX
5

1.	**CABEZA DE LÁMPARA**
2.	**CUELLO FLEXIBLE**
3.	**LLAVE DE ENCENDIDO/APAGADO**
4.	**LENGÜETAS DE LIBERACIÓN DE LAS BATERÍAS ***
5.	**PAQUETE DE BATERÍAS ***
6.	**CLIP DE CINTURÓN**

*** No todos los accesorios ilustrados o descritos están incluidos en la entrega estándar.**

DATOS TÉCNICOS

	WX028L	WX028L.9
Voltios	20V ⎓ Max**	
Voltaje de cargador	120 V ~ 60 Hz	
Potencia nominal	1W	
Brillo	100LM	
Tiempo de quemado(1.5Ah)	15 h	
Temperatura de operación	14°F -104°F(-10°C-40°C)	
Ángulo de doblez arbitrario	360°	
Peso	1.38lbs(0.63kg)	0.54lbs(0.25kg)

**Voltaje medido sin carga de trabajo. El voltaje inicial de la batería alcanza un máximo de 20 V. El voltaje nominal es 18 V.
Los focos LED en la luz están diseñados para durar 10000horas. No se pueden reemplazar.

ACCESORIOS

	WX028L	WX028L.9
Paquete De Baterías (WA3520)	**1**	**/**
Cargador(WA3742)	**1**	**/**

Sólo utilice los accesorios apropiados diseñados para esta herramienta. Puede encontrar información sobre los accesorios en el embalaje del producto, consultando a un distribuidor de WORX o en nuestro sitio Web: www.worx.com.

INSTRUCCIONES DE FUNCIONAMIENTO

NOTA: Antes de usar la herramienta, lea atentamente el manual de instrucciones.

Uso pretendido:

La luz flexible está diseñada para iluminar objetos en exteriores e interiores.

ACCIÓN	FIGURA
ANTES DE LA OPERACIÓN	
Carga de la batería	Vea la Fig. A
Instalar/ Retirar el paquete de batería	Vea la Fig. B
FUNCIONAMIENTO	
Llave de encendido/apagado	Vea la Fig. C
Uso del gancho para colgar la luz flexible **¡ADVERTENCIA! ¡ No cuelgue la luz flexible en ningún cable eléctrico!**	Vea la Fig. D1, D2
Ajuste de posición de cabeza de lámpara (cuello flexible de doblez arbitrario de 360°) **ADVERTENCIA! No dirija el haz de luz a los ojos.** **ADVERTENCIA! No use esta herramienta en condiciones húmedas o en agua.**	Vea la Fig. E
Indicación de batería baja **NOTA:** Cuando la luz LED se debilite, se necesita cargar el paquete de batería.	

MANTENIMIENTO

Su herramienta no requiere lubricación ni mantenimiento adicional. No posee piezas en su interior que puedan ser reparadas por el usuario. Nunca emplee agua o productos químicos para limpiar su herramienta. Use simplemente un paño seco. Guarde siempre su herramienta en un lugar seco.

WORX®

you've got the power

www.worx.com

Copyright © 2018, Positec. All Rights Reserved.
Copyright © 2018, Positec. Tous droits réservés.
© Derechos reservados 2018, Positec. Todos los derechos reservados.
AR01375900