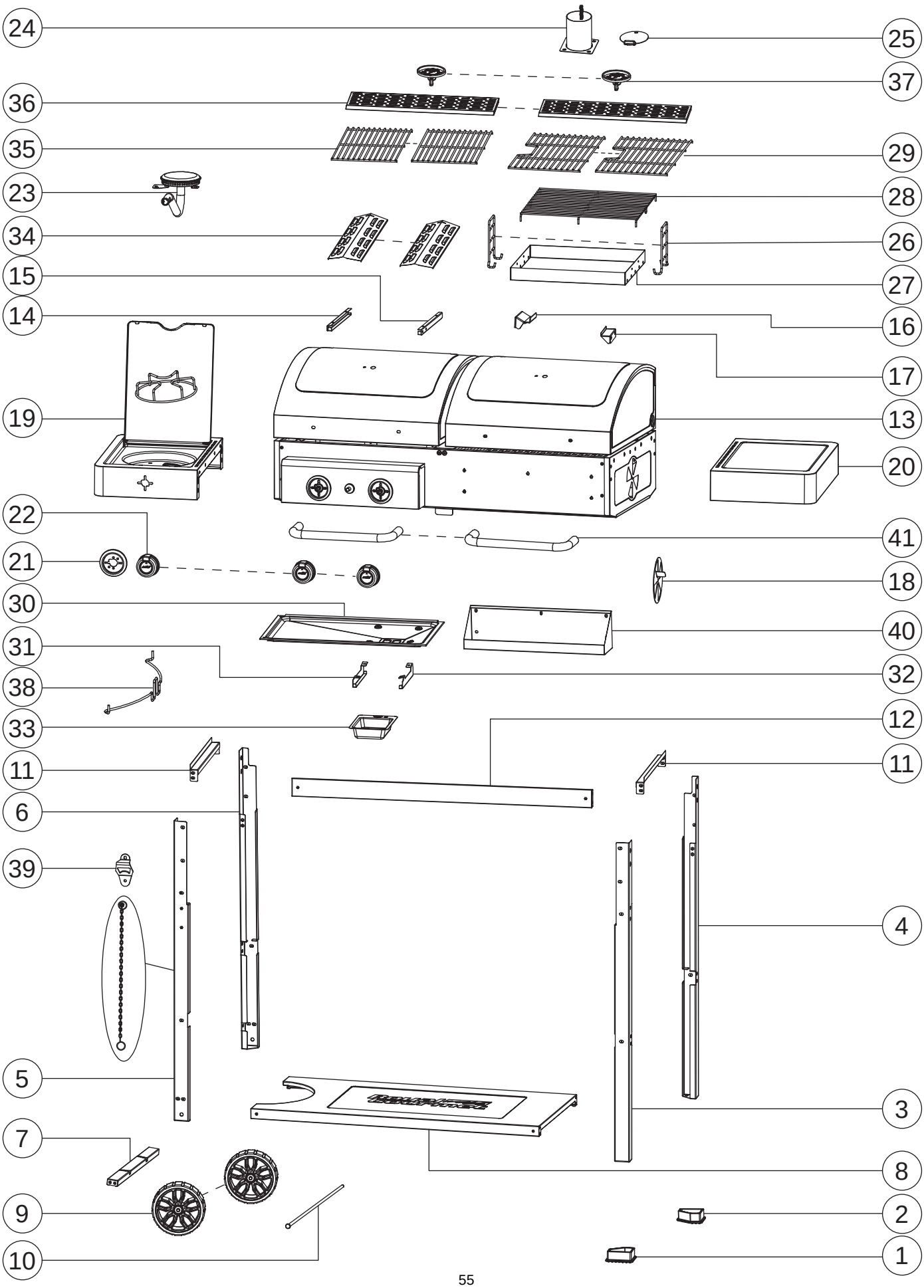
24
25
37
36
35
29
23
28
34
26
15
27
14
16
17
19
13
20
22
41
21
18
30
40
31
32
38
33
12
11
11
6
39
4
5
3
7
8
9
2
10
1

No.	#	QTY / CANT. / QTÉ	Description / Descripción / Description	Image / Imagen / Image
1	05-JSL-75-L	1	Leg base (L) Base de la pata (I) Base de pied (G)	
2	05-JSL-75-R	1	Leg base (R) Base de la pata (D) Base de pied (D)	
3	HJ#BJTGRF12	1	Right front leg Pata delantera derecha Jambe avant droite	
4	HJ#BJTGRB12	1	Right back leg Pata trasera derecha Jambe arrière droite	
5	HJ#BJTGLF12 07-DHB-01 08-ZZL-14	1	Left front leg Pata delantera izquierda Jambe avant gauche	
6	HJ#BJTGLB12	1	Left back leg Pata trasera izquierda Jambe arrière gauche	
7	HJ#QPZCB01	1	Lower LP cylinder support bar Barra de soporte inferior del cilindro de GLP Barre de support inférieure de la bouteille de GPL	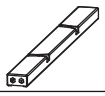
8	HJ#DB06-RGC	1	Bottom shelf Estante inferior Etagere inferieure	
9	05-SLL-27	2	Wheel Rueda Roue	
10	06-XZL-1-20-DY	1	Wheel axle Eje de las ruedas Axe de roue	
11	HJ#LTGDB04	2	Main body support bar Barra de soporte del cuerpo principal Barre de support du corps principal	
12	HJ#HL03	1	Cart beam Puntal del carro Poutre de chariot	
13		1	Main body Cuerpo principal Corps principal	
14	HL3YPZCBL01	1	Grease tray support bar (L) Barra soporte para bandeja de grasa (I) Barre de support pour bac à graisse (G)	
15	HL3YPZCBR01	1	Grease tray support bar (R) Barra soporte para bandeja de grasa (D) Barre de support pour bac à graisse (D)	
16	HL3#TPZCB01	1	Charcoal pan support plate (L) Placa de soporte de la bandeja para carbón (I) Plaque de support du bac à charbon (G)	
17	HL3#TPZCB02	1	Charcoal pan support plate (R) Placa de soporte de la bandeja para carbón (D) Plaque de support du bac à charbon (D)	
18	TY-YFMP01	1	Damper Compuerta Registres	
19	HB20H-L	1	Side burner shelf Base del quemador lateral Etagère du bruleur d'appoint	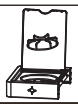

No.	#	QTY / CANT. / QTÉ	Description / Descripción / Description	Image / Imagen / Image
20	HT20H	1	Side shelf Bandeja lateral Étagère latérale	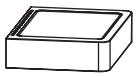
21	06-XNZ-5-01	1	Knob base Base de la perilla Base du bouton	
22	06-XNL-5-05-RGC	3	Knob Perilla Bouton	
23	01-LTL-4-24-195	1	Side burner Quemador lateral Bruleur d'appoint	
24	HSTLYC01H	1	Stack Tiro Cheminée	
25	HS#TLYCGB01	1	Stack cap Tapa apilable Chapeau de cheminée	
26	06-TSL-27	2	Lifting rack Riel de distintas alturas Grilles de levage	
27	HL3#TP01	1	Charcoal pan Bandeja de carbón Bac à charbon	
28	03-XWJ-H-01	1	Charcoal pan wire grate Rejilla de alambre de la bandeja para carbón Grille métallique du bac à charbon	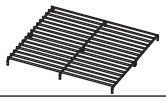
29	03-XKW-E-12	2	Cooking grate Rejilla para asar Grille de cuisson	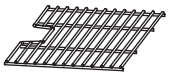
30	ELJYP022B	1	Grease tray Bandeja de grasa Bac à graisse	
31	ELYBZJL02	1	Grease cup bracket (L) Fijación de depósito de recogida de grasa (I) Support du bac à graisse (G)	
32	ELYBZJR02	1	Grease cup bracket (R) Fijación de depósito de recogida de grasa (D) Support du bac à graisse (D)	
33	ELYB02-LS4	1	Grease cup Copa de grasa Récipient de graisse	
34	HL#FHB02	2	Flame tamer Regulador de llama Atténuateur de flamme	
35	03-XKW-E-01	2	Cooking grate Rejilla para asar Grille de cuisson	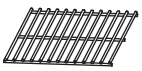
36	HL#BWW012B	2	Warming rack Rejilla para calentar Grille de réchauffement	
37	06-WDJ-6-02-RGC	2	Thermometer Termómetro Thermomètre	
38	07-QPG-11	1	LP cylinder holding wire Alambre de sujeción del cilindro de GLP Fil de maintien de la bouteille de GPL	

No.	#	QTY / CANT. / QTÉ	Description / Descripción / Description	Image / Imagen / Image
39	TY-KPQ01	1	Bottle opener Abridor de botellas Décapsuleur	
40	HJ#GL02	1	Front basket Cesta frontal Panier avant	
41	04-GBS-2-04-248	2	Lid handle Asa de la tapa Poignée du couvercle	

Key / Clave / Réf.	Description / Descripción / Description	QTY / CANT. / QTÉ	Image / Imagen / Image
A	M5×12	6	
B	M5×12	61	
C	Handle base Base de manjia Base de poignée	4	
D	Washer Arandela Rondelle	2	
E	Split pin Pasador partido Goupille fendue	1	
F	M4×8	6	
G	M5×10 (SS)	4	
H	M5×35	2	
I	Spring Muelle Ressort	1	
J	M6×15	5	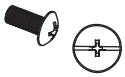
K	M6	1	
L	M6	1	
M	M5×16	8	
N	Pad Arandela Tampon	2	
O	M6	1	

TOOLS REQUIRED / HERRAMIENTAS REQUERIDAS / OUTILS REQUIS		
Phillips screwdriver Destornillador phillips Tournevis phillips	Wrench Llave Clé	

Before beginning assembly, make sure all parts are present. If any parts are missing or damaged, do not attempt to assemble the products. Contact customer service for replacement parts via telephone or email.

- Tools needed (not included): Phillips screwdriver and wrench
- Approximate assembly time: 50-70 minutes
- Note: 1. The right and left sides of the grill are designed as if you are facing the front of the grill.
  2. Model shown for illustration purpose only, specific please in kind prevail.

Antes de comenzar el montaje, asegúrese de que todas las piezas estén presentes. Si falta alguna pieza o está dañada, no intente ensamblar los productos. Póngase en contacto con el servicio de atención al cliente para obtener piezas de repuesto por teléfono o correo electrónico.

- Herramienta necesaria (no incluido): Destornillador phillips y llave
- Tiempo aproximado de ensamblaje: 50-70 minutos
- Nota: 1. Los lados derecho e izquierdo de la parrilla están diseñados como si estuvieras frente a la parte delantera de la parrilla.
  2. El modelo que se muestra es sólo para fines ilustrativos, prevalecen los específicos en especie.

Avant de commencer l'assemblage, assurez-vous que toutes les pièces sont présentes. Si des pièces sont manquantes ou endommagées, n'essayez pas d'assembler les produits. Contactez le service de clientèle pour les pièces de rechange par téléphone ou par e-mail.

- Outils nécessaires (non inclus): Tournevis phillips et clé
- Temps nécessaire pour l’assemblage: 50-70 minutes
- Remarque: 1. les côtés droit et gauche du gril sont concus comme si vous faisiez face à l'avant du gril.
  2. le modèle est présenté à des fins d'illustration uniquement, spécifiques en nature prévalent.

1 A ×4

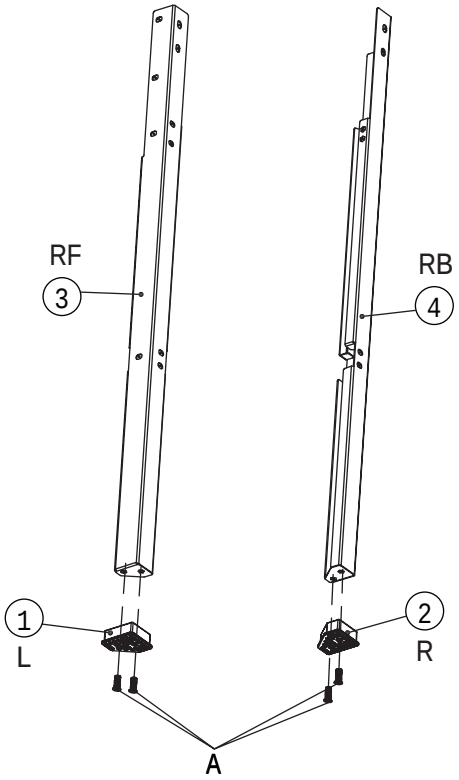

2 B ×6

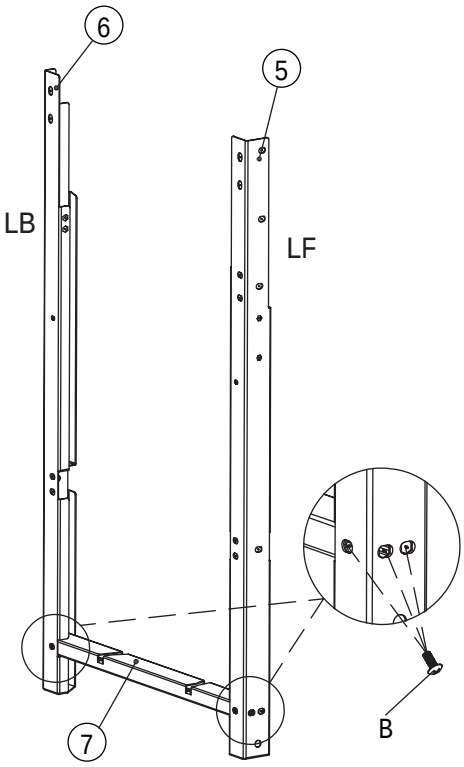

3 B ×12

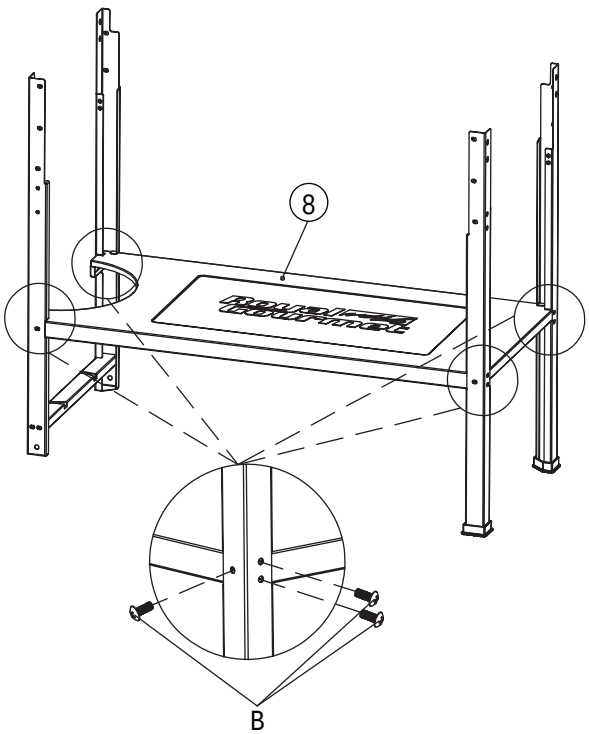

4 E ×1 N ×2

- Install wheels with inner protruding side facing bottom shelf.
- Instale las ruedas con la cara interior sobresaliente orientada hacia el estante inferior.
- Installez les roues avec la face intérieure saillante orientée vers l'étagère inférieure.

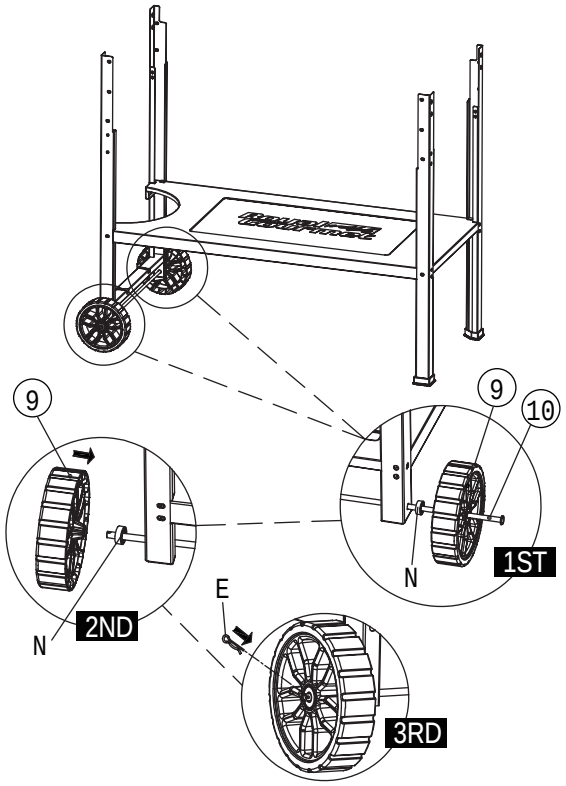

5 B ×8

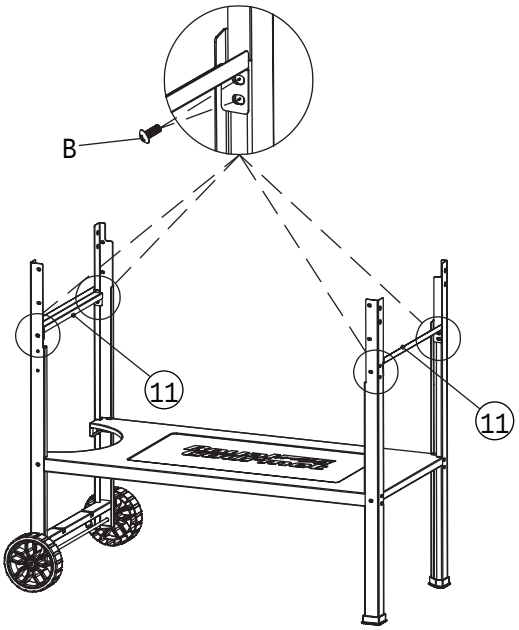

6 B ×6

- Level side down, slope side up.
- El lado nivelado hacia abajo y el lado inclinado hacia arriba.
- Côté plat vers le bas, côté incliné vers le haut.

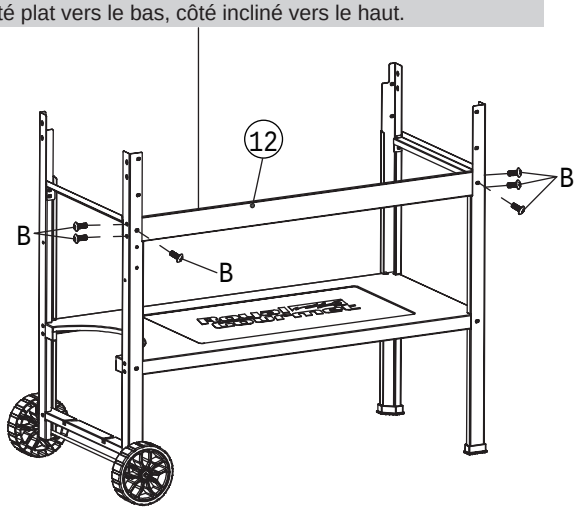

7 B ×5

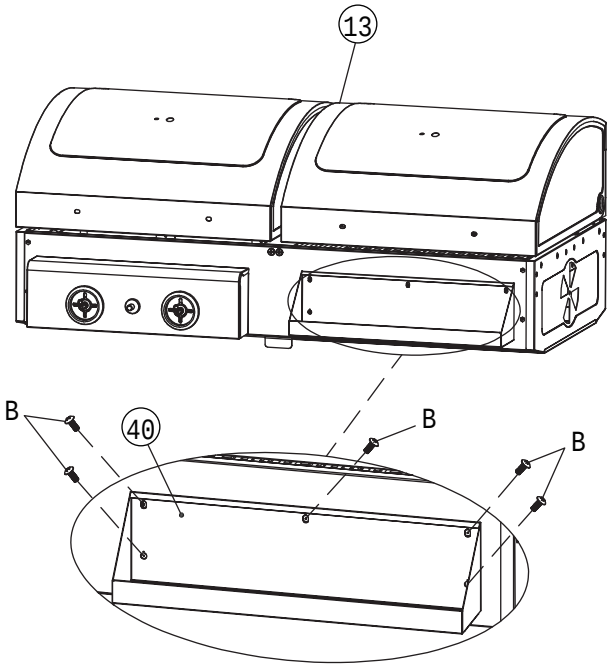

8 C ×4 J ×4

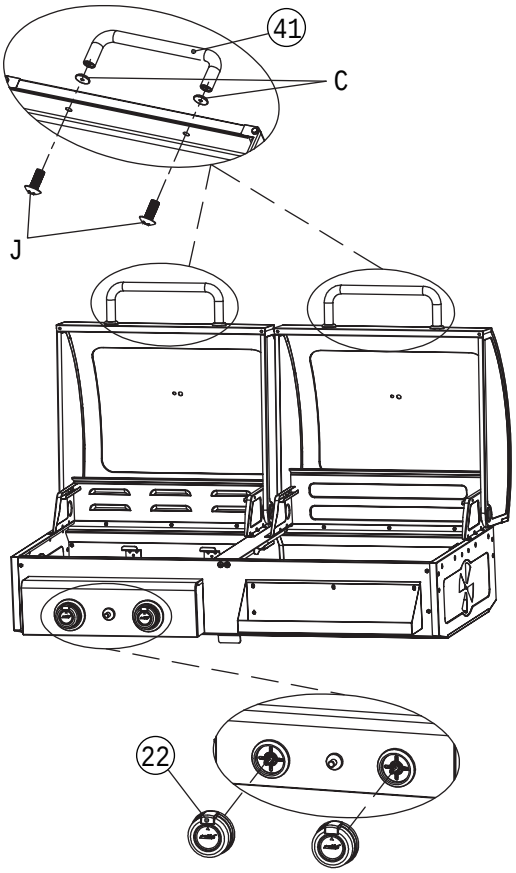

9

- Release the regulator and side burner valve in advance.
- Libere el regulador y válvula del quemador lateral por adelantado.
- Déverrouillez le régulateur et valve de brûleur latéral à l'avance.

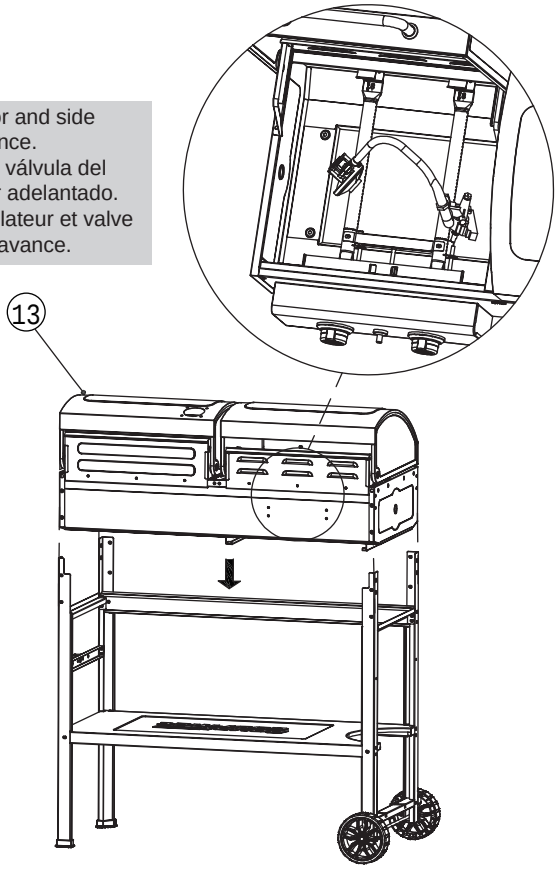

10

B	×4

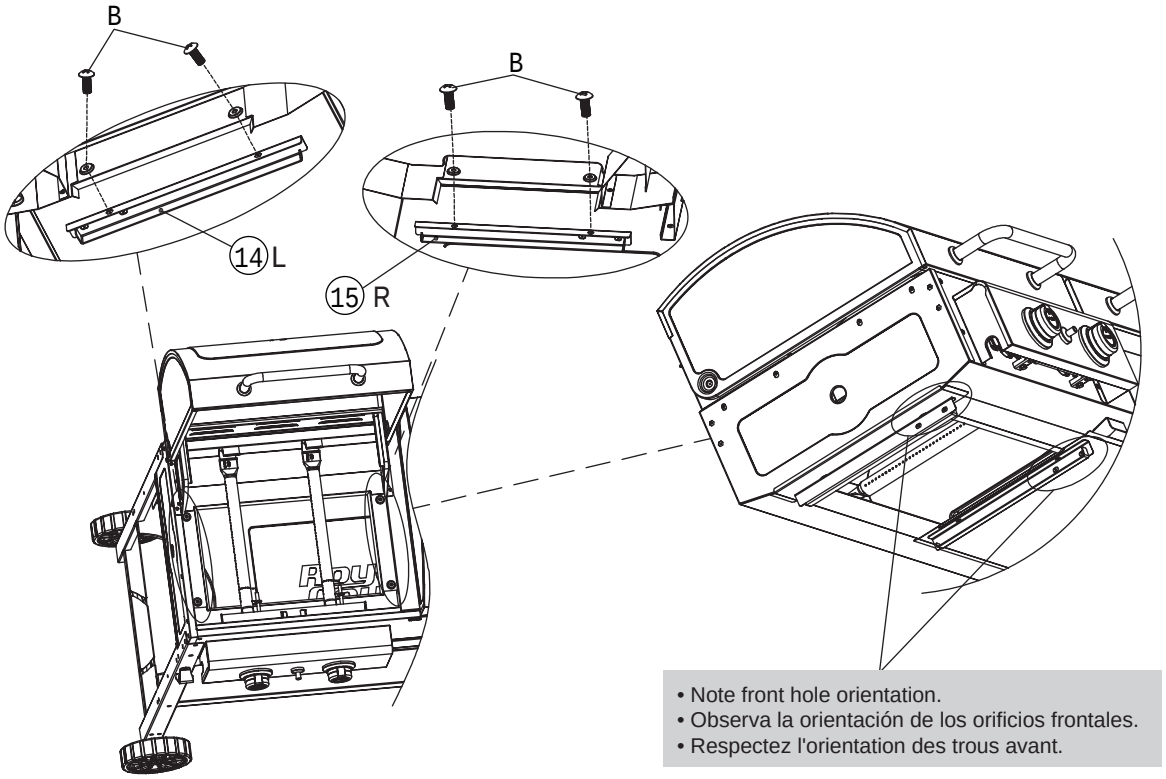

- Note front hole orientation.
- Observa la orientación de los orificios frontales.
- Respectez l'orientation des trous avant.

11

- Outlet for corrugated hose.
- Salida para manguera corrediza.
- Sortie pour tuyau flexible ondulé.

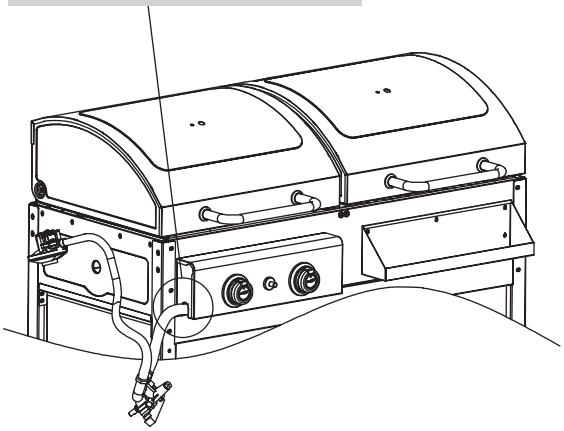

12

B	×4	M	×2

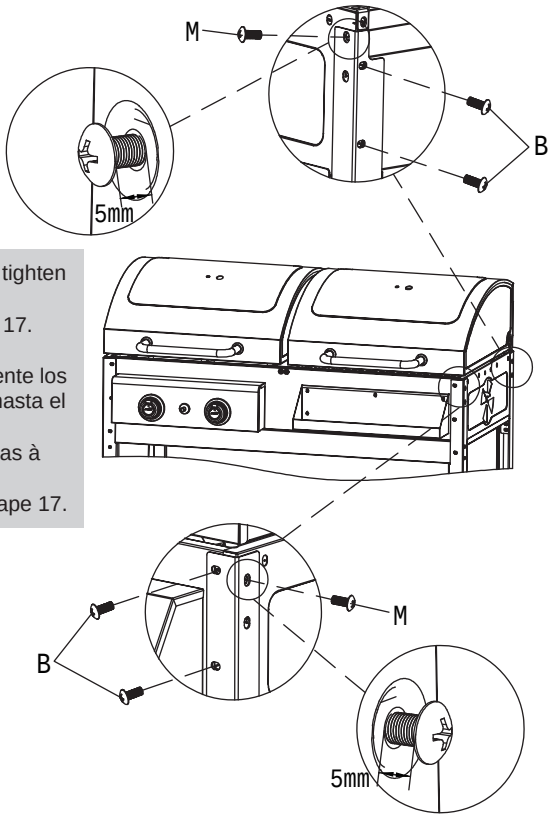

- Do not fully tighten the screws M until step 17.
- No apriete completamente los tornillos M hasta el paso 17.
- Ne serrez pas à fond les vis M avant l'étape 17.

13

B	×4	M	×2

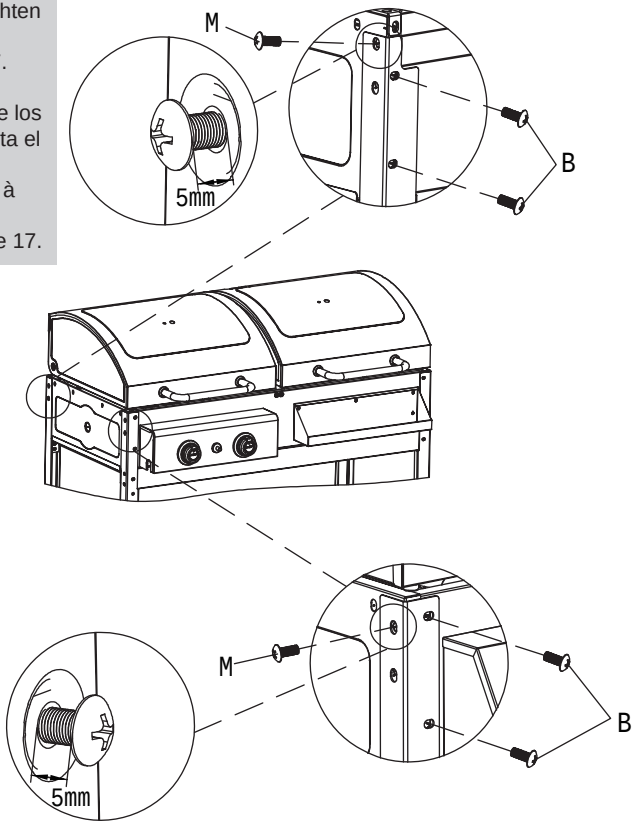

- Do not fully tighten the screws M until step 17.
- No apriete completamente los tornillos M hasta el paso 17.
- Ne serrez pas à fond les vis M avant l'étape 17.

14

A	×2	H	×2

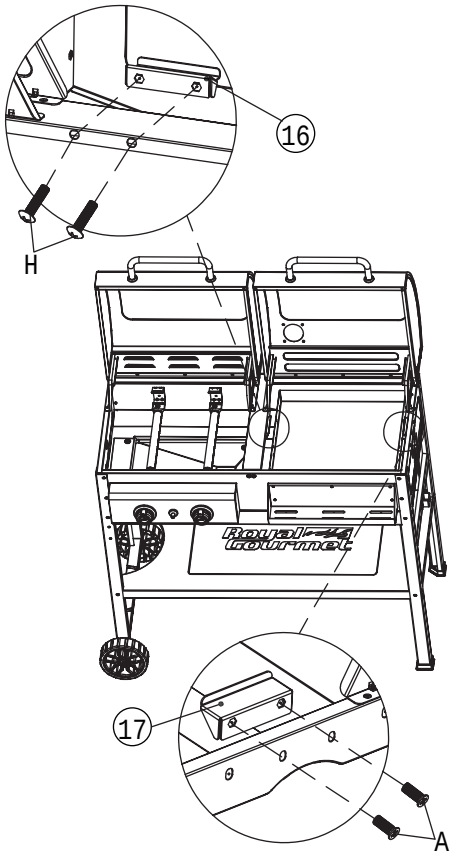

15

J		×1	K		×1
O		×1			

• Note direction.
• Dirección de la nota.
• Direction de la note.

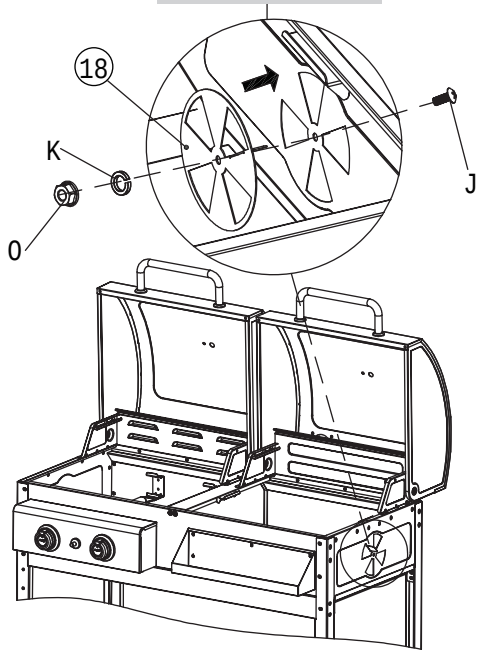

16

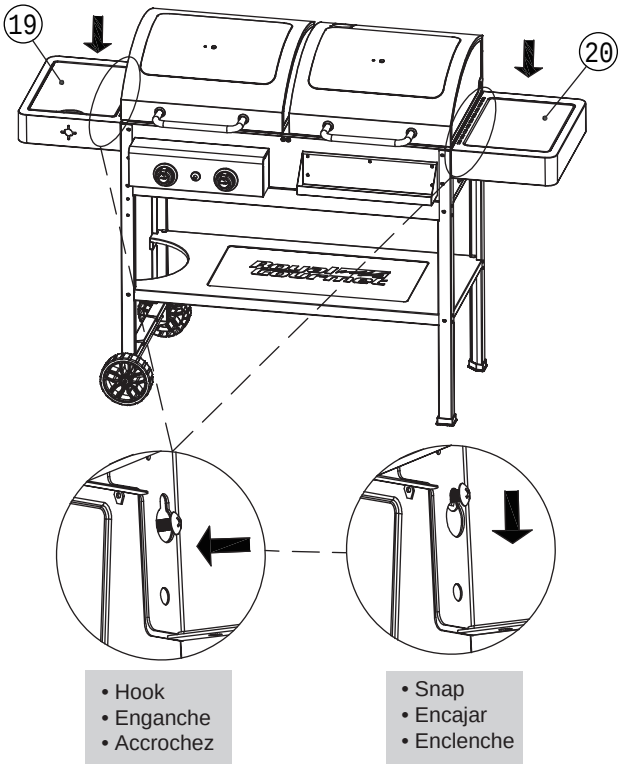

• Hook
• Enganche
• Accrochez

• Snap
• Encajar
• Enclenche

17

M		×4

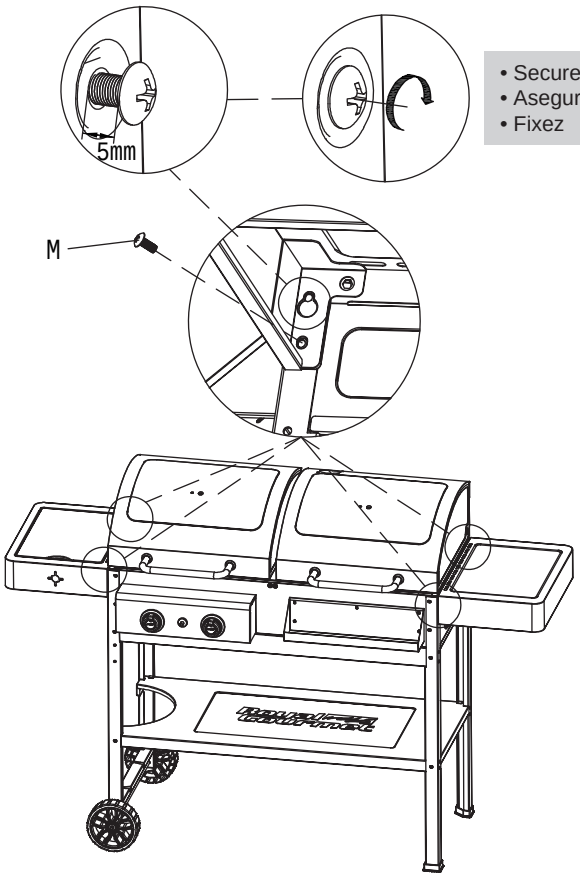

• Secure
• Asegure
• Fixez

18

B		×8

• Secure screws from inside of main body.
• Asegure los tornillos B desde el interior del cuerpo principal.
• Fixez les vis depuis l'intérieur du corps principal.

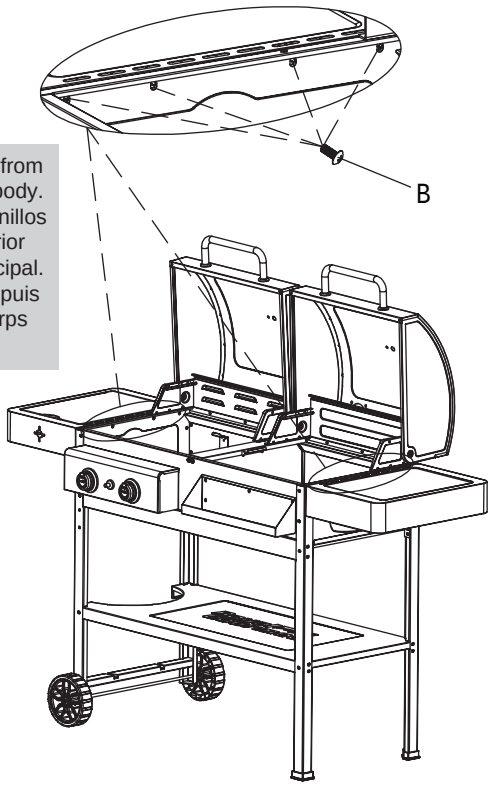

19 F ×2

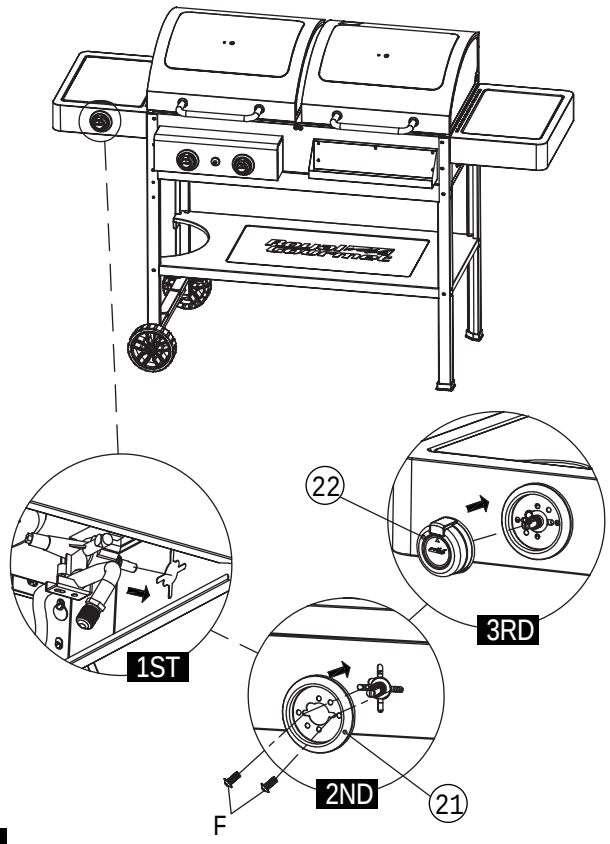

20 F ×2

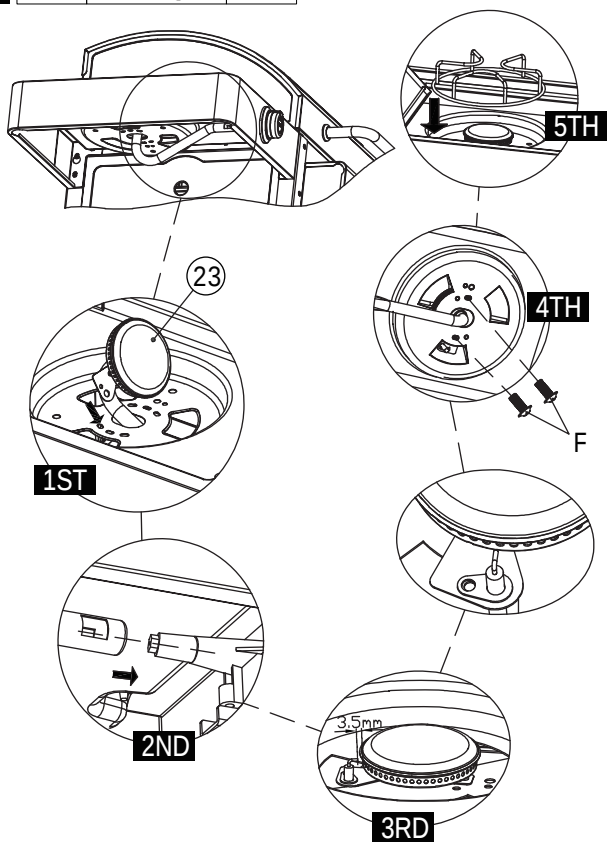

21

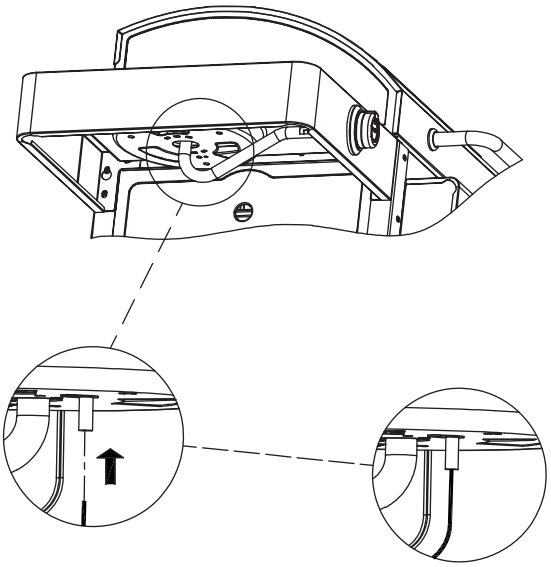

22

B		×4	I		×1
L		×1			

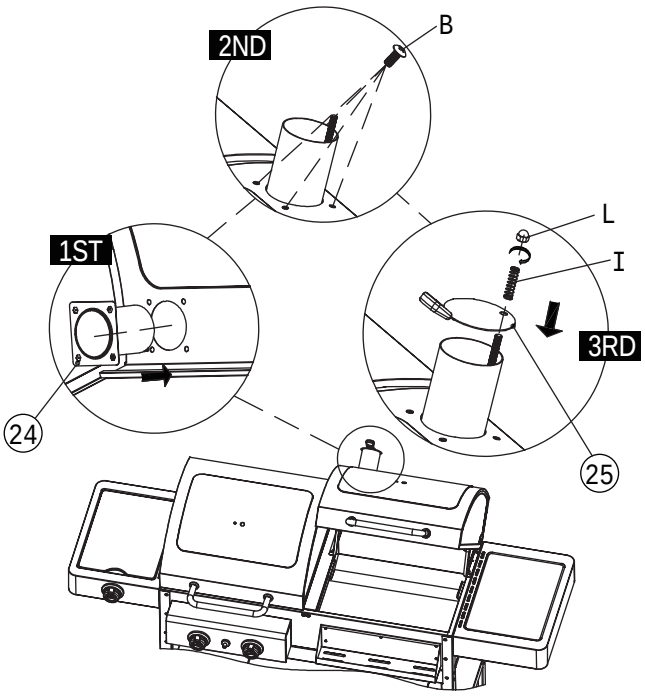

23

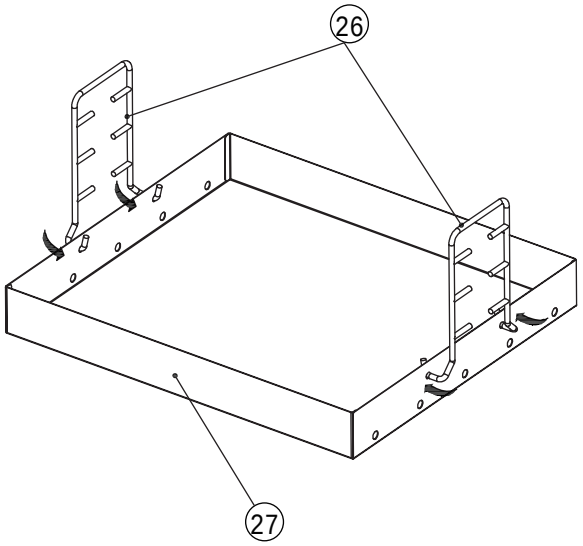

24

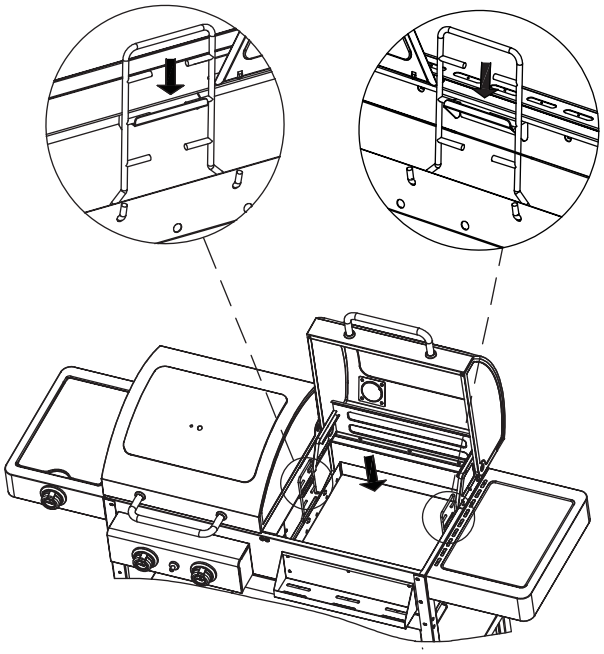

25

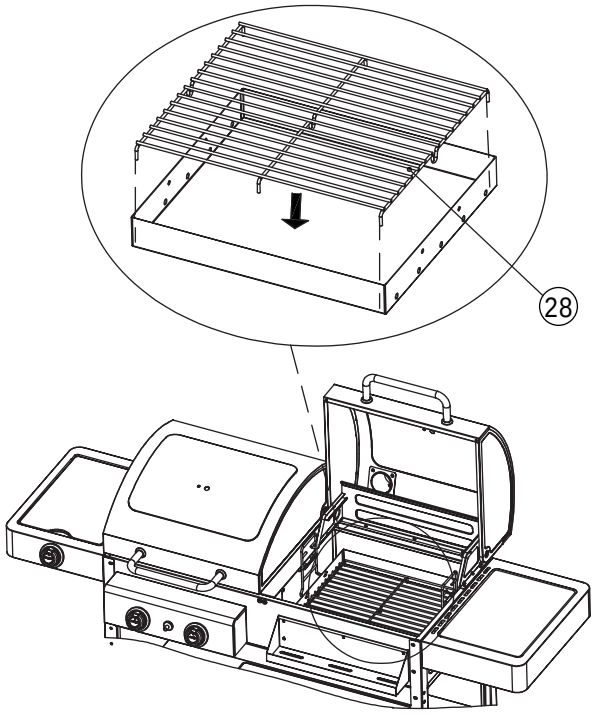

26

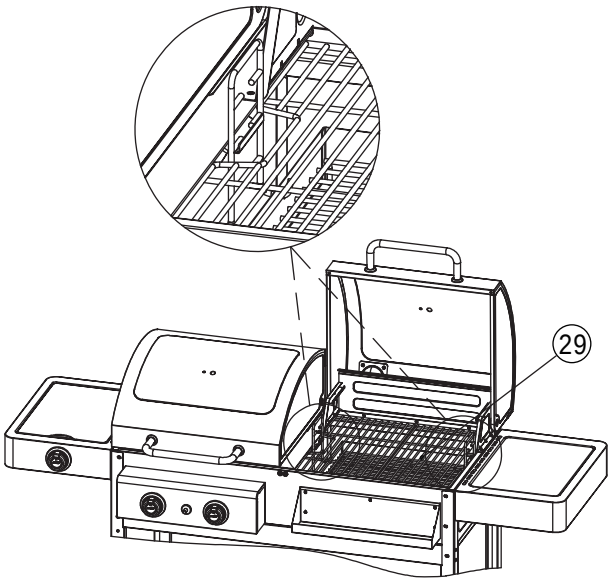

27 | G | ×4

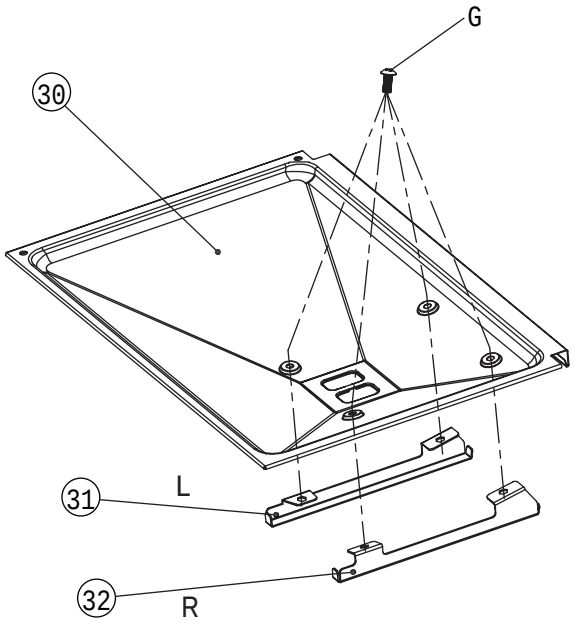

28

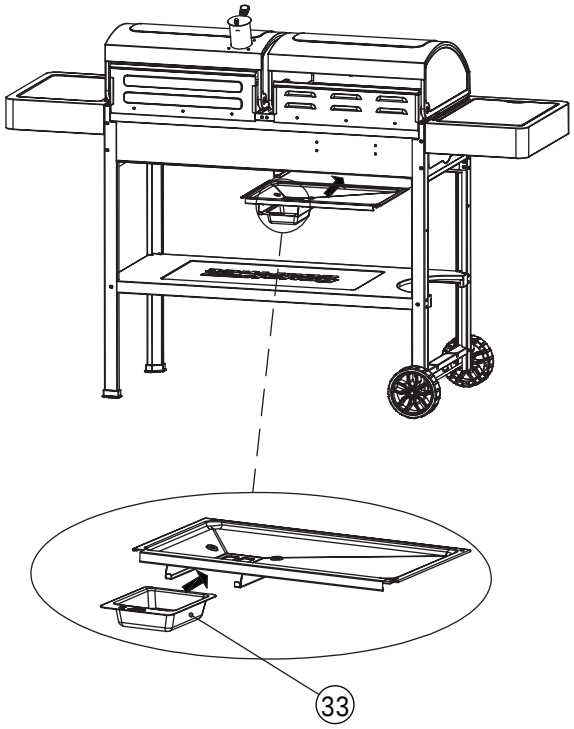

29

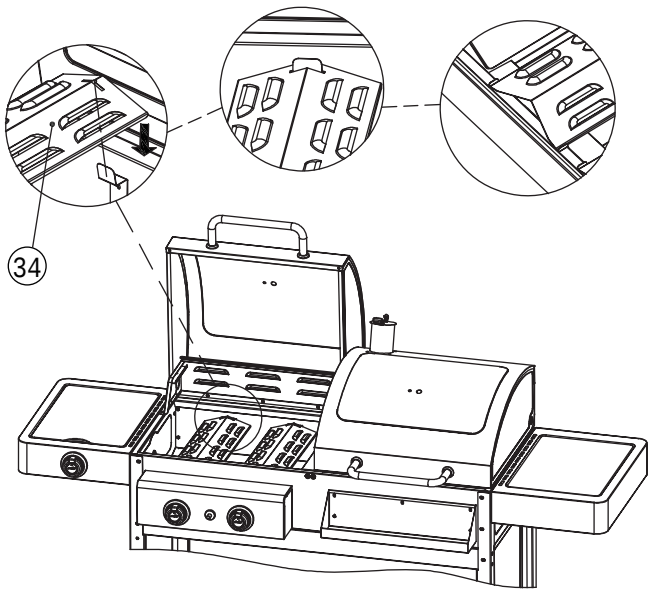

30

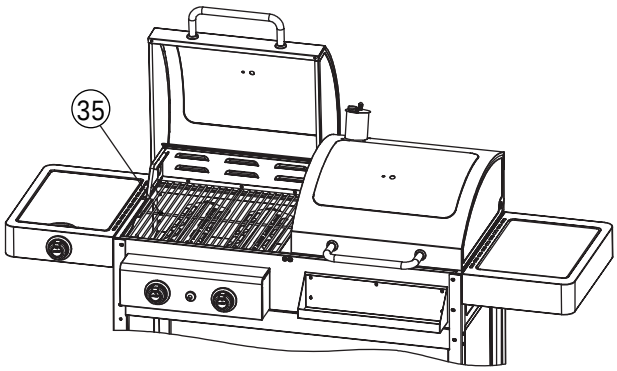

31

- Remove protective film from stainless steel warming rack before using.
- Retire la película protectora de la rejilla para calentarde acero inoxidable antes de usar.
- Retirez le film protecteur de la grille de réchauffement en acier inoxydable avant utilisation.

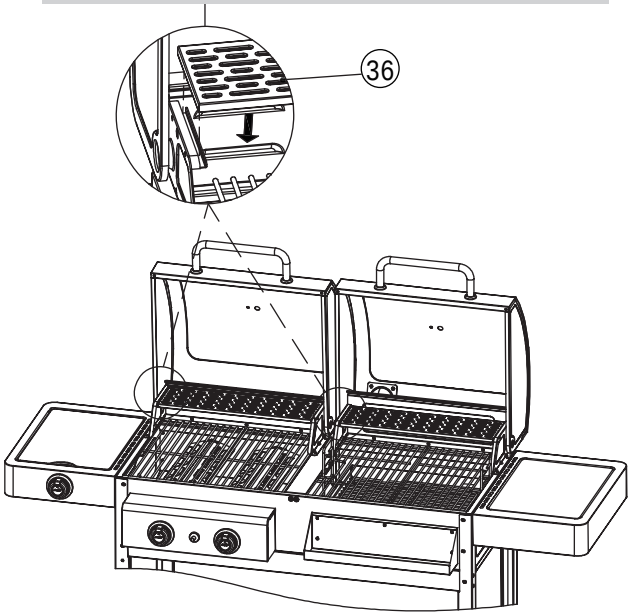

32

D ×2

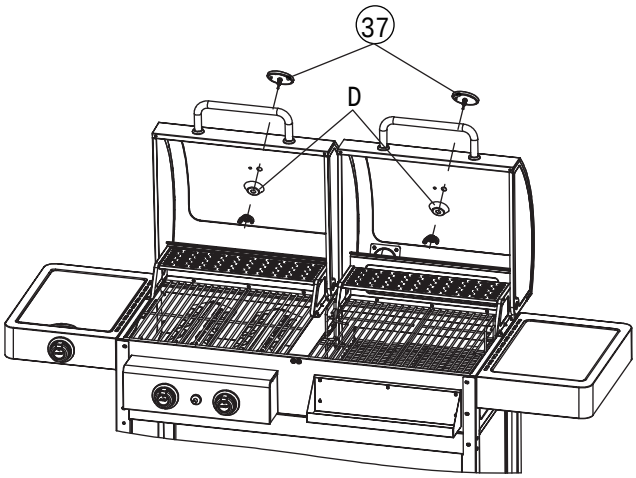

- After unscrewing the wing nut, install the thermometer to top lid, insert washer D and secure nut.
- Desatornille la tuerca mariposa, monte el termómetro en la 47 tapa superior, coloque la arandela D y apriete la tuerca.
- Dévisser l'écrou papillon, installer le thermomètre sur le couvercle supérieur, placer la rondelle D et serrer l'écrou.

33

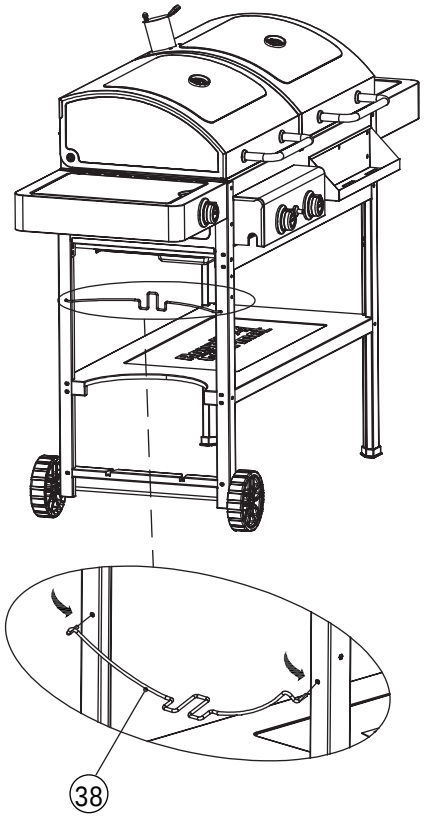

34

F ×2

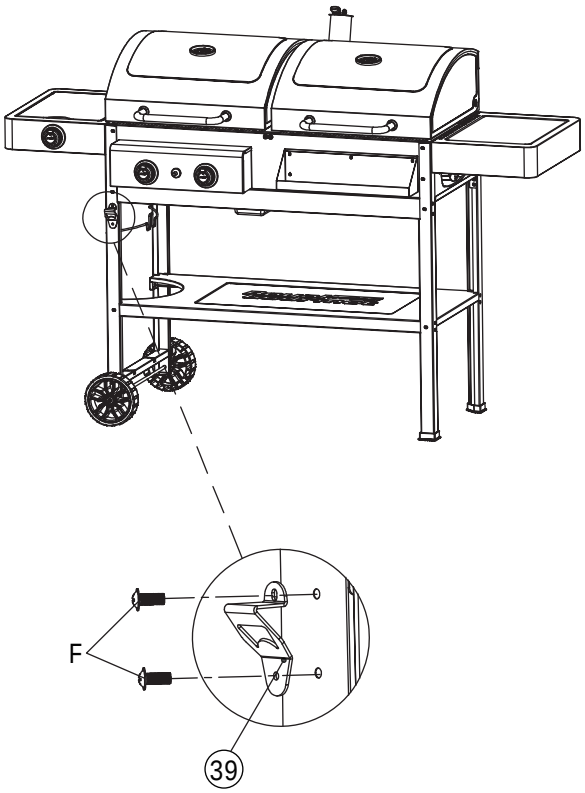

35

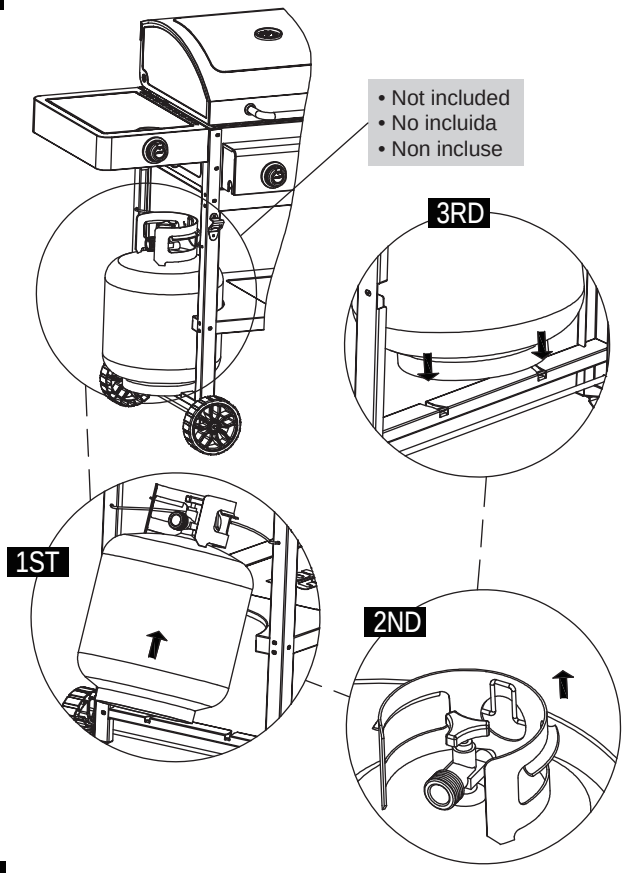

36

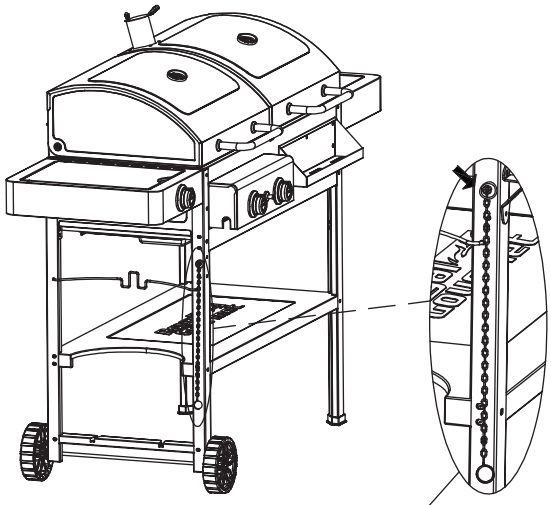

• Please hang the match-stick holder here after using.
• Cuelgue el soporte para cerillas aquí después de usarlo.
• Veuillez accrocher le porte-allumettes ici après utilisation.

37

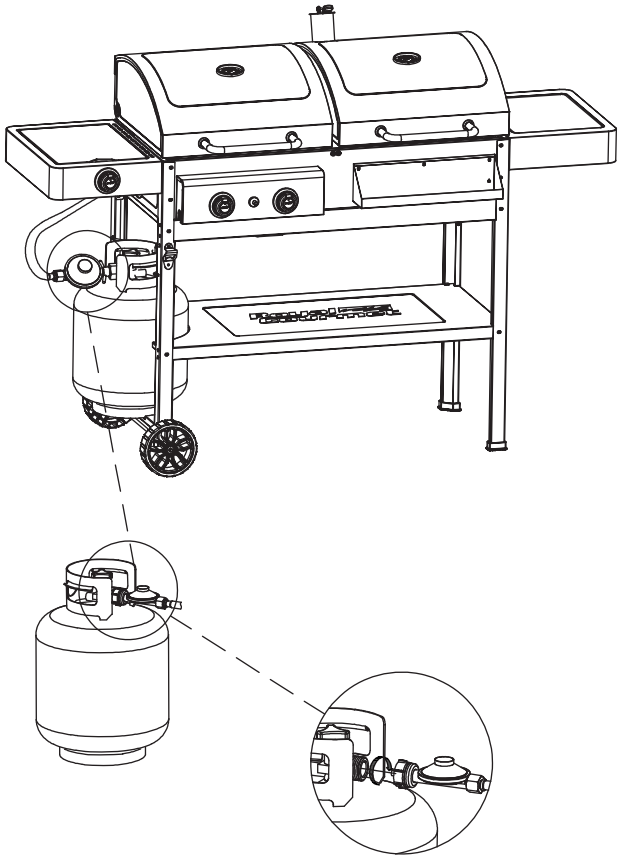

Thank You For Choosing Us.

Any Problem! We Can Help!

Customer Service

1-800-618-6798

Monday to Friday (8:30 am - 5:00 pm EST)

service@royalgourmetusa.com