WORX®

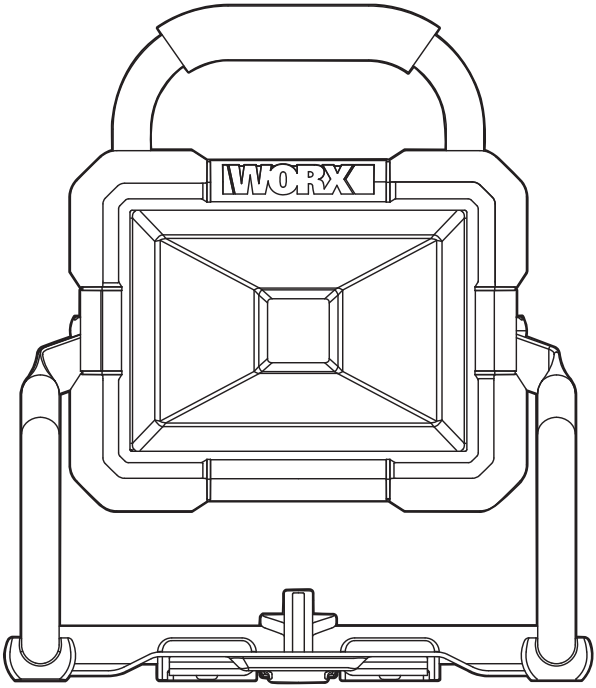

20V MAX LITHIUM

LED Worklight	**EN**	**P05**
Lampe baladeuse LED	**F**	**P10**
Luz de trabajo LED	**ES**	**P15**

HELPLINE NUMBER
NUMÉRO DU SERVICE D'ASSISTANCE
NÚMERO DE LÍNEA DE AYUDA
1-866-354-WORX (9679)

WX026L WX026L.9

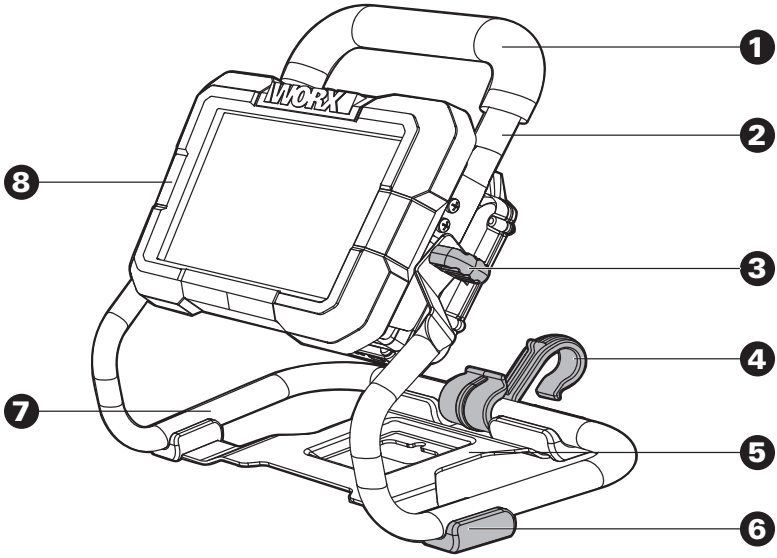
WORX
1
2
3
4
5
6
7
8

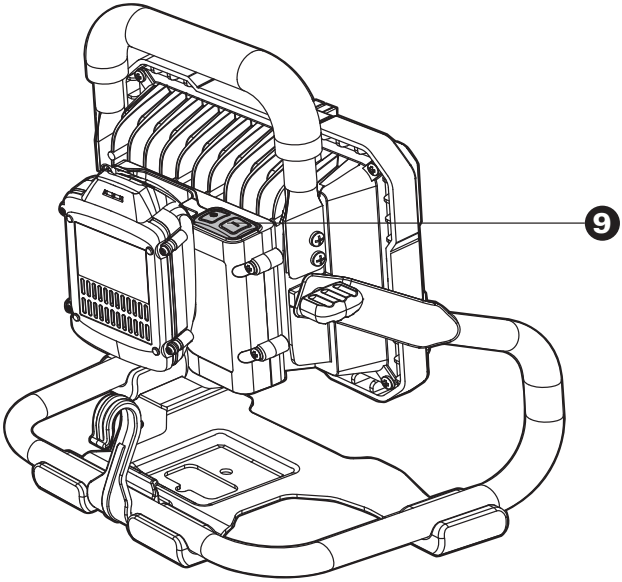
9

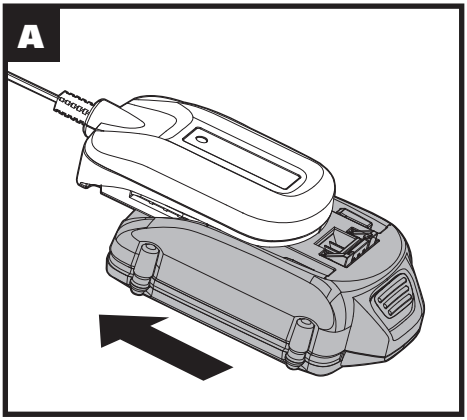
A

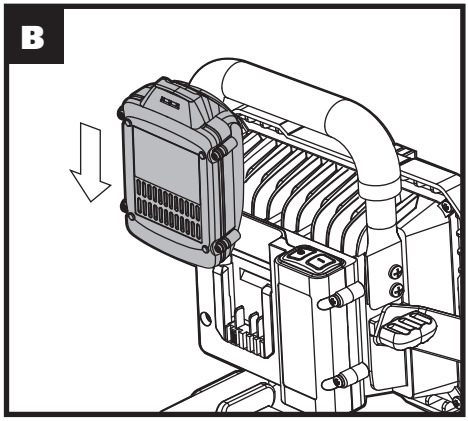
B

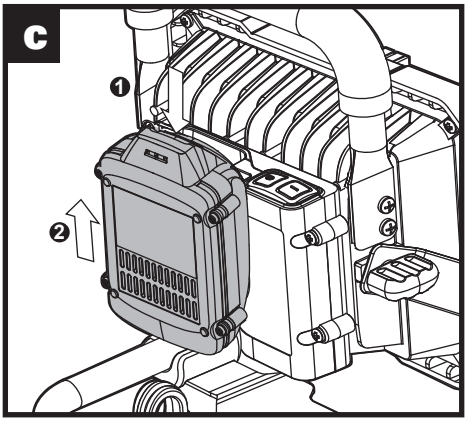
C
1
2

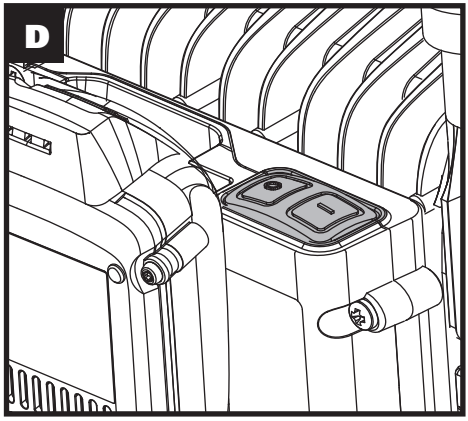
D

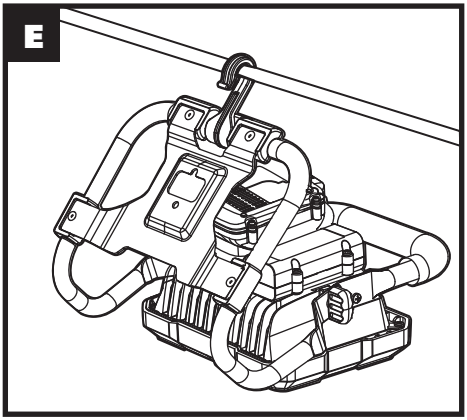
E

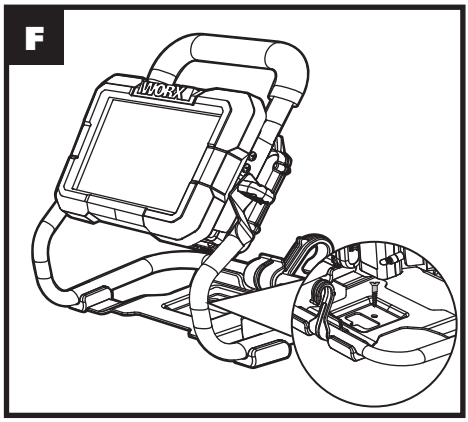
F
HORX

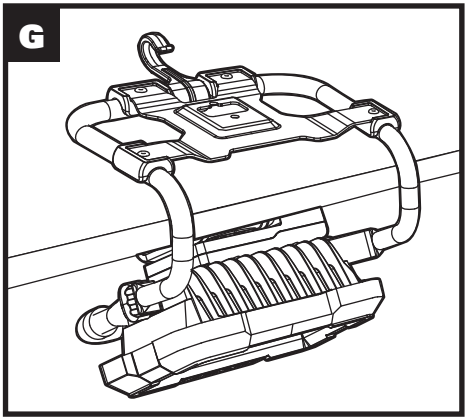
G

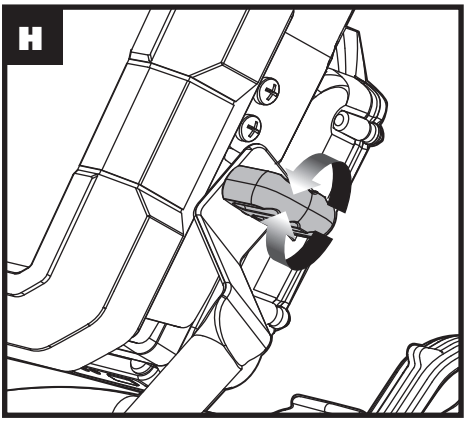
H

1.	HANDLE SLEEVE
2.	HANDLE
3.	ADJUSTING KNOB
4.	HOOK
5.	BRACKET SEAT
6.	RUBBER PAD
7.	BRACKET
8.	FRONT COVER
9.	ON / OFF SWITCH

TECHNICAL DATA

	WX026L	WX026L.9
Rated voltage	20V ⎓ Max*	
Charger voltage	120V ~ 60Hz	
Lumen	1500LM	
Machine weight	5.6lbs	4.4lbs

*Voltage measured without workload. Initial battery voltage reaches maximum of 20 volts. Nominal voltage is 18 volts.

ACCESSORIES

	WX026L	WX026L.9
Battery Pack (WA3520)	1	/
Charger (WA3742)	1	/

PRODUCT SAFETY

WARNING: This product may contain lead, phthalate or other chemicals known to the State of California to cause cancer, birth defects and other reproductive harm. Wash your hands after use.

Safety warnings for Worklight
CAUTION: Read, understand and follow all Safety Rules and Operating Instructions in this Manual before using this product.

SAVE THESE INSTRUCTIONS!
READ ALL INSTRUCTIONS!
SAFETY INSTRUCTIONS

WARNING: Be sure to read and understand all instructions in this manual before using this portable hand-held light. Failure to follow all instructions may result in electric shock, fire and/or serious personal injury.

1. **Know your worklight. Read operator's manual carefully.** Learn its applications and limitations, as well as the specific potential hazards related to this light.
2. **Use only recommended battery pack and charging stand / transformer.** Any attempt to use another battery pack will cause explosion, fire or personal injury.

Model	Battery Pack	Charging Stand/ Transformer
WX026L WX026L.9	*1.5Ah WA3520	*3-5hr charger WA3742

* Models of charger and battery pack listed above are for reference only, you can also choose other models adapted to the Worklight produced by our company. Store personnel can assist you and offer detail advice.

3. **Remove battery pack from Worklight before replacing bulb or performing any routine maintenance or cleaning.**
4. Let Worklight cool for several minutes after use before changing the bulb.
5. Do not disassemble the Worklight.
6. Do not place Worklight or battery pack near fire or heat. They may explode. Also, do not dispose of a worn out battery pack by incineration, even if it is severely damaged or completely worn out. The battery may explode in fire.
7. **Do not operate Worklight or charging stand/transformer near flammable liquids or in gaseous or explosive atmospheres.** Internal sparks may ignite fumes.
8. **To reduce the risk of electric shock, do not put Worklight in water or other liquid.** Do not place or store portable hand-held light where it can fall or be pulled into a tub or sink.
9. **Do not permit children to use Worklight unsupervised. It is not a toy.** The temperature of the bulb will become hot after being on only a short period of time. This hot temperature can cause burn injury if touched.
10. **Do not use or permit use of Worklight in bed or sleeping bags. This portable hand-held light lens can melt fabric and a burn injury could result.**
11. **Keep light dry, clean, and free from oil and grease.** Always use a clean cloth when cleaning. Never use brake fluid, gasoline, petroleum-base products or any strong solvent to clean the portable hand-held light.

BATTERY PACK SAFETY WARNINGS

WARNING: Read all safety warnings and instructions. Failure to follow the warnings and instructions may result in electric shock, fire and/or serious injury.

1) **WARNING: Risk of fire and burns. Do not disassemble, heat above 100°C (212°F), or incinerate. Do not expose cells or batteries to heat or fire. Avoid storage in direct sunlight.**
2) **Dispose of used battery promptly. When disposing of secondary cells or batteries, keep cells or batteries of different electrochemical systems**

separate from each other.

3) **Keep battery out of reach of children and in original package until ready to use.**
4) **Never put batteries in mouth. If swallowed, contact your physician or local poison control center.**
5) **CAUTION – The battery used in this device may present a risk of fire or chemical burn if mistreated. Replace battery with WORX only. Use of another battery may present a risk of fire or explosion.**
6) **WARNING: Do not use a visibly damaged battery pack or appliance as applicable.**
7) **WARNING: Do not modify or attempt to repair the appliance or the battery pack as applicable.**
8) **BATTERY MUST BE RECYCLED.**
9) **Do not short-circuit a cell or battery. Do not store cells or batteries haphazardly in a box or drawer where they may short-circuit each other or be short-circuited by conductive materials.**
10) **Do not subject cells or batteries to mechanical shock.**
11) **Keep cells and batteries clean and dry.** Wipe the cell or battery terminals with a clean dry cloth if they become dirty.
12) **Do not maintain secondary cells and batteries on charge when not in use.**
13) **Retain the original cell and battery literature for future reference.**
14) **Do not use any charger other than that specifically provided for use with the equipment. Secondary cells and batteries need to be charged before use.** Always use the correct charger and refer to the manufacturer's instructions or equipment manual for proper charging instructions.
15) **When possible, remove the battery from the equipment when not in use.**
16) **Prevent unintentional starting. Ensure the switch is in the off-position before connecting to battery pack, picking up or carrying the appliance. Carrying the appliance with your finger on the switch or energizing appliance that have the switch on invites accidents.**
17) **Disconnect the battery pack from the appliance before making any adjustments, changing accessories, or storing appliance. Such preventive safety measures reduce the risk of starting the appliance accidentally.**
18) **Under abusive conditions, liquid may be ejected from the battery; avoid contact. If contact accidentally occurs, flush with water. If liquid contacts eyes, additionally seek medical help. Liquid ejected from the battery may cause irritation or burns.**
19) **Have servicing performed by a qualified repair person using only identical replacement parts. This will ensure that the safety of the product is maintained.**

SYMBOLS

	To reduce the risk of injury, user must read instruction manual
	Do not expose to rain or water.
	Do not burn
Li-Ion	Li-Ion battery, battery must be recycled
III	Class III
	Do not stare at the operating light source

POSITEC Inc. has established a partnership with the RBRC Corporation to recycle any Positec batteries with the RBRC-call2recycle seal. For environmental protection, please do not discard batteries in the trash. After the batteries' life cycle is ended, please call 1-800-822-8837 for a free service that will properly dispose of the battery.

OPERATING INSTRUCTIONS

NOTE: Before using the tool, read the instruction book carefully.

ACTION	FIGURE
BEFORE OPERATION	
Charging the battery pack	See Fig. A
Installing the battery pack	See Fig. B
Removing the battery pack	See Fig. C
OPERATION	
Starting & Stopping To start your light just depress on/off switch(1) marked "I". To stop your light just depress the on/off switch(1) marked "O". **WARNING!** Do not direct the light beam into eyes.	See Fig. D
Placing the light **WARNING! Ensure the Worklight is securely placed to prevent falling object hazard.**	
Using the hook to hang the light **WARNING!** Do not hang the Worklight on any electrical power cord!	See Fig. E
Using the bracket to set the light You may use a screw to secure the Worklight in place.	See Fig. F
Using the bracket to hang the light	See Fig. G
Adjustable head	
The Worklight head can be set in a variety of positions. To switch base positions, rotate the adjusting knob to loosen the light. Adjust head to desired position , tighten the adjusting knob. **CAUTION!** Do not place hands or fingers between adjustable head and bracket when positioning Worklight to avoid any hazard!	See Fig. H

MAINTENANCE

We recommend that you purchase your accessories listed in the above list from the same store that sold you the tool. Refer to the accessory packaging for further details. Store personnel can assist you and offer advice.

1. MANCHON DE POIGNÉE
2. POIGNÉE
3. BOUTON DE RÉGLAGE
4. PINCE DE CEINTURE
5. BASE DU SUPPORT
6. COUSSINET EN CAOUTCHOUC
7. SUPPORT
8. COUVERCLE AVANT
9. INTERRUPTEUR MARCHE/ARRÊT

DONNÉES TECHNIQUES

	WX026L	WX026L.9
Tension nominale	20V ⎓ Max*	
Tension du chargeur	120V ~ 60Hz	
Lumen	1500LM	
Poids	2.54kg(5.6 lbs)	1.99kg(4.4 lbs)

*Tension mesurée hors fonctionnement. La tension initiale de la batterie atteint le maximum de 20 volts. La tension nominale est de 18 V.

ACCESSOIRES

	WX026L	WX026L.9
Bloc-piles (WA3520)	**1**	**/**
Chargeur (WA3742)	**1**	**/**

CONSIGNES DE SÉCURITÉ

AVERTISSEMENT: Ce produit peut contenir du plomb, des phtalates ou d'autres agents chimiques connus dans l'État de Californie pour causer le cancer, des malformations congénitales et d'autres problèmes lies à la reproduction. Lavez vos mains après chaque utilisation.

Consignes de sécurité pour la lampe de chantier

ATTENTION: Veuillez lire, comprendre et suivre toutes les consignes de sécurité et d'utilisation indiquées dans ce manuel avant d'utiliser ce produit.

CONSERVEZ CE MODE D'EMPLOI!
VEUILLEZ LIRE TOUTES LES INSTRUCTIONS !
INSTRUCTIONS DE SÉCURITÉ

AVERTISSEMENT: ASSUREZ-VOUS de lire et comprendre toutes les instructions présentes dans ce manuel avant d'utiliser cette lampe de chantier portable. Le non-respect des instructions ci-après peut entraîner un risque de choc électrique, d'incendie et/ou de blessures graves.

1. **Apprenez à connaitre votre lampe de chantier. Lisez attentivement le manuel d'utilisation.**
   Découvrez ses fonctionnalités et ses limites, ainsi que les risques spécifiques inhérents à cette lampe.
2. **Assurez-vous d'uniquement utiliser le type de batterie recommandé et bon chargeur/transformateur.**
   Toute tentative d'utiliser un autre type de batterie peut provoquer une explosion, un incendie ou des blessures.

Modèle	Bloc-piles	Chargeur/ Transformateur
WX026L WX026L.9	*1.5Ah WA3520	*3-5hr Chargeur WA3742

* Les modèles de chargeur et de batterie énumérés ci-dessus sont fournis à titre inficatif uniquement, vous pouvez également choisir d'autres modèles adaptés à la lampe de chantier produite par notre société. Le personnel du magasin est à votre disposition pour vous aider et vous conseiller.

3. **Retirez la batterie de la lampe de chantier avant de remplacer l'ampoule ou d'effectuer un entretien de routine ou un nettoyage.**
4. Laissez la lampe de chantier refroidir pendant plusieurs minutes après utilisation avant d'effectuer un changement d'ampoule.
5. Ne pas démonter la lampe de chantier.
6. Ne pas placer la lampe de chantier ou la batterie à proximité d'un feu ou d'une source de chaleur. Cela engendre un risque d'explosion. Ne pas incinérer une batterie usée, et ce même si elle est sérieusement endommagée ou complètement usée. La batterie peut exploser dans le feu.
7. **Ne pas utiliser la lampe de chantier ou le chargeur / transformateur à proximité de liquides inflammables ou dans des atmosphères gazeuses ou explosives.** Des étincelles internes pourraient enflammer les vapeurs.
8. **Pour réduire les risques de choc électrique, ne pas placer la lampe de chantier dans de l'eau ou dans tout autre liquide.** Ne pas placer la lampe de chantier portable là où elle pourrait tomber ou être tirée dans une baignoire ou dans un évier.
9. **Ne pas laisser des enfants utiliser la lampe de chantier sans surveillance. Ce n'est pas un jouet. L'ampoule atteint rapidement une température élevée dès sa mise en service.** Cette température élevée peut provoquer des brûlures en cas de contact direct.
10. **Ne pas utiliser ou permettre l'utilisation de la lampe de chantier dans un lit ou dans des sacs de couchage.** La chaleur de la lentille de la lampe de chantier portable pourrait faire fondre le tissu et entraîner des brûlures.
11. **Maintenir la lampe de chantier sèche, propre et exempte d'huile et de graisse. Toujours utiliser un chiffon propre pour la nettoyer.** Ne jamais

utiliser de liquide de frein, de l'essence, des produits à base de pétrole ou un quelconque solvant puissant pour nettoyer la lampe de chantier portable.

CONSIGNES GÉNÉRALES DE SÉCURITÉ CONCERNANT LA BATTERIE

⚠ **AVERTISSEMENT! Lisez et assimilez toutes les instructions. Le non-respect des instructions ci-après peut entraîner un risque de choc électrique, d'incendie et/ou de blessures graves.**

1) **AVERTISSEMENT: Risque d'incendie et de brûlures. Ne démontez pas, ne chauffez pas à une température supérieure à 100°C (212°F) et n'incinérez pas l'appareil. N'exposez pas les piles cellulaires ou la batterie à la chaleur ou au feu. Evitez de ranger la batterie dans un endroit exposé à la lumière directe du soleil.**
2) **Jetez rapidement les piles usagées. Lors de l'élimination des piles cellulaires ou des batteries, gardez les piles ou les batteries de types électrochimiques différents séparés les uns des autres.**
3) **Gardez les piles hors de portée des enfants et dans leur emballage d'origine jusqu'au moment de vous en servir.**
4) **Ne mettez jamais les piles dans la bouche. En cas d'ingestion, consultez avec votre médecin ou un centre antipoison.**
5) **ATTENTION – La batterie utilisée dans cet appareil peut présenter un risque d'incendie ou de brûlure chimique si elle n'est pas utilisée avec soin. Remplacez la batterie uniquement par une batterie appropriée WORX. L'utilisation de toute autre batterie peut engendrer un risque d'incendie ou d'explosion.**
6) **Avertissement : N'utilisez pas la batterie ou l'appareil s'il est visiblement endommagé.**
7) **Avertissement : Ne modifiez pas et n'essayez pas de réparer l'appareil ou la batterie vous-même.**
8) **LA BATTERIE DOIT ÊTRE RECYCLÉE;**
9) **Les bornes de contact d'une pile cellulaire ou d'une batterie ne doivent pas être mises en court-circuit. Ne placez pas en vrac les piles ou les batteries dans une boîte ou un tiroir où leurs bornes pourraient être mises en court-circuit par un matériau conducteur.**
10) **N'exposez pas la pile cellulaire ou la batterie à des chocs mécaniques.**
11) **Gardez les piles cellulaires et les batteries propres et sèches.** Essuyez les bornes de la pile cellulaire ou de la batterie avec un chiffon propre et sec si elles sont sales.
12) **Ne laissez pas la pile cellulaire ou la batterie en charge lorsqu'elles ne sont pas utilisées.**
13) **Conservez les instructions originales accompagnant la pile cellulaire ou la batterie pour toute future référence.**
14) **N'utilisez pas un chargeur autre que celui spécifiquement conçu pour être utilisé avec l'équipement. Accumulateurs besoin d'être rechargée avant l'utilisation. Les piles cellulaires et les batteries doivent toujours être chargées avant l'utilisation.** Utilisez toujours le chargeur adapté et reportez-vous aux instructions du fabricant ou au manuel de l'équipement pour suivre les instructions concernant la procédure de charge.
15) **Si possible, enlevez la batterie de l'équipement lorsqu'il n'est pas utilisé.**
16) **Pour éviter le démarrage non intentionnel, s'assurer que le bouton de démarrage est en position d'arrêt avant de brancher l'appareil au chargeur ou de le prendre ou de le transporter. Un accident pourrait arriver si vous vous promenez avec l'appareil avec le doigt sur l'interrupteur ou sur le dispositif de charge dont l'interrupteur est en**

position de charge.

17) Débranchez le bloc de batterie de l'appareil avant de faire des réglages, de remplacer des accessoires ou de ranger l'appareil. De telles mesures de sécurité réduisent les risques de démarrer l'appareil accidentellement.

18) Dans le cadre de conditions d'abus, du fluide peut être éjecté de la batterie, évitez tout contact. Si un contact se produisait accidentellement, rincez abondamment avec de l'eau. Si le fluide touche les yeux, cherchez en plus de la mesure précédente de l'aide médicale. Le fluide éjecté de la batterie peut causer des irritations ou des brûlures.

19) Ayez votre outil électrique entretenu par un réparateur agréé n'utilisant que des pièces de rechange identiques. Cela assurera que la sécurité de l'outil électrique est maintenue.

SYMBOLES

	Afin de réduire les risques de blessure, l'utilisateur doit lire ce mode d'emploi
	Ne pas exposez pas à la pluie et à l'eau
	Ne pas jeter au feu
Li-Ion	Batterie Li-ion, LA BATTERIE DOIT ÊTRE RECYCLÉE.
III	Classe III
	Ne pas fixer la source de lumière

RECYCLE RBRC 1.800.822.8837

call2recycle®

POSITEC Inc. a formé un partenariat avec RBRC Corporation pour le recyclage des batteries Positec portant le sceau RBRC-call2recycle. Pour la protection de l'environnement, veillez à ne pas jeter les batteries aux poubelles. À la fin du cycle de vie de la batterie, appelez 1-800-822-8837 pour un service gratuit qui mettra la batterie au rebut selon les règles de l'art.

INSTRUCTIONS D'UTILISATION

REMARQUE: Avant d'utiliser cet outil, assurez-vous de lire attentivement le manuel d'utilisation.

ACTION	SCHÉMA
AVANT LE FONCTIONNEMENT	
Chargement de la batterie	Voir Schéma A
Installation du bloc-piles	Voir Schéma B
Retrait du bloc-piles	Voir Schéma C
FONCTIONNEMENT	
Mise en marche et arrêt Pour allumer la lampe appuyez sur le bouton on/off (Marche/Arrêt)(1) marqué « I ». Pour éteindre vore lampe, appuyez sur le bouton on/off (Marche/Arrêt)(1) marqué « O ». **AVERTISSEMENT!** Ne pas diriger le faisceau de lumière dans les yeux.	Voir Schéma D
Positionner la lampe **AVERTISSEMENT! Assurez-vous que la lampe de chantier soit bien positionnée pour éviter les risques inhérents à sa possible chute.**	
Utilisation du crochet pour pendre la lampe. **AVERTISSEMENT!** Ne pas accrocher ou pendre la lampe sur un cordon d'alimentation électrique!	Voir Schéma E
Utilisation du support pour régler la lampe. Vous pouvez utiliser une vis pour fixer la lampe de chantier en place.	Voir Schéma F
Utilisation du support pour pendre la lampe.	Voir Schéma G
Tête réglable	
La tête de la lampe de chantier peut être réglée dans plusieurs positions. Pour modifier les positions de base la base, tournez le bouton de réglage pour desserrer la lampe. Placez la tête dans la position désirée, et serrez à nouveau le bouton de réglage. **ATTENTION!** Veillez à ne pas placer vos mains ou doigts entre la tête réglable et le support lors du positionnement de la lampe pour éviter tout danger!	Voir Schéma H

ENTRETIEN

Nous vous recommandons d'acheter tous vos accessoires au même magasin où vous avez acheté l'outil. Consultez l'emballage des accessoires pour de plus amples renseignements. Le personnel du magasin peut également vous conseiller.

1. CAMISA DE MANIJA
2. MANIJA
3. PERILLA DE AJUSTE
4. CLIP DE CINTURÓN
5. ASIENTO DE SOPORTE
6. ALMOHADILLA DE HULE
7. SOPORTE
8. CUBIERTA DELANTERA
9. LLAVE DE ENCENDIDO/APAGADO

DATOS TÉCNICOS

	WX026L	WX026L.9
Voltios	20V ⎓ Max*	
Voltaje de cargador	120V ~ 60Hz	
Lumen	1500LM	
Peso	5.6 lbs (2.54kg)	4.4 lbs (1.99kg)

*Voltaje medido sin carga de trabajo. El voltaje inicial de la batería alcanza un máximo de 20 V. El voltaje nominal es 18 V.

ACCESORIOS

	WX026L	WX026L.9
Paquete De Baterías (WA3520)	**1**	**/**
Cargador (WA3742)	**1**	**/**

INSTRUCCIONES DE SEGURIDAD

ADVERTENCIA: Este producto podría contener plomo, ftalato y otros químicos identificados por el Estado de California como causantes de cáncer, defectos congénitos y otras lesiones reproductivas. Lávese las manos después de utilizar.

Advertencias de seguridad para Luz de trabajo

PRECAUCIÓN: Lea, entienda y siga todas las Reglas de seguridad e Instrucciones de operación en este Manual antes de usar este producto.

CONSERVE ESTAS INSTRUCCIONES!
¡LEA TODAS LAS INSTRUCCIONES!
INSTRUCCIONES DE SEGURIDAD

ADVERTENCIA: ASEGÚRESE de leer y entender todas las instrucciones en este manual antes de usar esta luz portátil. El no seguir todas las instrucciones a continuación puede ocasionar descargas eléctricas, incendios y/o heridas graves.

1. **Conozca su Luz de trabajo. Lea el manual del operador cuidadosamente.** Aprenda sus aplicaciones y limitaciones, así como los peligros potenciales específicos relacionados con esta luz.
2. **Use sólo el paquete de batería recomendado y el soporte / transformador de carga.** Cualquier intento de usar otro paquete de batería causará una explosión, incendio o lesiones personales.

Modelo	Paquete De Baterías	Soporte/ Transformador de carga
WX026L WX026L.9	*1.5Ah WA3520	*3-5hr Cargador WA3742

* Los modelos de cargador y paquete de batería indicados anteriormente son sólo para referencia, también puede elegir otros modelos adaptados a la luz de trabajo producidos por nuestra compañía. El personal de la tienda puede ayudarlo y ofrecer consejos detallados.

3. **Retire el paquete de batería de la Luz de trabajo antes de reemplazar el foco o realizar cualquier mantenimiento o limpieza de rutina.**
4. Deje que la Luz de trabajo se enfríe durante varios minutos después del uso antes de cambiar el foco.
5. No desensamble la Luz de trabajo.
6. No coloque la Luz de trabajo o paquete de batería cerca de fuego o calor. Puede explotar. Además, no deseche un paquete de batería usado por incineración, incluso si está severamente dañada o completamente descargada. La batería puede explotar en el fuego.
7. **No opere la Luz de trabajo o el soporte de carga/transformador cerca de líquidos inflamables o en atmósferas gaseosas o explosivas.** Las chispas internas pueden encender los vapores.
8. **Para reducir el riesgo de descarga eléctrica, no coloque la Luz de trabajo en agua u otro líquido.** No coloque o almacene la luz portátil donde pueda caer o ser jalada dentro de una tina o lavamanos.
9. **Nopermita que los niños usen la Luz de trabajo sin supervisión. No es un juguete.** La temperatura del foco se volverá muy caliente después de un periodo corto de tiempo. Esta temperatura caliente puede causar lesiones si se toca.
10. **No use o permita usar la Luz de trabajo en una cama o bolsas para dormir.** Los lentes de esta luz portátil pueden derretir tela y podría resultar en lesiones de quemadura.
11. **Mantenga la luz seca, limpia y libre de aceite y grasa. Siempre use una tela limpia cuando limpie.** Nunca use fluido de frenos, gasolina, productos basados en petróleo o cualquier solvente fuerte para limpiar la luz portátil.

ADVERTENCIAS DE SEGURIDAD GENERAL PARA EL PAQUETE DE BATERÍA

¡ADVERTENCIA! Lea y comprenda todas las instrucciones. El no seguir todas las instrucciones a continuación puede ocasionar descargas eléctricas, incendios y/o heridas graves.

1) **ADVERTENCIA: Riesgo de incendio y quemaduras. No desarmar, calentar por encima de los 100°C (212°F), ni incinerar. No exponga las celdas o baterías al calor o fuego. Evite guardar a la luz directa del sol.**
2) **Deseche las baterías usadas de inmediato. Cuando deseche las celdas o baterías secundarias, mantenga las celdas o baterías de sistemas electroquímicos diferentes separadas entre sí.**
3) **Mantenga las baterías fuera del alcance de los niños y en el paquete original hasta que estén listas para usar.**
4) **Nunca se lleve las baterías a la boca. Si se tragan, contacte a su médico o al centro de control de envenenamiento local.**
5) **PRECAUCIÓN – La batería usada en este dispositivo puede presentar riesgo de incendio o quemadura química si se manipula en forma incorrecta. Reemplace la batería con (WORX) solamente. El uso de otra batería puede presentar riesgo de incendio o explosión.**
6) **Advertencia: no use un paquete de batería o dispositivo visiblemente dañado según corresponda.**
7) **Advertencia: no modifique ni intente reparar el dispositivo o batería según corresponda.**
8) **LA BATERÍA DEBE RECICLARSE**
9) **Evite cortocircuitos de celda o batería. No guarde las celdas o baterías en forma peligrosa en una caja o cajón donde puedan hacer cortocircuito entre sí o con materiales conductivos.**
10) **No someta las celdas o baterías a descargas mecánicas.**
11) **Mantenga las celdas y baterías limpias y secas.** Limpie las terminales de batería o celda con un paño seco y limpio si se ensucian.
12) **No mantenga en carga las celdas y baterías secundarias cuando no estén en uso.**
13) **Conserve la información de la batería y celda originales para referencia futura.**
14) **No use cargadores que no sean los específicamente suministrados para uso con el equipo. Las celdas y baterías secundarias se deben cargar antes del uso.** Siempre use el cargador correcto y consulte las instrucciones del fabricante o el manual del equipo para saber las instrucciones correctas de carga.
15) **Cuando sea posible quite la batería del equipo cuando no esté en uso.**
16) **Evite un encendido no intencional. Asegúrese de que el interruptor se encuentre en la posición de apagado antes de realizar la conexión con la batería, recoger o transportar la herramienta. El transporte de la herramienta con el dedo sobre el interruptor o con una herramienta que está energizada y posee el interruptor en la posición de encendido puede provocar accidentes.**
17) **Desconecte la batería de la herramienta antes de realizar ajustes, cambiar accesorios o almacenar la herramienta. Dichas medidas de seguridad preventivas reducen el riesgo de encender la herramienta de forma accidental.**
18) **Bajo condiciones abusivas, la batería puede expulsar líquido; evite el contacto. Si ocurre un contacto accidental, enjuagar con agua. Si el líquido entra en contacto con los ojos, busque ayuda médica. El líquido expulsado por la batería puede causar irritación o quemaduras.**
19) **La herramienta debe ser reparada por una persona calificada de servicio técnico y se deben utilizar partes de reemplazo idénticas. Esto asegurará el mantenimiento de la seguridad de la herramienta eléctrica.**

SÍMBOLOS

	Para reducir el riesgo de lesiones, el usuario deberá leer el manual de instrucciones.
	No exponer a la lluvia ni al agua
	No arrojar al fuego
Li-Ion	Batería de iones de litio., A BATERÍA DEBE RECICLARSE.
III	Clase III
	No mire la fuente de la luz en operación

RECYCLE RBRC 1.800.822.8837

call2recycle®

POSITEC Inc. ha establecido una asociación con la empresa RBRC para el reciclaje de todas las baterías Positec que posean el sello RBRC-call2recycle. Para contribuir con la protección del medio ambiente, no deseche las baterías como residuos normales. Después de que haya finalizado el ciclo de vida útil de la batería, comuníquese al 1-800-822-8837 para acceder al servicio gratuito.

INSTRUCCIONES DE FUNCIONAMIENTO

NOTA: Antes de usar la herramienta, lea atentamente el manual de instrucciones.

ACCIÓN	FIGURA
ANTES DE LA OPERACIÓN	
Carga de la batería	Vea la Fig. A
Instalar el paquete de batería	Vea la Fig. B
Retirar el paquete de batería	Vea la Fig. C
FUNCIONAMIENTO	
Arranque y Paro Para encender su luz sólo presione el interruptor on/off (encendido/apagado) (1) marcado con "I". Para apagar su luz, sólo presione el interruptor on/off (encendido/apagado) (1) marcad con "O". **ADVERTENCIA:** No dirija el haz de luz a los ojos.	Vea la Fig. D
Colocación de la luz **ADVERTENCIA: Asegúrese que la Luz de trabajo esté colocada firmemente para evitar el riesgo de caída de objetos.**	
Uso de gancho para colgar la luz **ADVERTENCIA:** No cuelgue la Luz de trabajo sobre ningún cable eléctrico!	Vea la Fig. E
Uso del soporte para colocar la luz Puede usar un tornillo para asegurar la luz de trabajo en su lugar.	Vea la Fig. F
Uso de soporte para colgar la luz	Vea la Fig. G
Cabeza ajustable	
La cabeza de la Luz de trabajo se puede ajustar en varias posiciones. Para cambiar las posiciones de la base, gire la perilla de ajuste para aflojar la luz. Ajuste la cabeza a la posición deseada, apriete la perilla de ajuste. **PRECAUCIÓN!** No coloque las manos o los dedos entre la cabeza ajustable y el soporte cuando coloque la Luz de trabajo para evitar cualquier peligro!	Vea la Fig. H

MANTENIMIENTO

Le recomendamos que compre todos los accesorios en la tienda donde adquirió la herramienta. Consulte el empaque de los accesorios para obtener más detalles. El personal de la tienda también puede ayudarle y aconsejarle.

CAUTION/ATTENTION/PRECAUCIÓN

LITHIUM ION BATTERY
BATTERIE AU LITHIUM-ION
BATERÍA DE ION DE LITIO

Do Not Load or Transport Package if Damaged
Il est interdit de charger ou de transporter le paquet s'il est endommagé
No cargue o transporte el paquete si está dañado

For more information, call / Pour plus d'informations, appelez-le / Para mayor información, llame al
Within USA and Canada / Aux États-Unis et au Canada / Dentro de EUA y Canadá: 1-800-424-9300
Outside USA and Canada /Hors des États-Unis et du Canada / Fuera de EUA y Canadá: +1-703-741-5970
Non Emergency / Hors urgence / No Emergencia: 855-694-2388

WORX®

you've got the power

www.worx.com

Copyright © 2016, Positec. All Rights Reserved.
Copyright © 2016, Positec. Tous droits réservés.
© Derechos reservados 2016, Positec. Todos los derechos reservados.
AR01256401