NEVER LEAVE THE HEATER UNATTENDED WHILE BURNING!

If you have questions or comments, contact us.
Pour toute question ou tout commentaire, nous contacter. *Llámenos si tiene alguna pregunta o comentario.*

855-805-5745 • www.DEWALT.com

INSTRUCTION MANUAL
GUIDE DE'UTILISATION
MANUAL DE INSTRUCCIONES

DEWALT®

Forced Air Propane Construction Heater DXH60FAVHC, DXH125FAVHC
appareil de chauffage au propane à air pulsé pour chantier de construction DXH60FAVHC, DXH125FAVHC
Calentador De propano a aire forzado para construcción DXH60FAVHC, DXH125FAVHC

SAVE THESE INSTRUCTIONS
CONSERVEZ CES INSTRUCTIONS
GUARDE ESTAS INSTRUCCIONES

⚠**WARNING: READ INSTRUCTIONS CAREFULLY:** Read and follow all instructions. Place instructions in a safe place for future reference. Do not allow anyone who has not read these instructions to assemble, adjust or operate the heater.

⚠***AVERTISSEMENT:*** **VEUILLEZ LIRE ATTENTIVEMENT LES INSTRUCTIONS :** Lisez et observez toutes les instructions. Conservez ces instructions dans un endroit sécuritaire pour vous y référer ultérieurement. Interdisez à quiconque n'ayant pas lu les présentes directives d'assembler, de régler ou de faire fonctionner cette fournaise.

⚠***ADVERTENCIA:*** **LEA CUIDADOSAMENTE LAS INSTRUCCIONES:** Lea y siga todas las instrucciones. Conserve estas instrucciones en un lugar seguro para futura referencia. No permita que nadie que no haya leído estas instrucciones arme, ajuste o use el calentador.

NEVER LEAVE THE HEATER UNATTENDED WHILE BURNING!

English

Definitions: Safety Guidelines

The definitions below describe the level of severity for each signal word. Please read the manual and pay attention to these symbols.

⚠ ***DANGER:*** *Indicates an imminently hazardous situation which, if not avoided,* ***will*** *result in* ***death or serious injury****.*

⚠ ***WARNING:*** *Indicates a potentially hazardous situation which, if not avoided,* ***could*** *result in* ***death or serious injury****.*

⚠ ***CAUTION:*** *Indicates a potentially hazardous situation which, if not avoided,* ***may*** *result in* ***minor or moderate injury****.*

NOTICE: *Indicates a practice not related to personal injury which, if not avoided,* ***may*** *result in* ***property damage****.*

⚠***WARNING:*** *FIRE BURN, INHALATION, AND EXPLOSION HAZARD. KEEP SOLID COMBUSTIBLES, SUCH AS BUILDING MATERIALS, PAPER, OR CARDBOARD, A SAFE DISTANCE AWAY FROM THE HEATER AS RECOMMENDED BY THE INSTRUCTIONS. NEVER USE THE HEATER IN SPACES WHICH DO OR MAY CONTAIN VOLATILE OR AIRBORNE COMBUSTIBLES, OR PRODUCTS SUCH AS GASOLINE, SOLVENTS, PAINT THINNER, DUST PARTICLES OR UNKNOWN CHEMICALS.*

⚠ ***WARNING: GENERAL HAZARD***

FAILURE TO COMPLY WITH THE PRECAUTIONS AND INSTRUCTIONS PROVIDED WITH THIS HEATER, CAN RESULT IN DEATH, SERIOUS BODILY INJURY AND PROPERTY LOSS OR DAMAGE FROM HAZARDS OF FIRE, EXPLOSION, BURN, ASPHYXIATION, CARBON MONOXIDE POISONING, AND/OR ELECTRICAL SHOCK.

ONLY PERSONS WHO CAN UNDERSTAND AND FOLLOW THE INSTRUCTIONS SHOULD USE OR SERVICE THIS HEATER.

IF YOU NEED ASSISTANCE OR HEATER INFORMATION SUCH AS AN INSTRUCTIONS MANUAL, LABELS, ETC. CONTACT THE MANUFACTURER. SAVE THESE INSTRUCTIONS FOR FUTURE REFERENCE.

⚠***WARNING:*** *This product can expose you to chemicals including lead and lead compounds, which are known to the State of California to cause cancer and birth defects or other reproductive harm. For more information visit www.P65Warnings.ca.gov*

This is an unvented gas-fired portable heater. It uses air (oxygen) from the area in which it is used. Adequate combustion and ventilation air must be provided. Refer to page 5.

⚠***WARNING:*** *NOT FOR HOME OR RECREATIONAL VEHICLE USE. USING A PORTABLE HEATER IN AN ENCLOSED AREA CAN PRODUCE DEADLY CARBON MONOXIDE.*

The heater is designed and approved for use as a construction heater in accordance with Standard ANSI Z83.7 • CSA 2.14. CHECK WITH YOUR LOCAL FIRE SAFETY AUTHORITY IF YOU HAVE QUESTIONS ABOUT APPLICATIONS.

CONTENTS

WARNINGS	*2*
HEATER SPECIFICATIONS	*3*
ODOR FADE WARNINGS	*4*
SAFETY PRECAUTIONS	*5*
LIGHTING/OPERATING INSTRUCTIONS	*6*
MAINTENANCE	*6*
EXPLODED VIEW AND PARTS LIST	*8*
WIRING DIAGRAM	*10*
LIMITED WARRANTY	*13*

NEVER LEAVE THE HEATER UNATTENDED WHILE BURNING!

English

Heater Specifications

Model	DXH60FAVHC	DXH125FAVHC
Gas Type	PROPANE ONLY	PROPANE ONLY
Rating	30,000-60,000 BTU/hr (8.8-17.6 kW)	75,000-125,000 (21.9 - 36.6 kW)
Electrical Input	120 V, 60 HZ, 1 Ø, 0.68 A Min. operating voltage: 100V	120 V, 60 HZ, 1 Ø, 0.68 A Min. operating voltage: 100V

Gas Supply Specifications

Max Pressure to Regulator	Bottle Pressure	Bottle Pressure
Min. Pressure to Regulator	5 psig (34.5 kPa)	5 psig (34.5 kPa)
Pressure from Regulator	11 " W.C. (2.74 kPa)	11 " W.C. (2.74 kPa)
Fuel Consumption	1.4 - 2.8 lbs/hr (0.64 - 1.29 kg/hr)	3.5 - 5.8 lbs/hr (1.59 - 2.63 kg/hr)

⚠WARNING: If the information in this manual is not followed exactly, a fire or explosion may result causing injury or loss of life.

- Do not store or use gasoline or other flammable vapors and liquids in the vicinity of this or any other appliance.
- An LP cylinder not connected for use shall not be stored in the vicinity of this or any other appliance.
- WHAT TO DO IF YOU SMELL GAS
  - Do not try to light appliance.
  - Extinguish any open flame.
  - Shut off gas to appliance.
- Service must be performed by a qualified service agency.

Operating Precautions

This is a propane, direct-fired, forced air heater. It's intended use is primarily temporary heating of buildings under construction, alteration or repair.

Propane is heavier than air. If propane leaks from a connection or fitting, it sinks to the floor, collecting there with the surrounding air, forming a potentially explosive mixture. Obviously, propane leaks should be avoided, so set up the propane supply with utmost care. Leak check new connections or reconnections with a soap and water solution applied to connection: look for bubbles, listen for hiss of escaping gas, feel for extreme cold, smell for rotten egg odor. Do not use if leaking! Follow all connection instructions herein. Also, ask your propane dealer for advice on the propane application and supply installation and ask him to check it if there are any questions.

This heater was designed and certified for use as a construction heater in accordance with ANSI Standard Z83.7 • CGA 2.14. Check with your local fire safety authority if you have any questions about your applications. Other standards govern the use of fuel gases and heat producing products in specific applications. Your local authority can advise you about these.

Direct-Fired means that all of the combustion products enter the heated space. Even though this heater operates very close to 100 percent combustion efficiency, it still produces small amounts of carbon monoxide. Carbon monoxide (called CO) is toxic. We can tolerate small amounts but not a lot. CO can build up in a heated space and failure to provide adequate ventilation could result in death. The symptoms of inadequate ventilation are:

• headache • dizziness • burning eyes and nose • nausea • dry mouth or sore throat

So, be sure to follow advice about ventilation in these operating instructions.

Forced Air means that a blower or fan pushes the air through the heater. Proper combustion depends upon this air flow; therefore, the heater must not be revised, modified or operated with parts removed or missing. Likewise, safety systems must not be circumvented or modified in order to operate the heater.

When the heater is to be operated in the presence of other people the user is responsible for properly acquainting those present with the safety precautions and instructions, and of the hazards involved.

⚠ ***WARNING:*** *Fuels used in liquefied propane gas appliances, and the products of combustion of such fuel, can expose you to chemicals including benzene, which is known to the state of california to cause cancer and cause birth defects or other reproductive harm, for more information go to www.P65Warnings.ca.gov*

NEVER LEAVE THE HEATER UNATTENDED WHILE BURNING!

⚠ **WARNING**

Asphyxiation Hazard

- **Do not use in unventilated areas**
- **The flow of combustion and ventilation air must not be obstructed**
- **Proper ventilation air must be provided to support the combustion air requirements of the heater being used.**
- **Refer to the specification section of the heater's manual, heater dataplate, or contact the factory to determine combustion air ventilation requirements of the heater.**
- **Lack of proper ventilation air will lead to improper combustion**
- **Improper combustion can lead to carbon monoxide poisoning leading to serious injury or death. Symptoms of carbon monoxide poisoning can include headaches, dizziness and difficulty in breathing.**

Fuel Gas Odor

LP gas and natural gas have man-made odorants added specifically for detection of fuel gas leaks. If a gas leak occurs you should be able to smell the fuel gas. Since Propane (LP) is heavier than air you should smell for the gas odor low to the floor. ANY GAS ODOR IS YOUR SIGNAL TO GO INTO IMMEDIATE ACTION!

- *Do not take any action that could ignite the fuel gas.*
- *Do not operate any electrical switches.*
- *Do not pull any power supply or extension cords.*
- *Do not light matches or any other source of flame.*
- *Do not use your telephone.*
- *Get everyone out of the building and away from the area immediately. Close all propane (LP) gas tank or cylinder fuel supply valves, or the main fuel supply valve located at the meter if you use natural gas.*
- *Propane (LP) gas is heavier than air and may settle in low areas. When you have reason to suspect a propane leak, keep out of all low areas.*
- *Use a telephone remote from the area of the leak and call your fuel gas supplier and your fire department. Do not re-enter the building or area.*
- *Stay out of the building and away from the area until declared safe by the firefighters and your fuel gas supplier.*
- *FINALLY, let the fuel gas service person and the firefighters check for escaped gas. Have them air out the building and area before you return. Properly trained service people must repair any leaks, check for further leakages, and then relight the appliance for you.*

Odor Fading - No Odor Detected

- *Some people cannot smell well. Some people cannot smell the odor of the man-made chemical added to propane (LP) or natural gas. You must determine if you can smell the odorant in these fuel gases.*
- *Learn to recognize the odor of propane (LP) gas and natural gas. Local propane (LP) gas dealers will be more than happy to give you a scratch and sniff pamphlet. Use it to become familiar with the fuel gas odor.*
- *Smoking can decrease your ability to smell. Being around an odor for a period of time can affect your sensitivity to that particular odor. Odors present in animal confinement buildings can mask fuel gas odor.*
- ***The odorant in propane (LP) gas and natural gas is colorless and the intensity of its odor can fade under some circumstances.***
- *If there is an underground leak, the movement of gas through the soil can filter the odorant.*
- *Propane (LP) gas odor may differ in intensity at different levels. Since Propane (LP) gas is heavier than air, there may be more odor at lower levels.*
- ***Always be sensitive to the slightest gas odor.*** *If you continue to detect any gas odor, no matter how small, treat it as a serious leak. Immediately go into action as discussed previously.*

ATTENTION - Critical Points to Remember!

- *Propane (LP) gas has a distinctive odor. Learn to recognize these odors. (Reference Fuel Gas Odor and Odor Fading sections on this same page)*
- *Even if you are not properly trained in the service and repair of the heater, ALWAYS be consciously aware of the odors of propane (LP) gas and natural gas.*
- *If you have not been properly trained in repair and service of propane (LP) gas then do not attempt to light heater, perform service or repairs, or make any adjustments to the heater on the propane (LP) gas fuel system.*
- *A periodic sniff test around the heater or at the heater's joints; i.e. hose, connections, etc., is a good safety practice under any conditions. If you smell even a small amount of gas, CONTACT YOUR FUEL GAS SUPPLIER IMMEDIATELY. DO NOT WAIT!*

NEVER LEAVE THE HEATER UNATTENDED WHILE BURNING!

English

Safety Precautions

THIS IS A HEATING APPLIANCE. DO NOT ATTEMPT TO WARM OR COOK FOOD ON THIS HEATER.

1. *Check the heater thoroughly for damage. DO NOT operate a damaged heater.*
2. *DO NOT modify the heater or operate a heater which has been modified from its original condition.*
3. *Use only propane gas.*
4. *Use only VAPOR WITHDRAWAL propane supply. If there is any question about vapor withdrawal, ask your propane dealer.*
5. *Mount the propane cylinders vertically (shutoff valve up). Secure them from falling or being knocked over and protect them from damage.*
6. *Locate propane containers at least (USA) 7 ft. (2.13m), (Canada) 10 ft. (3m) from the heater and* ***do not*** *direct exhaust toward containers.*
7. ***IMPORTANT*** *Use only the hose and regulator assembly provided with the heater. Match the color stripe on the hang tag attached to the hose assembly with the color on the label located near the propane inlet fitting on the heater. Inspect hose assembly before each use of the heater. If there is excessive abrasion or wear, or hose is cut, replace with hose assembly listed on parts list before using heater.*
8. *For either indoor or outdoor use. Adequate ventilation must be provided. (See Figure 1) (See also "Operating Precautions" on page 3)*
9. *If at any time gas odor is detected, IMMEDIATELY DISCONTINUE operation until the source of gas has been located and corrected.*
10. *Maintain minimum clearance from normal combustible material per requirements stated in Figure 2.*
11. *Due to the high surface and exhaust temperatures, adults and children must observe clearances to avoid burns or clothing ignition.*
12. *Operate only on a stable, level surface.*
13. *Do not use with duct work. Do not restrict inlet or outlet.*
14. *Use only the electrical power specified. The electrical connection and grounding must comply with National Electrical Code - ANSI/NFPA 70 (USA) and CSA C22.1 Canadian Electrical Code, Part 1 (Canada).*
15. *Use only a properly grounded 3-prong receptacle or extension cord*
16. *Do not move, handle or service while hot or burning.*
17. *Use only in accordance with local codes or, in the absence of local codes, with the Standard for the Storage and Handling of Liquefied Petroleum Gases ANSI/NFPA 58 and CSA B149.1, Natural Gas and Propane Installation Code.`*
18. *Do not adjust the heater combustion tube elevation while heater is running or hot. Adjustments to elevation should only be made after the heater has cooled to touch.*

Figure 1: Minimum Ventilation Openings Required

Heater	Opening near floor	Opening near ceiling
DXH60FAVHC	1 ft² (929 cm²)	1 ft² (929 cm²)
DXH125FAVHC	2 ft² (1858 cm²)	2 ft² (1858 cm²)

Figure 2: Minimum Clearances from combustible material

Heater	From Floor	From Outlet	From Sides	From Top	From Rear
DXH60FAVHC	0ft (0 m)	6ft (1.83 m)	2ft (0.61 m)	3 ft (0.91 m)	2ft (0.61 m)
DXH125FAVHC	0ft (0 m)	6ft (1.83 m)	2ft (0.61 m)	3 ft (0.91 m)	2ft (0.61 m)

Locate 10 ft (3m) from canvas or plastic tarpaulins or similar coverings and secure them to prevent flapping or movement due to wind action.

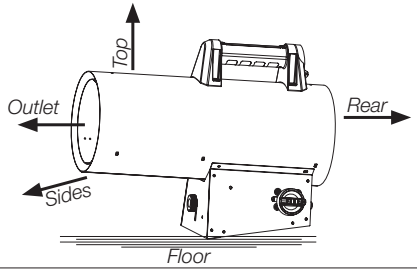

NEVER LEAVE THE HEATER UNATTENDED WHILE BURNING!

Lighting/Operating Instructions

Preparation for Operation

1. *Check the heater for possible shipping damage. If any is found, immediately notify the factory. (800-251-0001)*
2. *Follow all of the "Precautions".*
3. *Install handle supplied with unit to the top of the outer barrel by lining up holes in the handle with the holes in the top of the barrel. See Figure 3. Secure handle to barrel with a "+" screwdriver using the 4 screws included with handle.*

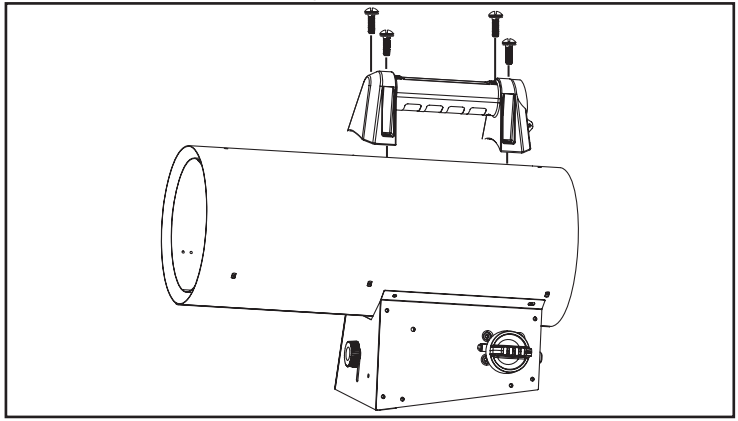

Figure 3

4. *Connect the POL fitting of hose and regulator assembly to the propane cylinder by rotating the POL nut counterclockwise into the propane cylinder's valve outlet and securely tighten with a wrench.*
5. *Connect the hose to the heater by rotating the hose fitting clockwise.*
6. *Securely tighten all gas connections with a wrench.*
7. *Open the cylinder's gas valve and check all gas connections with a soap and water solution. DO NOT USE A FLAME.*
8. *Connect power cord to well-grounded 120 V, 60 Hz, 1Ø source of power.*
9. *When using an extension cord, make certain that it is a 3-wire (grounded) cord of proper wire size.*

Starting Heater

1. *Before heater ignition, always allow heater fan (blower) to run for 20 seconds to purge fuel.*
2. *Slowly open the main valve at propane cylinder.*
3. *Rotate the valve control Knob to the LOW/IGN position then depress the knob to release the fuel.*
4. *After the heater lights, keep the valve control knob depressed for 15 seconds then release and the heater will continue to operate.*
5. *Adjust burn rate by setting control knob to desired level.*
   ***NOTICE**: Igniter continues to fire as long as power cord is plugged in.*

Stopping Heater

1. *Securely close valve on the propane cylinder.*
2. *Continue to operate heater until all fuel in the hose has burned.*
3. *Unplug the power cord.*

⚠***CAUTION:** Always shut off fuel supply before disconnecting electrical power.*

RESTART AFTER SAFETY SHUTDOWN

1. *Securely close valve at propane cylinder. Unplug power cord.*
2. *Wait 5 minutes.*
3. *Restart following "START" procedure.*

Heater Elevation Adjustment

This heater is equipped with an elevation adjustment panel located at the exhaust end of the control box.

1. *Do not adjust the heater combustion tube elevation while heater is running or hot. Adjustments to elevation should only be made after the heater has cooled to touch.*
2. *To adjust the heater combustion tube elevation, turn the adjustment screw knob counterclockwise and lift the combustion tube to desired position.*
3. *Turn the adjustment screw knob clockwise to fasten the heater angle in place.*

Maintenance

1. *The heater should be inspected before each use, and at least annually by a qualified person.*
2. *Before each use, check the soft "O" ring seat at the bullnose of the POL fitting. If the "O" ring is cut, scuffed, or otherwise damaged, replace it with part number F273786.*

NEVER LEAVE THE HEATER UNATTENDED WHILE BURNING!

3. *Turn off the gas at the LP-gas supply cylinder(s) when the heater is not in use.*
4. *Do not store or use gasoline or other flammable vapors and liquids in the vicinity of this or any other appliance.*
5. *When the heater is to be stored indoors, the connection between the LP-gas supply cylinder(s) and the heater must be disconnected and the cylinder(s) removed from the heater and stored out of doors and in accordance with Chapter 5 of the standard for Storage and Handling of Liquefied Petroleum Gases ANSI/NFPA 58 and CSA B149.1, Natural Gas and Propane Installation Code.*

Servicing

A hazardous condition may result if a heater is used that has been modified or is not functioning properly. When the heater is working properly:

- *The flame is contained within the heater.*
- *The flame is essentially blue with perhaps some yellow tipping.*
- *There is no strong disagreeable odor, eye burning or other physical discomfort.*
- *There is no smoke or soot internal or external to the heater.*
- *There are no unplanned or unexplained shut downs of the heater.*

The parts lists and exploded view show the heater as it was constructed. Do not use a heater which is different from that shown. In this regard, use only the hose, regulator and cylinder connection fitting (called a POL fitting) supplied with the heater. ***IMPORTANT*** *Match the color stripe on the hang tag attached to the hose assembly with the color on the label located near the propane inlet fitting on the heater. Do not use alternates. For this heater, the regulator comes factory set as shown in "specifications". If there is any uncertainty about the regulator setting, have it checked.*

A heater which is not working right must be repaired, but only by a trained, experienced service person.

In-warranty products will be repaired with no charge for either parts or labor. Please include a brief statement indicating date, place of purchase, the nature of the problem and proof of purchase.

Out-of-warrranty products will be repaired with a charge for parts and labor.

Size and Capacity of Propane Cylinders Required

The charts below show the approximate size of the cylinder required for these heaters. To use the chart:

1. *Select the lowest air temperature expected (at the bottom of the chart).*
2. *Move straight up to time of operation desired (left side of chart).*
3. *Read the cylinder size required.*

All heaters should have:

full cylinders
good air circulation
no frost on cylinders

60,000 BTU/HR (17.6 kW)

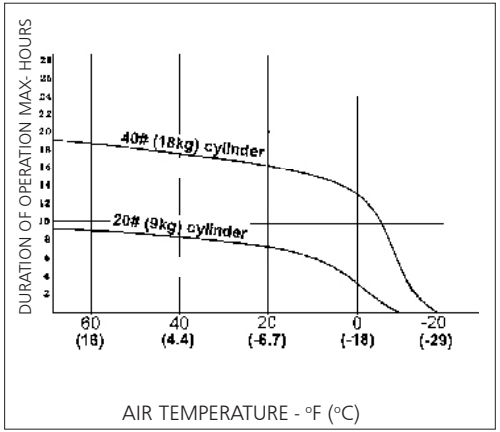

125,000 BTU/HR (36.6 kW)

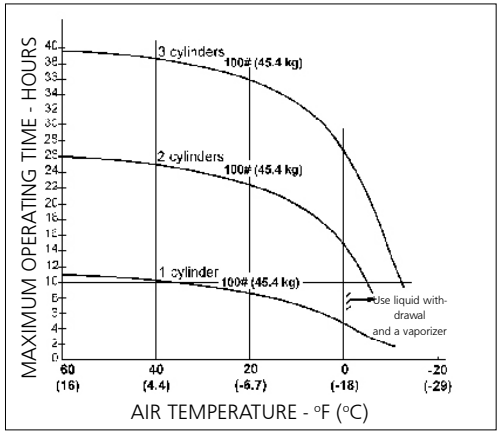

NEVER LEAVE THE HEATER UNATTENDED WHILE BURNING!

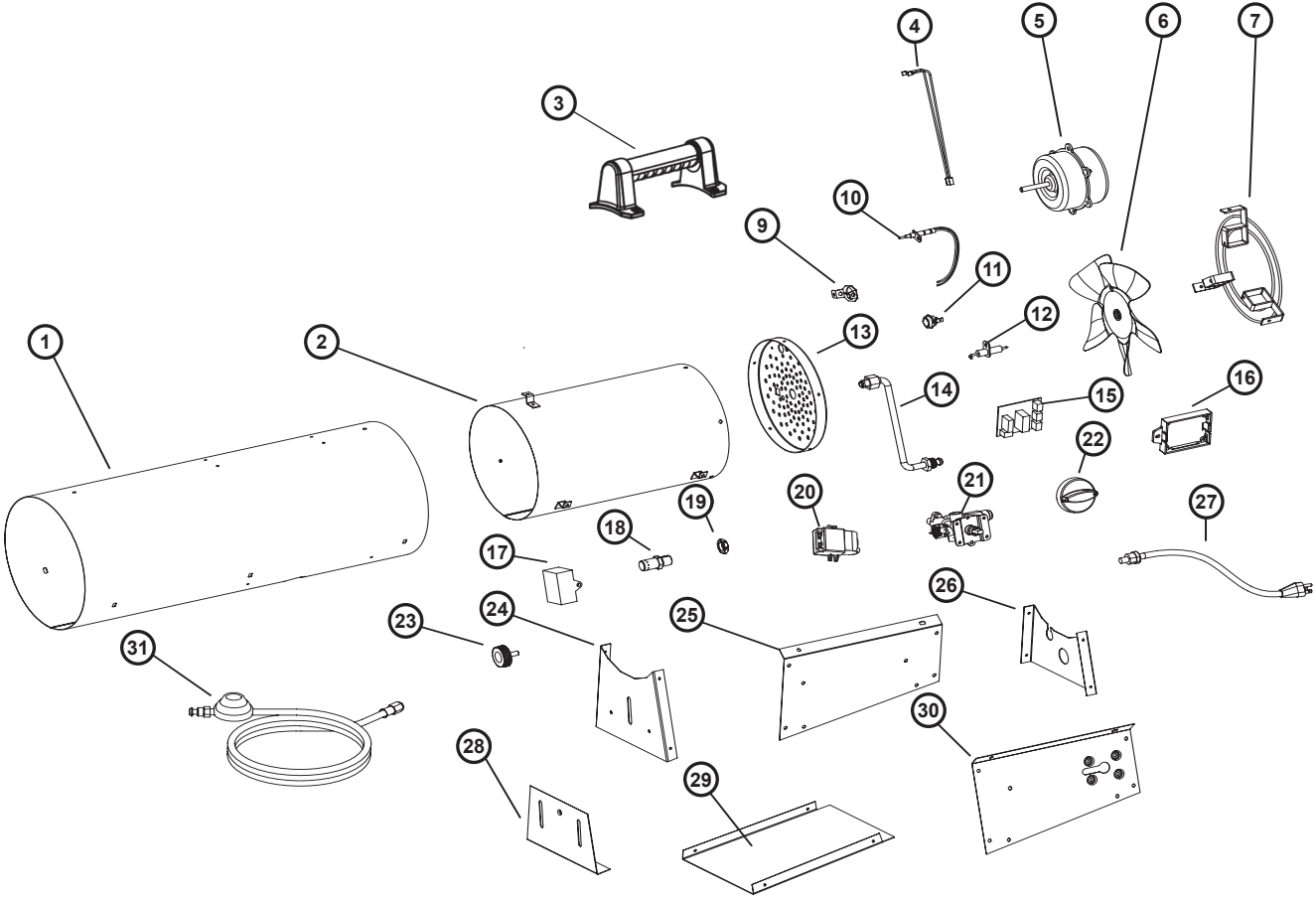

NEVER LEAVE THE HEATER UNATTENDED WHILE BURNING!

English

DXH60FAVHC & DXH125FAVHC REPLACEMENT PARTS LIST

#	60K	125K	Description	Qty
1	20914	20925	Outer Barrel	1
2	N/A	N/A	Combustion Chamber	1
3	40801	40801	Handle	1
4	N/A	N/A	HLS Wires	1
5	20924	20924	Fan Motor	1
6	20941	N/A	Fan Blade	1
7	20915	20926	Rear Wire Guard	1
9	20249	20249	HLS Mount	1
10	20913	20913	Thermocouple	1
11	20949	20900	High Limit Switch	1
12	20905	20905	Igniter Electrode	1
13	20903	N/A	Flame Holder	1
14	20922	20933	Burner Supply Tube	1
15	20936	20936	Electronic Control Module	1
16	N/A	N/A	Electronic Control Module Mount	1
17	20901	20901	Capacitor	1

#	60K	125K	Description	Qty
18	20904	20944	Orifice	1
19	N/A	N/A	Retaining Nut	1
20	20936	20936	Ignition Control Module	1
21	20909	20910	Thermoelectric Valve	1
22	20902	20902	Variable Control Knob	1
23	20912	20912	Height Adjustment knob	1
24	N/A	N/A	Base Front Panel	1
25	N/A	N/A	Base Right Panel	1
26	N/A	N/A	Base Rear Panel	1
27	20938	20938	Electric Supply Cord	1
28	N/A	N/A	Height Adjustment Foot	1
29	N/A	N/A	Base Bottom Panel	1
30	N/A	N/A	Base Left Panel	1
31	20942	20943	Hose & Reg Assy. 10'	1
	20942-15	20943-15	Hose & Reg Assy. 15’	1

NEVER LEAVE THE HEATER UNATTENDED WHILE BURNING!

WIRING DIAGRAMS

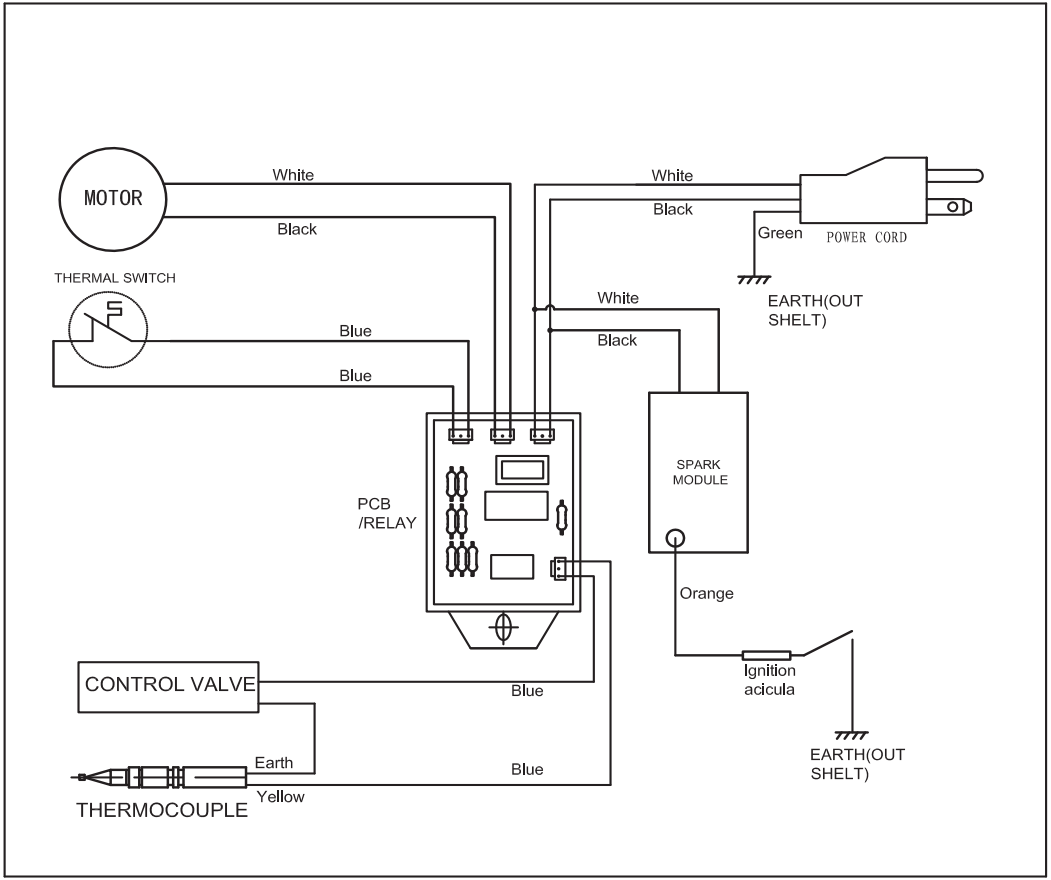

If any original wiring as supplied with the heater, must be replaced, It must be replaced with Type AWG 105° C wire or its equivalent, except as indicated (Type SF 2.200, **SGI-250° C)

NEVER LEAVE THE HEATER UNATTENDED WHILE BURNING!

English

NOTES ***REMARQUES*** ***NOTAS***

THIS PAGE INTENTIONALLY LEFT BLANK
CETTE PAGE A ÉTÉ INTENTIONNELLEMENT LAISSÉE VIERGE
ESTA PÁGINA SE DEJÓ INTENCIONALMENTE EN BLANCO

NEVER LEAVE THE HEATER UNATTENDED WHILE BURNING!

⚠WARNING
Air Quality Hazard

- Do not use this heater for heating human living quarters.
- Use of direct-fired heaters in the construction environment can result in exposure to levels of CO, CO2, and NO2 considered to be hazardous to health and potentially life threatening.
- Do not use in unventilated areas.
- Know the signs of CO and CO2 poisoning.
    - Headaches, stinging eyes
    - Dizziness, disorientation
    - Difficulty breathing, feels of being suffocated
- Proper ventilation air exchange (OSHA 29 CFR 1926.57) to support combustion and maintain acceptable air quality shall be provided in accordance with OSHA 29 CFR Part 1926.154, ANSI A10.10 Safety Requirements for Temporary and Portable Space Heating Devices and Equipment used in the Construction Industry or the Natural Gas and Propane Installation Codes CSA B149.1.
    - Periodically monitor levels of CO, CO2 and NO2 existing at the construction site – at the minimum at the start of the shift and after 4 hours.
    - Provide ventilation air exchange, either natural or mechanical, as required to maintain acceptable indoor air quality.

	USA 8-Hr Time weighted average (OSHA 29 CFR 1926.55 App A)	Canada 8-hr time weighted average WorkSafe BC OHS Guidelines Part 5.1 and Ontario Workplaces Reg 833
CO	50 ppm	25 ppm
CO_2	5000 ppm	5000 ppm
NO_2		3 ppm (Reg 833)
	USA – Ceiling Limit(Short Term Exposure Limit = 15 minutes)	Canada STEL (15 minutes Reg 833/1 hour WSBC) WorkSafe BC OHS Guidelines Part 5.1 and Ontario Workplaces Reg 833
CO		100 ppm
CO_2		15000 ppm (WSBC) 30000 ppm (Reg 833)
NO_2	5 ppm	1.0 ppm (WorkSafeBC) 5.0 ppm (Reg 833)

- Ensure that the flow of combustion and ventilation air exchange cannot become obstructed.
- As the building ‘tightens up’ during the construction phases ventilation may need to be increased.

NEVER LEAVE THE HEATER UNATTENDED WHILE BURNING!

English

DEWALT®

INSTRUCTION MANUAL

FORCED AIR PROPANE CONSTRUCTION HEATER
DXH60FAVHC
DXH125FAVHC

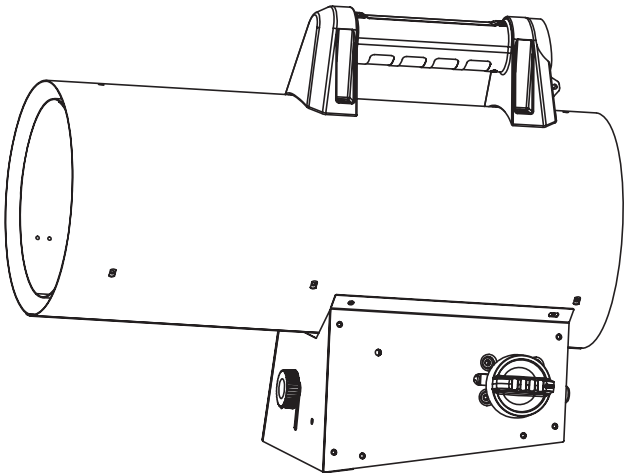

⚠Warning
USE ONLY MANUFACTURER'S REPLACEMENT PARTS. USE OF ANY OTHER PARTS COULD CAUSE INJURY OR DEATH. REPLACEMENT PARTS ARE ONLY AVAILABLE DIRECT FROM THE FACTORY AND MUST BE INSTALLED BY A QUALIFIED SERVICE AGENCY.

PARTS ORDERING INFORMATION:
PURCHASING: Accessories may be purchased at any DeWALT® local dealer or direct from the factory

FOR INFORMATION REGARDING SERVICE:

Please call Toll-Free 855-805-5745
www.DEWALT.com

Our office hours are 8:00 AM – 5:00 PM, EST, Monday through Friday.

Please include the model number, date of purchase, and description of problem in all communication.

LIMITED WARRANTY
The manufacturer warrants its heaters and accessories to be free from defects in material and workmanship for a period of 3 years from date of purchase. The manufacturer will repair or replace this product free of charge if it has been prove to be defective within the 3 year period, and is returned at customer expense with proof of purchase to manufacturer within the warranty period.

DeWALT®, GUARANTEED TOUGH® and the yellow and black color scheme are trademarks of the DeWALT Industrial Tool Co., used under license. ©2025 DeWALT. EGI/Enerco Group Inc. Under license from DeWALT Industrial Tool Co

DESIGN CERTIFIED ® CERTIFIED ®

ANSI Z83.7-2017 • CSA 2.14-2017

NE JAMAIS LAISSER LE CHAUFFAGE SANS SURVEILLANCE PENDANT LE BRÛLAGE!

Définitions : Directives de sécurité

Les définitions ci-dessous décrivent le niveau de sévérité pour chaque mot signalétique. Veuillez lire le manuel et faire attention à ces symboles.

⚠ ***DANGER :*** Indique « une situation à risque imminent, laquelle, si elle n'est pas évitée, ***entraînera des blessures sérieuses ou la mort*** ».

⚠ ***AVERTISSEMENT :*** Indique « une situation à risque potentiel, laquelle si elle n'est pas évitée, ***pourrait entraîner des blessures sérieuses ou la mort*** ».

⚠ ***MISE EN GARDE :*** Indique une situation dangereuse potentielle, laquelle, si elle n'est pas évitée, ***peut causer des blessures mineures ou des blessures légères***.

AVIS : Indique une pratique non reliée à une blessure personnelle, laquelle, si elle n'est pas évitée, ***peut entraîner des dommages aux biens***.

⚠***AVERTISSEMENT:*** *DANGER D'INCENDIE, D'INHALATION ET D'EXPLOSION. GARDEZ LES COMBUSTIBLES SOLIDES TELS QUE LES MATÉRIAUX DE CONSTRUCTION LE PAPIER ET LE CARTON À UNE DISTANCE SÉCURITAIRE DE LA FOURNAISE TEL QUE RECOMMANDÉE DANS LES INSTRUCTIONS. N'UTILISEZ JAMAIS LA FOURNAISE DANS UN ENDROIT QUI CONTIENT OU RISQUE DE CONTENIR DES COMBUSTIBLES VOLATILES OU EN SUSPENSION DANS L'AIR, OU DES PRODUITS TELS QUE DE L'ESSENCE, DES SOLVANTS, DU DILUANT À PEINTURE, DES PARTICULES DE POUSSIÈRE OU DES PRODUITS CHIMIQUES INCONNUS.*

⚠ ***WARNING: GENERAL HAZARD***

LE NON-RESPECT DES MESURES DE PRÉVENTION ET DES INSTRUCTIONS FOURNIES AVEC CETTE FOURNAISE RISQUE DE CAUSER LA MORT, DES BLESSURES GRAVES ET DES DOMMAGES OU DES PERTES MATÉRIELLES RÉSULTANT D'INCENDIE, D'EXPLOSION, DE BRÛLURE, D'ASPHYXIE, D'INTOXICATION AU MONOXYDE DE CARBONE ET/OU D'ÉLECTROCUTION.

SEULES LES PERSONNES APTES À COMPRENDRE ET À RESPECTER LES INSTRUCTIONS DEVRAIENT UTILISER OU EFFECTUER L'ENTRETIEN DE CETTE FOURNAISE.

SI VOUS AVEZ BESOIN D'INFORMATIONS D'ASSISTANCE OU DE CHAUFFAGE TELLES QU'UN MANUEL D'INSTRUCTIONS, ÉTIQUETTE ETC CONTACTEZ LE FABRICANT. CONSERVEZ CES INSTRUCTIONS POUR FUTURE RÉFÉRENCE.

⚠***AVERTISSEMENT:*** *LES SOUS-PRODUITS DE COMBUSTION ÉMIS LORS DE L'UTILISATION DE CET APPAREIL CONTIENNENT DU MONOXYDE DE CARBONE, UN PRODUIT CHIMIQUE RECONNU PAR L'ÉTAT DE CALIFORNIE COMME POUVANT CAUSER LE CANCER ET DES MALFORMATIONS CONGÉNITALES (OU AUTRES DOMMAGES AU SYSTÈME REPRODUCTEUR). Pour plus d'informations, visitez www.P65Warnings.ca.gov*

Cet appareil de chauffage portatif n'est pas ventilé. Il utilise l'oxygène de l'air ambiant. Une circulation d'air adéquate doit être assurée pour la combustion et la ventilation. Voir page 3.

⚠***WARNING:*** *NON CONÇU POUR UNE UTILISATION À L'INTÉRIEUR DE LA MAISON OU DANS UN VÉHICULE RÉCRÉATIF. USING A PORTABLE HEATER IN AN ENCLOSED AREA CAN PRODUCE DEADLY CARBON MONOXIDE.*

L'appareil de chauffage est conçu et approuvé pour être utilisé comme appareil de chauffage de construction conformément à la norme ANSI Z83.7 • CSA 2.14. VÉRIFIEZ AVEC VOTRE AUTORITÉ LOCALE DE SÉCURITÉ INCENDIE SI VOUS AVEZ DES QUESTIONS SUR LES APPLICATIONS.

TABLE DES MATIÈRES

AVERTISSEMENTS	*2*
SPÉCIFICATIONS DE CHAUFFAGE	*3*
AVERTISSEMENT SUR LA DÉCLIN D'ODEUR	*4*
PRÉCAUTIONS DE SÉCURITÉ	*5*
INSTRUCTIONS D'ÉCLAIRAGE ET D'EXPLOITATION	*6*
ENTRETIEN ET SERVICE	*8*
SCHÉMA DE CÂBLAGE	*9*
VUE ÉCLATÉE ET LISTE DES PIÈCES	*10*
GARANTIE LIMITÉE	*13*

NE JAMAIS LAISSER LE CHAUFFAGE SANS SURVEILLANCE PENDANT LE BRÛLAGE!

SPÉCIFICATIONS DE CHAUFFAGE

Modèle :	**DXH60FAVHC**	**DXH125FAVHC**
Type de gaz	GAZ PROPANE SEULEMENT	GAZ PROPANE SEULEMENT
Évaluée à :	30000-60000 BTU/hr (8,8-17,6 kW)	75000-125000 (21,9 - 36,6 kW)
Consommation électrique	120 V, 60 HZ, 1 Ø, 0,68 A Tension de fonctionnement min. 100V	120 V, 60 HZ, 1 Ø, 0,68 A Tension de fonctionnement min. 100V

Gas Supply Specifications

Max Pression de l'alimentation en gaz	Pression de la bonbonne	Pression de la bonbonne
Min. Pression de l'alimentation en gaz	5 psig (34,5 kPa)	5 psig (34,5 kPa)
Pression de l'alimentation en gaz à la sortie du régulateur	11 " W.C. (2,74 kPa)	11 " W.C. (2,74 kPa)
Consommation de gaz	1.4 - 2.8 lbs/hr (0.64 - 1.29 kg/hr)	3.5 - 5.8 lbs/hr (1.59 - 2.63 kg/hr)
Sortie d'air chauffé	183 CFM (5.2 cmm)	185 CFM (5.3 cmm)
Élév. moyenne temp. de l'air	200 °F (111 °C)	400 °F (232 °C)

⚠AVERTISSEMENT : SI L'INFORMATION DANS CE MANUEL N'EST PAS SUIVIE EXACTEMENT, UN INCENDIE OU UNE EXPLOSION POURRAIT SE PRODUIRE CAUSANT DES DOMMAGES AUX BIENS, DES BLESSURES PERSONNELLES OU UN DÉCÈS.

- N'utilisez pas d'essence ou d'autres liquides ou vapeurs inflammables à proximité de ce type d'appareil ou de tout autre appareil.
- Un cylindre de gaz propane (liquéfié) non branché pour utilisation ne devrait pas être entreposé près de cet appareil ou de tout autre appareil.
- QUOI FAIRE SI VOUS SENTEZ DU GAZ :
  - N'essayez pas d'allumer l'appareil.
  - Éteignez toute flamme nue.
  - Fermez l'entrée de gaz allant vers l'appareil.
- L'entretien doit être effectué par une entreprise d'entretien accréditée.

Précautions Liées au Fonctionnement

Cet appareil de chauffage à air pulsé et à feu direct fonctionne au gaz propane. Il est destiné principalement à chauffer temporairement des édifices en construction, en rénovation ou en réparation.

Le gaz propane est plus lourd que l'air. Si du gaz propane fuit d'une connexion ou d'un raccord, il se dirige vers le plancher, se mélange avec l'air ambiant et forme un mélange potentiellement explosif. Évidemment, les fuites de gaz propane devraient être évitées ; il est donc important de raccorder l'alimentation en propane avec le plus grand soin. Veuillez lire le feuillet « Substance odorante et gaz propane » ci-joint pour obtenir plus de précisions relatives à la détection des fuites de gaz propane. Vérifiez la présence de fuite aux nouvelles connexions et raccords en utilisant un mélange d'eau et de savon et suivez les instructions mentionnées. Obtenez également les conseils de votre détaillant quant à votre installation au propane et posez-lui toute question que vous auriez à cet égard.

Cet appareil de chauffage a été conçu et homologué pour être utilisé comme appareil de chauffage pour chantier de construction, conformément à la norme ANSI Z83.7/ CGA 2.14. Veuillez vérifier auprès de votre autorité locale sécurité-incendie pour toutes questions concernant vos applications. D'autres normes régissent l'utilisation des gaz combustibles et des produits de combustion lors d'applications spécifiques. Votre autorité locale saura vous conseiller à cet égard.

Le fonctionnement à feu direct de cet appareil signifie que tous les produits de combustion se retrouvent dans l'air ambiant. Même si l'efficacité de combustion de l'appareil de chauffage est presque complète, il produit quand même de petites quantités de monoxyde de carbone. Le monoxyde de carbone (appelé CO) est toxique. Notre organisme ne peut en supporter que de faibles quantités. Il est possible que le CO s'accumule dans le local à chauffer. Une ventilation inadéquate pourrait ainsi causer la mort. Les symptômes ressentis en cas de ventilation inadéquate sont les suivants :

• mal de tête • étourdissement • sensation de brûlure au nez et aux yeux • nausée • mal de gorge ou bouche sèche

Assurez-vous donc de respecter les conseils au sujet de la ventilation mentionnés dans ces instructions. Un appareil à air pulsé signifie que l'air est soufflé dans l'appareil de chauffage par un ventilateur. La qualité de la combustion dépend du débit d'air. Par conséquent, l'appareil de chauffage ne doit pas être modifié ni fonctionner si des pièces sont manquantes. Dans le même ordre d'idées, les systèmes de sécurité ne doivent pas être contournés ni modifiés pour faire fonctionner l'appareil. Lorsque l'appareil de chauffage doit fonctionner en présence d'autres personnes, l'utilisateur est responsable d'informer ces dernières des instructions et précautions liées à la sécurité et de les avertir des dangers inhérents.

⚠ ***AVERTISSEMENT:*** *Les carburants utilisés dans les appareils à gaz propane liquéfié et les produits de combustion de ce carburant peuvent vous exposer à des produits chimiques, notamment le benzène, connu en Californie pour causer le cancer et causer des malformations congénitales ou d'autres problèmes de reproduction. www.P65Warnings.ca.gov*

⚠AVERTISSEMENT

Danger d'asphyxie

- **N'utilisez pas dans les zones non ventilées.**
- **Le débit de combustion et d'air de ventilation ne doit pas être obstrué.**
- **L'air de ventilation adéquat doit être prévu pour supporter les besoins en air de combustion du réchauffeur en utilisation.**
- **Reportez-vous à la section des spécifications de ce manuel de réchauffeur, sa plaque signalétique, ou contactez l'usine pour déterminer les exigences de ventilation d'air de combustion de l'appareil de chauffage.**
- **Le manque de ventilation d'air adéquat mènera une combustion inexacte.**
- **Une mauvaise combustion peut conduire à une intoxication du monoxyde de carbone causant des blessures graves ou la mort. Suite à une intoxication du monoxyde de carbone, les symptômes sont les maux de tête, les étourdissements et on peut aussi y ajouter la difficulté de respirer.**

Odeur de Gaz du Carburant

Le gaz propane et le gaz naturel ont ajouté des odeurs artificielles qui sont spécifiquement conçus pour la détection de fuite gaz combustibles. Si une fuite de gaz se produit, vous devrait être capable de sentir le gaz combustible. Depuis Le propane est plus lourd que l'air que vous devriez odeur d'odeur de gaz près du sol. TOUTE ODEUR DU GAZ EST VOTRE SIGNAL DU DEBUT D'EXECUTION IMMEDIATE!

- *Ne prenez pas toute mesure qui pourrait enflammer le gaz combustible.*
- *Ne faites pas fonctionner les interrupteurs électriques.*
- *Ne tirez pas les câbles d'alimentation électrique ou d'extension.*
- *N'allumez pas une boite d'allumettes ou toute autre source de flamme.*
- *N'utilisez pas votre téléphone.*
- *Sortez tout le monde du bâtiment et loin de la zone immédiatement. Fermez tout réservoir à gaz propane ou les vannes d'alimentation en carburant de la cartouche, ou la valve principale d'alimentation en carburant situé au compteur si vous utilisez le gaz naturel.*
- *Le gaz propane est plus lourd que l'air et peut s'étendre dans les basses. Lorsque vous avez des raisons de soupçons qu'un propane fuit, gardez-en hors de toutes les zones basses.*
- *Utilisez le téléphone de votre voisin et appelez votre fournisseur de gaz combustible et le service contre l'incendie. N'entrez pas dans ce bâtiment ou cette zone.*
- *Restez en dehors du bâtiment et loin de la zone jusqu'à ce que les pompiers et votre fournisseur de gaz combustible déclarent que l'endroit est en sécurité.*
- *Enfin, laisser la personne de service de gaz combustible et les pompiers vérifier le gaz échappé. Demandez-leur d'aérer la zone du bâtiment avant votre retour. Les gens de service dûment formés doivent réparer les fuites éventuelles, vérifier plus de fuites, puis vous rallumer l'appareil.*

Declin d'odeur- pas d'odeur detectee

- *Certaines personnes ne peuvent pas bien sentir. Certaines personnes ne peuvent pas sentir l'odeur du produit chimique artificiel ajouté au propane et le gaz naturel. Vous devez déterminer si vous pouvez sentir l'odorant dans ces gaz combustibles.*
- *Apprenez à reconnaître l'odeur de gaz propane(LP) et le gaz naturel. Les concessionnaires locaux du gaz propane (LP) seront plus heureux de vous donner une égratignure et renifler brochure. Utilisez-le pour vous familiariser de l'odeur de gaz combustible.*
- *Fumer peut diminuer votre capacité de sentir. Etre aux environs d'une odeur pour une certaine période de temps peut affecter votre sensitivité à cette odeur particulière. Les odeurs présentes dans les bâtiments de confinement animal peuvent masquer l'odeur de gaz combustible.*
- ***L'odorant se trouvant dans le gaz propane et le gaz naturel est inodore et l'intensité de son odeur peut se décolorer sous certains circonstances.***
- *S'il ya une fuite souterraine, le mouvement de gaz à travers le sol peut filtrer l'odorant.*
- *L'odeur du gaz propane et le gaz naturel peut différer en intensité aux niveaux différents. Puisque le gaz propane est plus lourd que l'air, il peut y avoir plus d'odeur à des niveaux inférieurs.*
- ***Soyez toujours sensible à la moindre odeur de gaz.*** *Si vous continuez à détecter toute odeur de gaz, peu importe leur petite quantité, traitez-le comme une fuite grave. Prenez immédiatement des mesures en suivant les discussions antérieures.*

ATTENTION - Points Critiques A Se Rappeler!

- *Le gaz propane (LP) a une odeur distinctive. Apprenez à reconnaître ces odeurs. (Sections d'odeur et d'évanouissement des odeurs de gaz combustible de référence sur cette même page)*
- *Même si vous n'êtes pas correctement formé à l'entretien et à la réparation du chauffe-eau, TOUJOURS être conscient des odeurs de gaz propane (LP) et de gaz naturel.*
- *Si vous n'avez pas reçu une formation adéquate sur la réparation et l'entretien du gaz propane, n'essayez pas d'allumer le chauffage, de faire l'entretien ou les réparations, ni d'apporter des modifications au système de chauffage au gaz propane.*
- *Un test périodique de reniflement autour du réchauffeur ou des joints du réchauffeur; c'est-à-dire le tuyau, les connexions, etc., est une bonne pratique de sécurité dans toutes les conditions. Si vous sentez une petite quantité d'essence, CONTACTEZ IMMÉDIATEMENT VOTRE FOURNISSEUR DE GAZ COMBUSTIBLE. N'ATTEND PAS!*

Précautions Liées à la Sécurité

CECI EST UN APPAREIL DE CHAUFFAGE. N'ESSAYEZ PAS DE CHAUFFER OU DE CUIRE DES ALIMENTS SUR CE RADIATEUR.

1. *Vérifiez attentivement si l'appareil de chauffage a subi des dommages. NE FAITES PAS fonctionner un appareil endommagé.*
2. *NE MODIFIEZ PAS l'appareil de chauffage et ne le faites pas fonctionner s'il n'est plus dans son état d'origine.*
3. *Utilisez uniquement du gaz propane.*
4. *Utilisez uniquement une alimentation au propane à ÉLIMINATION DES ÉMANATIONS. Si vous avez des questions à propos de l'élimination des émanations, consultez votre détaillant de gaz propane.*
5. *Installez les bonbonnes de propane verticalement (robinet de fermeture vers le haut). Fixez-les comme il convient de sorte qu'ils ne puissent se décrocher accidentellement et protégez-les contre les dommages.*
6. *Placez les réservoirs de gaz propane à une distance minimale (aux États-Unis) de 2,13 m (7 pi) ou (au Canada) de 3 m (10 pi) de l'appareil de chauffage et n'orientez pas l'échappement directement vers les réservoirs.*
7. ***IMPORTANT** Utilisez uniquement le tuyau et le régulateur fournis avec l'appareil. Faites correspondre la bande de couleur de l'étiquette fixée au tuyau à la couleur de l'étiquette située près du raccord d'entrée de gaz propane sur l'appareil. Inspectez le tuyau avant chaque utilisation de l'appareil de chauffage. En cas d'abrasion, d'usure excessive ou de coupure, remplacez le tuyau par l'ensemble de tuyaux recommandé avant d'utiliser l'appareil de chauffage.*
8. *Soit pour utilisation intérieure ou extérieure. Une ventilation adéquate doit être fourni. Figure 1. (voir également « Précautions liées au fonctionnement »).*
9. *Si une odeur de gaz est détectée, ARRÊTEZ IMMÉDIATEMENT l'appareil de chauffage jusqu'à ce que la source d'émission du gaz ait été localisée et colmatée. Veuillez lire le feuillet « Substance odorante et gaz propane » ci-joint pour obtenir plus de précisions relatives à la détection des fuites de gaz propane.*
10. *Conservez un écart minimal entre l'appareil et tout matériel combustible (tel que du papier). Figure 2.*
11. *En raison des températures élevées de la surface et de l'échappement, les adultes et les enfants doivent respecter les distances de sécurité pour éviter des brûlures et l'inflammation des vêtements.*
12. *Utilisez uniquement sur des surfaces stables et de niveau.*
13. *N'utilisez pas l'appareil avec des conduits d'air. N'obstruez pas l'entrée et la sortie d'air.*
14. *N'utilisez qu'avec l'alimentation électrique spécifiée. Le raccordement électrique et la mise à la terre doivent être conformes au Code national de l'électricité - ANSI/NFPA 70 (aux États-Unis) - et à la norme CSA C22.1, partie 1 du Code canadien de l'électricité (au Canada).*
15. *N'utilisez qu'avec une prise ou une rallonge mise à la terre munie de trois broches.*
16. *Ne déplacez pas l'appareil, ne le touchez pas et n'essayez pas d'en faire l'entretien alors qu'il est chaud.*
17. *Vous ne devez jamais ajuster la hauteur du tube de combustion de l'appareil de chauffage lorsque l'appareil est chaud ou fonctionne. Les réglages de hauteur doivent être faits uniquement lorsque l'appareil n'est pas chaud au toucher.*
18. *Utilisez l'appareil en observant les codes de sécurité en vigueur localement ou référez-vous aux normes relatives à l'entreposage et à la manutention des produits de pétrole liquéfiés ANSI/NFPA 58 et CSA B149.1 du Code d'installation du gaz naturel et du gaz propane.*

Figure 1: VENTILATION : Ouvertures minimales requises

Appareil de chauffage	Ouverture près du plancher	Ouverture près du plafond
DXH60FAVHC	1 pi² (929 cm²)	1 pi² (929 cm²)
DXH125FAVHC	2 pi² (1858 cm²)	2 pi² (1858 cm²)

NE JAMAIS LAISSER LE CHAUFFAGE SANS SURVEILLANCE PENDANT LE BRÛLAGE!

Figure 2: ÉCART MINIMUM : entre l'appareil et tout matériel combustible.

Appareil de chauffage	Du plancher	De la sortie	Des côtés	Du dessus
DXH60FAVHC	0pi (0 m)	6pi (1,83 m)	2pi (0,61 m)	3 pi (0,91 m)
DXH125FAVHC	0pi (0 m)	6pi (1,83 m)	2pi (0,61 m)	3 pi (0,91 m)

Placez l'appareil à 3 m (10 pi) des bâches et des revêtements similaires,et fixez-les afin d'empêcher tout battement ou mouvement causé par le vent.

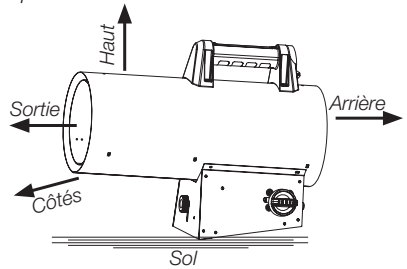

Instructions de Fonctionnemen

Avant le Fonctionnement

1. *Vérifiez soigneusement tout dommage qu'aurait pu subir l'appareil de chauffage pendant l'expédition. Si vous en découvrez, avertissez immédiatement le fabricant. (800-251-0001)*
2. *Respectez toutes les « Précautions ».*
3. *Installez la poignée fournie avec l'appareil sur le dessus du canon extérieur en alignant les trous de la poignée avec ceux du dessus du canon. Voir la figure 3. Fixez la poignée au canon à l'aide d'un tournevis "+" et des 4 vis fournies.*

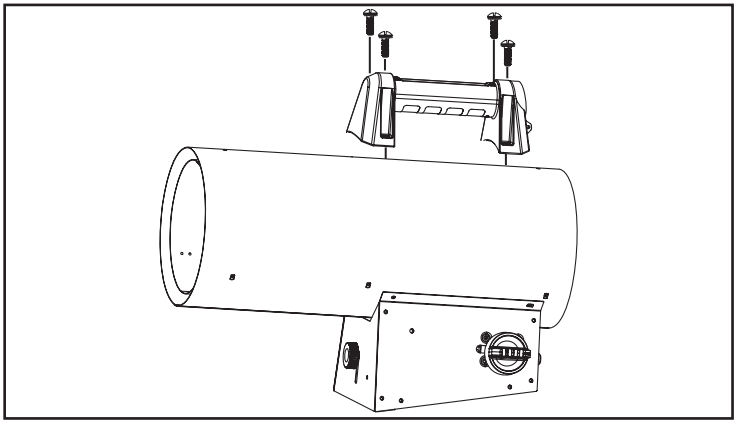

Figure 3

4. *Branchez le raccord POL (filet à gauche) du tuyau et du régulateur en tournant l'écrou POL en sens anti-horaire dans la sortie du robinet de la bonbonne de gaz propane, puis serrez-le avec une clé.*
5. *Raccordez le tuyau à l'appareil de chauffage en tournant le raccord en sens horaire.*
6. *Serrez fermement toutes les connexions de gaz.*
7. *Ouvrez le robinet de gaz de la bonbonne et vérifiez toutes les connexions au moyen d'un mélange d'eau et de savon. N'UTILISEZ PAS DE FLAMME.*
8. *Raccordez le cordon d'alimentation à une source d'alimentation électrique de 120 V, 60 Hz, 1 Ø, mise à la terre correctement.*
9. *Lorsque vous utilisez une rallonge électrique, assurez-vous que celle-ci comporte trois fils (mis à la terre) de dimension appropriée.*

Démarrage

1. *Avant d'allumer l'appareil de chauffage, laissez toujours le ventilateur de l'appareil fonctionner pendant 20 secondes pour éliminer le gaz combustible.*
2. *Ouvrez lentement le robinet principal de la bouteille de propane.*
3. *Tournez le bouton de commande de la soupape à la position LOW / IGN puis Enfoncez le bouton du robinet de gaz pour allumer le chauffage.*
4. *Une fois le brûleur allumé, gardez le bouton du robinet de gaz enfoncé pendant 15 secondes avant de le relâcher, et l'appareil de chauffage restera en fonction.*
5. *Réglez le taux de combustion avec le clapet à bille au réglage souhaité.*
6. *L'allumeur fonctionne tant que le cordon d'alimentation est branché [L'allumeur est continuellement en marche]*

Arrêt

1. *Fermez complètement le robinet sur la bonbonne de gaz propane.*
2. *Laissez l'appareil fonctionner jusqu'à ce que tout le gaz dans le tuyau ait brûlé.*
3. *Débranchez le cordon d'alimentation.*

⚠***MISE EN GARDE:*** *Toujours couper l'alimentation en carburant avant de débrancher l'alimentation électrique.*

REDÉMARRAGE APRÈS UN ARRÊT D'URGENCE

1. *Fermez complètement le robinet sur la bonbonne de gaz propane. Débranchez le cordon d'alimentation.*
2. *Attendez cinq minutes.*
3. *Recommencez la procédure « Démarrage ».*

Réglage en hauteur de l'appareil de chauffage

Cet appareil est équipé d'un panneau de réglage en hauteur situé à l'extrémité de l'échappement du boîtier de contrôle.

1. *Ne pas régler la hauteur du tube de combustion de l'appareil de chauffage quand l'appareil est en marche ou est encore chaud. Les réglages de hauteur ne doit être faits qu'après que le chauffage soit froid au toucher.*
2. *Pour régler la hauteur du tube de combustion de l'appareil de chauffage, tournez le bouton de la vis de réglage dans le sens anti-horaire et soulevez le tube de combustion à la position désirée.*
3. *Tournez le bouton de la vis de réglage dans le sens des aiguilles d'une montre pour fixer le tube de combustion en place.*

Entretien et Entreposage

1. *L'appareil de chauffage doit être vérifié avant chaque utilisation et au moins une fois par année par un technicien qualifié.*
2. *Avant chaque utilisation, vérifiez l'assise du joint torique souple à la partie arrondie du raccord POL (filet à gauche). Si le joint torique est coupé, usé ou endommagé de quelque façon, remplacez-le par la pièce F273786.*
3. *Coupez l'alimentation en gaz propane liquéfié quand l'appareil n'est pas utilisé.*
4. *Ne stockez pas ou n'utilisez pas d'essence ou d'autres vapeurs et liquides inflammables à proximité de cet appareil ou de tout autre appareil.*
5. *Quand l'appareil de chauffage est rangé à l'intérieur, la connexion entre la bonbonne d'alimentation en gaz propane liquéfié et l'appareil doit être débranchée et la bonbonne doit être retirée de l'appareil et rangée à l'extérieur, tel que précisé au chapitre 5 de la norme relative au rangement et à la manutention des produits de pétrole liquéfiés ANSI/NFPA 58 et CSA B149.1 du Code d'installation du gaz naturel et du gaz propane.*

NE JAMAIS LAISSER LE CHAUFFAGE SANS SURVEILLANCE PENDANT LE BRÛLAGE!

Entretien

Un appareil de chauffage qui a été modifié ou qui ne fonctionne pas correctement risque d'être une cause de dangers. Lorsqu'il fonctionne correctement :

- *La flamme reste dans l'appareil de chauffage.*
- *La flamme a une teinte bleue avec des pointes de couleur jaune.*
- *Il n'y a pas de forte odeur désagréable, ni de sensation de brûlure aux yeux, ni de malaise physique en général.*
- *Il n'y a pas de production de fumée ou de suie à l'intérieur ou à l'extérieur de l'appareil de chauffage.*
- *Il ne se produit pas d'arrêts imprévus ou inexpliqués de l'appareil.*
- *La liste des pièces et le schéma de câblage présentent l'appareil de chauffage tel qu'il a été construit. N'utilisez pas un appareil de chauffage qui diffère de ce qui est illustré. N'utilisez à cet effet que le tuyau, le régulateur et le raccord de bonbonne (appelé raccord POL) fournis avec l'appareil de chauffage.*

***IMPORTANT** Faire correspondre la bande de couleur de l'étiquette fixée au tuyau à la couleur de l'étiquette située près du raccord d'entrée de gaz propane. N'utilisez aucun élément de substitution. Sur cet appareil de chauffage, le régulateur doit être réglé tel qu'indiqué à la rubrique « Spécifications ». Si vous avez un doute au sujet du réglage du régulateur, faites-le vérifier.*

Si un appareil de chauffage ne fonctionne pas correctement, il doit être réparé, mais seulement par un technicien formé et expérimenté.

Les produits couverts par la garantie seront réparés sans frais, pièces et main-d'œuvre comprises. Veuillez joindre une courte description de la nature du problème avec la date, le lieu et la preuve d'achat.

Les produits non couverts par la garantie seront réparés aux frais (pièces et main-d'œuvre) du client.

Tableau de Dimensions et Contenances des Bonbonnes de gaz Propane Requises

Les tableaux qui suivent indiquent la taille approximative de la bonbonne de gaz requise pour ces appareils de chauffage. Pour utiliser le tableau :

1. *Sélectionnez la température de l'air la plus basse prévue (au bas du tableau).*
2. *Allez ensuite directement au haut du tableau au temps d'utilisation désiré (côté gauche du tableau).*
3. *Notez la dimension de la bonbonne requise.*

Tous les appareils de chauffage doivent :

être munis de bonbonne pleine
disposer d'une bonne circulation d'air
ne présenter aucun signe de givre

60 000 BTU/HR (17,5 kW)

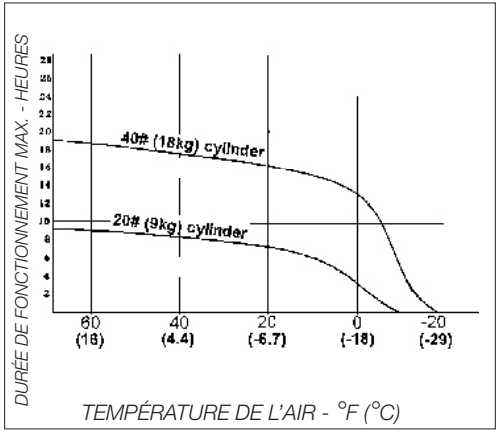

125 000 BTU/HR (36,6 kW)

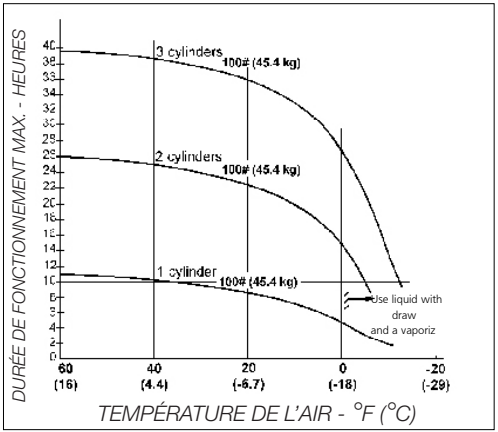

NE JAMAIS LAISSER LE CHAUFFAGE SANS SURVEILLANCE PENDANT LE BRÛLAGE!

Schéma de Câblage

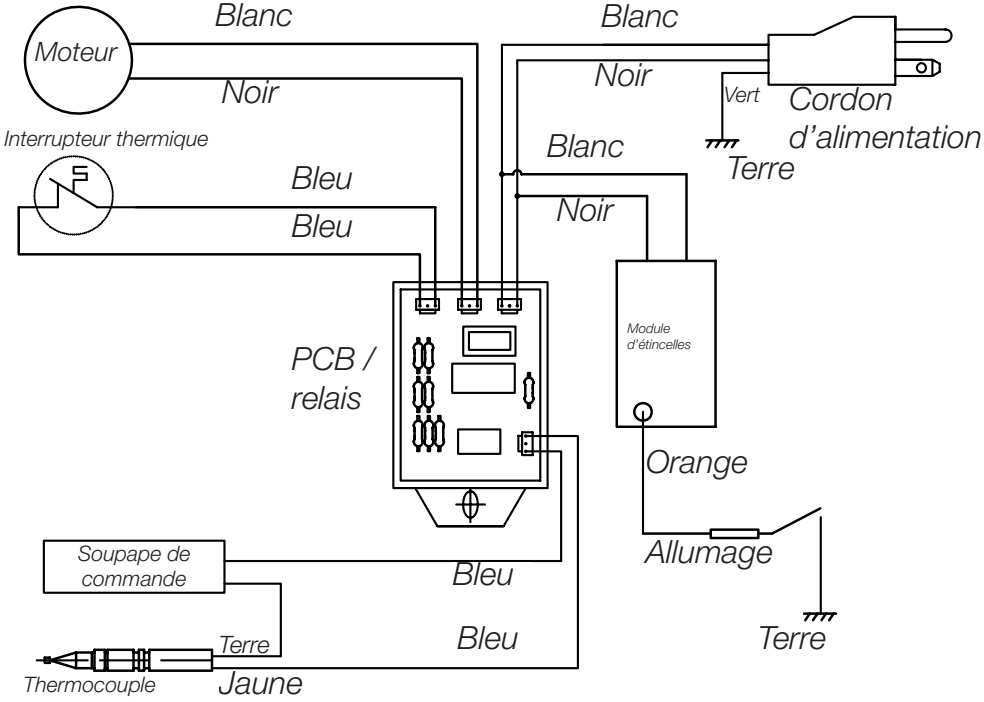

NOTA :
*SI DU CÃBLAGE D'ORIGINE FOURNI AVEC L'APPAREIL DE CHAUFFAGE DOIT ÊTRE REMPLACÉ, IL DOIT L'ËTRE PAR DU CÃBLAGE DE TYPE AWG 105 °C OU UN ÉQUIVALENT, À MOINS D'INDICATION CONTRAIRE (*Type SF 2.200, **SGI-250 °C)*

NE JAMAIS LAISSER LE CHAUFFAGE SANS SURVEILLANCE PENDANT LE BRÛLAGE!

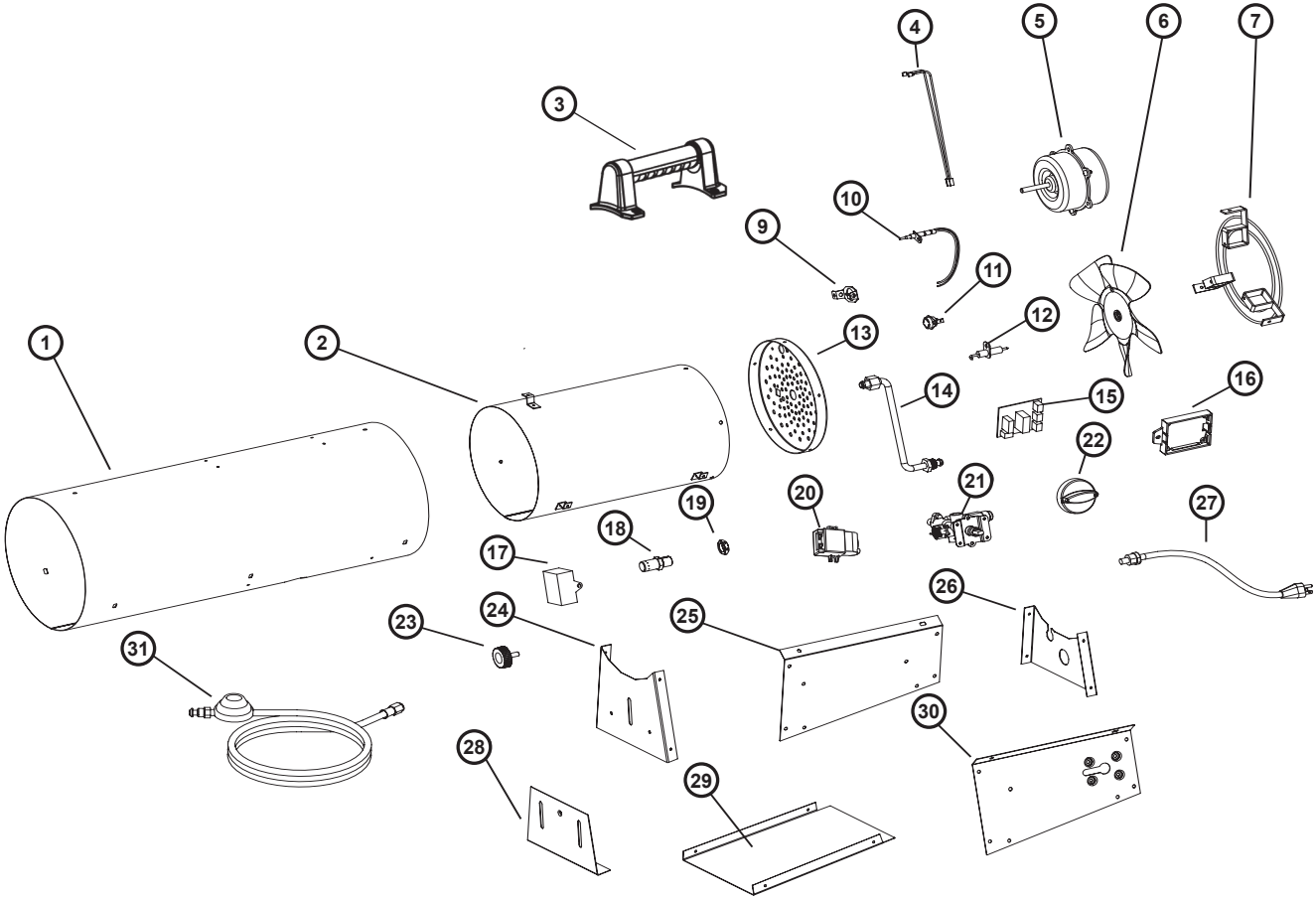

DXH60FAVHC & DXH125FAVHC VUE ÉCLATÉE ET LISTE DES PIÈCES

#	60K	125K	Description	Qty
1	20914	20925	Outer Barrel	1
2	N/A	N/A	Chambre De Combustion	1
3	40801	40801	Manipuler	1
4	N/A	N/A	Fils HLS	1
5	20924	20924	Moteur de ventilateur	1
6	20941	N/A	Fan Blade	1
7	20915	20926	Arrière Garde fil	1
9	20249	20249	HLS Mont	1
10	20913	20913	Thermocouple	1
11	20949	20900	Fin de course haut	1
12	20905	20905	Igniter électrode	1
13	20903	N/A	Titulaire de la flamme	1
14	20922	20933	Tube Burner Supply	1
15	20936	20936	Module de commande électronique	1
16	N/A	N/A	Contrôle électronique de Mont Module	1
17	20901	20901	Condensateur	1

#	60K	125K	Description	Qty
18	20904	20944	Orifice	1
19	N/A	N/A	Écrou de retenue	1
20	20936	20936	Module d'allumage Contol	1
21	20909	20910	Thermoélectrique Valve	1
22	20902	20902	Variable bouton de commande	1
23	20912	20912	Bouton de réglage de la hauteur	1
24	N/A	N/A	Base de panneau avant	1
25	N/A	N/A	Base de panneau de droite	1
26	N/A	N/A	Base de panneau arrière	1
27	20938	20938	Cordon d'alimentation électrique	1
28	N/A	N/A	Hauteur pied Ajustement	1
29	N/A	N/A	Base de panneau inférieur	1
30	N/A	N/A	Base de panneau de gauche	1
31	20942	20943	Hose & Reg Assy. 10'	1
	20942-15	20943-15	Hose & Reg Assy. 15’	1

NE JAMAIS LAISSER LE CHAUFFAGE SANS SURVEILLANCE PENDANT LE BRÛLAGE!

⚠AVERTISSEMENT

Danger de la qualité de l'air

- N'utilisez pas cet appareil de chauffage pour le chauffage des locaux d'habitation humaine.
- L'utilisation des appareils de chauffage direct dans les environnements de construction peut vous exposer à des niveaux de CO, CO2, et NO2, qui sont considérés comme dangereux pour la santé et potentiellement mortels.
- Ne pas utiliser dans les zones non ventilées.
- Connaissez les signes d'empoisonnement au CO et CO2.
    - Maux de tête, brûlure des yeux
    - Vertige, désorientation
    - Difficulté à respirer, sensation d'étouffement
- Un échange d'air de ventilation adéquat (OSHA 29 CFR 1926.57) pour supporter la combustion et maintenir une qualité de l'air acceptable est fournie selon OSHA 29 CFR partie 1926.154, ANSI A10.10 Exigences de sécurité pour les appareils et équipements de chauffage portables et temporaires utilisés dans l'industrie de la construction ou les Codes CSA pour le gaz naturel et le gaz propane CSA B149.1.
    - Surveiller périodiquement les niveaux de CO, de CO2 et de NO2 existants sur le site de construction – à tout le moins au début du quart de travail et après 4 heures.
    - Prévoir un échange d'air de ventilation, soit naturel ou mécanique, tel que requis pour maintenir une qualité de l'air intérieur acceptable.

	Moyenne pondérée dans le temps sur 8 heures, États-Unis (OSHA 29 CFR 1926.55 App A)	Moyenne pondérée dans le temps sur 8 heures, Canada Directives SST de WorkSafe BC partie 5.1 et Règlement sur les milieux de travail en Ontario 833
CO	50 parties par million	25 parties par million
CO_2	5000 parties par million	5000 parties par million
NO_2		3 parties par million (Reg 833)
	É.-U. - Limite de plafond (limite d'exposition à court terme = 15 minutes)	Directives de SST Canada STEL (15 minutes Rég. 833 / 1 heure WSBC) de WorkSafe BC partie 5.1 et Règlement sur les milieux de travail en Ontario 833
CO		100 parties par million
CO_2		15000 parties par million (WSBC) 3000 parties par million (Reg 833)
NO_2	5 parties par million	1.0 parties par million (WorkSafeBC) 5.0 parties par million (Reg 833)

- Assurez-vous que le débit d'échange d'air de combustion et de ventilation ne peut pas être obstrué.
- La ventilation peut devoir être augmentée à mesure que le bâtiment « durcit » lors des phases de construction.

NE JAMAIS LAISSER LE CHAUFFAGE SANS SURVEILLANCE PENDANT LE BRÛLAGE!

DEWALT®

GUIDE DE'UTILISATION

Appareil de chauffage au propane à air pulsé pour chantier de construction

DXH60FAVHC
DXH125FAVHC

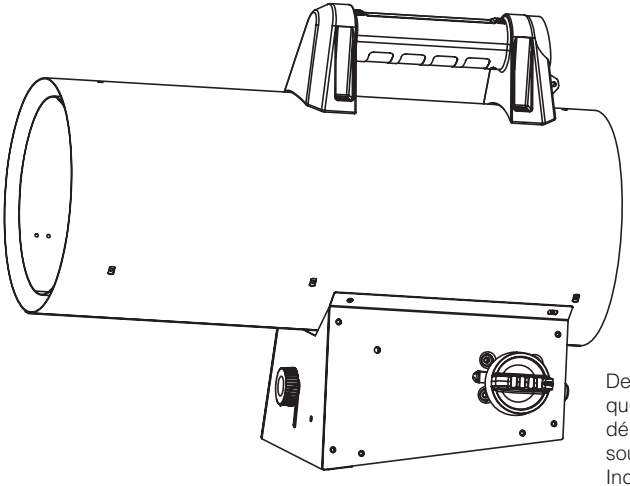

⚠Avertissement

UTILISER UNIQUEMENT LES PIÈCES DE RECHANGE D'ORIGINE DU FABRICANT. L'UTILISATION D'AUTRES PIÈCES PEUT CAUSER DES BLESSURES OU LA MORT. LES PIÈCES DE RECHANGE SONT DISPONIBLES SEULEMENT DIRECTEMENT DU FABRICANT ET ELLES DOIVENT ÊTRE INSTALLÉES PAR UNE AGENCE DE SERVICE QUALIFIÉE.

PARTS ORDERING INFORMATION:

PURCHASING: Accessories may be purchased at any DeWALT® local dealer or direct from the factory

INFORMATION POUR LA COMMANDE DE PIÈCES:

APPROVISIONNEMENT : Il est possible d'acheter les accessoires auprès de tout détaillant local DeWALTMD ou alternativement, directement de l'usine

POUR DE L'INFORMATION CONCERNANT LE SERVICE:

Appeler sans frais au 855-805-5745
www.DEWALT.com

Nos heures d'ouverture sont de 8h00 à 17h00, H.N.E, du lundi au vendredi.

Veuillez inclure votre numéro de modèle, la date d'achat, et une description du problème dans toutes vos communications.

GARANTIE LIMITÉE

Le Fabricant garantit que ses radiateurs et ses accessoires sont exempts de tout défauts de matériaux et de fabrication pour une période de trois (3) ans à compter de la date achat.
Le Fabricant réparera ou remplacera ce produit sans les dépenses, si elles sont jugées défectueuses au cours de cette période de trois (3) ans, et qu'il est retourné, aux frais du client, avec une copie de la preuve d'achat chez le fabricant pendant la période de garantie.

DeWALTMD, GUARANTEED TOUGHMD ainsi que le schème jaune et noir sont des marques déposées de DeWALT Industrial Tool Co., utilisés sous licence. © DeWALT, 2025. EGI/Enerco Group Inc. Sous licence de DeWALT Industrial Tool Co

DESIGN CERTIFIED ® CERTIFIED ®

ANSI Z83.7-2017 • CSA 2.14-2017

¡NUNCA DEJE EL CALENTADOR DESATENDIDO MIENTRAS SE QUEMA!

Definiciones: Indicaciones de seguridad
Las siguientes definiciones describen el nivel de severidad para cada una de estas señales. Lea el manual y preste atención a estos símbolos.
⚠ ***PELIGRO:*** *Indica una situación inminente de peligro, la que si no se evita,* ***causará heridas graves o la muerte****.*
⚠ ***ADVERTENCIA:*** *Indica una situación potencial de peligro, la que si no se evita,* ***podría causar heridas graves o la muerte****.*
⚠ ***CUIDADO:*** *Indica una situación potencial de peligro, la que si no se evita,* ***podría resultar en heridas menores o moderadas****.*
AVISO: *Indica una práctica no relacionada con heridas personales que, si no se evita,* ***podría causar daños materiales****.*

⚠***ADVERTENCIA:*** *PELIGRO DE INCENDIO, QUEMADURAS, INHALACIÓN Y EXPLOSIÓN. MANTENGA LOS COMBUSTIBLES SÓLIDOS COMO MATERIALES DE CONSTRUCCIÓN, PAPEL O CARTÓN A UNA DISTANCIA SEGURA DEL Calentador TAL COMO LO RECOMIENDAN LAS INSTRUCCIONES. NUNCA USE EL Calentador EN ESPACIOS QUE CONTIENEN O PODRÍAN CONTENER COMBUSTIBLES VOLÁTILES O PRODUCTOS COMO GASOLINA, SOLVENTES, DILUYENTE DE PINTURA O PRODUCTOS QUÍMICOS DESCONOCIDOS.*

⚠ ***ADVERTENCIA: GENERAL DE PELIGRO***
EL NO CUMPLIR CON LAS PRECAUCIONES E INSTRUCCIONES QUE VIENEN CON ESTE Calentador PUEDE CAUSAR LA MUERTE, LESIONES GRAVES Y PÉRDIDAS Y DAÑOS MATERIALES DERIVADOS DEL PELIGRO DE INCENDIO, EXPLOSIÓN, QUEMADURAS, ASFIXIA, ENVENENAMIENTO CON MONÓXIDO DE CARBONO Y/O DESCARGAS ELÉCTRICAS.

SOLO LAS PERSONAS QUE ENTIENDAN Y PUEDAN SEGUIR LAS INSTRUCCIONES DEBEN USAR O MANTENER ESTE Calentador.

SI NECESITA AYUDA O INFORMACIÓN ACERCA DEL Calentador, COMO MANUALES DE INSTRUCCIONES, ETIQUETAS, ETC., PÓNGASE EN CONTACTO CON EL FABRICANTE. GUARDE ESTAS INSTRUCCIONES PARA FUTURAS REFERENCIAS.

⚠***ADVERTENCIA:*** *Una de las sustancias que se desprende en la combustión al usar este equipo es el monóxido de carbono, un producto químico que de acuerdo con el estado de california produce cáncer y defectos de nacimiento (u otros daños reproductivos). Para más información, visite www.p65warnings.ca.gov*

Éste es un calentador portátil con fuego a gas sin ventilación. Utiliza aire (oxígeno) del área en la que se utiliza. Se debe proporcionar aire de ventilación y de combustión adecuado. Consulte la página 5.

⚠***ADVERTENCIA:*** *NO PARA USO EN EL HOGAR O RECREATIVO DEL VEHÍCULO. EL USO DE UN CALENTADOR PORTÁTIL EN UNA ZONA CERRADA PUEDE PRODUCIR UN MONÓXIDO DE CARBONO MORTAL.*

El calentador está diseñado y aprobado para su uso como un calentador de construcción de acuerdo con la norma ANSI Z83.7 • CSA 2.14. COMPRUEBE CON SU AUTORIDAD LOCAL DE SEGURIDAD CONTRA INCENDIOS SI TIENE PREGUNTAS ACERCA DE LAS SOLICITUDES.

RESUMEN

ADVERTENCIAS	*2*
CARACTERÍSTICAS DE CALEFACCIÓN	*3*
FADE OLOR ADVERTENCIA	*4*
PRECAUCIONES DE SEGURIDAD	*5*
ILUMINACIÓN Y INSTRUCCIONES DE OPERACIÓN	*6*
MANTENIMIENTO	*7*
ESQUEMAS PIEZAS	*8*
DIAGRAMA DE CABLEADO	*10*
GARANTÍA	*12*

¡NUNCA DEJE EL CALENTADOR DESATENDIDO MIENTRAS SE QUEMA!

Características de Calefacción

Modelo	DXH60FAVHC	DXH125FAVHC
Tipo de gas	SÓLO CON PROPANO	SÓLO CON PROPANO
Potencia	30 000-60 000 BTU/hr (8,8-17,6 kW)	75 000-125 000 (21,9 - 36,6 kW)
Entrada de corriente eléctrica	120 V, 60 HZ, 1 Ø, 0,68 A Voltaje de funcionamiento mín. 100V	120 V, 60 HZ, 1 Ø, 0,68 A Voltaje de funcionamiento mín. 100V

Especificaciones de suministro de gas

Max Presión del suministro de gas	Presión del tanque	Presión del tanque
Min. Presión del suministro de gas	5 psig (34,5 kPa)	5 psig (34,5 kPa)
Presión salida del regulador	11 " W.C. (2,74 kPa)	11 " W.C. (2,74 kPa)
Consumo de combustible	1.4 - 2.8 lbs/hr (0,64 - 1,29 kg/hr)	3.5 - 5.8 lbs/hr (1,59 - 2,63 kg/hr)

⚠WARNING: Si no se sigue la información de este manual con exactitud, puede producirse un incendio o una explosión y provocar daños a la propiedad, lesiones personales o la muerte.

- No almacene ni utilice gasolina ni otros vapores y líquidos inflamables en las proximidades de este artefacto ni de ningún otro artefacto.
- No almacene ningún cilindro de PL (petróleo líquido) no conectado para su uso en las proximidades de este artefacto ni de ningún otro artefacto.
- QUÉ HACER SI DETECTA OLOR A GAS
  - No intente encender el artefacto.
  - Extinga cualquier llama expuesta.
  - Cierre el paso de gas al artefacto.
- La reparación debe ser realizada por una agencia de reparación calificada únicamente.

Precauciones de Funcionamiento

Este calentador funciona mediante aire forzado, propano y calor directo. Fue diseñado para ser usado principalmente para calefaccionar edificios que se estén construyendo, reformando o reparando.

El propano es más pesado que el aire. Si se produce una fuga de propano a través de una conexión o un accesorio, el propano goteará al suelo y se acumulará rodeado de aire, lo que representa una mezcla potencialmente explosiva. Las fugas de propano deben evitarse, por lo que el suministro de propano debe colocarse con extremo cuidado. Consulte la hoja adjunta sobre Ausencia de olor y propano para conocer mejor cómo detectar fugas. Controle que no haya fugas en las nuevas conexiones o reconexiones usando una solución de jabonosa, y siga todas las instrucciones de conexión que se detallan aquí. Consulte al distribuidor de propano respecto de la instalación de la aplicación y el suministro de propano, y pídale que lo controle si tuviera alguna duda al respecto.

Este calentador fue diseñado y certificado para ser utilizado como un calentador para sitios de construcción de acuerdo con la norma ANSI Z83.7/CGA 2.14. Consulte con la autoridad de seguridad antiincendios si tiene alguna pregunta sobre sus aplicaciones. Hay otros estándares que rigen el uso de gases combustibles y productos que producen calor en aplicaciones específicas. La autoridad local podrá asesorarlo al respecto.

Calor directo significa que la totalidad de los productos de combustión ingresa en el espacio calefaccionado. Si bien este calentador tiene cerca del 100% de eficiencia de combustión, libera pequeñas cantidades de monóxido de carbono. El monóxido de carbono (llamado CO) es tóxico. Las personas pueden tolerar cantidades pequeñas, pero no mucho. La acumulación de CO en el espacio calefaccionado, y la falta de una ventilación adecuada, pueden ocasionar la muerte. Síntomas de una ventilación deficiente:

• dolor de cabeza • mareo • ardor en los ojos y la nariz • náuseas
• sequedad en la boca o dolor de garganta

Por lo tanto, asegúrese de seguir las indicaciones sobre ventilación que se detallan en estas instrucciones.

Aire forzado se refiere a que un soplador o ventilador impulsa el aire a través del calentador. De este flujo de aire depende que haya una combustión adecuada, por lo que no se debe revisar ni modificar el calentador, ni se lo debe utilizar si le faltara alguna pieza. De igual manera, no deben quitarse ni modificarse los sistemas de seguridad para poner en funcionamiento el calentador.

Al utilizarlo en presencia de otras personas, el usuario deberá informarles debidamente acerca de las precauciones e instrucciones de seguridad, y advertirles sobre los posibles peligros.

⚠ ***ADVERTENCIA:*** *Los combustibles usados en equipos para licuar gas propano, así como los productos de su combustión, pueden exponerte a sustancias químicas, entre ellas el benceno, que el estado de California reconoce como causa de cáncer y de malformaciones congénitas y otros daños al sistema reproductor. Para más información, www.P65Warnings.gov*

¡NUNCA DEJE EL CALENTADOR DESATENDIDO MIENTRAS SE QUEMA!

⚠ADVERTENCIA

Peligro de asfixia

- **No utilice este aparato en áreas no ventiladas.**
- **El flujo de aire de ventilación y combustión no se debeobstruir.**
- **Se debe proporcionar un aire de ventilación adecuado que permita cumplir con los requisitos de aire de combustión del calefactor que se esté utilizando**
- **Consulte la sección de especificaciones del manual del calefactor o la placa de características o póngase en contacto con la fábrica para determinar los requisitos de ventilación de aire de combustión del calefactor.**
- **La falta de un aire de ventilación adecuado dará lugar a una combustión incorrecta.**
- **Una combustión incorrecta puede causar envenenamiento por monóxido de carbono, lo que podría provocar lesiones graves o incluso la muerte. Entre los síntomas propios del envenenamiento por monóxido de carbono se encuentran dolores de cabeza, mareos y dificultad para respirar.**

Olor a Gas Combustible

El gas licuado de petróleo y el gas natural contienen sustancias olorosas artificiales añadidas específicamente para la detección de fugas de gas combustible. Si se produce una fuga de gas, debe poder oler el gas combustible. Como el propano (LP) es más pesado que el aire, debería sentir el olor a gas en el suelo. ¡SIEMPRE QUE HUELA A GAS, DEBE ACTUARSE DE INMEDIATO!

- *No realice ninguna acción que pueda encender el gas combustible.*
- *No use interruptores eléctricos.*
- *No tire de la fuente de alimentación ni de los cables de extensión.*
- *No encienda fósforos ni ninguna otra fuente de llamas.*
- *No use su teléfono.*
- *Saque a todos del edificio y lejos del área de inmediato. Cierre todas las válvulas de suministro de combustible del tanque de propano (LP) o del cilindro, o la válvula principal de suministro de combustible ubicada en el medidor si se usa gas natural.*
- *El gas propano (LP) es más pesado que el aire y puede asentarse en áreas bajas. Cuando tenga motivos para sospechar una fuga de propano, aléjese de todas las áreas bajas.*
- *Use un teléfono remoto en el área de la fuga y llame a su proveedor de gas combustible y a su departamento de bomberos. No vuelva a ingresar al edificio o área.*
- *Manténgase alejado del edificio y lejos del área hasta que los bomberos y su proveedor de combustible declaren que están a salvo.*
- *FINALMENTE, deje que el servicio de gas atienda y el departamento de bomberos verifique si hay escapes de gas. Pídales que ventilen el edificio y el área antes de regresar. Los técnicos bien entrenados deben reparar cualquier fuga, verificar si hay otras fugas y encender el dispositivo por usted.*

Devanecimiento Del Olor (No Se Detecta Olor)

- *Algunas personas no tienen un buen olfato. Algunas personas no pueden oler el olor del químico artificial añadido al propano Usted debe determinar si puede oler el odorante que se añade a estos gases combustibles*
- *Aprenda a reconocer el olor del gas propano. Los distribuidores locales de gas propano estarán encantados de darle un panfleto de rascar y oler. Utilícelo para familiarizarse con el olor del gas combustible.*
- *Fumar puede reducir la capacidad de las personas para oler. Estar cerca de un olor durante cierto tiempo puede afectar a la sensibilidad a ese olor en concreto. Los olores propios de los edificios donde se confinan animales pueden camuflar el olor del gas*
- ***El odorante que se incluye en el gas propano (G31) es incoloro y la intensidad de su odor puede desvanecerse en determinadas circunstancias.***
- *Si hay una fuga bajo tierra, el movimiento del gas por la tierra puede filtrar el odorante.*
- *La intensidad del odor del gas propano puede variar en función del nivel al que se encuentre. Puesto que el gas propano pesa más que el aire, puede que el olor sea más intenso en los niveles más bajos.*
- ***Siempre esté alerta ante el más ligero olor a gas.*** *Si sigue oliendo a gas, por muy poco que sea, debe actuarse como si de una fuga grave se tratase. Siga los procedimientos indicados anteriormente.*

ANTECIÓN: - ¡ Puntos Críticos a Recordar!

- *El gas propano (G31) y la mezcla de butano y propano tenen un odor distintivo. Aprenda a reconocer estos odores. (Consulte las secciones Olor a gas combustible y Desvanecimiento del olor, expuestas anteriormente).*
- *Aunque no haya recibido la formación adecuada para el servicio y reparación del calefactor, SIEMPRE esté al tanto de los odores del gas propano y del gas natural.*
- *Si no ha recibido la formación adecuada para la reparación y el servicio del calefactor de gas propano o de mezcla de butano y propano, no intente encender el calefactor, ni realizar tareas de servicio, reparaciones o modificaciones en el calefactor en el sistema de combustible de gas propano*
- *Un procedimiento que se recomienda independientemente de las condiciones consiste en oler de manera periódica alrededor del calefactor o en las juntas del calefactor, esto es, la manguera, las conexiones, etc. Si huele a gas, aunque solo sea un poco, PŁNGASE EN CONTACTO DE INMEDIATO CON SU PROVEEDOR DE GAS COMBUSTIBLE. –NO ESPERE!*

¡NUNCA DEJE EL CALENTADOR DESATENDIDO MIENTRAS SE QUEMA!

Precauciones de Seguridad

ESTE ES UN APARATO DE CALENTAMIENTO. NO UTILICE ESTE DISPOSITIVO SIN EL GUARDABARROS DELANTERO INSTALADO. NO TRATE DE CALENTAR O COCINAR ALIMENTOS EN ESTE RADIADOR.

1. *Controle detalladamente que el calentador no esté dañado. NO utilice ningún calentador dañado.*
2. *NO modifique el calentador ni utilice ninguno cuya condición original haya sido alterada.*
3. *Utilice sólo gas propano.*
4. *Utilice sólo suministro de propano con EXTRACCIÓN DE VAPOR. Si tuviera alguna duda acerca de la extracción de vapor, consulte a su vendedor de propano.*
5. *Coloque los cilindros de propano verticalmente (con la válvula de cierre hacia arriba). Sujételos para evitar que se caigan o se volteen, y protéjalos para que no se dañen.*
6. *Ubique los contenedores de propano al menos a (EE. UU.) 2,13m (7 ft), (Canadá) 3 m (10 ft) del calentador, y no dirija el escape hacia los contenedores.*
7. ***IMPORTANTE:** Use sólo el ensamble de manguera y regulador que se incluye con el calentador. Haga coincidir la tira de color de la etiqueta que cuelga del ensamble de manguera con el color de la etiqueta ubicada cerca de la conexión de entrada de propano del calentador. Revise el ensamble de manguera antes de cada uso del calentador. Si presentara mucha abrasión o desgaste, o si la manguera estuviera cortada, reemplácelo con el ensamble que figura en la lista de piezas antes de utilizar el calentador.*
8. *Para uso interno o externo. Se debe proporcionar una ventilación adecuada. Figura 1. (Consulte también "Precauciones de funcionamiento" en la página 3).*
9. *Si en algún momento se percibe olor a gas, DETENGA DE INMEDIATO el funcionamiento hasta que el origen del gas se haya detectado o reparado.*
10. *Mantenga el espacio libre mínimo respecto de material combustible normal (como papel). Figura 2.*
11. *Debido a la alta temperatura que alcanzan la superficie y el escape, adultos y niños deben respetar las distancias mínimas para evitar quemarse o que su ropa se prenda fuego.*
12. *Utilizar sólo sobre una superficie estable y nivelada.*
13. *No utilizar sobre redes de conductos. No obstruya la entrada ni la salida.*
14. *Utilice sólo la potencia eléctrica especificada. La conexión eléctrica y la conexión a tierra deben cumplir con el Código eléctrico nacional, ANSI/NFPA 70 (EE. UU.), y con la norma CSA C22.1 del Código eléctrico canadiense, Parte 1 (Canadá).*
15. *Utilice sólo un cable de extensión o un tomacorriente de 3 diente debidamente conectado a tierra.*
16. *No mueva ni manipule el aparato, ni realice mantenimiento alguno mientras esté caliente o funcionando.*
17. *No ajuste la elevación del tubo de combustión del calentador mientras el aparato esté funcionando o caliente. Estos ajustes sólo pueden realizarse una vez que el calentador esté frío al tacto.*
18. *Utilizar solamente según los códigos locales o, si no hubiera códigos locales, según las Normas para el almacenamiento y el suministro de gases licuados del petróleo, ANSI/NFPA 58 y CSA B149.1, Código de instalación de gas natural y propano.*

Figura 1: VENTILACIÓN: Aperturas mínimas necesarias

Calentador	Apertura cerca del suelo	Apertura cerca del techo
DXH60FAVHC	1 ft² (929 cm²)	1 ft² (929 cm²)
DXH125FAVHC	2 ft² (1858 cm²)	2 ft² (1858 cm²)

Figura 2: ESPACIO LIBRE MÍNIMO: De material combustible normal

Calentador	Desde el suelo	Desde la salida	Desde los costados	Desde la parte superior	Desde la parte trasera
DXH60FAVHC	0ft (0 m)	6ft (1,83 m)	2ft (0,61 m)	3 ft (0,91 m)	2ft (0,61 m)
DXH125FAVHC	0ft (0 m)	6ft (1,83 m)	2ft (0,61 m)	3 ft (0,91 m)	2ft (0,61 m)

Colocar a 3 m. (10 ft.) de lonas plásticas o de tela, o de coberturas similares, y asegurarlas para evitar que se agiten o se muevan por la acción del viento.

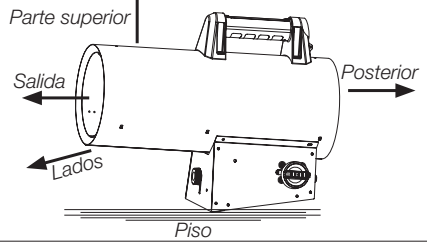

Instrucciones de Funcionamiento

Preparación Para el Funcionamiento

1. Controle que el calentador no se haya dañado durante el envío. Si hubiera algún daño, notifique de inmediato a la fábrica. (800-251-0001)
2. Respete todas las "Precauciones".
3. Instale la manija suministrada con la unidad en la parte superior del cilindro exterior, alineando los orificios del manija con los orificios de la parte superior del cilindro. Ver Figura 3. Fije la manija al cilindro con un destornillador "+" de estrella usando los 4 tornillos incluidos.

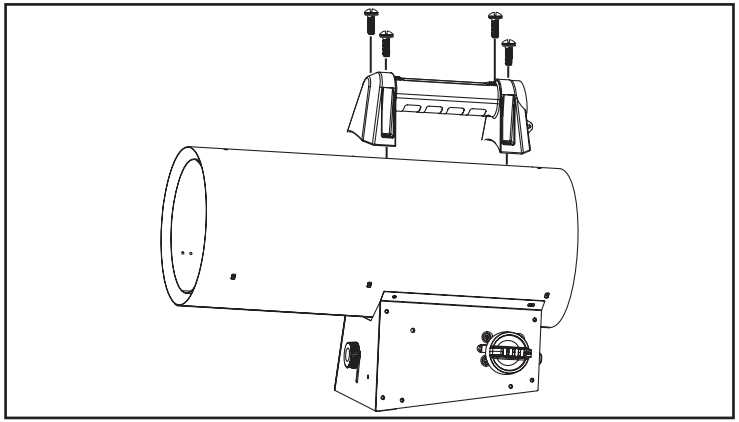

Figura 3

4. Conecte el accesorio POL del ensamble de manguera y de regulador al cilindro de propano girando la tuerca POL hacia la izquierda dentro de la salida de la válvula del cilindro, y ajuste bien con una llave de tuercas.
5. Conecte la manguera al calentador girando la conexión de la manguera hacia la derecha.
6. Ajuste firmemente todas las conexiones de gas.
7. Abra la válvula de gas del cilindro y controle todas las conexiones con una solución de agua jabonosa. NO UTILICE LLAMA.
8. Conecte el cable a un suministro de energía de 120 V, 60 Hz, 1Ø debidamente conectado a tierra.
9. Si utiliza un cable de extensión, asegúrese de que sea un cable de tres puntas (conectado a tierra) del tamaño adecuado.

Arranque

1. Antes de encender el calentador, deje funcionar el ventilador (soplador) unos 20 segundos para que se purgue el combustible.
2. Abra lentamente la válvula principal del cilindro de propano.
3. Gire la perilla de control de la válvula a la posición LOW / IGN y luego presione la perilla para liberar el combustible.
4. Una vez encendido el calentador, mantenga el botón de la válvula de gas presionado durante 15 segundos, luego suéltelo y el calentador seguirá funcionando.
5. Ajuste la potencia girando la perilla de control hasta el nivel deseado.
   AVISO: Mientras el cable de suministro eléctrico esté conectado, el encendedor seguirá funcionando.

Paro

1. Cierre debidamente la válvula del cilindro de propano.
2. Mantenga el calentador funcionando hasta que se haya consumido todo el combustible de la manguera.
3. Desconecte el cable de suministro eléctrico.

⚠**CUIDADO:** Siempre cierre el suministro de combustible antes de desconectar la energía eléctrica.

REINICIO LUEGO DE APAGADO DE SEGURIDAD

1. Cierre debidamente la válvula del cilindro de propano. Desenchufe el calentador.
2. Espere 5 minutos.
3. Reinicie siguiendo el procedimiento de "Arranque".

Ajuste de la Elevación del Calentador

Este calentador cuenta con un panel de ajuste de la elevación, ubicado en el extremo del escape de la caja de control.

1. No ajuste la elevación del tubo de combustión del calentador mientras el aparato esté funcionando o caliente. Estos ajustes sólo pueden realizarse una vez que el calentador esté frío al tacto.
2. Para ajustar la elevación del tubo de combustión, gire la perilla del tornillo de ajuste hacia la izquierda, y eleve el tubo de combustión hasta la posición deseada.
3. Gire la perilla del tornillo de ajuste en el sentido de las agujas del reloj para sujetar el ángulo del calentador en su lugar.

¡NUNCA DEJE EL CALENTADOR DESATENDIDO MIENTRAS SE QUEMA!

Mantenimiento

1. *El calentador debe ser inspeccionado antes de cada uso y por una persona calificada al menos una vez al año.*
2. *Antes de cada uso, controle el sello hermético de la junta tórica ubicada en la boquilla de unión del accesorio POL. Si la junta tórica está cortada, desgastada o dañada de alguna manera, reemplácela con la pieza número F273786.*
3. *Cierre el paso de gas del cilindro de suministro de gas propano mientras el calentador no esté en uso.*
4. *No almacene ni use gasolina u otros vapores y líquidos inflamables cerca de este o cualquier otro electrodoméstico.*
5. *Si el calentador se almacenará en un sitio cerrado, se deben desconectar los cilindros de suministro de gas propano, y se los debe colocar fuera, de acuerdo con el Capítulo 5 de la Norma para el almacenamiento y el suministro de gases licuados del petróleo, ANSI/NFPA 58 y CSA B149.1, Código de instalación de gas natural y propano.*

Servicio

Usar un calentador que ha sido modificado o que no funciona debidamente puede generar una situación peligrosa. Si el calentador funciona correctamente:

- *La llama permanece dentro del calentador.*
- *La llama es principalmente azul, quizá con algunas puntas amarillas.*
- *No se percibe ningún olor desagradable, irritación en los ojos ni otro tipo de molestia física.*
- *No se acumula humo ni hollín dentro ni fuera del calentador.*
- *El calentador no se apaga de forma sorpresiva ni inesperada.*

Las listas de piezas y el diagrama de cableado muestran el calentador tal como fue construido. No utilice el calentador si fuera diferente al que se muestra aquí.

A su vez, use sólo la manguera, el regulador y el accesorio de conexión al cilindro (llamado accesorio POL) que se incluye con el calentador.

***IMPORTANTE:** Haga coincidir la tira de color de la etiqueta que cuelga del ensamble de manguera con el color de la etiqueta ubicada cerca de la conexión de entrada de propano del calentador. No utilice elementos alternativos. En este calentador, el regulador debe configurarse como se muestra en "especificaciones". Si no está seguro de la configuración del regulador, haga que lo controlen.*

Se deben reparar los calentadores que no funcionen debidamente, pero sólo podrá hacerlo un experto en mantenimiento capacitado.

Los productos que estén dentro de la garantía serán reparados sin que deba pagarse por las piezas ni por la mano de obra. Incluya una breve descripción en la que indique la fecha y el lugar en que realizó la compra, la naturaleza del problema y un comprobante de compra.

Los productos que ya no estén en garantía serán reparados, pero se cobrarán las piezas y la mano de obra.

Capacidad y Tamaño Requeridos de los Cilindros de Propano

Las siguientes tablas muestran el tamaño aproximado requerido del cilindro para estos calentadores. Para utilizar la tabla:

1. *Seleccione la mínima temperatura de aire esperada (en la parte inferior de la tabla).*
2. *Suba hasta el tiempo de funcionamiento deseado (lado izquierdo de la tabla).*
3. *Compruebe el tamaño de cilindro necesario.*

Todos los calentadores deberán tener:

cilindros completos,
buena circulación de aire y
cilindros sin ninguna parte congelada.

60 000 BTU/HR (17,5 kW)

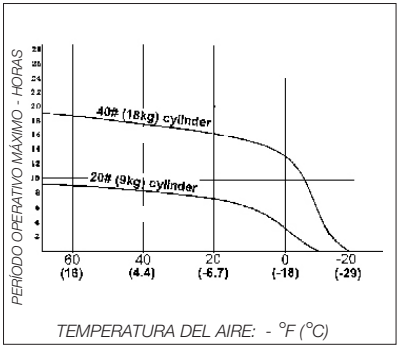

125 000 BTU/HR (36,6 kW)

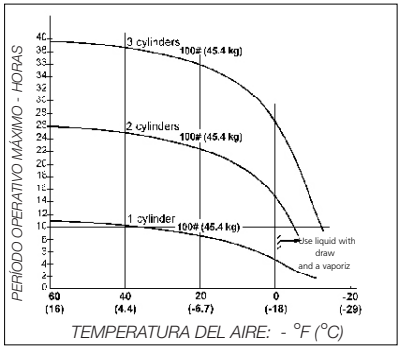

¡NUNCA DEJE EL CALENTADOR DESATENDIDO MIENTRAS SE QUEMA!

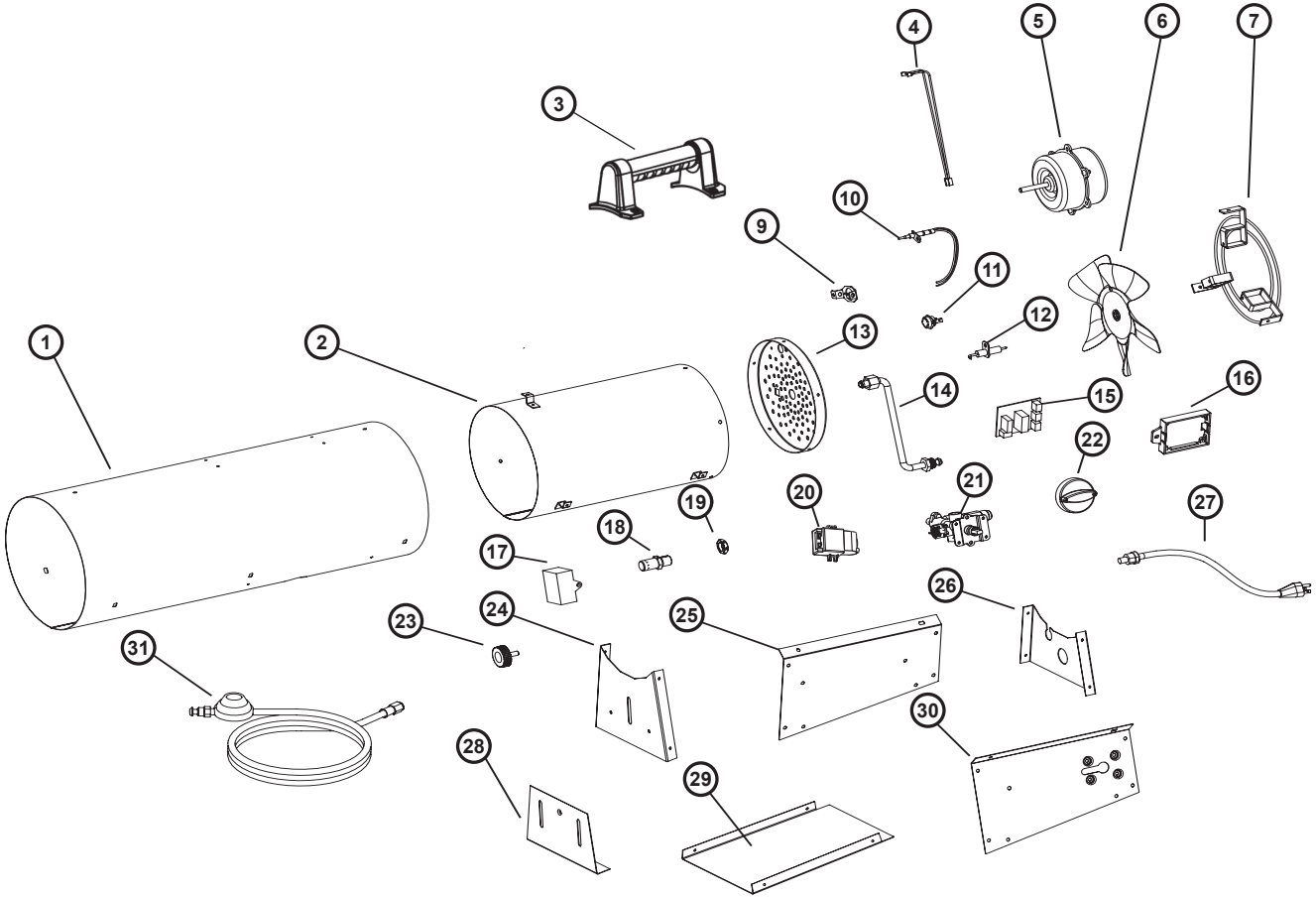

¡NUNCA DEJE EL CALENTADOR DESATENDIDO MIENTRAS SE QUEMA!

DXH60FAVHC & DXH125FAVHC ESQUEMAS PIEZAS

#	60K	125K	DESC.	QTY
1	20914	20925	Outer Barril	1
2	N/A	N/A	Cámara de combustión	1
3	40801	40801	Manejar	1
4	N/A	N/A	Alambres HLS	1
5	20924	20924	Motor del ventilador	1
6	20941	N/A	Aspa Del Ventilador	1
7	20915	20926	Trasera Guardia alambre	1
9	20249	20249	HLS Monte	1
10	20913	20913	Par termoeléctrico	1
11	20949	20900	Final de carrera de alta	1
12	20905	20905	Encendedor Electrodo	1
13	20903	N/A	Titular de la llama	1
14	20922	20933	Tubo del quemador de alimentación	1
15	20936	20936	Módulo de Control Electrónico	1
16	N/A	N/A	Control de Monte Electrónico Módulo	1
17	20901	20901	Condensador	1

#	60K	125K	DESC.	QTY
18	20904	20944	Orificio	1
19	N/A	N/A	Tuerca de Retención	1
20	20936	20936	Módulo Contol de encendido	1
21	20909	20910	Termoeléctrica Válvula	1
22	20902	20902	Variable Perilla de control	1
23	20912	20912	Perilla de ajuste de altura	1
24	N/A	N/A	Base del panel frontal	1
25	N/A	N/A	Base Panel derecho	1
26	N/A	N/A	Panel trasero Base	1
27	20938	20938	Cable de Suministro de Energía Eléctrica	1
28	N/A	N/A	Ajuste de la altura del pie	1
29	N/A	N/A	Panel inferior de la base	1
30	N/A	N/A	Base panel izquierdo	1
31	20942	20943	Mangueras y Reg Assy. 10 '	1
	20942-15	20943-15	Hose & Reg Assy. 15'	1

¡NUNCA DEJE EL CALENTADOR DESATENDIDO MIENTRAS SE QUEMA!

DIAGRAMAS DE CABLEADO

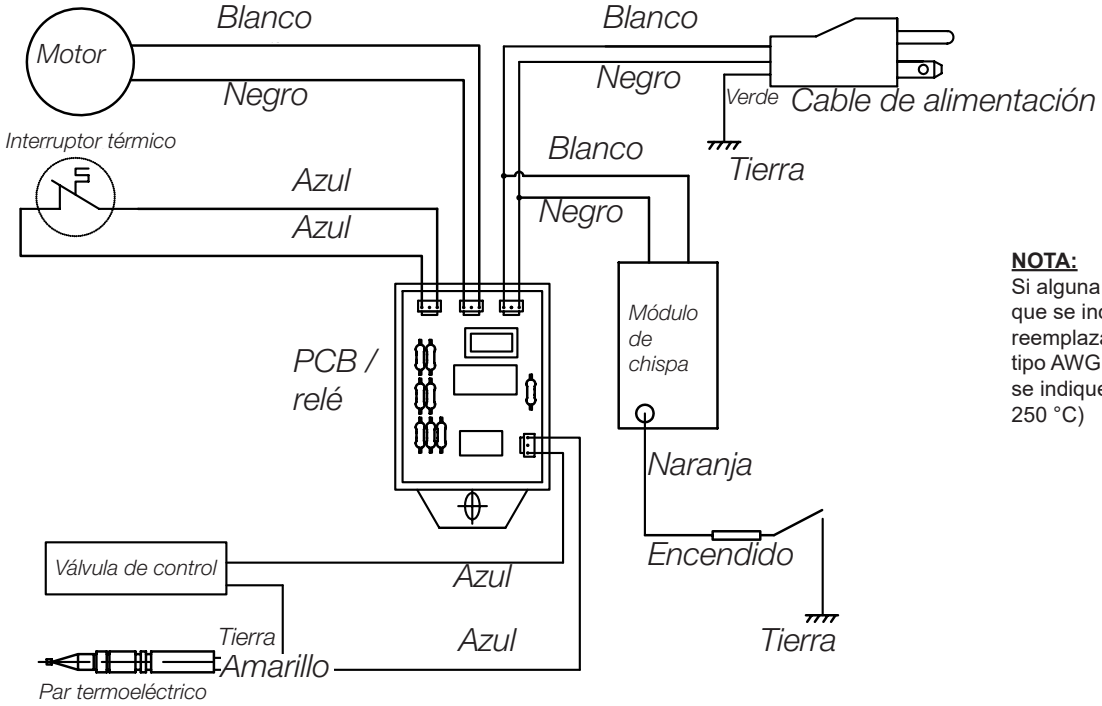

NOTA:
Si alguna parte del cableado original que se incluye con el calentador debiera reemplazarse, deberá hacérselo con cable tipo AWG 105 °C, o su equivalente, salvo que se indique lo contrario (Tipo SF 2200, **SGI-250 °C)

¡NUNCA DEJE EL CALENTADOR DESATENDIDO MIENTRAS SE QUEMA!

⚠ADVERTENCIA

Peligro para la calidad del aire

- No utilice este calefactor para calentar viviendas de personas.
- El uso de calefactores a fuego directo en lugares de construcción puede causar una exposición a niveles de CO, CO2 y NO2 considerados como peligrosos para la salud y potencialmente letales.
- No lo utilice en áreas sin ventilación.
- Conozca los signos de envenenamiento por CO y CO2.
    - Dolor de cabeza, picazón en los ojos
    - Mareo, desorientación
    - Dificultad para respirar, sentirse sofocado
- Se debe proporcionar aire de ventilación exterior adecuado (OSHA 29 CFR 1926.57) como para mantener la combustión y una calidad de aire aceptable de acuerdo con la norma OSHA 29 CFR Parte 1926.154, con los requisitos de seguridad para dispositivos y equipos de calefacción temporarios y portátiles utilizados en la industria de la construcción (ANSI A10.10) o con las normas de instalación para gas natural y propano (CSA B149.1).
    - Controle periódicamente los niveles de CO, CO2 y NO2 presentes en el lugar de la construcción (como mínimo, al principio del turno de trabajo y luego de 4 horas).
    - Proporcione aire de ventilación exterior, ya sea de forma natural o mecánica, como sea necesario para mantener una calidad aceptable del aire interior.

	EE.UU.: Promedio ponderado de 8 horas (OSHA 29 CFR 1926.55 App A)	Canadá: Promedio ponderado de 8 horas Recomendaciones WorkSafe BC OHS Parte 5.1 y Reglamentaciones para lugares de trabajo de Ontario 833
CO	50 partes por millón	50 partes por millón
CO_2	5000 partes por millón	5000 partes por millón
NO_2		3 partes por millón (Reg 833)
	EE.UU.: Límite superior (Límite de exposición por corto tiempo = 15 minutos)	Canadá: STEL (15 minutos Reglamentación 833/1 hora WSBC) Recomendaciones WorkSafe BC OHS Parte 5.1 y Reglamentaciones para lugares de trabajo de Ontario 833
CO		100 partes por millón
CO_2		15000 partes por millón (WSBC) 3000 partes por millón (Reg 833)
NO_2	5 partes por millón	1.0 partes por millón (WorkSafeBC) 5.0 partes por millón (Reg 833)

- Asegúrese de que no obstruya el flujo de aire necesario para la combustión y para el aire de ventilación.
- A medida que el edificio se vuelve “más cerrado” durante las etapas de construcción, podría ser necesario aumentar la ventilación.

¡NUNCA DEJE EL CALENTADOR DESATENDIDO MIENTRAS SE QUEMA!

Español

DEWALT®

MANUAL DE INSTRUCCIONES

Calentador De propano a aire forzado para construcción
DXH60FAVHC
DXH125FAVHC

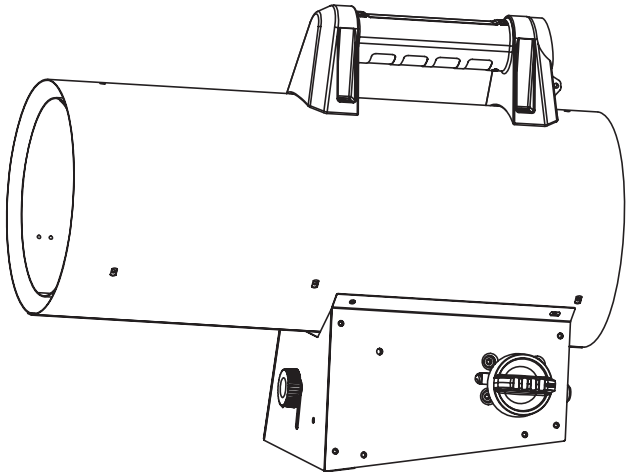

⚠Advertencia

USE SOLAMENTE PARTES DE REPUESTO DEL FABRICANTE. EL USO DE CUALQUIER OTRA PARTE PODRÍA CAUSAR HERIDAS O LA MUERTE. LAS PARTES DE REPUESTO ESTÁN DISPONIBLES ÚNICAMENTE EN LA FÁBRICA Y DEBEN SER INSTALADAS POR UNA AGENCIA DE SERVICIO CALIFICADA.

INFORMACIÓN PARA ORDENAR PARTES:

COMPRAS: Puede comprar accesorios en cualquier distribuidor local de DeWALT® o directamente de la fábrica.

POR INFORMACIÓN ACERCA DE REPARACIONES:

Llame sin cargo al 855-805-5745
www.DEWALT.com

Nuestro horario de trabajo es de 08:00 a.m. AM a 5:00 PM, de lunes a viernes, hora del este.

Por favor, incluya el número de modelo, la fecha de compra y la descripción del problema en todas sus comunicaciones.

GARANTÍA LIMITADA

El Fabricante garantiza la calidad del material y la fabricación de sus calentadores y accesorios por un período de 3 años a partir de la fecha de compra. El Fabricante reparará o reemplazará este producto de forma gratuita si se daña dentro del tercero año posterior a la compra, siempre que el el cliente paga la devolución y presenta el comprobante de compra a fabricante dentro del período de garantía.

DeWALT®, GUARANTEED TOUGH® y la combinación de colores amarillo y negro son marcas registradas de DeWALT Industrial Tool Co., usadas bajo licencia. 2025 DeWALT. EGI/ Enerco Group Inc. Bajo licencia de DeWALT Industrial Tool Co.

DESIGN CERTIFIED ® CERTIFIED ®

ANSI Z83.7-2017 • CSA 2.14-2017