ITEM/ARTICLE/ARTÍCULO #1500752

4-IN LED RECESSED RETROFIT LIGHT
LUMINAIRE DE MODERNISATION À DEL ENCASTRÉ DE 10,16 CM
LUZ LED DE 10.16 CM EMPOTRADA DE RENOVACIÓN

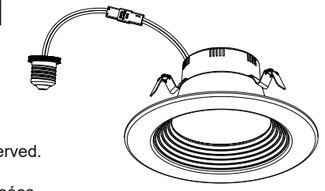

MODEL/MODÈLE/MODELO # MQTL1215-L60K9027S

UTILITECH and logo design are trademarks or registered trademarks of LF, LLC. All rights reserved.
UTILITECH et le logo sont des marques de commerce ou des marques de commerce déposées de LF, LLC. Tous droits réservés.
UTILITECH y el diseño del logotipo son marcas comerciales o marcas registradas de LF, LLC. Todos los derechos reservados.

Thank you for purchasing this Utilitech product. We've created these easy-to-follow instructions to ensure you spend your time enjoying the product instead of putting it together. But, if you need more information than what is provided here, please visit Lowes.com, search the item number and refer to the Guides & Documents tab on the product's page.

If you have any questions or problems, please call our customer service department at 866-994-4148, 8 a.m. - 8 p.m., EST, Monday - Sunday. You could also contact us at ascs@lowes.com.

Nous vous remercions d'avoir acheté cet article Utilitech. Nous avons rédigé des instructions faciles à suivre afin que vous puissiez assembler l'article sans tracas et en profiter le plus rapidement possible. Toutefois, si vous avez besoin d'informations supplémentaires, visitez le site Lowes.ca, recherchez le numéro de l'article et consultez l'onglet « Guides & Documents » (guides et documents) sur la page de l'article.

Si vous avez des questions ou si vous éprouvez des difficultés, veuillez communiquer avec notre service à la clientèle au 866 994-4148, entre 8 h et 20 h (HNE), du lundi au dimanche. Vous pouvez également nous contacter à ascs@lowes.com.

Gracias por comprar este producto Utilitech. Hemos creado estas instrucciones fáciles de seguir para garantizar que pase su tiempo disfrutando el producto en lugar de armándolo. No obstante, si necesita más información que la entregada aquí, visite Lowes.com, busque el número de artículo y consulte la pestaña Guides & Documents (Guías y documentos) en la página del producto.

Si tiene alguna pregunta o problema, llame a nuestro Departamento de Servicio al Cliente al 866-994-4148 de lunes a domingo de 8 a.m. a 8 p.m., hora estándar del Este. También puede contactarnos en ascs@lowes.com.

AS23220

PREPARATION/PRÉPARATION/PREPARACIÓN

Before beginning assembly of product, make sure all parts are present. Compare parts with package contents list and hardware contents list.
If any part is missing or damaged, do not attempt to assemble the product./Avant de commencer l'assemblage de l'article, assurez-vous d'avoir toutes les pièces. Comparez le contenu de l'emballage avec la liste de la quincaillerie incluse. S'il y a des pièces manquantes ou endommagées, ne tentez pas d'assembler l'article./Antes de comenzar a ensamblar el producto, asegúrese de tener todas las piezas. Compare las piezas con la lista del contenido del paquete y la lista del contenido de aditamentos. No intente ensamblar el producto si falta alguna pieza o si estas están dañadas.

Estimated Assembly Time: 15 minutes
Temps d'assemblage approximatif : 15 minutes
Tiempo estimado de ensamblaje: 15 minutos

TOOLS REQUIRED (NOT INCLUDED)/OUTILS NÉCESSAIRES (NON INCLUS)/HERRAMIENTAS NECESARIAS (NO SE INCLUYEN):

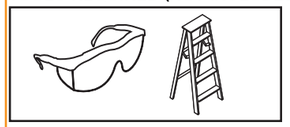

FEELING CONFIDENT? START YOUR NEXT PROJECT/CONFIANT? COMMENCEZ VOTRE NOUVEAU PROJET ¿SE SIENTE CONFIADO? INICIE SU PRÓXIMO PROYECTO

Visit www.lowes.com for more information./Pour en savoir plus, visitez le site www.lowes.com./Visite www.lowes.com para obtener más información.

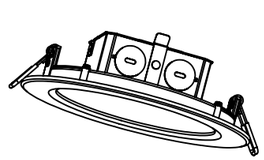

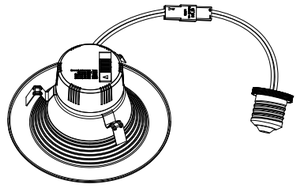

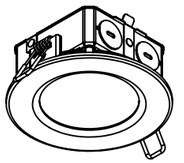

Printed in China
Imprimé en Chine
Impreso en China

TROUBLESHOOTING/DÉPANNAGE/SOLUCIÓN DE PROBLEMAS

PROBLEM PROBLÈME PROBLEMA	POSSIBLE CAUSE CAUSE POSSIBLE CAUSA POSIBLE	CORRECTIVE ACTION MESURE CORRECTIVE ACCIÓN CORRECTIVA
Fixture does not light. Le luminaire ne s'allume pas. La lámpara no enciende.	Power is off, incorrect wire connection, or defective wall switch. L'alimentation est coupée, des fils sont mal raccordés ou l'interrupteur mural est défectueux. La alimentación está apagada, la conexión de cables es incorrecta o el interruptor de pared está defectuoso.	Check circuit breaker or wall switch, check wire splices, or replace wall switch. Vérifiez le disjoncteur ou l'interrupteur mural, vérifiez les jonctions des fils ou remplacez l'interrupteur mural. Verifique el interruptor de circuito o el interruptor de pared, verifique los empalmes de cableado o reemplace el interruptor de pared.

CARE AND MAINTENANCE/ENTRETIEN/CUIDADO Y MANTENIMIENTO

Ensure power is off before cleaning. Clean with a mild glass cleaner and soft cloth. Apply liquid cleaner to cloth. Do not spray fixture itself.
Assurez-vous que l'alimentation électrique est coupée avant de nettoyer le luminaire. Nettoyez le luminaire à l'aide d'un nettoyant pour vitres doux et d'un linge doux. Vaporisez le nettoyant liquide sur un linge. Ne le vaporisez pas directement sur le luminaire.
Asegúrese de que la alimentación esté apagada antes de limpiar. Limpie con un limpiador para vidrio y con un paño suave. Aplique un limpiador líquido al paño. No rocíe la lámpara.

WARRANTY/GARANTIE/GARANTÍA

This fixture is warranted to be free from defects in materials and workmanship for five (5) years from the date of original purchase. Call 1-866-994-4148 to obtain a Return Authorization number and further instructions. The manufacturer will be liable for the replacement of the defective item and will not be liable for any other loss, damage, or injury which is caused by the product./Ce luminaire est garanti contre les défauts de matériaux et de fabrication pour une période de cinq (5) ans à compter de la date d'achat originale. Composez le 1 866 994-4148 pour obtenir un numéro d'autorisation de retour et des instructions supplémentaires. Le fabricant est responsable de remplacer l'article défectueux, mais n'est pas responsable des pertes, des dommages, des frais de main-d'œuvre ou des blessures occasionnés par l'article./ Esta lámpara está garantizada para no presentar defectos en los materiales ni en la mano de obra por un período de cinco (5) años a partir de la fecha de compra original. Llame al 1-866-994-4148 para obtener un número de autorización de devolución y otras instrucciones. El fabricante será responsable por el reemplazo del artículo defectuoso y no será responsable por ninguna pérdida, daños o lesiones causadas por el producto.

SAFETY INFORMATION/CONSIGNES DE SÉCURITÉ/INFORMACIÓN DE SEGURIDAD

Please read and understand this entire manual before attempting to assemble, operate or install the product.
Assurez-vous de lire et de comprendre l'intégralité du présent manuel avant de tenter d'assembler, d'utiliser ou d'installer l'article.
Lea y comprenda por completo este manual antes de intentar ensamblar, usar o instalar el producto.

WARNING/AVERTISSEMENT/ADVERTENCIA

- Be sure the electricity to the wires you are working on is shut off. Either remove the fuse or turn off the circuit breaker./Assurez-vous de fermer l'alimentation en électricité des fils avec lesquels vous travaillez. Pour ce faire, vous pouvez retirer le fusible ou couper l'alimentation du disjoncteur./Asegúrese de cortar la electricidad de los cables con los que está trabajando; ya sea retirando el fusible o desconectando el interruptor de circuito.
- Risk of fire or electric shock. Do not alter, relocate, or remove wiring, lampholders, power supply or any other electrical component./Risque d'incendie ou de choc électrique. Ne modifiez pas, ne déplacez pas et ne retirez pas les fils, les douilles, l'alimentation électrique ni tout autre composant électrique./Riesgo de incendio o de descarga eléctrica. No altere, reubique ni retire el cableado, los portalámparas, el suministro de electricidad ni ningún otro componente eléctrico.
- Risk of fire or electric shock. LED retrofit kit installation requires knowledge of luminaires electrical systems. If not qualified, do not attempt installation. Contact a qualified electrician. Install this kit only in the luminaires that have the construction features and dimensions shown in the photographs and/or drawings and where the input rating of the retrofit kit does not exceed the input rating of the luminaire./Risque d'incendie ou de choc électrique. L'installation de la trousse de modernisation à DEL nécessite une connaissance des installations électriques des luminaires. Si vous n'êtes pas qualifié, ne procédez pas à l'installation. Faites appel à un électricien qualifié. Installez cette trousse uniquement dans les luminaires ayant les mêmes caractéristiques et dimensions que celles qui paraissent dans les photos ou les illustrations. La puissance de la trousse de modernisation ne doit pas excéder celle du luminaire./Riesgo de incendio o descarga eléctrica. La instalación del kit de renovación LED requiere el conocimiento sobre sistemas eléctricos de luminarias. Si usted no cuenta con dicho conocimiento, no intente realizar la instalación. Póngase en contacto con un electricista calificado. Riesgo de incendio o descarga eléctrica. Instale este kit únicamente en luminarias que cuenten con las características de construcción y las dimensiones que se muestran en las fotografías o en los dibujos, y donde el rango de entrada del kit de renovación no supere al de la luminaria.
- Do not make or alter any open holes in an enclosure of wiring or electrical components during kit installation./Pendant l'installation, ne percez pas l'enveloppe de protection des fils ou des composants électriques et n'agrandissez pas les trous qui pourraient déjà s'y trouver./No perfore ni altere ningún orificio abierto en la carcasa de los cables ni en componentes eléctricos durante la instalación del kit.
- To prevent wiring damage or abrasion, do not expose wiring to edges of sheet metal or other sharp objects./Afin de prévenir l'abrasion et les dommages pouvant être causés aux fils, ne les exposez pas aux rebords des tôles ou de tout autre objet tranchant./Para evitar daños o abrasión en los cables, no los exponga a bordes de metal o a otros objetos metálicos.
- Min. lamp compartment: 3.94 in. diameter by 5.51 in. height./Dimensions minimales du compartiment de l'ampoule : 10 cm de diamètre sur 13.99 cm de hauteur./Compartimento mín. de la lámpara: 10 cm de diámetro por 13.99 cm de alto.
- This retrofit kit is accepted as a component of a luminaire where the suitability of the combination shall be determined by authorities having jurisdiction./Cette trousse de modernisation est approuvée en tant que constituant d'un luminaire où les organismes de contrôle locaux jugeront de la convenance à cette fin des composants combinés./Este kit de renovación se acepta como componente de una luminaria donde la idoneidad de la combinación deberán determinarla las autoridades que posean jurisdicción.

QUICK REFERENCE GUIDE/GUIDE DE RÉFÉRENCE RAPIDE/GUÍA DE REFERENCIA RÁPIDA

SAFETY INFORMATION/CONSIGNES DE SÉCURITÉ/INFORMACIÓN DE SEGURIDAD

CAUTION/ATTENTION/PRECAUCIÓN

- This device complies with Part 15 of the FCC Rules. Operation is subject to the following two conditions: (1) This device may not cause harmful interference, and (2) this device must accept any interference received, including interference that may cause undesired operation./Cet appareil est conforme à l'alinéa 15 du règlement de la FCC. Son utilisation est soumise aux deux conditions suivantes : (1) cet appareil ne doit provoquer aucune interférence nuisible; et (2) cet appareil doit accepter toute interférence reçue, y compris les interférences pouvant entraîner un fonctionnement indésirable./Este dispositivo cumple con la sección 15 de las reglas de la FCC. El funcionamiento está sujeto a las siguientes dos condiciones: (1) Este dispositivo no debe causar interferencia perjudicial y (2) debe aceptar cualquier interferencia recibida, incluida la interferencia que pudiese causar un funcionamiento no deseado.
- This equipment has been tested and found to comply with the limits for a Class B digital device, pursuant to part 15 of the FCC Rules. These limits are designed to provide reasonable protection against harmful interference in a residential installation. This equipment generates, uses and can radiate radio frequency energy and, if not installed and used in accordance with the instructions, may cause harmful interference to radio or television reception, which can be determined by turning the equipment off and on. The user is encouraged to try to correct the interference by one or more of the following measures:/Cet appareil a été testé et déclaré conforme aux limites imposées aux appareils numériques de classe B, conformément à l'alinéa 15 du règlement de la FCC.Ces limites sont destinées à assurer une protection raisonnable contre les interférences nuisibles dans un environnement résidentiel. Cet appareil génère,utilise et peut émettre de l'énergie radiofréquence et, s'il n'est pas installé et utilisé conformément aux instructions, risque de provoquer des interférences nuisibles lors de la réception d'émissions de radio ou de télévision (il suffit, pour le vérifier, d'allumer et d'éteindre successivement l'appareil). L'utilisateur devra prendre les mesures nécessaires suivantes pour éliminer ces interférences :/Este equipo ha sido probado y se ha verificado que cumple los límites para un dispositivo digital clase B, conforme a la sección 15 de las reglas de la FCC. Estos límites se diseñaron para proporcionar una protección razonable contra la interferencia perjudicial en una instalación residencial. Este equipo genera, utiliza y puede irradiar energía de radiofrecuencia y, si no se instala y usa de acuerdo con las instrucciones, puede causar interferencia perjudicial a la recepción de radio o televisión, lo que se puede determinar encendiendo y apagando el equipo. Se insta al usuario a tratar de corregir la interferencia con una o más de las siguientes medidas:
  -Reorient or relocate the receiving antenna./Réorienter ou déplacer l'antenne réceptrice./Reorientar o reubicar la antena de recepción.
  -Increase the separation between the equipment and the receiver./Accroître la distance entre l'appareil et le récepteur./Aumentar la separación entre el equipo y el receptor.
  -Connect the equipment into an outlet on a circuit different from that to which the receiver is connected./Brancher l'appareil sur une prise de courant appartenant à un autre circuit que celui du récepteur./Conectar el equipo a un tomacorriente de un circuito distinto del que usa el receptor.
  -Consult the dealer or an experienced radio/TV technician for help./Obtenir de l'aide auprès du détaillant ou d'un technicien en radio ou en télévision expérimenté./Solicitar ayuda al concesionario o a un técnico con experiencia en radio/TV.
- This Class B digital apparatus complies with Canadian ICES-003./Cet appareil numérique de classe B est conforme à la norme NMB-003 du Canada./Este instrumento digital clase B cumple con la norma ICES-003 de Canadá.
- Light output from this fixture has a beam angle of 93°./Ce luminaire offre un angle d'éclairage de 93°./La salida de luz de esta lámpara tiene un ángulo de haz de luz de 93°.
- Changes or modifications not expressly approved by the party responsible for compliance could void the user's authority to operate the equipment./Les modifications non autorisées expressément par la partie responsable de la conformité peuvent annuler le droit de l'utilisateur de se servir de cet appareil./Los cambios o las modificaciones que no estén expresamente aprobados por la parte responsable del cumplimiento podrían anular la autorización del usuario para utilizar el equipo.
- This item is dimmable down to 10% with most dimmers and designed to fit in most 4 inch recessed cans. Use with dimmers listed: LUTRON DVCL-153P-WH, LUTRON MACL-153MLH-WH, LEGRAND RHCL453PTCCCV6, LEGRAND RHCL703PTCCCV4, LUTRON DV-600P-WH, LUTRON MSCL-0P153MH, LUTRON MSCL-VP153MH, EATON SAL06P3./L'intensité de cet article est réglable jusqu'à 10 % avec la plupart des gradateurs et convient aux boîtiers encastrés de 10,16 cm. Article compatible avec les gradateurs suivants : LUTRON DVCL-153P-WH, LUTRON MACL-153MLH-WH, LEGRAND RHCL453PTCCCV6, LEGRAND RHCL703PTCCCV4, LUTRON DV-600P-WH,LUTRON MSCL-0P153MH, LUTRON MSCL-VP153MH, EATON SAL06P3./Este artículo se puede regular hasta un 10% con la mayoría de reguladores y está diseñado para adaptarse a la mayoría de contenedores empotrados de 10,16 cm. Utilice los reguladores que se enumeran: LUTRON DVCL-153P-WH, LUTRON MACL-153MLH-WH, LEGRAND RHCL453PTCCCV6, LEGRAND RHCL703PTCCCV4, LUTRON DV-600P-WH,LUTRON MSCL-0P153MH, LUTRON MSCL-VP153MH, EATON SAL06P3.

PACKAGE CONTENTS/CONTENU DE L'EMBALLAGE/CONTENIDO DEL PAQUETE

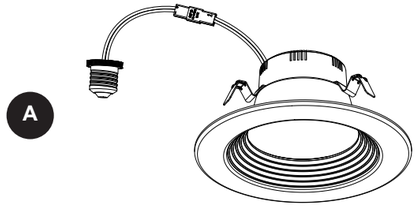

x 6

INSTALLATION OVERVIEW/VUE D'ENSEMBLE DE L'INSTALLATION/DESCRIPCIÓN GENERAL DE LA INSTALACIÓN

1

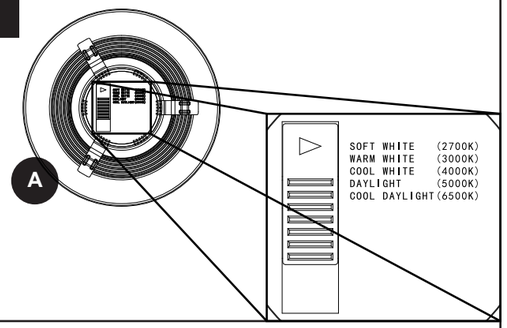

Select desired color temperature.
Sélectionnez la température de couleur désirée.
Seleccione la temperatura de color deseada.

2

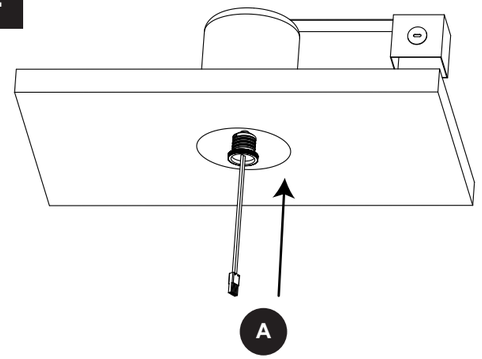

3

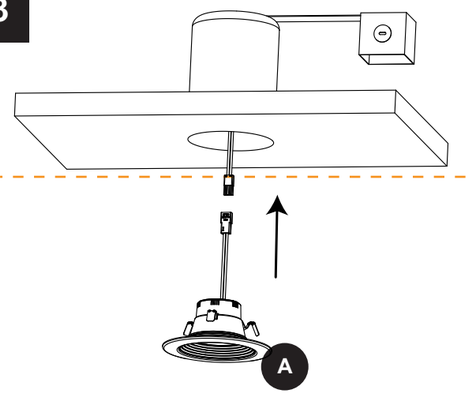

4

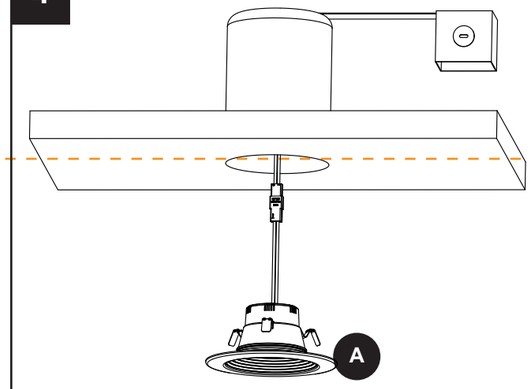

5

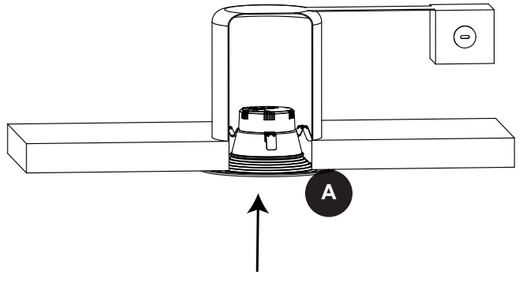

QUICK REFERENCE GUIDE/GUIDE DE RÉFÉRENCE RAPIDE/GUÍA DE REFERENCIA RÁPIDA