Swing•N•Slide®
A PLAYCORE Company

NE 5030L
TB 1539

Toddler Comfort Swing

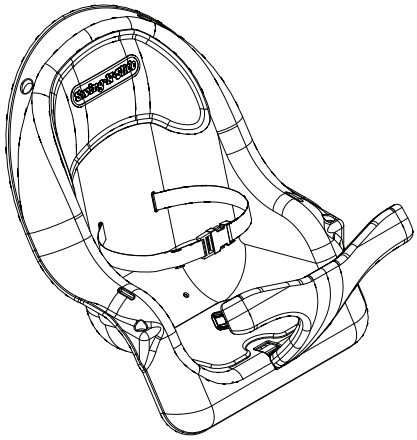

NOTE: When hanging accessory next to other components, a minimum clearance of at least 8" from adjacent swinging elements or any play equipment support structure is required. Additional safety requirements including use zones apply. Consult your assembly instructions for your particular Swing•N•Slide model.

Safety First:
- Installation of proper shock absorbing material is required. Consult the owners manual of your original Swing•N•Slide kit for depth requirements.
- Never leave occupant unattended in child seat.
- Always secure child with seat belt.
- Check moving parts and rope for wear at one month intervals.
- Do not allow children to play on equipment when it is wet.
- On-site adult supervision must be provided at all times.
- This is not a complete list of safety information. Consult the plan and guide of your original Swing•N•Slide kit for a complete list of safety instructions.

Maintenance:
- Occasionally check to make sure water drainage holes remain unplugged. Clean them if necessary.
- Do not allow debris or loose materials to accumulate in seat.
- Periodically inspect cushions for wear, replace if torn or damaged.

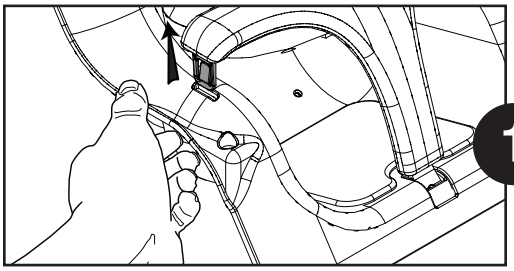

Step 1: With your fingers, reach behind arm rests on each side of seat and depress tabs allowing the T-Bar to pop-up away from seat.

Step 2: Swing the T-Bar assembly open, away from the seat. With the T-Bar in its fully open position you should have plenty of room to comfortably place your child in the Swing Seat.

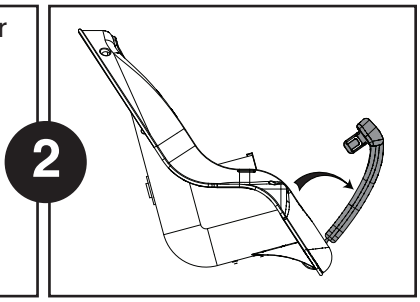

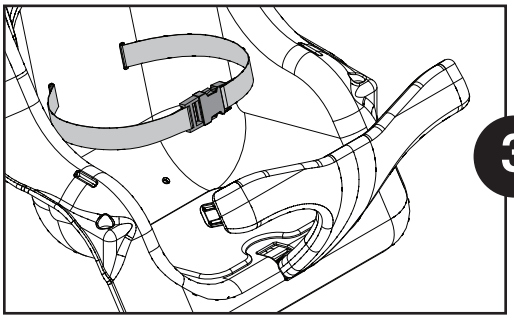

Step 3: Strap the lap belt around your child's waist and securely snap the buckle in place. The fit of the belt should be snug, but not overly tight or constricting.
Note: The Lap Belt is **always** to be used when a child is in the Swing Seat.

Step 4: Swing the T-Bar shut, inserting the tabs into the slots on both arm rests. Push down on T-Bar until the tabs lock in place. This will provide your child with added security and a soft, comfortable place to grip.
Note: DO NOT operate the child seat without the T-Bar locked securely in place.

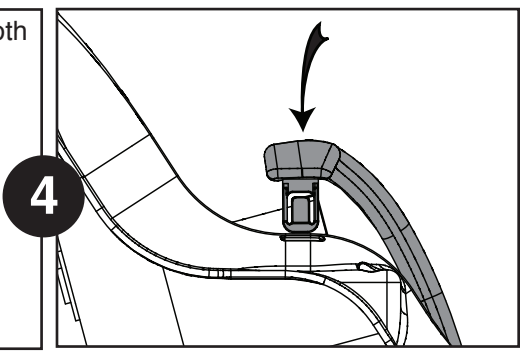

© PlayCore Inc.2011
Printed In USA
LA 6190

Toddler Comfort Swing NE 5030L TB 1539

NOTA: Al colgar el accesorio cerca de otros componentes, deberá separarlo al menos 8" de elementos moviles adyacentes o cualquier estructura de apoyo de equipos de juegos. Existen otros requisitos de seguridad, incluidas las zonas de uso. Lee las instrucciones de ensamblaje de tu modelo Swing•N•Slide específico.

Primero la seguridad:
- Es necesario instalar un material apropiado para amortiguar los golpes. Consulta los requisitos de profundidad en el manual de usuario de tu kit original Swing•N•Slide.
- No dejar nunca al ocupante del asiento sin supervisión.
- Siempre sujeta al niño con el cinturón del asiento.
- Revisa una vez al mes si las piezas móviles y la correa muestran señales de desgaste.
- No permitas al niño jugar en el equipo si está mojado.
- Siempre debe haber un adulto presente.
- Esta no es una lista completa con información de seguridad. Consulta el plan y la guía de tu kit original Swing•N•Slide para ver una lista completa de instrucciones de seguridad.

Mantenimiento:
- Ocasionalmente, revisa si los orificios de drenaje están obstruidos. Límpialos si es necesario.
- Evita que desechos y materiales sueltos se acumulen en el asiento.
- Inspecciona los cojines con regularidad; reemplazalos si detectas alguna rasgadura o daño.

REMARQUE : Lorsque vous suspendez un accessoire à côté d'autres, vous devez laisser un dégagement de sécurité d'au moins 20,32 cm (8 po) entre éléments de balancement voisins sur n'importe quelle structure de support d'appareils de jeu. D'autres exigences de sécurité y compris les zones d'utilisation s'appliquent. Consultez les instructions de montage de votre modèle Swing•N•Slide particulier.

La sécurité avant tout ::
- L'installation de matériaux amortisseurs de choc appropriés est obligatoire. Consultez le manuel du propriétaire de votre appareil Swing•N•Slide original pour connaître l'épaisseur requise.
- Ne laissez jamais un enfant dans le siège balançoire sans surveillance.
- Attachez toujours l'enfant avec la ceinture de sécurité.
- Vérifiez l'usure des pièces mobiles et de la corde une fois par mois.
- Ne laissez pas les enfants jouer sur l'équipement quand il est mouillé.
- Un adulte doit assurer la surveillance en permamence.
- Cette liste de consignes de sécurité n'est pas exhaustive. Consultez le plan et le manuel de votre appareil Swing•N•Slide original pour la liste complète des consignes de sécurité.

Entretien:
- Vérifiez périodiquement que les trous d'évacuation de l'eau ne sont pas bouchés. Nettoyez-les au besoin.
- Ne laissez pas des débris ou des matériaux divers s'accumuler dans le siège.
- Vérifiez régulièrement l'usure des coussins et remplacez-les s'ils sont déchirés ou endommagés

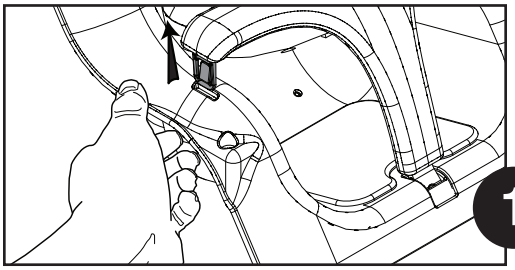

Paso 1: Mete tus dedos por detrás de los apoyabrazos a cada lado del asiento y oprime las pestañas para que la barra-T se libere del asiento.

Étape 1 : Passez les doigts derrière chaque accoudoir du siège et enfoncez les languettes pour permettre à la barre en T de se projetter vers l'avant.

Paso 2: Gira y abre el ensamblado de la barra-T fuera del asiento. Con la barra-T completamente abierta, tendrás espacio suficiente para sentar de manera cómoda a tu niño en el asiento columpio.

Étape 2 : Ouvrez complètement la barre en T en la rabattant à fond vers l'avant. Vous devriez avoir suffisamment de place pour installer votre enfant confortablement dans le siège de balançoire.

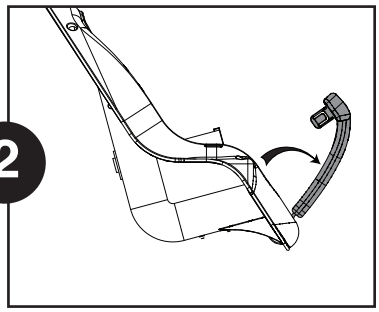

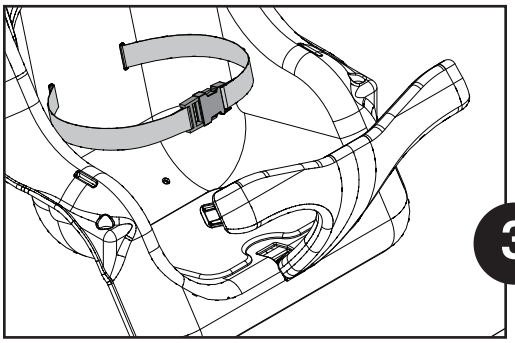

Paso 3: Amarra el cinturón del regazo alrededor de la cintura del niño y abrochalo a presión. El cinturón debe quedar ceñido pero no demasiado apretado o restrictivo.
Nota: El cinturón del regazo siempre debe usarse cuando el niño esté en el asiento columpio.

Étape 3 : Attachez la ceinture autour de la poitrine de votre enfant en enclenchant la boucle bien à fond. La ceinture doit être bien ajustée, mais ne doit ni trop serrer ni étrangler.
REMARQUE : La ceinture doit toujours être utilisée si un enfant occupe le siège de balançoire.

Paso 4: Gira y cierra la barra-T, inserta las pestañas en las ranuras de ambos apoyabrazos. Empuja la barra-T hasta fijar las pestañas en su sitio. Lo anterior aumentará la seguridad de tu niño y además tendrá algo suave y cómodo de donde agarrarse.
Nota: NO usar este asiento para niños sin la barra-T cerrada de manera segura.

Étape 4 : Rabattez la barre en T pour la fermer et insérez les languettes dans les fentes des deux accoudoirs. Appuyez sur la barre en T jusqu'à ce que les languettes se verrouillent en place. En plus d'une sécurité accrue, votre enfant disposera d'une autre prise douce et confortable à agripper.
Remarque : NE PAS UTILISER le siège enfant sans la barre en T bien verrouillée en place.

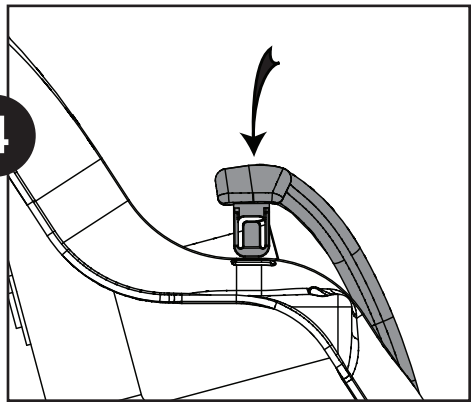

© PlayCore Inc.2011
Printed In USA LA 6190