HDF®

HDF® Hand Shower with Grab Bar with Adjustable Slide

DELTA COMMERCIAL

STANDARD SPECIFICATIONS *(Example - RPW336HDF-1.5)*

- Maximum flow rate 1.5 gpm (5.7 L/min), Minimum flow rate 1.4 gpm (5.3 L/min)
- Personal ABS hand held shower with fixed spray with push button on-off control-not a positive shut-off
- 60 to 82" (152.4 to 208.3 cm) stretchable metal hose
- 36" (914 mm) stainless steel finish grab bar with adjustable slide
- 90˚ chrome plated wall supply elbow - 1/2" IPS female inlet, 1/2"-14 NPSM male threaded outlet
- Certified dual check valves for backflow protection



AVAILABLE CONFIGURATIONS

WALL SUPPLY ELBOW

- 90˚ chrome plated wall supply elbow - 1/2" IPS femle inlet, 1/2"-14 NPSM male threaded outlet
- No wall supply elbow

GRAB BAR/ADJUSTABLE SLIDE

- 24" (610 mm) stainless steel finish, grab bar with adjustable slide
- 36" (914 mm) stainless steel finish, grab bar with adjustable slide

SHOWER

- Hand Shower
  - *** Blank** = 2.5 gpm (9.5 L/min)
  - **1.5** = 1.5 gpm (5.7 L/min) (Available in both White and Chrome variations)
- **LHD** = Less Hand Shower

FLOW RATES

- Maximum flow rate 2.5 gpm (9.5 L/min)*****, Minimum flow rate 2.25 gpm (8.52 L/min)
- Maximum flow rate 1.5 gpm (5.7 L/min), Minimum flow rate 1.4 gpm (5.3 L/min)

MODEL NUMBER EXAMPLE

(Configurations vary, see below for availability)

RPW 3 36 HDF-1.5 C

WALL SUPPLY ELBOW
1 = No wall supply elbow
3 = 90˚ chrome plated wall supply elbow

GRAB BAR WITH ADJUSTABLE SLIDE
24 = 24" (610 mm) stainless steel finish, grab bar with adjustable slide
36 = 36" (914 mm) stainless steel finish, grab bar with adjustable slide

FLOW RATE
***Blank** = 2.5 gpm (9.5 L/min)
1.5 = 1.5 gpm (5.7 L/min)
LHD = Less Hand Shower

HAND SHOWER FINISH
Blank = White
C = Chrome

NOTICE * In Canada, only available for healthcare use.
A variety of flow rates are available; planning professionals should consult applicable Authorities Having Jurisdiction (AHJs).

COMPLIES WITH

- ASME A112.18.1/CSA B125.1
- EPA WaterSense® listed - Models RPW124HDF-1.5, RPW136HDF-1.5, RPW324HDF-1.5, RPW324HDF-1.5C, RPW336HDF-1.5 and RPW336HDF-1.5C

(Contact Delta Representative for State and/or Local Approvals.)

ENGINEER/ARCHITECT APPROVAL			
Model Specified:			
Approval:		Date:	

WaterSense® is a registered trademark of the U.S. Environmental Protection Agency

NOTICE Dimensions are for reference only. Measurements may vary ± 0.25" (6 mm)

Max. flow rates are at 80 psi (552 kPa), Min. flow rates @ 45 psi (310 kPa)

NOTICE Use all pages as product submittal sheets.

Delta Faucet Company reserves the right (1) to make changes in specifications and materials, and (2) to change or discontinue models, both without notice or obligation. See current full-line price book for finish options and product availability.

HDF®

HDF® Hand Shower with Grab Bar with Adjustable Slide

DELTA COMMERCIAL

Available Models			Wall Supply Elbow			
			1		3	
			No wall supply elbow		90˚ chrome plated wall supply elbow 	
			Grab Bar with Adjustable Slide			
			24	36		
			24" (610 mm) stainless steel finish, grab bar with adjustable slide 	36" (914 mm) stainless steel finish, grab bar with adjustable slide 	24" (610 mm) stainless steel finish, grab bar with adjustable slide 	36" (914 mm) stainless steel finish, grab bar with adjustable slide 
Shower	Blank	**Hand Shower** *2.5 gpm (9.5 L/min)* 	RPW124HDF*	RPW136HDF*	RPW324HDF*	RPW336HDF*
	1.5	**Hand Shower** *1.5 gpm (5.7 L/min)* 	RPW124HDF-1.5	RPW136HDF-1.5	RPW324HDF-1.5 RPW324HDF-1.5C	RPW336HDF-1.5 RPW336HDF-1.5C
	LHD	**Less Hand Shower** *(Hand Shower not included)*			RPW324HDF-LHD	

RPW124HDF
RPW136HDF

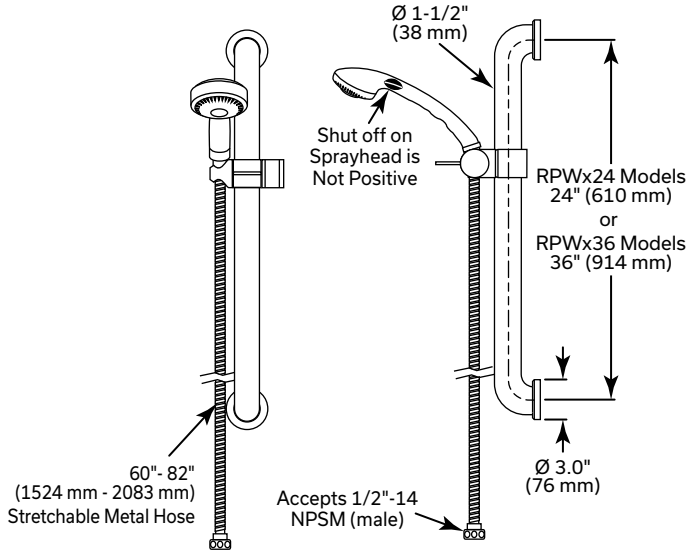

RPW324HDF
RPW324HDF-LHD *(Less Hand Shower)*
RPW336HDF
RPW324HDF-1.5, RPW324HDF-1.5C
RPW336HDF-1.5, RPW336HDF-1.5C

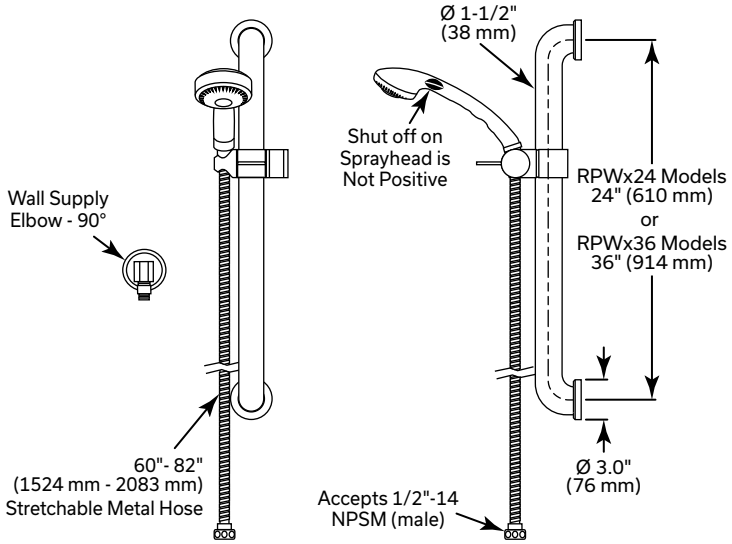

WaterSense® is a registered trademark of the U.S. Environmental Protection Agency

NOTICE Dimensions are for reference only. Measurements may vary ± 0.25" (6 mm)

Max. flow rates are at 80 psi (552 kPa), Min. flow rates @ 45 psi (310 kPa)

NOTICE Use all pages as product submittal sheets.

Delta Faucet Company reserves the right (1) to make changes in specifications and materials, and (2) to change or discontinue models, both without notice or obligation. See current full-line price book for finish options and product availability.

HDF[MC]

DELTA COMMERCIAL

HDF[MC] Douche à main avec barre d'appui et coulisseau réglable

SPÉCIFICATIONS STANDARD *(Example - RPW336HDF-1.5)*

- Débit maximum de 1,5 gpm (5,7 L/min), Débit minimum de 1,4 gpm (5,3 L/min)
- Douchette personnelle en ABS avec jet fixe et bouton-poussoir marche-arrêt - il ne s'agit pas d'un arrêt positif
- Boyau métallique extensible de 60 po à 82 po (152,4 à 208,3 cm)
- Barre d'appui finie acier inoxydable de 36 po (914 mm) avec mécanisme coulissant réglable
- Coude d'alimentation mural chromé 90˚, entrée femelle 1/2 po IPS; sortie mâle filetée 1/2 po-14 NPSM
- Clapets anti-retour doubles certifiés pour une protection anti-refoulement



CONFIGURATIONS DISPONIBLES

COUDE D'ALIMENTATION MURAL

- 90˚ chrome plated wall supply elbow - 1/2 po IPS femle inlet, 1/2 po-14 NPSM male threaded outlet
- Coude mural non fourni

MÉCANISME COULISSANT DE BARRE D'APPUI RÉGLABLE

- Barre d'appui finie acier inoxydable de 24 po (610 mm) avec mécanisme coulissant réglable
- Barre d'appui finie acier inoxydable de 36 po (914 mm) avec mécanisme coulissant réglable

DOUCHE

- Douchette
  - *** Blanc** = 2,5 gpm (9,5 L/min)
  - **1.5** = 1,5 gpm (5,7 L/min) (disponible en version Blanc et Chrome)
- **LHD** = Moins de douchette

DÉBITS

- Débit maximum de 2,5 gpm (9,5 L/min)*, Débit minimum de 2,25 gpm (8,52 L/min)
- Débit maximum de 1,5 gpm (5,7 L/min), Débit minimum de 1,4 gpm (5,3 L/min)

EXEMPLE DE NUMÉRO DE MODÈLE

(Les configurations varient, voir ci-dessous pour la disponibilité)

RPW 3 36 HDF-1.5 C

COUDE D'ALIMENTATION MURAL
1 = Coude mural non fourni
3 = Coude mural d'alimentation, chromé 90˚

BARRE D'APPUI DE AVEC MÉCANISME COULISSANT RÉGLABLE
24 = Barre d'appui finie acier inoxydable de 24 po (610 mm) avec mécanisme coulissant réglable
36 = Barre d'appui finie acier inoxydable de 36 po (914 mm) avec mécanisme coulissant réglable

DÉBITS
***Blanc** = 2,5 gal./min (9,5 L/min)
1.5 = 1,5 gal.min (5,7 L/min)
LHD = Moins de douchette

FINI DE DOUCHETTE
Blanc = Blanc
C = Chrome

AVIS * Au Canada, offert uniquement aux établissements de santé.
Plusieurs débits sont offerts; les professionnels de l'aménagement doivent consulter les autorités compétentes en la matière (AC).

CONFORME À

- ASME A112.18.1/CSA B125.1
- Listé EPA WaterSense[MD] - Modèles RPW124HDF-1.5, RPW136HDF-1.5, RPW324HDF-1.5, RPW324HDF-1.5C, RPW336HDF-1.5 et RPW336HDF-1.5C

(Contactez votre représentant Delta pour les homologations provinciales ou régionales.)

APPROBATION DE L'INGÉNIEUR / DE L'ARCHITECTE	
Modèle spécifié :	
Approbation :	Date:

WaterSense[MD] est une marque déposée de l'Agence de protection de l'environnement des États-Unis.

AVIS Les dimensions ne sont fournies qu'à titre de référence seulement. Les mesures peuvent varier de ± 0,25 po (6 mm).

Delta Faucet se réserve le droit (1) d'apporter des modifications aux spécifications et aux matériaux; (2) de modifier ou de discontinuer certains modèles, sans avis ni obligation. Consultez le catalogue de prix de la gamme complète actuelle pour les options de finitions et la disponibilité des produits.

Débits max. @ 80 psi (552 kPa), Débits min. @ 45 psi (310 kPa)

AVIS Utilisez toutes les pages comme feuilles de soumission de produits.

HDF[MC]

DELTA COMMERCIAL

HDF[MC] Douche à main avec barre d'appui et coulisseau réglable

Modèles disponibles			Coude d'alimentation mural			
			1		3	
			Coude mural non fourni		Coude mural d'alimentation, chromé 90° 	
			Barre d'appui de avec mécanisme coulissant réglable			
			24	36	24	36
			Barre d'appui finie acier inoxydable de 24 po (610 mm) avec mécanisme coulissant réglable 	Barre d'appui finie acier inoxydable de 36 po (914 mm) avec mécanisme coulissant réglable 	Barre d'appui finie acier inoxydable de 24 po (610 mm) avec mécanisme coulissant réglable 	Barre d'appui finie acier inoxydable de 36 po (914 mm) avec mécanisme coulissant réglable 
Douche	Blanc	Douchette *2,5 gpm (9,5 L/min)* 	RPW124HDF*	RPW136HDF*	RPW324HDF*	RPW336HDF*
	1.5	Douchette *1,5 gpm (5,7 L/min)* 	RPW124HDF-1.5	RPW136HDF-1.5	RPW324HDF-1.5 RPW324HDF-1.5C	RPW336HDF-1.5 RPW336HDF-1.5C
	LHD	Moins de douchette *(Douchette non incluse)*			RPW324HDF-LHD	

RPW124HDF
RPW136HDF

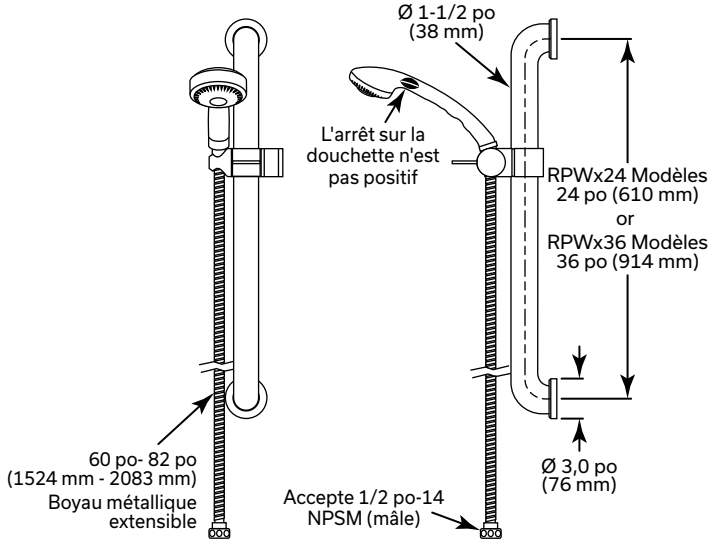

RPW324HDF
RPW324HDF-LHD *(Sans douchette)*
RPW336HDF
RPW324HDF-1.5, RPW324HDF-1.5C
RPW336HDF-1.5, RPW336HDF-1.5C

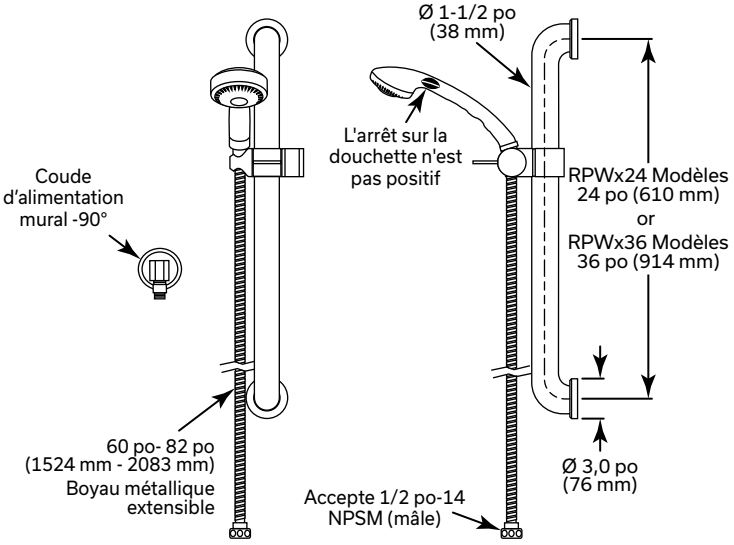

WaterSense[MD] est une marque déposée de l'Agence de protection de l'environnement des États-Unis.

AVIS Les dimensions ne sont fournies qu'à titre de référence seulement. Les mesures peuvent varier de ± 0,25 po (6 mm).

Delta Faucet se réserve le droit (1) d'apporter des modifications aux spécifications et aux matériaux; (2) de modifier ou de discontinuer certains modèles, sans avis ni obligation. Consultez le catalogue de prix de la gamme complète actuelle pour les options de finitions et la disponibilité des produits.

Débits max. @ 80 psi (552 kPa), Débits min. @ 45 psi (310 kPa)

AVIS Utilisez toutes les pages comme feuilles de soumission de produits.