VEVOR®

TOUGH TOOLS, HALF PRICE

Technical Support and E-Warranty Certificate www.vevor.com/support

HVAC AIR PURIFIER

MODEL:2112-UV36/2006-UV9X2/2112-UV36X2

We continue to be committed to provide you tools with competitive price. "Save Half", "Half Price" or any other similar expressions used by us only represents an estimate of savings you might benefit from buying certain tools with us compared to the major top brands and does not necessarily mean to cover all categories of tools offered by us. You are kindly reminded to verify carefully when you are placing an order with us if you are actually Saving Half in comparison with the top major brands.

VEVOR®
TOUGH TOOLS, HALF PRICE

HVAC AIR PURIFIER

Model:2112-UV36/2006-UV9X2/2112-UV36X2

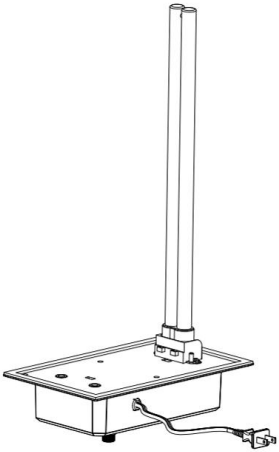

2112-UV36

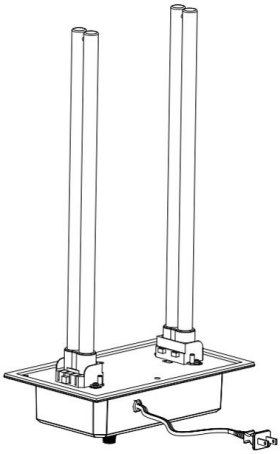

2006-UV9X2 and 2112-UV36X2

NEED HELP? CONTACT US!

Have product questions? Need technical support? Please feel free to contact us:

Technical Support and E-Warranty Certificate
www.vevor.com/support

This is the original instruction, please read all manual instructions carefully before operating. VEVOR reserves a clear interpretation of our user manual. The appearance of the product shall be subject to the product you received. Please forgive us that we won't inform you again if there are any technology or software updates on our product.

SAFETY INSTRUCTIONS

1.Please read and understand this manual carefully before using the HVAC Air Purifier .
2.The installation should be done by an adult, and children should not use it without supervision.
3.UV lights are harmful to exposed skin and eyes, causing temporary or permanent blindness. Never look straight at the UV light.
4.Disconnect the power before installing or replacing the UV bulb, otherwise may cause shock and death.
5.Please wear gloves and install the HVAC Air Purifier to avoid cuts during installation.
6.Transportation Attention : During transportation, the package should be upright, handled with care,prevent strong impact,vibration, extrusion.
7.Do not modify the unit in any way. Any modification could damage the device or render it dangerous to others.
8.Repair or maintenance should only be carried out by a qualified person.
9.Only the rated voltage specified in this manual can be used.
10.Do not use this product in the kitchen, where the oily fume may shorten the lifetime of the lamps.
11.Do not use this product in acidic, alkaline or other organic gas area where may cause fire.
12.Do not use this product in flammable and explosive places, otherwise it will cause fire.
13.The product can only be disassembled after the product is closed for 15 minutes.
14.The lamp tube contains mercury and must be properly handled.
15.Do not clean up the broken lamps with a vacuum cleaner.
16.The product is not waterproof, can not be the product to be installed in a humidifier or other wet environment.

List of kit parts

Model	2112-UV36	2006-UV9X2	2112-UV36X2
UV Unit	1pc	1pc	1pc
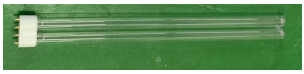 UV lamp bulb	2pcs	4pcs	4pcs
screw	4pcs	4pcs	4pcs
Spare the 2A fuse	1pc	/	1pc
Positioning template	1pc	1pc	1pc

PARAMETER LIST

Model	2112-UV36	2006-UV9X2	2112-UV36X2
Power	36W	18W	72
Lights tube length	411mm	145mm	411mm
Light wavelength	254nm	254nm	254nm
UV lifetime	13000hours	13000hours	13000hours
Assembly lamp tube	1pc	2pcs	2pcs
Standby lamp tube	1pc	2pcs	2pcs
American-Standard Input	AC120V 60Hz	AC120V 60Hz	AC120V 60Hz
European version Input	AC230V 50Hz	AC230V 50Hz	AC230V 50Hz
Effective area	1500 ft²	600 ft²	2400 ft²

Note：Each model of rated power supply has AC120V and AC230V. Note the voltage and frequency information on the product nameplate.

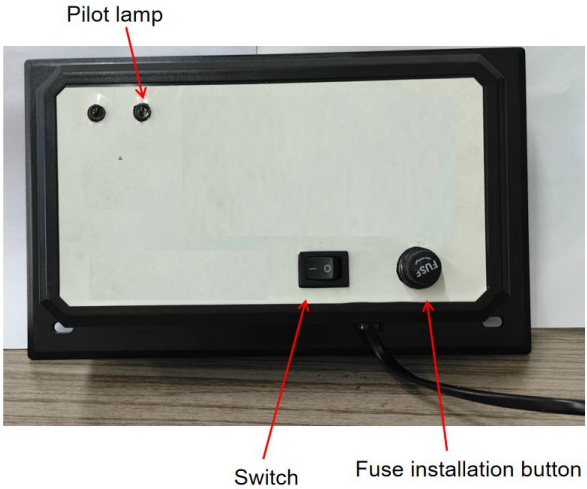

Product size

Model	2112-UV36	2006-UV9X2	2112-UV36X2
A-A	492mm	217mm	498mm
B-B	About 411mm	About 145mm	About 411mm
C-C	156mm	126mm	156nm
D-D	258mm	175mm	258mm

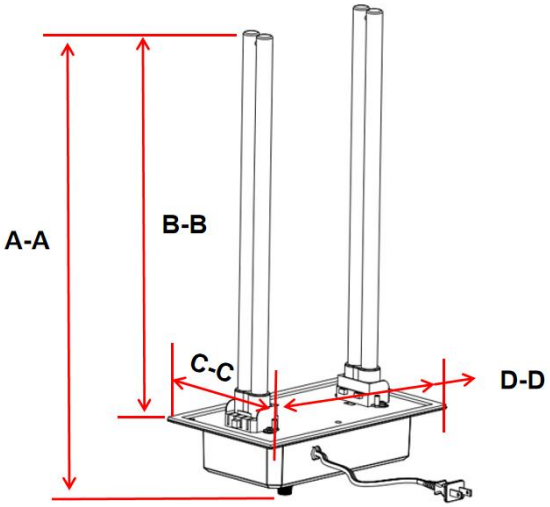

Note: Please note whether the interior space of the HVAC pipe can accommodate the product.

Installation Instructions

How To Install Your UV Air Treatment System

If your heating/cooling (HVAC) system is equipped with air conditioning, it is recommended that the UV Air Treatment System (unit) be mounted directly above the cooling coil. The unit can prevent the growth of a high percentage of micro-organisms such as mold, bacteria and viruses on surfaces such as cooling coils, drain pans and duct work.

Selecting Mounting Location

1. The unit can be mounted in any orientation, but should be mounted in a way that the indicator light can be seen.
2. Choose a location that will make changing/cleaning of the UV bulb(s) easy.
3. Install unit on a flat surface of the duct work ABOVE the air conditioning cooling coil (“A Coil”) if your HVAC system has air conditioning. If your

HVAC system does not have air conditioning, the unit should be installed on the supply air duct if possible. The unit can be installed on a return air duct if necessary

CAUTION: Do not install the unit in the “A coil” or under a humidifier as damage may occur.

If you are unsure if you have chosen a correct mounting location, refer to your HVAC system’s owners manual or call a qualified professional for assistance.

4. Be sure to locate the unit away from any plastic or rubber components that may be damaged by UV light. If mounting options are limited, plastic and rubber may be covered with aluminum foil duct tape in order to protect them from the UV light.

5.The unit has a 4.92 foot power cord that must be installed in a ground power outlet; if there is no power outlet within the power cord, ask a qualified professional to install a properly grounded power outlet.

Product voltage reference product nameplate.

Installation steps

1 . Install bulbs by sliding them in from the side until bulb snaps into place.

Note:The 2112-UV36 is a bulb, the 2006-UV9X2 and the 2112-UV36X2 are two bulbs.

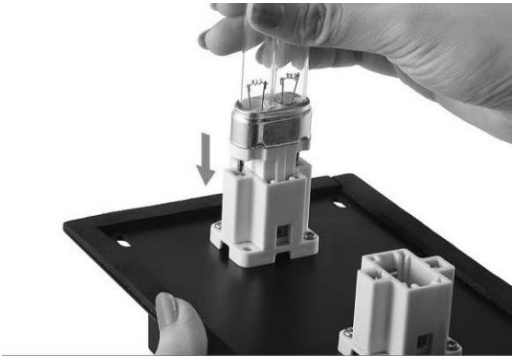

2 . Disconnect power to the HVAC system before installing the unit.

3A. Refer to the 2006-UV9X2 positioning template, first draw the position of the installation hole with a stroke on the outer wall of the pipe, including 2 lamp pipe holes with an outer diameter of 51mm and 4 screw holes of 3mm; Processing holes using a cutting machine and 3mm drill.

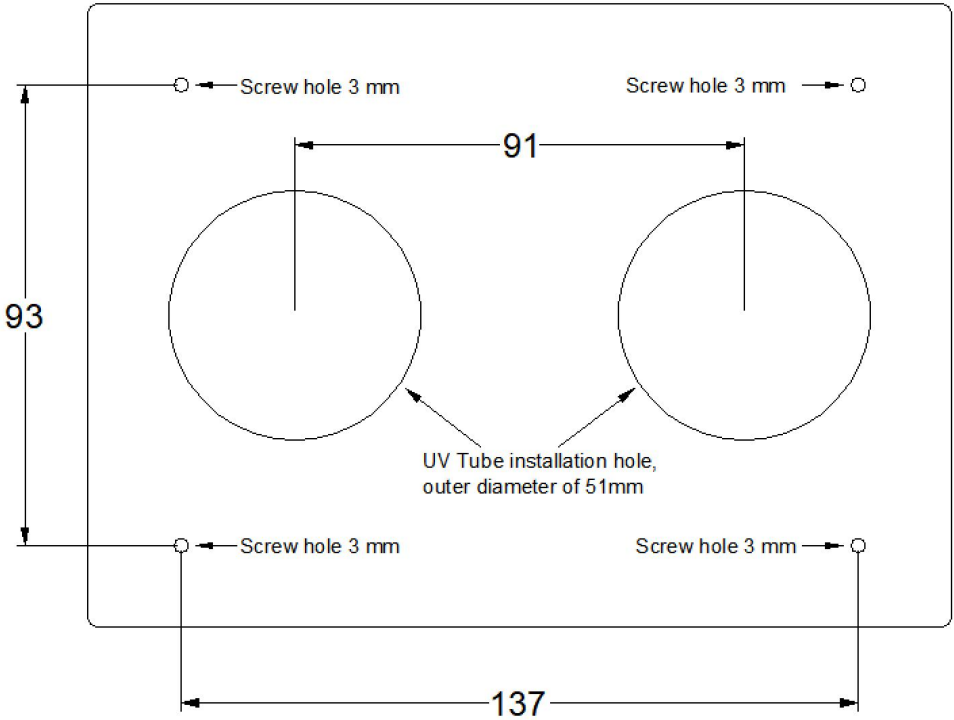

2006-UV9X2

3B. Refer to the 2112-UV36X2 positioning template, first draw the position of the installation hole with a stroke on the outer wall of the pipe, including 2 lamp pipe holes with an outer diameter of 76.2mm and 4 screw holes of 3mm; Processing holes using a cutting machine and 3mm drill.

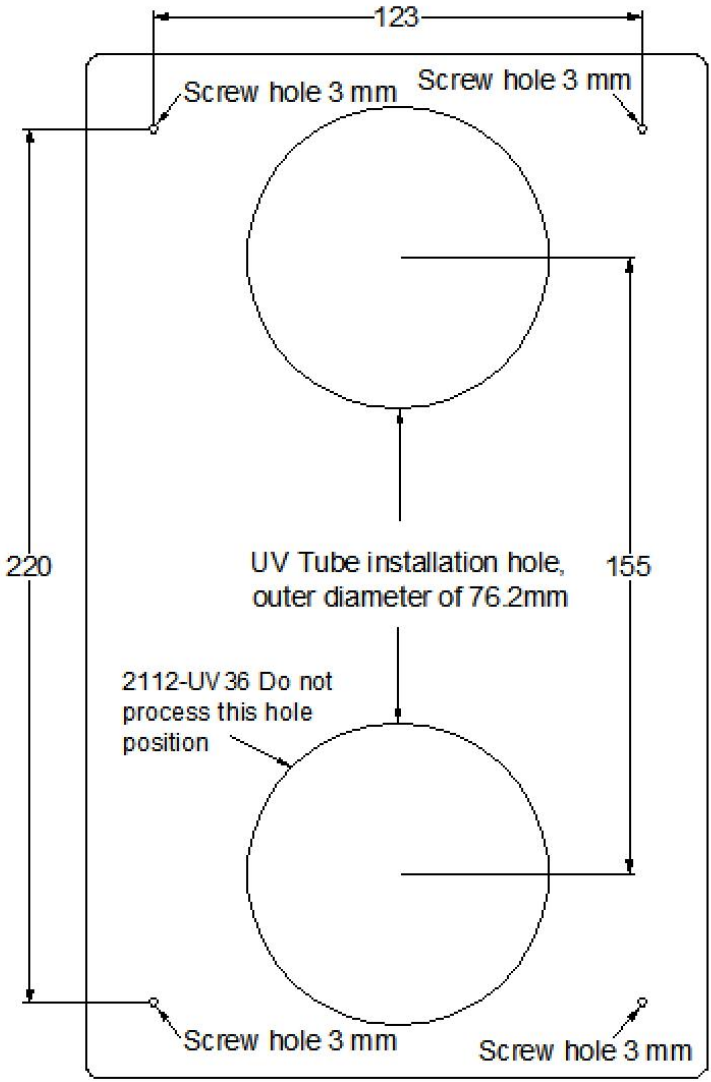

2112-UV36 and 2112-UV36X2

3. Insert the UV lamp into the pre-drill hole to install the UV lamp.

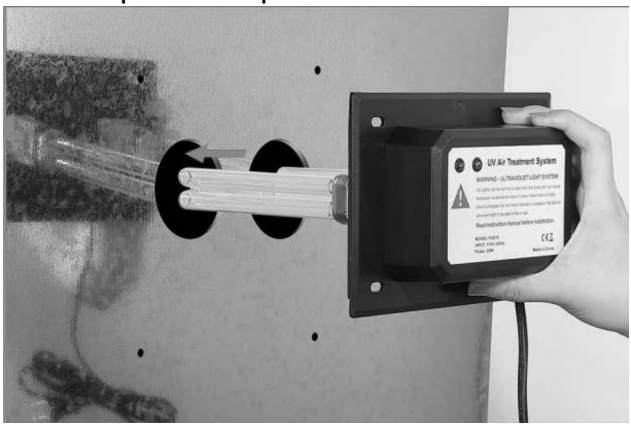

4. Install the UV lamp on the surface of the HVAC pipe with 4 screws.

5. Connect the power plug to the AC power supply, turn on the UV Unit switch, and light on the machine indicator light. The machine began to work.

6. Pull out the power plug, Unscrew the fuse knob to replace the 2A fuse.

Each model of rated power supply has AC120V and AC230V. Note the voltage and frequency information on the product nameplate.

Note:2006-UV9X2 has no switch, the access power supply starts operation; and the fuse cannot be replaced.

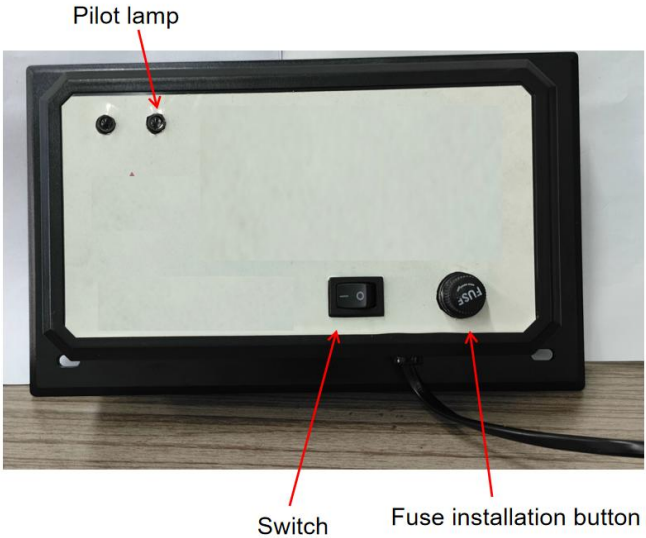

Bulb Cleaning and Replacement

1. Disconnect the power to the HVAC system, unplug unit, and allow UV bulb(s) to cool for at least 15 minutes before attempting to remove the unit.
2. Remove 4 sheet metal screws and slide the unit out of the duct work.
3a. To Clean: Hold the unit securely and wipe the UV bulb(s) with a soft cloth dampened with glass cleaner. If you touch the glass with your hand, be sure to wipe away any fingerprints or dirt with cloth. Make sure the bulb is clean and dry before installing unit back into duct.
3b. To Replace: Use of any bulb not approved for the unit will void the warranty and could cause serious injury or damage. Hold the unit securely and push the bulb release button to remove the UV bulb. Install the new bulb into the unit by sliding the bulb in from the outside until the bulb snaps into place. If you touch the bulb with your hand, be sure to wipe away any fingerprints or dirt with a soft damp

cloth. Make sure the bulb(s) is/ are clean and dry before installing the unit back into the duct.

4. Re-install the unit into the duct work and re-install the 4 sheet metal screws. Tighten the screws evenly until unit is securely in place. DO NOT OVERTIGHTEN SCREWS.

5. Reconnect the power to the HVAC system and plug the unit back into a grounded power outlet.

Manufacturer: Shanghaimuxinmuyeyouxiangongsi
Address: Shuangchenglu 803nong11hao1602A-1609shi, baoshanqu, shanghai 200000 CN.
Imported to AUS: SIHAO PTY LTD. 1 ROKEVA STREETEASTWOOD NSW 2122 Australia
Imported to USA: Sanven Technology Ltd. Suite 250, 9166 Anaheim Place, Rancho Cucamonga, CA 91730

UK	REP

YH CONSULTING LIMITED. C/O YH Consulting Limited Office 147, Centurion House, London Road, Staines-upon-Thames, Surrey, TW18 4AX

EC	REP

E-CrossStu GmbH
Mainzer Landstr.69,
60329 Frankfurt am Main.

VEVOR®

TOUGH TOOLS, HALF PRICE

Technical Support and E-Warranty Certificate

www.vevor.com/support

VEVOR®

TOUGH TOOLS, HALF PRICE

Technique Certificat d'assistance et de garantie électronique

www.vevor.com/support

PURIFICATEUR D'AIR POUR SYSTÈME CVC

MODÈLE : 2112-UV36/ 2006-UV9X2/2112-UV36X2

Nous continuons à nous engager à vous fournir des outils à des prix compétitifs.
« Économisez la moitié », « Moitié prix » ou toute autre expression similaire utilisée par nous uniquement
représente une estimation des économies dont vous pourriez bénéficier en achetant certains outils
avec nous par rapport aux grandes marques et ne signifie pas nécessairement couverture toutes les catégories d'outils que nous proposons. Nous vous rappelons de bien vouloir vérifier soigneusement

lorsque vous passez une commande chez nous si vous êtes réellement Économie Moitié par rapport aux plus grandes marques.

VEVOR®
TOUGH TOOLS, HALF PRICE

HVAC AIR PURIFIER

Modèle : 2112-UV36/2006-UV9X2/2112-UV36X2

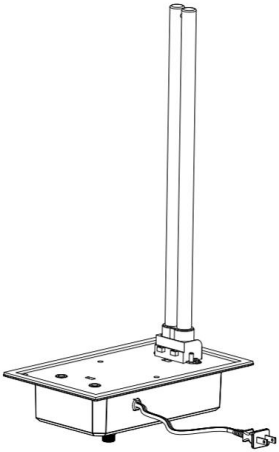

2112-UV36

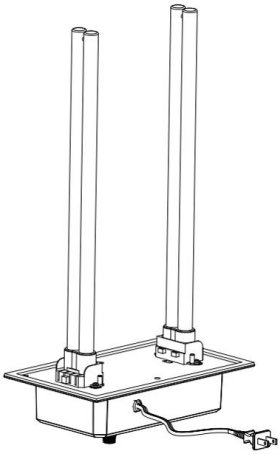

2006-UV9X2 and 2112-UV36X2

BESOIN D'AIDE? CONTACTEZ-NOUS!

Vous avez des questions sur les produits ? Vous avez besoin d'une assistance technique ? N'hésitez pas à nous contacter :

Assistance technique et certificat de garantie électronique
www.vevor.com/support

Il s'agit de la notice d'utilisation d'origine. Veuillez lire attentivement toutes les instructions du manuel avant de l'utiliser. VEVOR se réserve le droit d'interpréter clairement notre manuel d'utilisation. L'apparence du produit dépend du produit que vous avez reçu. Veuillez nous excuser, nous ne vous informerons plus en cas de mise à jour technologique ou logicielle

de notre produit.

CONSIGNES DE SÉCURITÉ

1. Veuillez lire et comprendre attentivement ce manuel avant d'utiliser l'appareil. Purificateur d'air CVC .
2. L'installation doit être effectuée par un adulte et les enfants ne doivent pas l'utiliser sans surveillance.
3. Les rayons UV sont nocifs pour la peau et les yeux exposés, provoquant une cécité temporaire ou permanente. Ne regardez jamais directement la lumière UV .
4. Débranchez l'alimentation avant d'installer ou de remplacer l'ampoule UV, sinon cela pourrait provoquer un choc électrique et la mort.
5.Veuillez porter des gants et installer le Purificateur d'air CVC pour éviter les coupures lors de l'installation.
6. Attention au transport : Pendant le transport, le colis doit être droit, manipulé avec précaution, éviter les chocs violents, les vibrations et les extrusions.
7. Ne modifiez en aucun cas l'appareil. Toute modification pourrait endommager l'appareil ou le rendre dangereux pour autrui.
8.Réparation ou l'entretien ne doit être effectué que par une personne qualifiée.
9. Seule la tension nominale spécifiée dans ce manuel peut être utilisée.
10. N'utilisez pas ce produit dans la cuisine, où les vapeurs huileuses peuvent réduire la durée de vie des lampes.
11. N'utilisez pas ce produit dans une zone contenant des gaz acides, alcalins ou autres gaz organiques susceptibles de provoquer un incendie .
12. N'utilisez pas ce produit dans des endroits inflammables et explosifs, sinon cela pourrait provoquer un incendie.
13. Le produit ne peut être démonté qu'après avoir été fermé pendant 15 minutes.
14. Le tube de la lampe contient du mercure et doit être manipulé correctement.
15. Ne nettoyez pas les lampes cassées avec un aspirateur.
16. Le produit n'est pas étanche, le produit ne peut pas être installé dans

un humidificateur ou un autre environnement humide .

Liste des pièces du kit

Modèle	2112-UV36	2006-UV9X2	2112-UV36X2
Unité UV	1 pièce	1 pièce	1 pièce
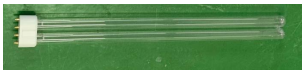 Ampoule de lampe UV	2 pièces	4 pièces	4 pièces
vis	4 pièces	4 pièces	4 pièces
Gardez le fusible 2A	1 pièce	/	1 pièce
Modèle de positionnement	1 pièce	1 pièce	1 pièce

LISTE DES PARAMÈTRES

Modèle	2112-UV36	2006-UV9X2	2112-UV36X2
Pouvoir	36W	18W	72
Longueur du tube lumineux	411 mm	145 mm	411 mm
Longueur d'onde de la lumière	254 nm	254 nm	254 nm

Durée de vie des UV	13000 heures	13000 heures	13000 heures
Tube de lampe d'assemblage	1 pièce	2 pièces	2 pièces
Tube de lampe de secours	1 pièce	2 pièces	2 pièces
Entrée standard américaine	CA 120 V 60 Hz	CA 120 V 60 Hz	CA 120 V 60 Hz
Version européenne Entrée	CA 230 V 50 Hz	CA 230 V 50 Hz	CA 230 V 50 Hz
Surface efficace	1500 pi²	600 pi²	2400 pi²

Remarque : chaque modèle d'alimentation électrique nominale est doté de tensions CA de 120 V et CA de 230 V. Veuillez noter les informations de tension et de fréquence sur la plaque signalétique du produit.

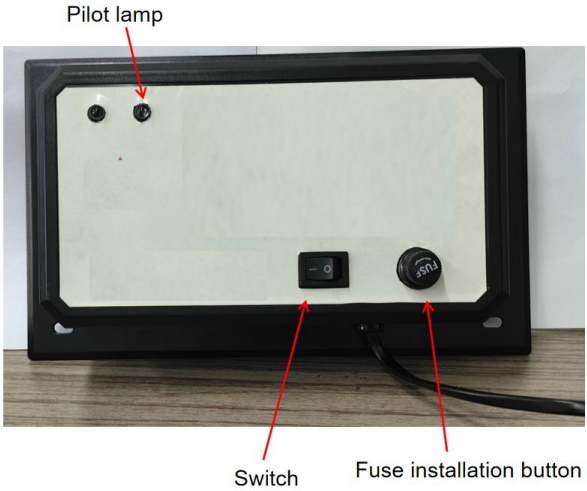

Taille du produit

Modèle	2112-UV36	2006-UV9X2	2112-UV36X2
AA	492 mm	217 mm	498 mm
BB	Environ 411 mm	Environ 145 mm	Environ 411 mm

CC	156 mm	126 mm	156 nm
DD	258 mm	175 mm	258 mm

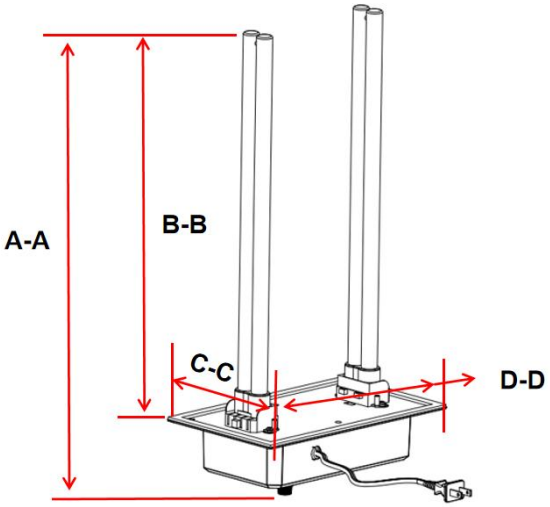

Note: Veuillez noter si l’ espace intérieur du tuyau CVC peut accueillir le produit.

Instructions d'installation

Comment installer votre système de traitement d'air UV

Si votre système de chauffage/refroidissement (CVC) est équipé d'air conditionnement, il est recommandé que les UV Le système de traitement d'air (unité) peut être monté directement au-dessus du serpentin de refroidissement. L'unité peut empêcher la croissance d’un pourcentage élevé de micro-organismes tels que les moisissures, les bactéries et les virus sur des surfaces telles que les serpentins de refroidissement, les bacs de récupération et les conduits.

Sélection de l'emplacement de montage

1. L'unité peut être montée dans n'importe quelle orientation, mais doit être

montée de manière à ce que le voyant lumineux soit visible.
2. Choisissez un emplacement qui facilitera le changement/nettoyage des ampoules UV.
3. Installez l'unité sur une surface plane du conduit AU-DESSUS du climatiseur serpentin de refroidissement (« serpentin A ») si votre système CVC système est équipé de la climatisation. Si votre système CVC n'est pas équipé de la climatisation, l'unité doit être installée sur le conduit d'air d'alimentation si possible. L'appareil peut être installé sur un conduit d'air de retour si nécessaire
ATTENTION : N’installez pas l’appareil dans la « bobine A » ou sous un humidificateur car des dommages pourraient survenir.
Si vous n'êtes pas sûr d'avoir choisi un emplacement de montage correct, reportez-vous au manuel du propriétaire de votre système CVC ou appelez un professionnel qualifié pour obtenir de l'aide.
4. Assurez-vous de placer l'appareil à l'écart de tout composant en plastique ou en caoutchouc qui pourrait être endommagé par les rayons UV. Si les possibilités de montage sont limitées, le plastique et le caoutchouc peuvent être recouverts de ruban adhésif en aluminium afin de les protéger des rayons UV.
5. L'appareil est doté d'un cordon d'alimentation de 4,92 pieds qui doit être installé dans une prise de courant avec mise à la terre. S'il n'y a pas de prise de courant dans le cordon d'alimentation, demandez à un professionnel qualifié d'installer une prise de courant correctement mise à la terre.
Référence de tension du produit plaque signalétique du produit.

Étapes d'installation

1. Installez les ampoules en les faisant glisser par le côté jusqu'à ce qu'elles s'enclenchent .
Remarque : Le 2112-UV36 est une ampoule, le 2006-UV9X2 et le 2112-UV36X2 sont deux ampoules.

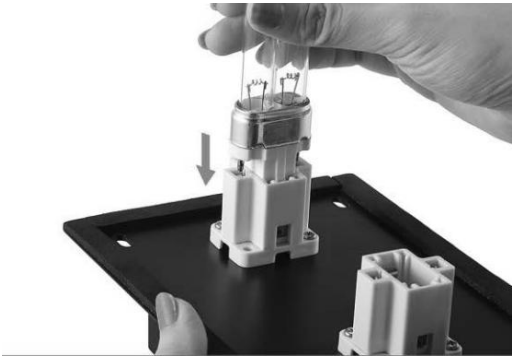

2. Débranchez l’ alimentation du système CVC avant d’ installer l’ unité .

3A. Reportez-vous au gabarit de positionnement 2006-UV9X2, dessinez d'abord la position du trou d'installation avec un trait sur la paroi extérieure du tuyau, y compris 2 trous de tuyau de lampe d'un diamètre extérieur de 51 mm et 4 trous de vis de 3 mm ; Traitement des trous à l'aide d'une machine de découpe et d'un foret de 3 mm .

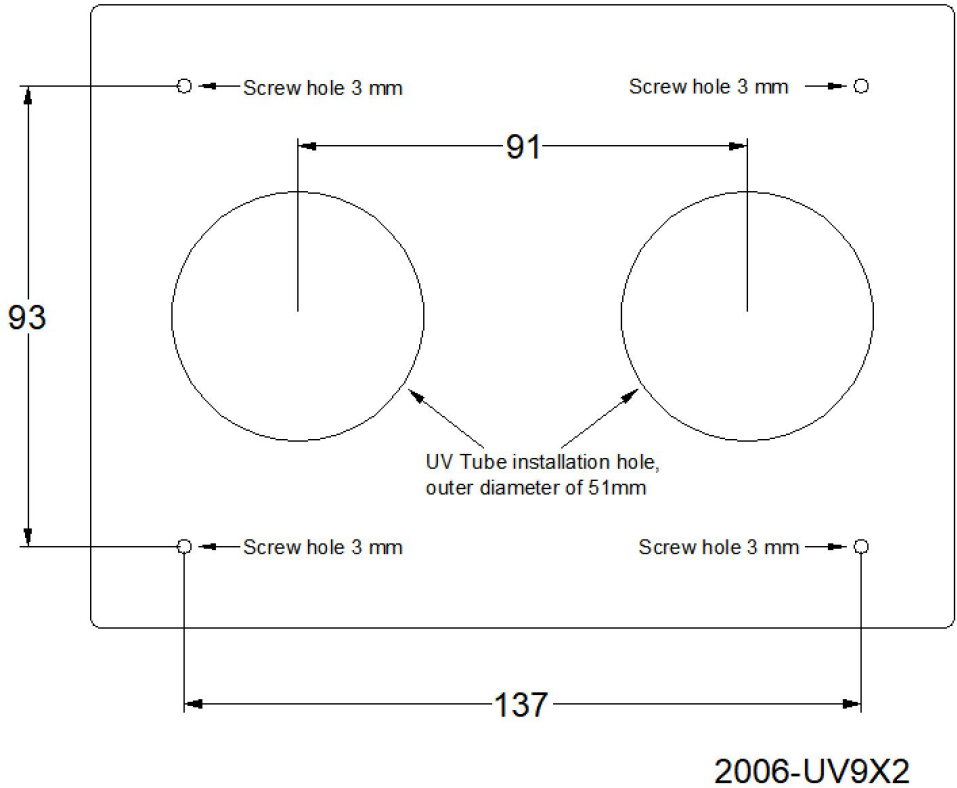

3B. Reportez-vous au gabarit de positionnement 2112-UV36X2 , dessinez d'abord la position du trou d'installation avec un trait sur la paroi extérieure du tuyau, y compris 2 trous de tuyau de lampe d'un diamètre extérieur de 76,2 mm et 4 trous de vis de 3 mm ; Traitement des trous à l'aide d'une machine de découpe et d'un foret de 3 mm .

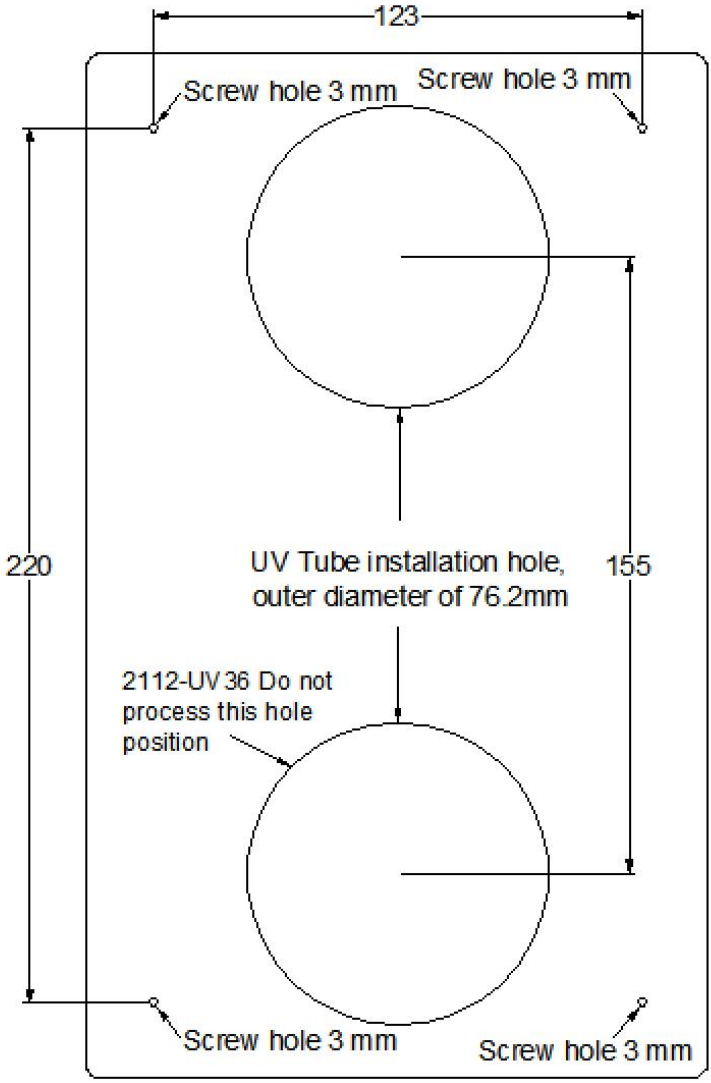

2112-UV36 and 2112-UV36X2

7. Insérez la lampe UV dans le trou pré-percé pour installer la lampe UV.

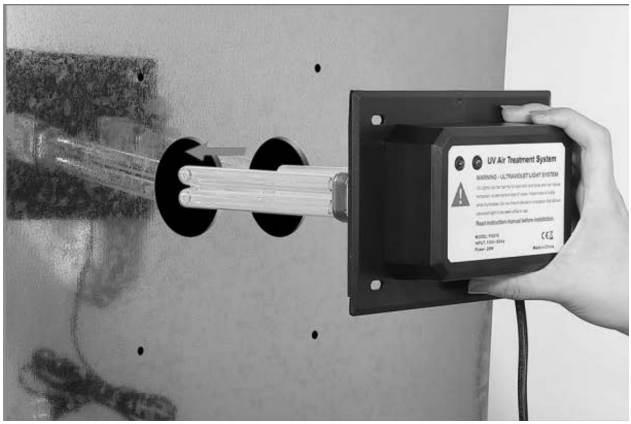

8. Installez la lampe UV sur la surface du tuyau CVC avec 4 vis.

9. Branchez la fiche d'alimentation sur le secteur, allumez l'interrupteur de l'unité UV et allumez le voyant lumineux de la machine. La machine a commencé à fonctionner.

10. Débranchez la fiche d'alimentation , dévissez le bouton du fusible pour remplacer le fusible 2A.

Chaque modèle d'alimentation électrique nominale est doté de tensions CA 120 V et CA 230 V. Notez les informations de tension et de fréquence sur la plaque signalétique du produit.

Remarque : le modèle 2006-UV9X2 n'a pas d'interrupteur, l'alimentation d'accès démarre le fonctionnement ; et le fusible ne peut pas être

remplacé.

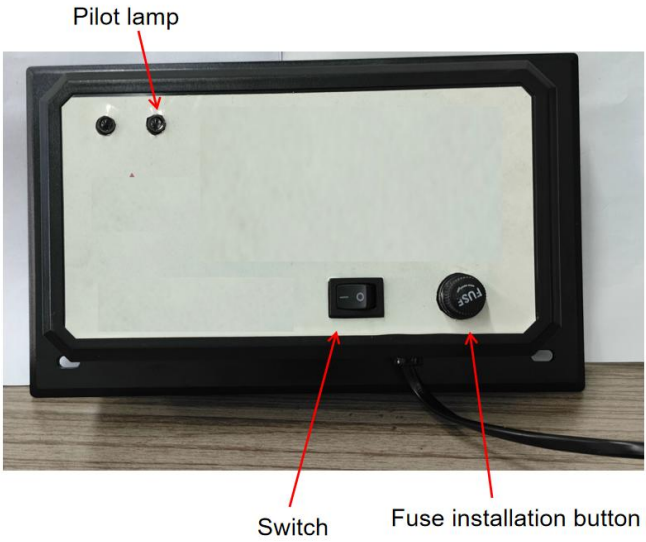

Nettoyage et remplacement des ampoules

1. Débranchez l'alimentation du système CVC, débranchez l'appareil et laissez les ampoules UV refroidir pendant au moins 15 minutes avant de tenter de retirer l'appareil.
2. Retirez les 4 vis à tôle et faites glisser l'appareil hors du conduit travail.
3a. Pour nettoyer : maintenez fermement l'appareil et essuyez la ou les ampoules UV avec un chiffon doux imbibé de nettoyant pour vitres. Si vous touchez la vitre avec votre main, veillez à essuyer les empreintes digitales ou la saleté avec un chiffon. Assurez-vous que l'ampoule est propre et sèche avant de réinstaller l'appareil dans le conduit.
3b. Pour remplacer : L'utilisation d'une ampoule non approuvée pour l'appareil annulera la garantie et pourrait entraîner des blessures ou des dommages graves. Maintenez fermement l'appareil et appuyez

sur le bouton de déverrouillage de l'ampoule pour retirer l'ampoule UV. Installez la nouvelle ampoule dans l'appareil en la faisant glisser depuis le à l'extérieur jusqu'à ce que l'ampoule s'enclenche en place. Si vous touchez l'ampoule avec votre main, veillez à essuyer toute trace de doigt ou saleté avec un chiffon doux et humide. Assurez-vous que l'ampoule est propre et sèche avant de réinstaller l'appareil dans le conduit.

4. Réinstallez l'appareil dans le conduit et réinstallez les 4 vis à tôle. Serrez les vis uniformément jusqu'à ce que l'appareil soit bien en place. NE PAS NE SERREZ PAS TROP LES VIS.

5. Rebranchez l’alimentation du système CVC et rebranchez l’appareil sur une prise de courant reliée à la terre.

Fabricant : Shanghaimuxinmuyeyouxiangongsi
Adresse : Shuangchenglu 803nong11hao1602A-1609shi, baoshanqu, Shanghai 200 000 CN.
Importé en Australie : SIHAO PTY LTD. 1 ROKEVA STREETEASTWOOD
NSW 2122 Australie
Importé aux États-Unis : Sanven Technology Ltd. Suite 250, 9166 Anaheim
Lieu, Rancho Cucamonga, CA 91730

UK	REP

YH CONSULTING LIMITED. C/O YH Consulting Limited Office 147, Centurion House, London Road, Staines-upon-Thames, Surrey, TW18 4AX

EC	REP

E-CrossStu GmbH
Mainzer Landstr.69,
60329 Frankfurt am Main.

VEVOR®

TOUGH TOOLS, HALF PRICE

Technique Certificat d'assistance et de garantie électronique

www.vevor.com/support

VEVOR®

TOUGH TOOLS, HALF PRICE

Technisch Support und E-Garantie-Zertifikat www.vevor.com/support

HVAC-LUFTREINIGER

MODELL: 2112-UV36/ 2006-UV9X2/2112-UV36X2

Wir sind weiterhin bestrebt, Ihnen Werkzeuge zu wettbewerbsfähigen Preisen anzubieten. "Sparen Sie die Hälfte", "Halber Preis" oder andere ähnliche Ausdrücke, die wir nur verwenden
stellt eine Schätzung der Einsparungen dar, die Sie durch den Kauf bestimmter Werkzeuge erzielen können
mit uns im Vergleich zu den großen Top-Marken und bedeutet nicht unbedingt, Abdeckung alle von uns angebotenen Werkzeugkategorien. Wir möchten Sie bitten, zu überprüfen sorgfältig
wenn Sie bei uns eine Bestellung aufgeben, wenn Sie tatsächlich Speichern
Hälfte im Vergleich mit den Top-Großmarken.

VEVOR®
TOUGH TOOLS, HALF PRICE

HVAC AIR PURIFIER

Modell : 2112-UV36/2006-UV9X2/2112-UV36X2

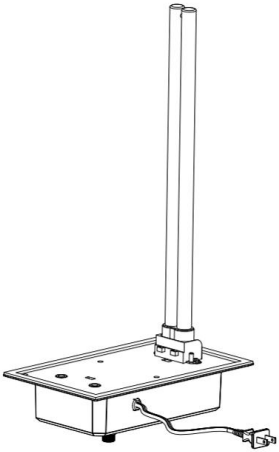

2112-UV36

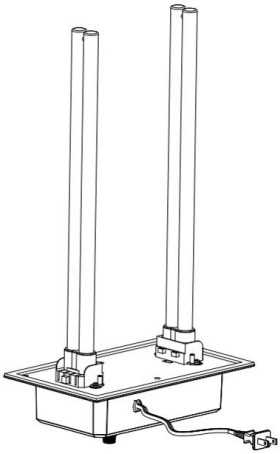

2006-UV9X2 and 2112-UV36X2

Brauchen Sie Hilfe? Kontaktieren Sie uns!

Sie haben Fragen zu unseren Produkten? Sie benötigen technischen Support? Dann kontaktieren Sie uns gerne:

Technischer Support und E-Garantie-Zertifikat
www.vevor.com/support

Dies ist die Originalanleitung. Bitte lesen Sie alle Anweisungen sorgfältig durch, bevor Sie das Gerät in Betrieb nehmen. VEVOR behält sich eine klare Auslegung unserer Bedienungsanleitung vor. Das Erscheinungsbild des Produkts richtet sich nach dem Produkt, das Sie erhalten haben. Bitte verzeihen Sie uns, dass wir Sie nicht erneut informieren, wenn es

Technologie- oder Software-Updates für unser Produkt gibt .

SICHERHEITSHINWEISE

1. Bitte lesen Sie dieses Handbuch sorgfältig durch, bevor Sie das HVAC-Luftreiniger .
2. Die Installation sollte von einem Erwachsenen durchgeführt werden und Kinder sollten das Gerät nicht ohne Aufsicht verwenden.
3. UV - Licht ist schädlich für Haut und Augen und kann zu vorübergehender oder dauerhafter Erblindung führen. Schauen Sie niemals direkt in das UV-Licht.
4. Trennen Sie die Stromversorgung, bevor Sie die UV-Lampe installieren oder austauschen. Andernfalls kann es zu einem Stromschlag und zum Tod kommen.
5.Bitte tragen Sie Handschuhe und installieren Sie die HVAC-Luftreiniger, um Schnitte während der Installation zu vermeiden.
6. Achtung beim Transport: Während des Transports sollte die Verpackung aufrecht stehen, vorsichtig behandelt werden und starke Stöße, Vibrationen und Quetschungen vermieden werden.
7. Verändern Sie das Gerät in keiner Weise. Jede Veränderung könnte das Gerät beschädigen oder es für andere gefährlich machen.
8.Reparatur oder Wartungsarbeiten dürfen nur von qualifiziertem Fachpersonal durchgeführt werden.
9. Es darf nur die in diesem Handbuch angegebene Nennspannung verwendet werden.
10. Verwenden Sie dieses Produkt nicht in der Küche, da die öligen Dämpfe die Lebensdauer der Lampen verkürzen können.
11. Verwenden Sie dieses Produkt nicht in der Umgebung von sauren, alkalischen oder anderen organischen Gasen, da dies zu einem Brand führen kann .
12. Verwenden Sie dieses Produkt nicht an brennbaren und explosiven Orten, da es sonst zu einem Brand kommt.
13. Das Produkt kann erst zerlegt werden, nachdem das Produkt 15 Minuten lang geschlossen war .
14.Die Lampenröhre enthält Quecksilber und muss ordnungsgemäß

gehandhabt werden.
15. Reinigen Sie kaputte Lampen nicht mit dem Staubsauger.
16. Das Produkt ist nicht wasserdicht und kann nicht in einem Luftbefeuchter oder einer anderen feuchten Umgebung installiert werden .

Liste der Bausatzteile

Modell	2112-UV36	2006-UV9X2	2112-UV36X2
UV-Einheit	1 Stück	1 Stück	1 Stück
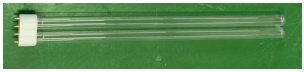 UV-Lampe	2 Stück	4 Stück	4 Stück
schrauben	4 Stück	4 Stück	4 Stück
Schonen Sie die 2A-Sicherung	1 Stück	/	1 Stück
Positionierungsschablone	1 Stück	1 Stück	1 Stück

PARAMETERLISTE

Modell	2112-UV36	2006-UV9X2	2112-UV36X2
Leistung	36W	18W	72

Länge der Lichtröhre	411 mm	145 mm	411 mm
Lichtwellenlänge	254 nm	254 nm	254 nm
UV-Lebensdauer	13000 Stunden	13000 Stunden	13000 Stunden
Montage Lampenrohr	1 Stück	2 Stück	2 Stück
Standby-Lampenröhre	1 Stück	2 Stück	2 Stück
Amerikanischer Standardeingang	Wechselstrom 120 V , 60 Hz	Wechselstrom 120 V , 60 Hz	Wechselstrom 120 V , 60 Hz
Europäische Version Eingang	AC230 V 50Hz	AC230 V 50Hz	AC230 V 50Hz
Effektive Fläche	1500 m²	55 m²	229 m²

Hinweis: Jedes Modell hat eine Nennstromversorgung von 120 V und 230 V AC. Beachten Sie die Angaben zu Spannung und Frequenz auf dem Typenschild des Produkts.

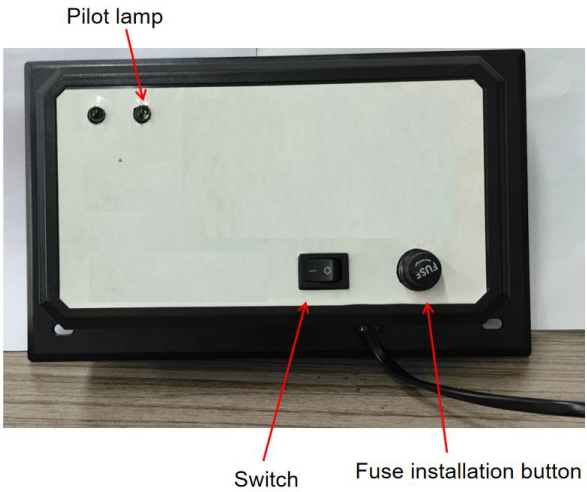

Produktgröße

Modell	2112-UV36	2006-UV9X2	2112-UV36X2
AA	492 mm	217 mm	498 mm
BB	Etwa 411mm	Etwa 145mm	Etwa 411mm
CC	156 mm	126 mm	156 nm
DD	258 mm	175 mm	258 mm

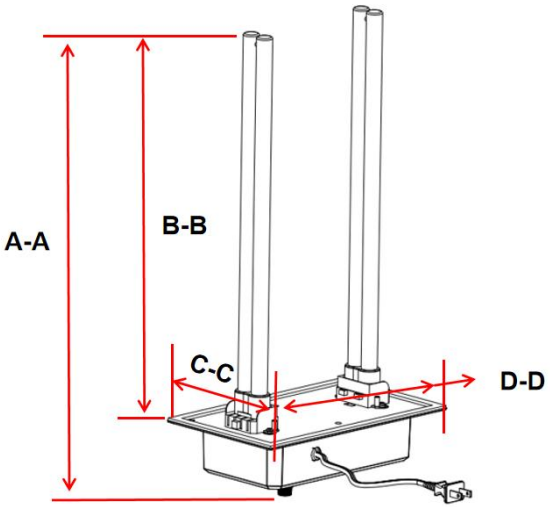

Notiz: Bitte beachten Sie, ob der Innenraum des HVAC-Rohrs für das Produkt geeignet ist.

Installationsanleitung

So installieren Sie Ihr UV-Luftaufbereitungssystem

Wenn Ihr Heizungs-/Kühlsystem (HVAC) mit Luft ausgestattet ist Konditionierung, wird empfohlen, die UV Luftaufbereitungssystem (Gerät) direkt über der Kühlschlange montiert werden. Das Gerät kann verhindern das Wachstum eines hohen Prozentsatzes an Mikroorganismen wie Schimmel, Bakterien und Viren auf Oberflächen wie Kühlschlangen, Ablaufwannen und Rohrleitungen.

Montageort auswählen

1. Das Gerät kann in jeder beliebigen Ausrichtung montiert werden, sollte jedoch so montiert werden, dass die Kontrollleuchte sichtbar ist.
2. Wählen Sie einen Standort, an dem sich die UV-Lampe(n) leicht austauschen bzw. reinigen lassen.

3. Installieren Sie das Gerät auf einer ebenen Fläche des Kanalsystems ÜBER der Klimaanlage Kühlschlange („A-Spule“), wenn Ihre HVAC System hat eine Klimaanlage. Wenn Ihr HLK-System keine Klimaanlage hat, sollte das Gerät installiert werden wenn möglich am Zuluftkanal. Das Gerät kann bei Bedarf auch am Rückluftkanal installiert werden
ACHTUNG: Installieren Sie das Gerät nicht in der „A-Spule“ oder unter einem Luftbefeuchter, da es zu Schäden kommen kann.
Wenn Sie sich nicht sicher sind, ob Sie den richtigen Montageort gewählt haben, schlagen Sie im Benutzerhandbuch Ihres HLK-Systems nach oder wenden Sie sich zur Unterstützung an einen qualifizierten Fachmann.
4. Stellen Sie sicher, dass das Gerät nicht in der Nähe von Kunststoff- oder Gummiteilen angebracht ist, die durch UV-Licht beschädigt werden könnten. Wenn die Montagemöglichkeiten begrenzt sind, können Kunststoff und Gummi mit Aluminiumfolienklebeband abgedeckt werden, um sie vor UV-Licht zu schützen.
5. Das Gerät verfügt über ein 1,5 m langes Netzkabel, das an eine geerdete Steckdose angeschlossen werden muss. Wenn sich im Netzkabel keine Steckdose befindet, bitten Sie einen qualifizierten Fachmann mit der Installation einer ordnungsgemäß geerdeten Steckdose.
Produktspannungsreferenz, Produkttypenschild.

Installationsschritte

1. Installieren Sie die Glühbirnen, indem Sie sie von der Seite einschieben , bis die Glühbirne einrastet .
Hinweis: 2112-UV36 ist eine Glühbirne, 2006-UV9X2 und 2112-UV36X2 sind zwei Glühbirnen.

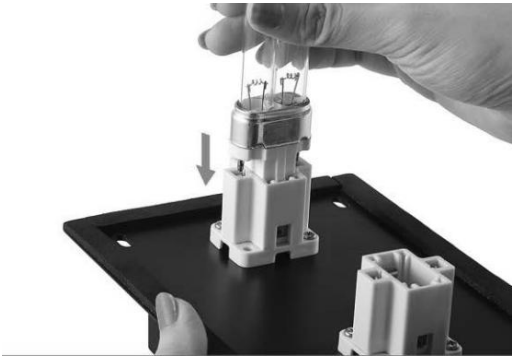

2. Trennen Sie das HLK- System von der Stromversorgung , bevor Sie das Gerät neu installieren .

3A. Beziehen Sie sich auf die Positionierungsvorlage 2006-UV9X2. Zeichnen Sie zuerst die Position des Installationslochs mit einem Strich auf die Außenwand des Rohrs, einschließlich 2 Lampenrohrlöchern mit einem Außendurchmesser von 51 mm und 4 Schraubenlöchern von 3 mm. Bearbeiten Sie die Löcher mit einer Schneidemaschine und einem 3-mm-Bohrer .

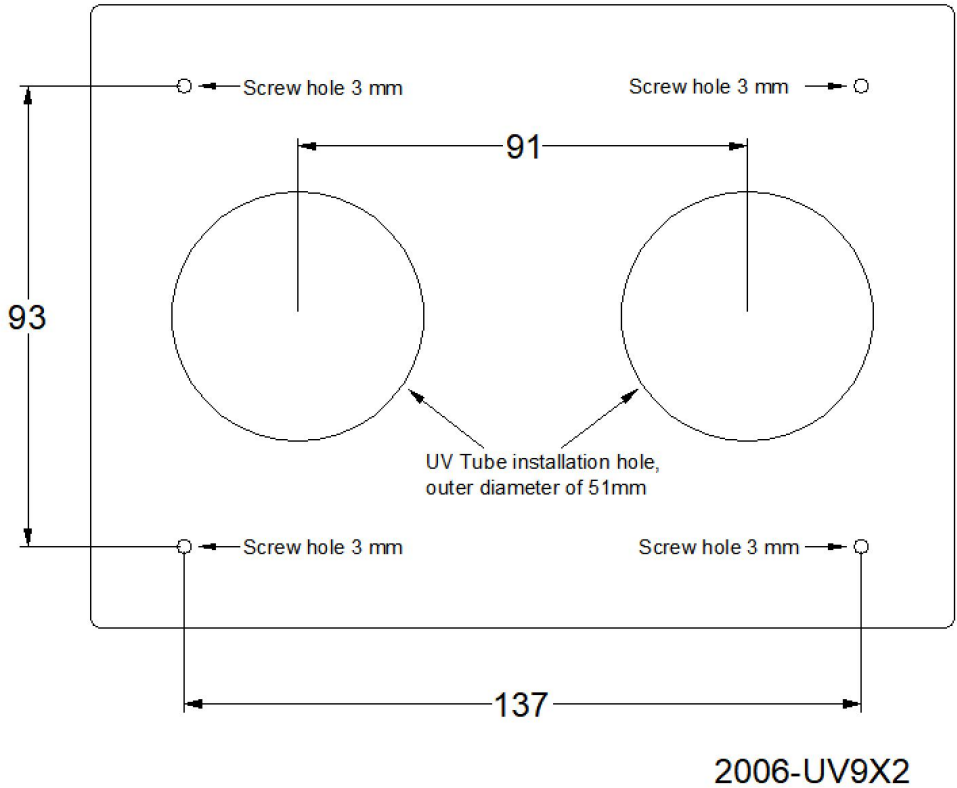

3B. Beziehen Sie sich auf die Positionierungsvorlage 2112-UV36X2 . Zeichnen Sie zuerst die Position des Installationslochs mit einem Strich auf die Außenwand des Rohrs, einschließlich 2 Lampenrohrlöchern mit einem Außendurchmesser von 76,2 mm und 4 Schraubenlöchern von 3 mm. Bearbeiten Sie die Löcher mit einer Schneidemaschine und einem 3-mm-Bohrer .

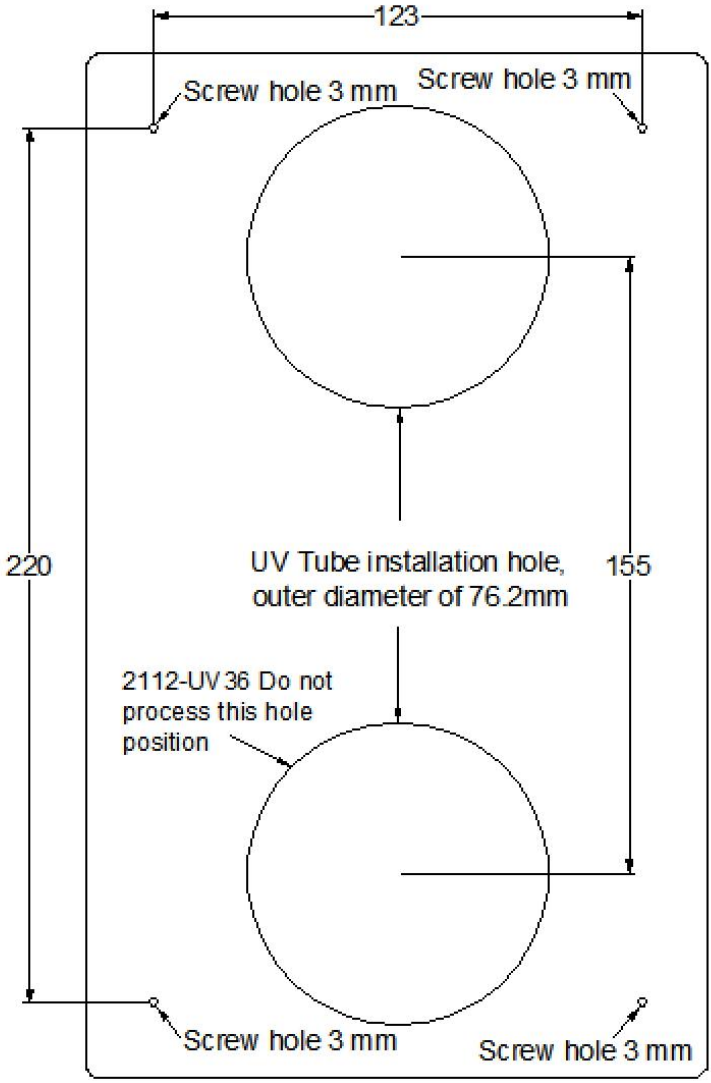

2112-UV36 and 2112-UV36X2

11. Setzen Sie die UV-Lampe in das vorgebohrte Loch ein, um die UV-Lampe zu installieren.

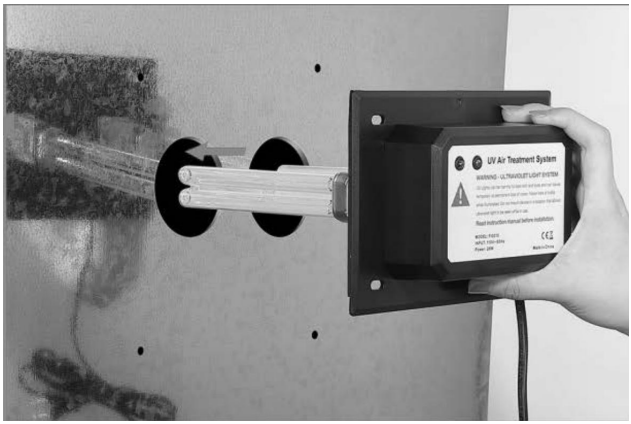

12. Installieren Sie die UV-Lampe mit 4 Schrauben auf der Oberfläche des HVAC-Rohrs.

13. Schließen Sie den Netzstecker an die Wechselstromversorgung an, schalten Sie den Schalter der UV-Einheit ein und lassen Sie die Kontrollleuchte der Maschine einschalten. Die Maschine beginnt zu arbeiten.

14. Ziehen Sie den Netzstecker. Schrauben Sie den Sicherungsknopf ab , um die 2A-Sicherung auszutauschen.

Jedes Modell verfügt über eine Nennstromversorgung von 120 V AC und 230 V AC. Beachten Sie die Angaben zu Spannung und Frequenz auf dem Typenschild des Produkts.

Hinweis: 2006-UV9X2 hat keinen Schalter, das Zugangsnetzteil startet den Betrieb und die Sicherung kann nicht ausgetauscht werden.

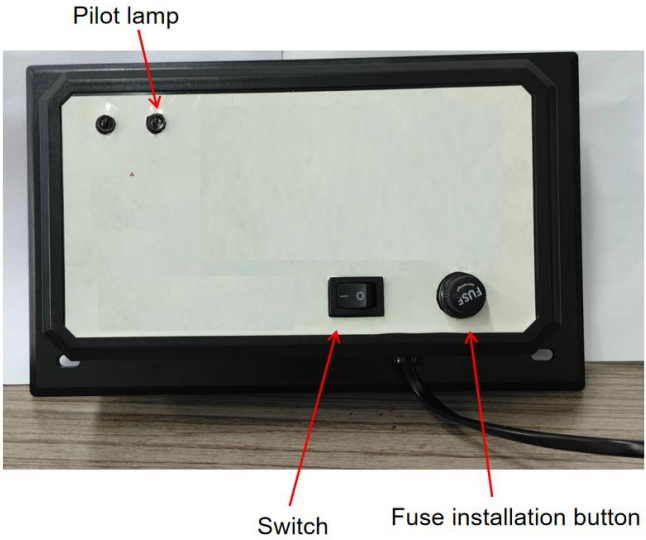

Reinigung und Austausch der Glühbirne

1. Trennen Sie die Stromversorgung des HLK-Systems, ziehen Sie den Stecker aus der Steckdose und lassen Sie die UV-Lampe(n) mindestens 15 Minuten abkühlen, bevor Sie versuchen, Entfernen Sie die Einheit.
2. Entfernen Sie die 4 Blechschrauben und schieben Sie das Gerät aus dem Kanal arbeiten.
3a. Reinigen: Halten Sie das Gerät fest und wischen Sie die UV-Lampe(n) mit einem weichen, mit Glasreiniger angefeuchteten Tuch ab. Wenn Sie das Glas mit der Hand berühren, wischen Sie Fingerabdrücke und Schmutz unbedingt mit einem Tuch ab. Stellen Sie sicher, dass die Lampe sauber und trocken ist, bevor Sie das Gerät wieder in den Kanal einbauen.

3b. Auswechseln: Die Verwendung einer nicht für das Gerät zugelassenen Lampe macht die Garantie ungültig und kann zu schweren Verletzungen oder Schäden führen. Halten Sie das Gerät fest und drücken Sie den Lampenentriegelungsknopf, um die UV-Lampe zu entfernen. Setzen Sie die neue Lampe in das Gerät ein, indem Sie die Lampe von der außen, bis die Glühbirne einrastet. Wenn Sie die Glühbirne mit der Hand berühren, wischen Sie Fingerabdrücke oder Schmutz unbedingt mit einem weichen, feuchten Tuch ab. Stellen Sie sicher, dass die Glühbirne(n) sauber und trocken sind , bevor Sie das Gerät wieder in den Kanal einsetzen.

4. Installieren Sie das Gerät wieder im Kanalsystem und bringen Sie die 4 Blechschrauben wieder an. Ziehen Sie die Schrauben gleichmäßig an, bis das Gerät sicher sitzt. NICHT SCHRAUBEN NICHT ZU ÜBERFEST ZIEHEN.

5. Schließen Sie die Stromversorgung des HLK-Systems wieder an und stecken Sie das Gerät wieder in eine geerdete Steckdose.

Hersteller: Shanghaimuxinmuyeyouxiangongsi
Adresse: Shuangchenglu 803nong11hao1602A-1609shi, baoshanqu, Shanghai, 200.000 CN.
Nach AUS importiert: SIHAO PTY LTD. 1 ROKEVA STREETEASTWOOD
NSW 2122 Australien
Importiert in die USA: Sanven Technology Ltd. Suite 250, 9166 Anaheim Ort, Rancho Cucamonga, CA 91730

UK	REP

YH CONSULTING LIMITED. C/O YH Consulting Limited Office 147, Centurion House, London Road, Staines-upon-Thames, Surrey, TW18 4AX

EC	REP

E-CrossStu GmbH
Mainzer Landstr.69,
60329 Frankfurt am Main.

VEVOR®

TOUGH TOOLS, HALF PRICE

Technisch Support und E-Garantie-Zertifikat

www.vevor.com/support

VEVOR®

TOUGH TOOLS, HALF PRICE

Tecnico Supporto e certificato di garanzia elettronica www.vevor.com/support

PURIFICATORE D'ARIA HVAC

MODELLO: 2112-UV36/ 2006-UV9X2/2112-UV36X2

Continuiamo a impegnarci per fornirvi strumenti a prezzi competitivi.
"Risparmia la metà", "Metà prezzo" o altre espressioni simili utilizzate solo da noi rappresenta una stima dei risparmi che potresti ottenere acquistando determinati strumenti con noi rispetto ai principali marchi top e non significa necessariamente copertina tutte le categorie di strumenti da noi offerti. Ti ricordiamo cortesemente di verificare accuratamente
quando effettui un ordine con noi se sei effettivamente Risparmio
Metà rispetto ai marchi più importanti.

VEVOR®
TOUGH TOOLS, HALF PRICE

HVAC AIR PURIFIER

Modello : 2112-UV36/2006-UV9X2/2112-UV36X2

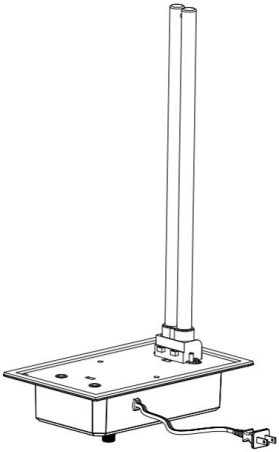

2112-UV36

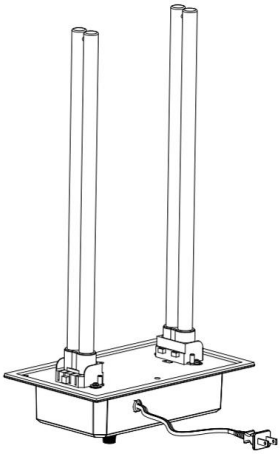

2006-UV9X2 and 2112-UV36X2

HAI BISOGNO DI AIUTO? CONTATTACI!

Hai domande sui prodotti? Hai bisogno di supporto tecnico? Non esitare a contattarci:

Supporto tecnico e certificato di garanzia elettronica
www.vevor.com/support

Questa è l'istruzione originale, si prega di leggere attentamente tutte le istruzioni del manuale prima di utilizzare. VEVOR si riserva una chiara interpretazione del nostro manuale utente. L'aspetto del prodotto sarà soggetto al prodotto ricevuto. Vi preghiamo di perdonarci se non vi informeremo di nuovo se ci sono aggiornamenti tecnologici o software sul

nostro prodotto.

ISTRUZIONI DI SICUREZZA

1. Si prega di leggere e comprendere attentamente il presente manuale prima di utilizzare il Purificatore d'aria HVAC .
2. L'installazione deve essere eseguita da un adulto e i bambini non devono utilizzarla senza supervisione.
3. Le luci UV sono dannose per la pelle e gli occhi esposti, causando cecità temporanea o permanente. Non guardare mai direttamente la luce UV .
4. Scollegare l'alimentazione prima di installare o sostituire la lampadina UV, altrimenti si potrebbero verificare scosse elettriche e morte.
5. Indossare guanti e installare il Purificatore d'aria HVAC per evitare tagli durante l'installazione.
6. Attenzione al trasporto: durante il trasporto, il pacco deve essere mantenuto in posizione verticale, maneggiato con cura, evitando forti urti, vibrazioni ed estrusioni.
7. Non modificare l'unità in alcun modo. Qualsiasi modifica potrebbe danneggiare il dispositivo o renderlo pericoloso per gli altri.
8.Riparazione o la manutenzione deve essere eseguita solo da una persona qualificata.
9. È possibile utilizzare solo la tensione nominale specificata nel presente manuale.
10. Non utilizzare questo prodotto in cucina, dove i fumi oleosi potrebbero ridurre la durata delle lampade.
11. Non utilizzare questo prodotto in aree acide, alcaline o con altri gas organici dove potrebbe verificarsi un incendio .
12. Non utilizzare questo prodotto in luoghi infiammabili o esplosivi, altrimenti potrebbe causare un incendio.
13. Il prodotto può essere smontato solo dopo essere stato chiuso per 15 minuti.
14. Il tubo della lampada contiene mercurio e deve essere maneggiato correttamente.
15. Non pulire le lampade rotte con l'aspirapolvere.
16. Il prodotto non è impermeabile, non può essere installato in un

umidificatore o in altri ambienti umidi .

Elenco delle parti del kit

Modello	2112-UV36	2006-UV9X2	2112-UV36X2
Unità UV	1 pz.	1 pz.	1 pz.
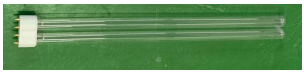 Lampadina della lampada UV	2 pezzi	4 pezzi	4 pezzi
vite	4 pezzi	4 pezzi	4 pezzi
Risparmia il fusibile da 2A	1 pz.	/	1 pz.
Modello di posizionamento	1 pz.	1 pz.	1 pz.

ELENCO DEI PARAMETRI

Modello	2112-UV36	2006-UV9X2	2112-UV36X2
Energia	36W	18W	72
Lunghezza del tubo luminoso	411mm	145mm	411mm
Lunghezza d'onda della	254 nm	254 nm	254 nm

luce			
Durata UV	13000 ore	13000 ore	13000 ore
Tubo lampada di montaggio	1 pz.	2 pezzi	2 pezzi
Tubo della lampada di standby	1 pz.	2 pezzi	2 pezzi
Input standard americano	AC120V 60Hz	AC120V 60Hz	AC120V 60Hz
Versione europea Ingresso	AC230V 50Hz	AC230V 50Hz	AC230V 50Hz
Area effettiva	1500 piedi quadrati	600 piedi quadrati	2400 piedi quadrati

Nota: ogni modello di alimentatore nominale ha AC120V e AC230V. Notare le informazioni sulla tensione e sulla frequenza sulla targhetta del prodotto.

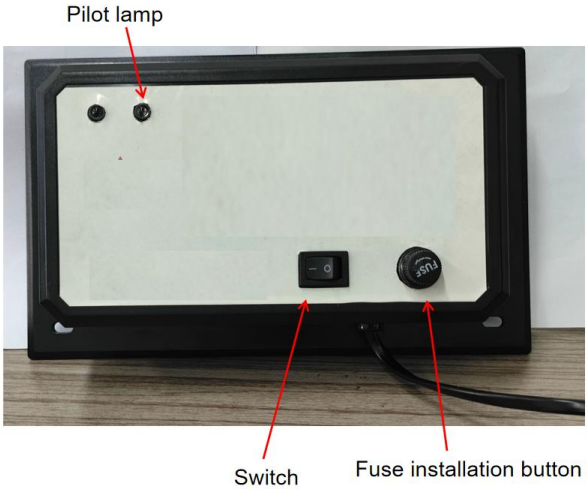

Dimensioni del prodotto

Modello	2112-UV36	2006-UV9X2	2112-UV36X2
AAA	492mm	217mm	498mm
BB	Circa 411mm	Circa 145mm	Circa 411mm
CC	156mm	126mm	156 nm

GG	258mm	175mm	258mm

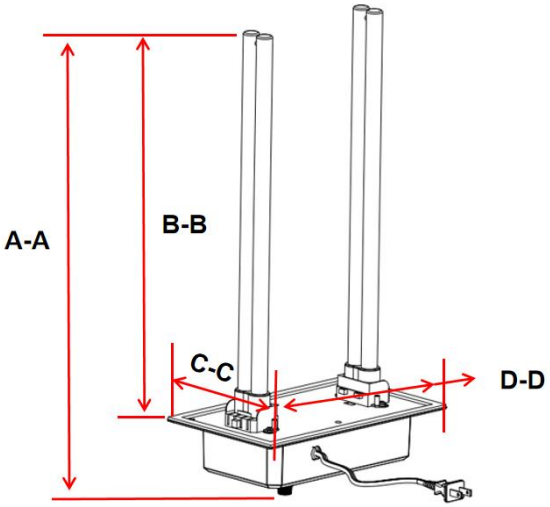

Nota: Verificare se lo spazio interno del tubo HVAC può contenere il prodotto.

Istruzioni per l'installazione

Come installare il sistema di trattamento dell'aria UV

Se il tuo sistema di riscaldamento/raffreddamento (HVAC) è dotato di aria condizionamento, si raccomanda che i raggi UV Il sistema di trattamento dell'aria (unità) può essere montato direttamente sopra la serpentina di raffreddamento. L'unità può prevenire la crescita di un'elevata percentuale di microrganismi quali muffe, batteri e virus su superfici quali serpentine di raffreddamento, vaschette di raccolta e condotti.

Selezione della posizione di montaggio

1. L'unità può essere montata in qualsiasi orientamento, ma deve essere montata in modo che la spia luminosa sia visibile.
2. Scegliere una posizione che renda semplice la sostituzione/pulizia delle

lampadine UV.
3. Installare l'unità su una superficie piana della condotta SOPRA l'aria condizionata serpentina di raffreddamento ("serpentina A") se il tuo HVAC il sistema è dotato di aria condizionata. Se il tuo sistema HVAC non è dotato di aria condizionata, l'unità dovrebbe essere installata sul condotto dell'aria di mandata, se possibile. L'unità può essere installata su un condotto dell'aria di ritorno, se necessario
ATTENZIONE: non installare l'unità nella "serpentina A" o sotto un umidificatore poiché potrebbe danneggiarsi.
Se non sei sicuro di aver scelto la posizione di montaggio corretta, consulta il manuale del proprietario del tuo sistema HVAC o chiama un professionista qualificato per ricevere assistenza.
4. Assicurarsi di posizionare l'unità lontano da componenti in plastica o gomma che potrebbero essere danneggiati dalla luce UV. Se le opzioni di montaggio sono limitate, la plastica e la gomma possono essere coperte con nastro adesivo in alluminio per proteggerle dalla luce UV.
5. L'unità è dotata di un cavo di alimentazione da 1,5 metri che deve essere installato in una presa di corrente con messa a terra; se il cavo di alimentazione non è dotato di una presa di corrente, chiedere a un professionista qualificato di installare una presa di corrente con messa a terra adeguata.
Targhetta del prodotto con riferimento alla tensione del prodotto.

Fasi di installazione

1. Installare le lampadine facendole scorrere lateralmente finché non scattano in posizione .
Nota: la 2112-UV36 è una lampadina, la 2006-UV9X2 e la 2112-UV36X2 sono due lampadine.

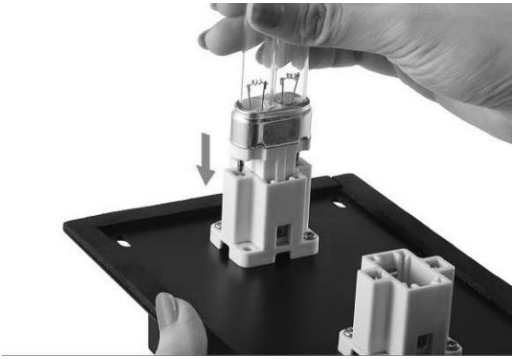

2. Scollegare l' alimentazione al sistema HVAC prima di installare l' unità .

3A. Fare riferimento al modello di posizionamento 2006-UV9X2, disegnare prima la posizione del foro di installazione con un tratto sulla parete esterna del tubo, inclusi 2 fori per il tubo della lampada con un diametro esterno di 51 mm e 4 fori per viti da 3 mm; Lavorare i fori utilizzando una macchina da taglio e un trapano da 3 mm .

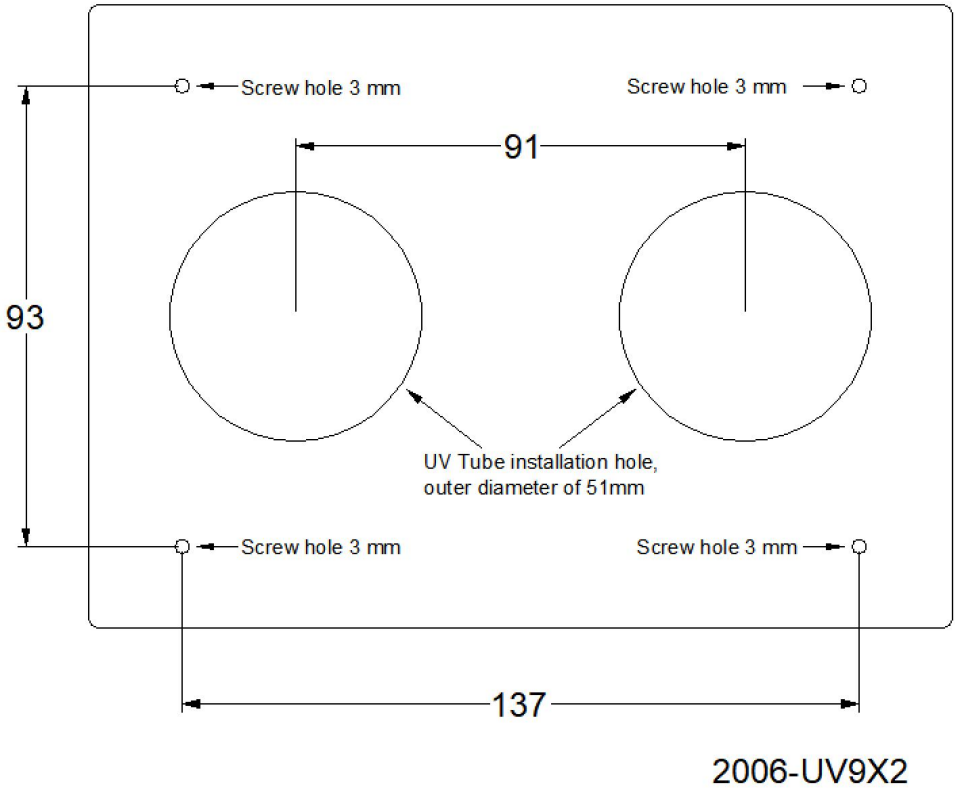

3B. Fare riferimento al modello di posizionamento 2112-UV36X2 , disegnare prima la posizione del foro di installazione con un tratto sulla parete esterna del tubo, inclusi 2 fori per il tubo della lampada con un diametro esterno di 76,2 mm e 4 fori per viti da 3 mm; Lavorare i fori utilizzando una macchina da taglio e un trapano da 3 mm .

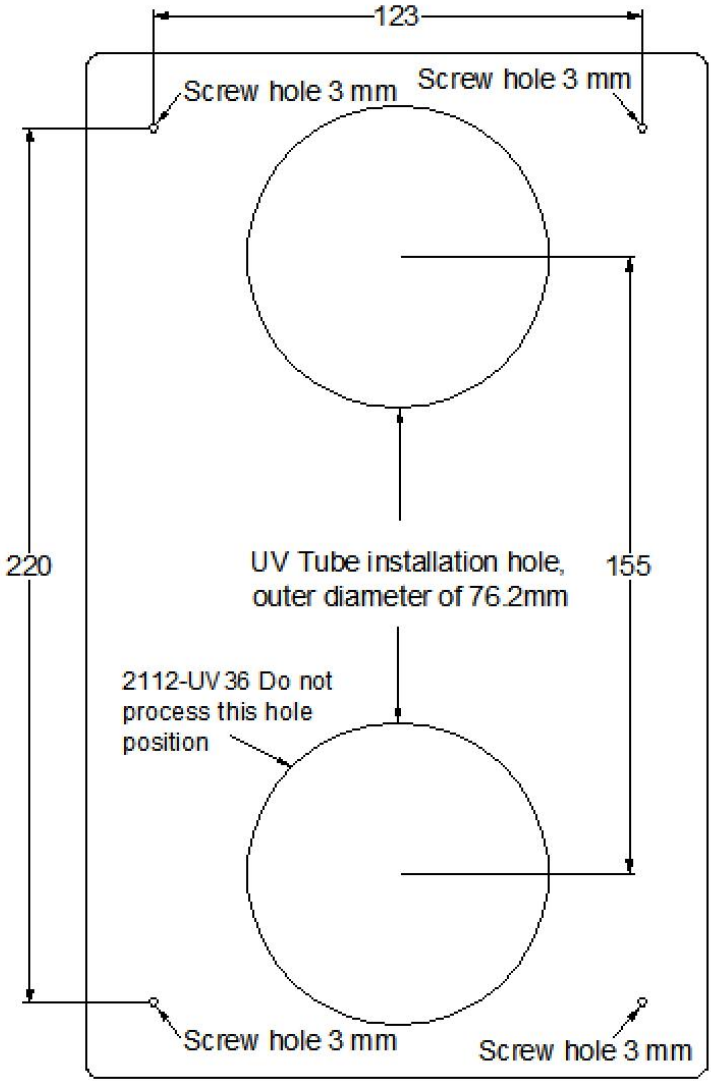

2112-UV36 and 2112-UV36X2

15. Inserire la lampada UV nel foro predisposto per installarla.

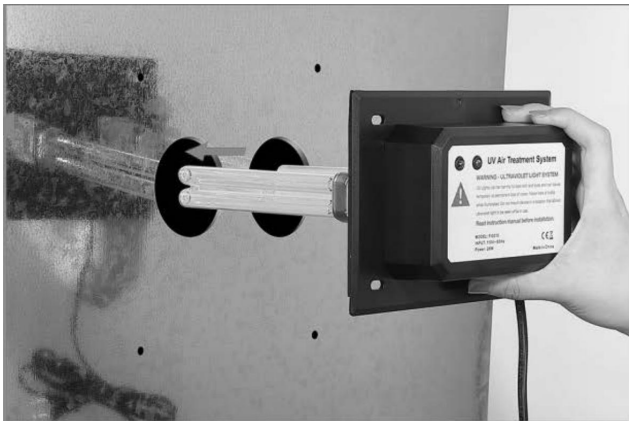

16. Installare la lampada UV sulla superficie del tubo HVAC con 4 viti.

17. Collegare la spina di alimentazione all'alimentazione CA, accendere l'interruttore dell'unità UV e accendere la spia luminosa della macchina. La macchina ha iniziato a funzionare.

18. Estrarre la spina di alimentazione , svitare la manopola del fusibile per sostituire il fusibile da 2A.

Ogni modello di alimentatore nominale ha AC120V e AC230V. Notare le informazioni sulla tensione e sulla frequenza sulla targhetta del prodotto.

Nota: il modello 2006-UV9X2 non ha interruttore, l'alimentatore di accesso inizia a funzionare e il fusibile non può essere sostituito.

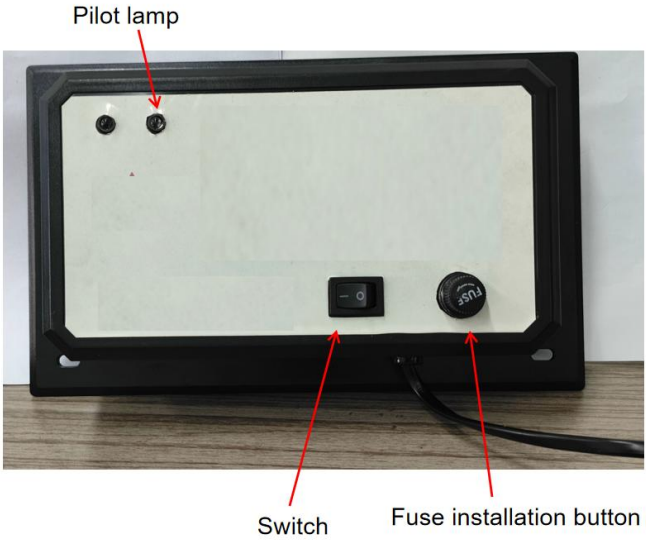

Pulizia e sostituzione della lampadina

1. Scollegare l'alimentazione al sistema HVAC, scollegare l'unità e lasciare raffreddare la/le lampadina/e UV per almeno 15 minuti prima di tentare di rimuovere l'unità.
2. Rimuovere le 4 viti per lamiera e far scorrere l'unità fuori dal condotto lavoro.
3a. Per pulire: tenere saldamente l'unità e pulire la/le lampadina/e UV con un panno morbido inumidito con detergente per vetri. Se si tocca il vetro con la mano, assicurarsi di pulire eventuali impronte digitali o sporcizia con un panno. Assicurarsi che la lampadina sia pulita e asciutta prima di reinstallare l'unità nel condotto.
3b. Per sostituire: l'uso di una lampadina non approvata per l'unità invaliderà la garanzia e potrebbe causare gravi lesioni o danni. Tenere saldamente l'unità e premere il pulsante di rilascio della lampadina per rimuovere la lampadina UV. Installare la nuova lampadina nell'unità facendola scorrere dall' all'esterno finché la lampadina non scatta in posizione. Se tocchi la lampadina con la

mano, assicurati di pulire eventuali impronte digitali o sporcizia con un panno morbido umido. Assicurati che la/le lampadina/e sia / siano pulita/e e asciutta/e prima di reinstallare l'unità nel condotto.

4. Reinstallare l'unità nella condotta e reinstallare le 4 viti per lamiera. Serrare le viti in modo uniforme finché l'unità non è saldamente in posizione. NON SERRARE ECCESSIVAMENTE LE VITI.

5. Ricollegare l'alimentazione al sistema HVAC e ricollegare l'unità a una presa di corrente dotata di messa a terra.

Produttore: Shanghaimuxinmuyeyouxiangongsi
Indirizzo: Shuangchenglu 803nong11hao1602A-1609shi, baoshanqu, shanghai 200000 CN.
Importato in AUS: SIHAO PTY LTD. 1 ROKEVA STREETEASTWOOD Nuovo Galles del Sud 2122 Australia
Importato negli USA: Sanven Technology Ltd. Suite 250, 9166 Anaheim Luogo, Rancho Cucamonga, CA 91730

UK	REP

YH CONSULTING LIMITED. C/O YH Consulting Limited Office 147, Centurion House, London Road, Staines-upon-Thames, Surrey, TW18 4AX

EC	REP

E-CrossStu GmbH
Mainzer Landstr.69,
60329 Frankfurt am Main.

VEVOR®

TOUGH TOOLS, HALF PRICE

Tecnico Supporto e certificato di garanzia elettronica

www.vevor.com/support

VEVOR®

TOUGH TOOLS, HALF PRICE

Técnico Soporte y certificado de garantía electrónica www.vevor.com/support

PURIFICADOR DE AIRE HVAC

MODELO: 2112-UV36/ 2006-UV9X2/2112-UV36X2

Seguimos comprometidos a brindarle herramientas a precios competitivos.
"Ahorra la mitad", "mitad de precio" o cualquier otra expresión similar utilizada únicamente por nosotros
Representa una estimación de los ahorros que podría obtener al comprar ciertas herramientas.
con nosotros en comparación con las principales marcas líderes y no significa necesariamente cubrir
Todas las categorías de herramientas que ofrecemos. Le recordamos que debe verificar con cuidado
Cuando realiza un pedido con nosotros, si realmente está Ahorro
Medio en comparación con las principales marcas líderes.

VEVOR®
TOUGH TOOLS, HALF PRICE

HVAC AIR PURIFIER

Modelo : 2112-UV36/2006-UV9X2/2112-UV36X2

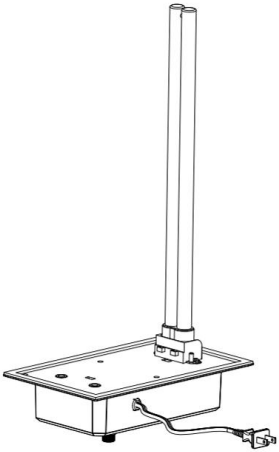

2112-UV36

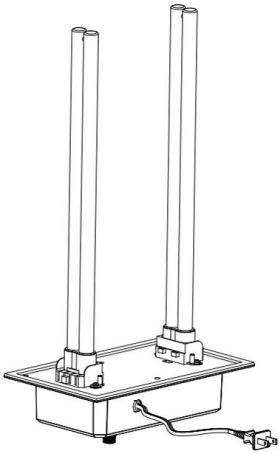

2006-UV9X2 and 2112-UV36X2

¿NECESITA AYUDA? ¡CONTÁCTENOS!

¿Tiene preguntas sobre el producto? ¿Necesita asistencia técnica? No dude en ponerse en contacto con nosotros:

Soporte técnico y certificado de garantía electrónica
www.vevor.com/support

Estas son las instrucciones originales, lea atentamente todas las instrucciones del manual antes de utilizar el producto. VEVOR se reserva una interpretación clara de nuestro manual de usuario. La apariencia del producto estará sujeta al producto que recibió. Perdónenos por no informarle nuevamente si hay actualizaciones de tecnología o software

en nuestro producto.

INSTRUCCIONES DE SEGURIDAD

1. Lea y comprenda este manual detenidamente antes de utilizar el Purificador de aire HVAC .
2. La instalación debe ser realizada por un adulto y los niños no deben utilizarlo sin supervisión.
3. Las luces ultravioleta son dañinas para la piel y los ojos expuestos, y pueden causar ceguera temporal o permanente. Nunca mire directamente a la luz ultravioleta.
4. Desconecte la alimentación antes de instalar o reemplazar la bombilla UV, de lo contrario podría provocar una descarga eléctrica y la muerte.
5. Utilice guantes e instale el Purificador de Aire HVAC para evitar cortes durante la instalación.
6. Atención durante el transporte: durante el transporte, el paquete debe estar en posición vertical, manipularse con cuidado, evitar impactos fuertes, vibraciones y extrusiones.
7. No modifique la unidad de ninguna manera. Cualquier modificación podría dañar el dispositivo o hacerlo peligroso para otras personas.
8.Reparación o el mantenimiento sólo debe ser realizado por una persona calificada.
9.Solo se puede utilizar el voltaje nominal especificado en este manual.
10. No utilice este producto en la cocina, donde el humo aceitoso puede acortar la vida útil de las lámparas.
11. No utilice este producto en áreas con gases ácidos, alcalinos u otros gases orgánicos donde pueda provocar incendios .
12.No utilice este producto en lugares inflamables o explosivos, de lo contrario podría provocar un incendio.
13. El producto solo se puede desmontar después de permanecer cerrado durante 15 minutos.
14.El tubo de la lámpara contiene mercurio y debe manipularse adecuadamente.
15.No limpie las lámparas rotas con una aspiradora.
16. El producto no es resistente al agua, por lo que no se puede instalar en

un humidificador ni en ningún otro entorno húmedo .

Lista de piezas del kit

Modelo	2112-UV36	2006-UV9X2	2112-UV36X2
Unidad UV	1 pieza	1 pieza	1 pieza
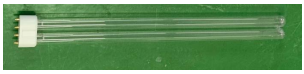 Bombilla de lámpara UV	2 piezas	4 piezas	4 piezas
tornillo	4 piezas	4 piezas	4 piezas
Ahorre el fusible 2A	1 pieza	/	1 pieza
Plantilla de posicionamiento	1 pieza	1 pieza	1 pieza

LISTA DE PARÁMETROS

Modelo	2112-UV36	2006-UV9X2	2112-UV36X2
Fuerza	36 W	18W	72
Longitud del tubo de luz	411 mm	145 mm	411 mm
Longitud de onda de la luz	254 nm	254 nm	254 nm

Vida útil de los rayos UV	13000 horas	13000 horas	13000 horas
Tubo de lámpara de montaje	1 pieza	2 piezas	2 piezas
Tubo de lámpara de reserva	1 pieza	2 piezas	2 piezas
Entrada estándar americana	CA 120 V 60 Hz	CA 120 V 60 Hz	CA 120 V 60 Hz
Versión europea Entrada	CA 230 V 50 Hz	CA 230 V 50 Hz	CA 230 V 50 Hz
Área efectiva	1500 pies cuadrados	600 pies cuadrados	2400 pies cuadrados

Nota: Cada modelo de fuente de alimentación tiene una tensión nominal de 120 V CA y 230 V CA. Tenga en cuenta la información de voltaje y frecuencia en la placa de identificación del producto.

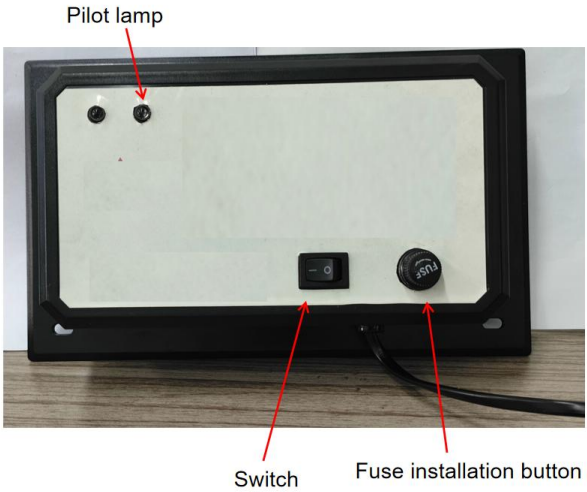

Tamaño del producto

Modelo	2112-UV36	2006-UV9X2	2112-UV36X2
Automóvil club	492 mm	217 mm	498 mm

británico			
CAMA Y DESAYUNO	Aproximadamente 411 mm	Aproximadamente 145 mm	Aproximadamente 411 mm
C.C.	156 mm	126 mm	156 nm
DD	258 mm	175 mm	258 mm

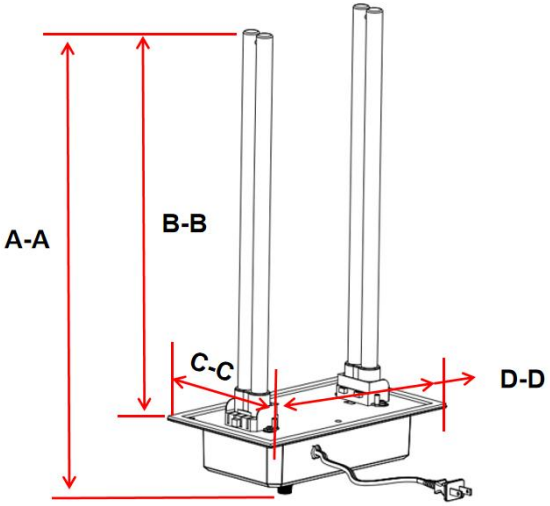

Nota: Tenga en cuenta si el espacio interior de la tubería HVAC puede acomodar el producto.

Instrucciones de instalación

Cómo instalar su sistema de tratamiento de aire por UV

Si su sistema de calefacción/refrigeración (HVAC) está equipado con aire acondicionado, se recomienda que los rayos UV El sistema de tratamiento de aire (unidad) se puede montar directamente sobre el serpentín de enfriamiento. La unidad puede Prevenir el crecimiento de un alto porcentaje de microorganismos como moho, bacterias y virus en superficies como serpentines de enfriamiento, bandejas de drenaje y conductos.

Selección de la ubicación de montaje

1. La unidad se puede montar en cualquier orientación, pero debe montarse de manera que se pueda ver la luz indicadora.
2. Elija una ubicación que facilite el cambio y la limpieza de las bombillas UV.
3. Instale la unidad en una superficie plana del conducto ENCIMA del aire acondicionado. Serpentín de enfriamiento (“Serpentín A”) si su sistema HVAC El sistema tiene aire acondicionado. Si su sistema HVAC no tiene aire acondicionado, la unidad debe instalarse Si es posible, en el conducto de aire de suministro. La unidad se puede instalar en un conducto de aire de retorno si es necesario.

PRECAUCIÓN: No instale la unidad en la “bobina A” o debajo de un humidificador ya que podría dañarse.

Si no está seguro de haber elegido una ubicación de montaje correcta, consulte el manual del propietario de su sistema HVAC o llame a un profesional calificado para obtener ayuda.

4. Asegúrese de colocar la unidad lejos de cualquier componente de plástico o goma que pueda dañarse con la luz ultravioleta. Si las opciones de montaje son limitadas, se pueden cubrir el plástico y la goma con cinta adhesiva de papel de aluminio para protegerlos de la luz ultravioleta.
5. La unidad tiene un cable de alimentación de 4,92 pies que debe instalarse en una toma de corriente con conexión a tierra; si no hay una toma de corriente dentro del cable de alimentación, solicite a un profesional calificado que instale una toma de corriente con conexión a tierra adecuada.

Placa de identificación del producto con referencia de voltaje del producto.

Pasos de instalación

1. Instale las bombillas deslizándolas desde el costado hasta que encajen en su lugar .

Nota: El 2112-UV36 es una bombilla, el 2006-UV9X2 y el 2112-UV36X2 son dos bombillas.

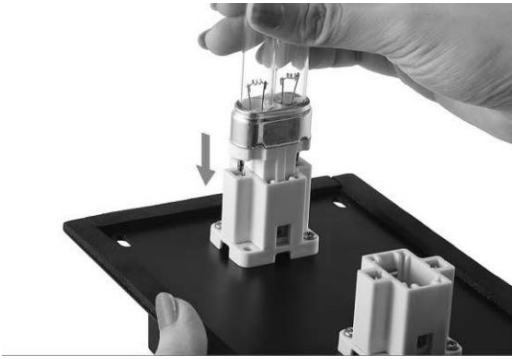

2. Desconecte la alimentación del sistema HVAC antes de instalar la unidad .

3A. Consulte la plantilla de posicionamiento 2006-UV9X2. Primero, dibuje la posición del orificio de instalación con un trazo en la pared exterior del tubo, incluidos 2 orificios para el tubo de la lámpara con un diámetro exterior de 51 mm y 4 orificios para tornillos de 3 mm. Procesamiento de los orificios con una máquina de corte y un taladro de 3 mm .

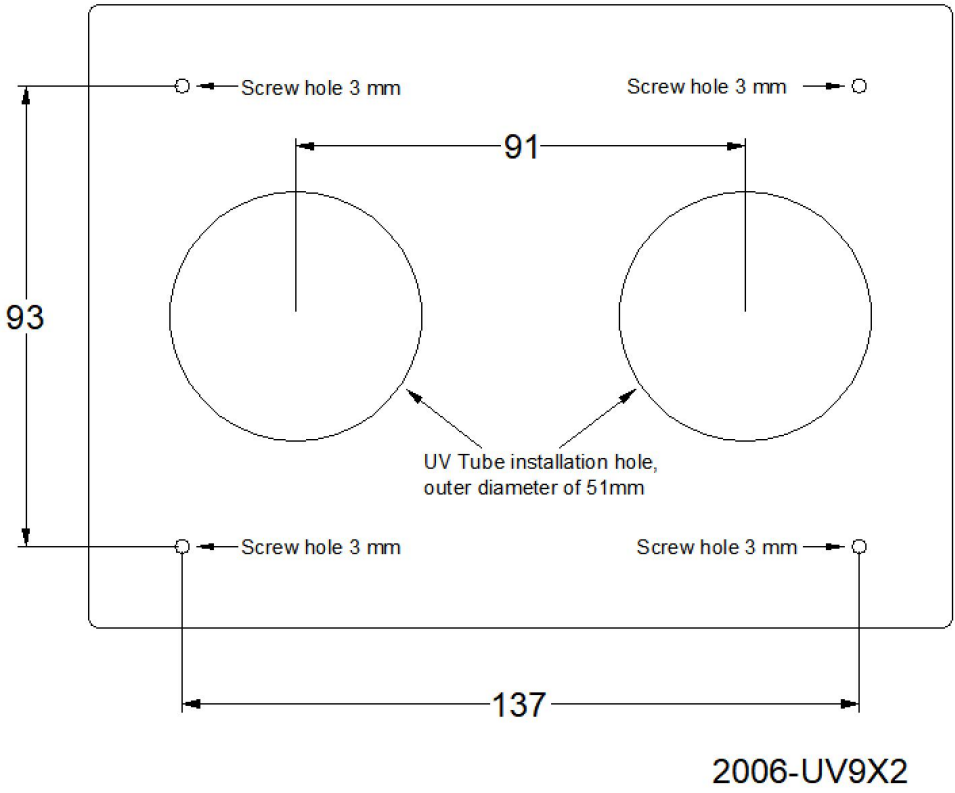

3B. Consulte la plantilla de posicionamiento 2112-UV36X2 . Primero, dibuje la posición del orificio de instalación con un trazo en la pared exterior del tubo, incluidos 2 orificios para el tubo de la lámpara con un diámetro exterior de 76,2 mm y 4 orificios para tornillos de 3 mm. Procesamiento de los orificios con una máquina de corte y un taladro de 3 mm .

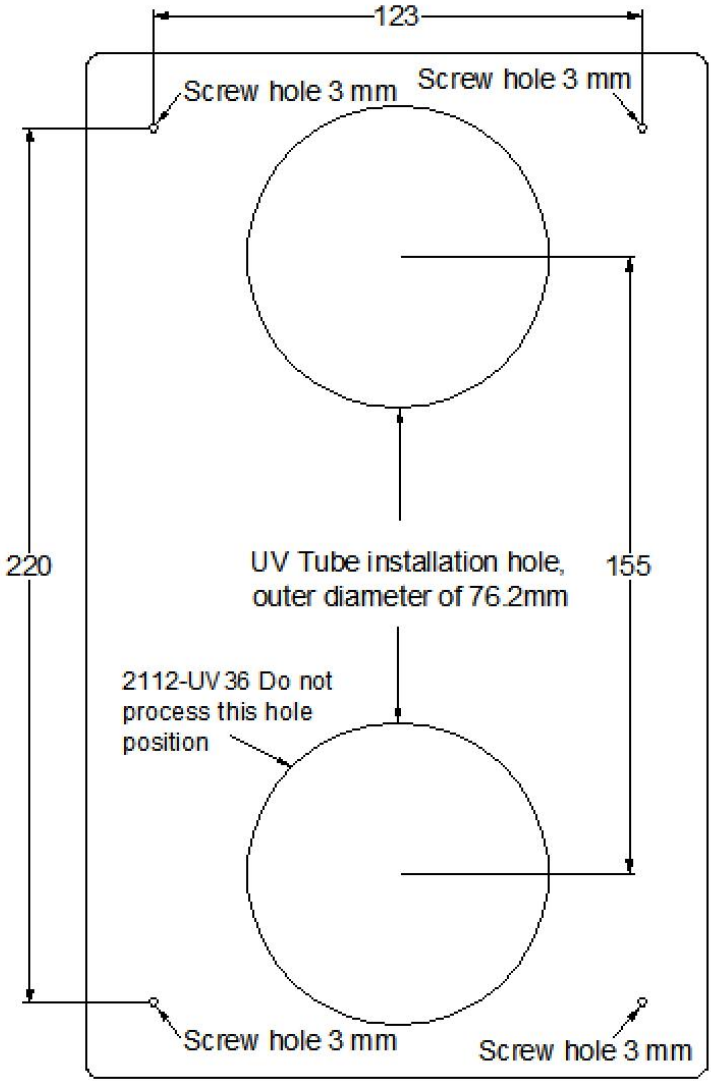

2112-UV36 and 2112-UV36X2

19. Inserte la lámpara UV en el orificio pretaladrado para instalarla.

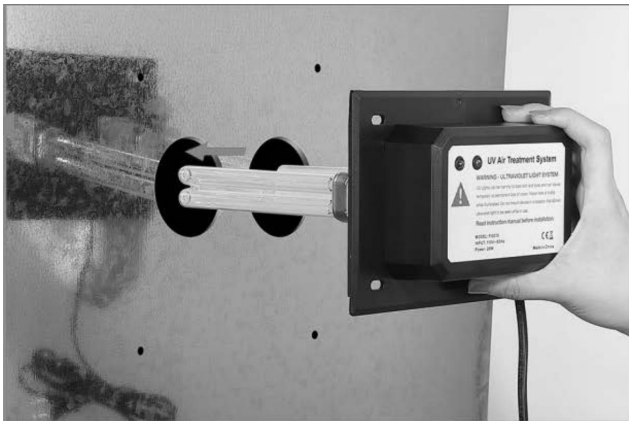

20. Instale la lámpara UV en la superficie de la tubería HVAC con 4 tornillos.

21. Conecte el enchufe de alimentación a la fuente de alimentación de CA, encienda el interruptor de la unidad UV y encienda la luz indicadora de la máquina. La máquina comenzó a funcionar.

22. Desconecte el enchufe de alimentación , desatornille la perilla del fusible para reemplazar el fusible de 2 A.

Cada modelo de fuente de alimentación tiene una tensión nominal de 120 V CA y 230 V CA. Tenga en cuenta la información de voltaje y frecuencia en la placa de identificación del producto.

Nota: 2006-UV9X2 no tiene interruptor, la fuente de alimentación de

acceso inicia la operación; y el fusible no se puede reemplazar.

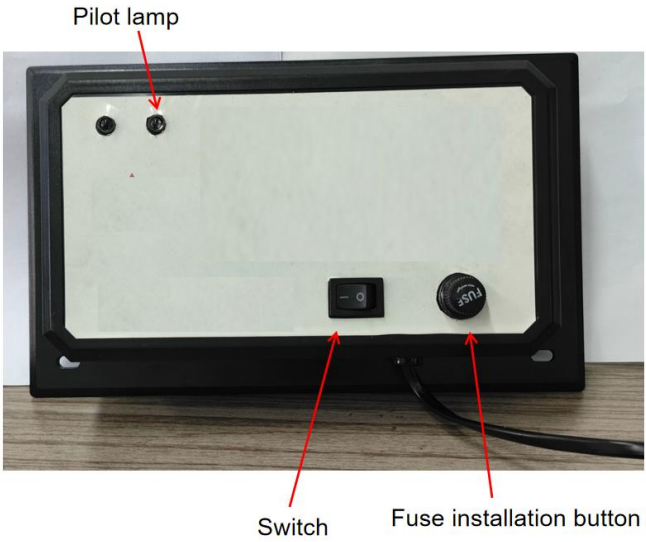

Limpieza y sustitución de bombillas

1. Desconecte la energía del sistema HVAC, desenchufe la unidad y deje que las bombillas UV se enfríen durante al menos 15 minutos antes de intentar encenderlas. Retire la unidad.
2. Retire los 4 tornillos de chapa metálica y deslice la unidad fuera del conducto. trabajar.
3a. Para limpiar: Sujete la unidad con firmeza y limpie la(s) bombilla(s) ultravioleta con un paño suave humedecido con un limpiador de vidrios. Si toca el vidrio con la mano, asegúrese de limpiar las huellas dactilares o la suciedad con un paño. Asegúrese de que la bombilla esté limpia y seca antes de volver a instalar la unidad en el conducto.
3b. Para reemplazar: El uso de cualquier bombilla no aprobada para la unidad anulará la garantía y podría causar lesiones o daños graves. Sujete la unidad de forma segura y presione el botón de

liberación de la bombilla para quitar la bombilla UV. Instale la nueva bombilla en la unidad deslizándola desde la parte posterior. afuera hasta que la bombilla encaje en su lugar. Si toca la bombilla con la mano, asegúrese de limpiar las huellas dactilares o la suciedad con un paño suave húmedo. Asegúrese de que la(s) bombilla(s) esté (n) limpia(s) y seca(s) antes de volver a instalar la unidad en el conducto.

4. Vuelva a instalar la unidad en el conducto y vuelva a colocar los 4 tornillos para chapa metálica. Apriete los tornillos de manera uniforme hasta que la unidad esté bien colocada en su lugar. NO APRIETE EXCESIVAMENTE LOS TORNILLOS.

5. Vuelva a conectar la energía al sistema HVAC y enchufe la unidad nuevamente a una toma de corriente con conexión a tierra.

Fabricante: Shanghaimuxinmuyeyouxiangongsi
Dirección: Shuangchenglu 803nong11hao1602A-1609shi, baoshanqu, Shangai 200000 CN.
Importado a Australia: SIHAO PTY LTD. 1 ROKEVA STREETEASTWOOD
Nueva Gales del Sur 2122 Australia
Importado a EE. UU.: Sanven Technology Ltd. Suite 250, 9166 Anaheim Lugar, Rancho Cucamonga, CA 91730

UK	REP

YH CONSULTING LIMITED. C/O YH Consulting Limited Office 147, Centurion House, London Road, Staines-upon-Thames, Surrey, TW18 4AX

EC	REP

E-CrossStu GmbH
Mainzer Landstr.69,
60329 Frankfurt am Main.

VEVOR®

TOUGH TOOLS, HALF PRICE

Técnico Certificado de soporte y garantía electrónica

www.vevor.com/support

VEVOR®

TOUGH TOOLS, HALF PRICE

Techniczny Wsparcie i certyfikat gwarancji elektronicznej www.vevor.com/support

OCZYSZCZACZ POWIETRZA HVAC

MODELE: 2112-UV36/ 2006-UV9X2/2112-UV36X2

Nadal staramy się oferować Państwu narzędzia w konkurencyjnych cenach.
„Oszczędź połowę", „Połowa ceny" lub jakiekolwiek inne podobne wyrażenia używane wyłącznie przez nas
przedstawia szacunkowe oszczędności, jakie możesz uzyskać kupując określone narzędzia
z nami w porównaniu do głównych, najlepszych marek i niekoniecznie oznacza to okładka wszystkie kategorie narzędzi oferowanych przez nas. Przypominamy o sprawdzeniu ostrożnie
gdy składasz u nas zamówienie, jeśli faktycznie Oszczędność
Połowa w porównaniu z wiodącymi markami.

VEVOR®
TOUGH TOOLS, HALF PRICE

HVAC AIR PURIFIER

Modele : 2112-UV36/2006-UV9X2/2112-UV36X2

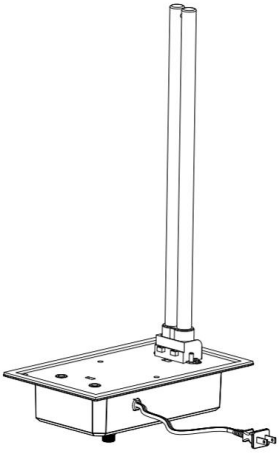

2112-UV36

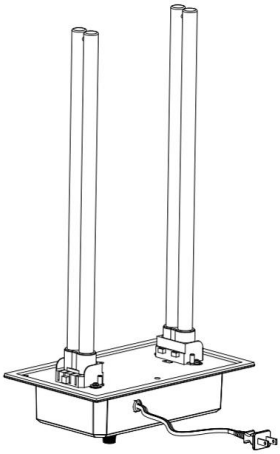

2006-UV9X2 and 2112-UV36X2

POTRZEBUJESZ POMOCY? SKONTAKTUJ SIĘ Z NAMI!

Masz pytania dotyczące produktu? Potrzebujesz wsparcia technicznego? Skontaktuj się z nami:

Wsparcie techniczne i certyfikat e-gwarancji
www.vevor.com/support

To jest oryginalna instrukcja, przed użyciem należy uważnie przeczytać wszystkie instrukcje. VEVOR zastrzega sobie jasną interpretację naszej instrukcji obsługi. Wygląd produktu będzie zależał od produktu, który otrzymałeś. Prosimy o wybaczenie, że nie poinformujemy Cię ponownie, jeśli w naszym produkcie pojawią się jakiekolwiek aktualizacje

technologiczne lub oprogramowania.

INSTRUKCJE BEZPIECZEŃSTWA

1. Przed użyciem urządzenia należy uważnie przeczytać i zrozumieć niniejszą instrukcję. Oczyszczacz powietrza HVAC .
2. Instalację powinna przeprowadzić osoba dorosła. Dzieci nie powinny używać urządzenia bez nadzoru.
3. Światło UV jest szkodliwe dla odsłoniętej skóry i oczu, powodując tymczasową lub trwałą ślepotę. Nigdy nie patrz prosto na światło UV.
4. Przed instalacją lub wymianą żarówki UV należy odłączyć zasilanie, w przeciwnym razie istnieje ryzyko porażenia prądem i śmierci.
5. Proszę założyć rękawiczki i zainstalować Oczyszczacz powietrza HVAC

pozwalający uniknąć skaleczeń podczas instalacji.

6. Transport Uwaga: Podczas transportu paczka powinna znajdować się w pozycji pionowej, należy obchodzić się z nią ostrożnie, aby nie narażać jej na silne uderzenia, wibracje i wyciskanie.
7. Nie modyfikuj urządzenia w żaden sposób. Wszelkie modyfikacje mogą uszkodzić urządzenie lub uczynić je niebezpiecznym dla innych.
8. Naprawa lub konserwację powinna wykonywać wyłącznie osoba wykwalifikowana.
9. Można stosować wyłącznie napięcie znamionowe określone w niniejszej instrukcji.
10. Nie należy używać tego produktu w kuchni, gdyż tłuste opary mogą skrócić żywotność lamp.
11. Nie należy używać tego produktu w środowisku o odczynie kwaśnym, zasadowym lub zawierającym inne gazy organiczne, gdzie istnieje ryzyko powstania pożaru .
12. Nie należy używać tego produktu w miejscach zagrożonych pożarem lub wybuchem, gdyż może to spowodować pożar.
13. Produkt można rozmontować dopiero po zamknięciu go na 15 minut.
14.Rura świetlna zawiera rtęć i musi być odpowiednio obchodzona.
15. Nie należy czyścić stłuczonych lamp odkurzaczem.
16. Produkt nie jest wodoodporny, nie należy go instalować w nawilżaczu

powietrza ani w innym wilgotnym środowisku .

Lista części zestawu

Model	2112-UV36	2006-UV9X2	2112-UV36X2
Jednostka UV	1 szt.	1 szt.	1 szt.
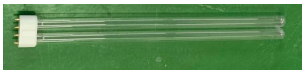 Żarówka lampy UV	2 szt.	4 szt.	4 szt.
śruba	4 szt.	4 szt.	4 szt.
Zaoszczędź bezpiecznik 2A	1 szt.	/	1 szt.
Szablon pozycjonujący	1 szt.	1 szt.	1 szt.

LISTA PARAMETRÓW

Model	2112-UV36	2006-UV9X2	2112-UV36X2
Moc	36W	18W	72
Długość rurki świetlnej	411 mm	145 mm	411 mm
Długość fali światła	254nm	254nm	254nm
Żywotność UV	13000 godzin	13000 godzin	13000 godzin

Montaż lampy rurowej	1 szt.	2 szt.	2 szt.
Lampa świetlna standby	1 szt.	2 szt.	2 szt.
Wejście w standardzie amerykańskim	Prąd zmienny 120 V 60 Hz	Prąd zmienny 120 V 60 Hz	Prąd zmienny 120 V 60 Hz
Wersja europejska Wejście	zmienny 230 V 50 Hz	zmienny 230 V 50 Hz	zmienny 230 V 50 Hz
Efektywny obszar	1500 stóp kwadratowych	600 stóp kwadratowych	2400 stóp kwadratowych

Uwaga: Każdy model zasilacza ma znamionowe napięcie AC120 V i AC230 V. Zwróć uwagę na informacje o napięciu i częstotliwości na tabliczce znamionowej produktu.

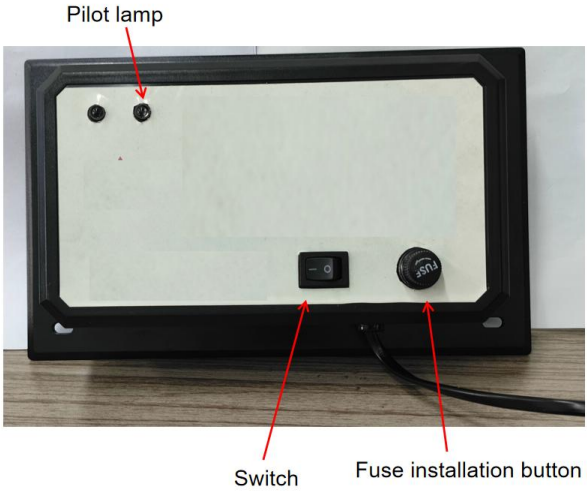

Rozmiar produktu

Model	2112-UV36	2006-UV9X2	2112-UV36X2
AA	492 mm	217 mm	498 mm
nocleg ze śniadaniem	Około 411mm	Około 145 mm	Około 411mm
DK	156 mm	126 mm	156nm
DD	258 mm	175 mm	258 mm

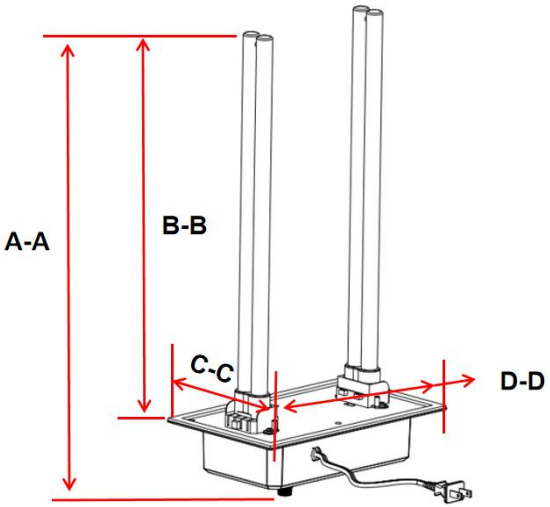

Notatka: Proszę zwrócić uwagę, czy przestrzeń wewnętrzna rury HVAC jest wystarczająca, aby pomieścić produkt.

Instrukcje instalacji

Jak zainstalować system uzdatniania powietrza UV

Jeśli Twój system ogrzewania/chłodzenia (HVAC) jest wyposażony w klimatyzację kondycjonowania, zaleca się stosowanie UV System uzdatniania powietrza (jednostka) montowany bezpośrednio nad wężownicą chłodzącą. Jednostka może zapobiegają rozwojowi dużej ilości mikroorganizmów, takich jak pleśń, bakterie i wirusy na powierzchniach takich jak chłodnice, tace ociekowe i kanały wentylacyjne.

Wybór miejsca montażu

1. Urządzenie można zamontować w dowolnej pozycji, jednak należy je zamontować w taki sposób, aby kontrolka była widoczna.
2. Wybierz miejsce, w którym wymiana i czyszczenie żarówek UV będzie łatwe.

3. Zainstaluj jednostkę na płaskiej powierzchni kanału NAD klimatyzatorem. wężownica chłodząca („wężownica A”), jeśli Twój system HVAC system ma klimatyzację. Jeśli twój system HVAC nie ma klimatyzacji, jednostka powinna być zainstalowana na kanale powietrza nawiewanego, jeśli to możliwe. W razie potrzeby jednostkę można zainstalować na kanale powietrza powrotnego

UWAGA: Nie należy instalować urządzenia w „wężownicy A” lub pod nawilżaczem, ponieważ może to spowodować uszkodzenie.

Jeśli nie masz pewności co do wyboru właściwego miejsca montażu, zapoznaj się z instrukcją obsługi systemu HVAC lub skontaktuj się z wykwalifikowanym specjalistą.

4. Upewnij się, że jednostka jest umieszczona z dala od jakichkolwiek plastikowych lub gumowych elementów, które mogą zostać uszkodzone przez promieniowanie UV. Jeśli opcje montażu są ograniczone, plastik i guma mogą zostać pokryte taśmą klejącą z folii aluminiowej, aby chronić je przed promieniowaniem UV.

5. Urządzenie jest wyposażone w przewód zasilający o długości 4,92 stóp, który należy podłączyć do uziemionego gniazdka elektrycznego. Jeśli w przewodzie zasilającym nie ma gniazdka elektrycznego, należy zwrócić się do wykwalifikowanego specjalisty o zainstalowanie prawidłowo uziemionego gniazdka elektrycznego.

Odniesienie do napięcia produktu, tabliczka znamionowa produktu.

Kroki instalacji

1. Zamontuj żarówki wsuwając je od boku, aż żarówka zatrzaśnie się na swoim miejscu .

Uwaga: 2112-UV36 to żarówka, 2006-UV9X2 i 2112-UV36X2 to dwie żarówki.

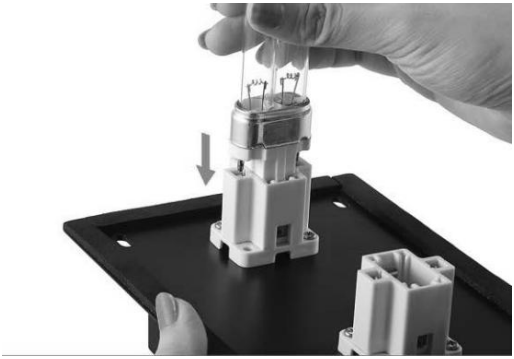

2. Przed ponowną instalacją urządzenia odłącz zasilanie systemu HVAC .

3A. Zapoznaj się z szablonem pozycjonującym 2006-UV9X2, najpierw narysuj położenie otworu montażowego za pomocą kreski na zewnętrznej ścianie rury, w tym 2 otwory na rurę lampy o średnicy zewnętrznej 51 mm i 4 otwory na śruby o średnicy 3 mm; Obróbka otworów za pomocą maszyny tnącej i wiertła 3 mm .

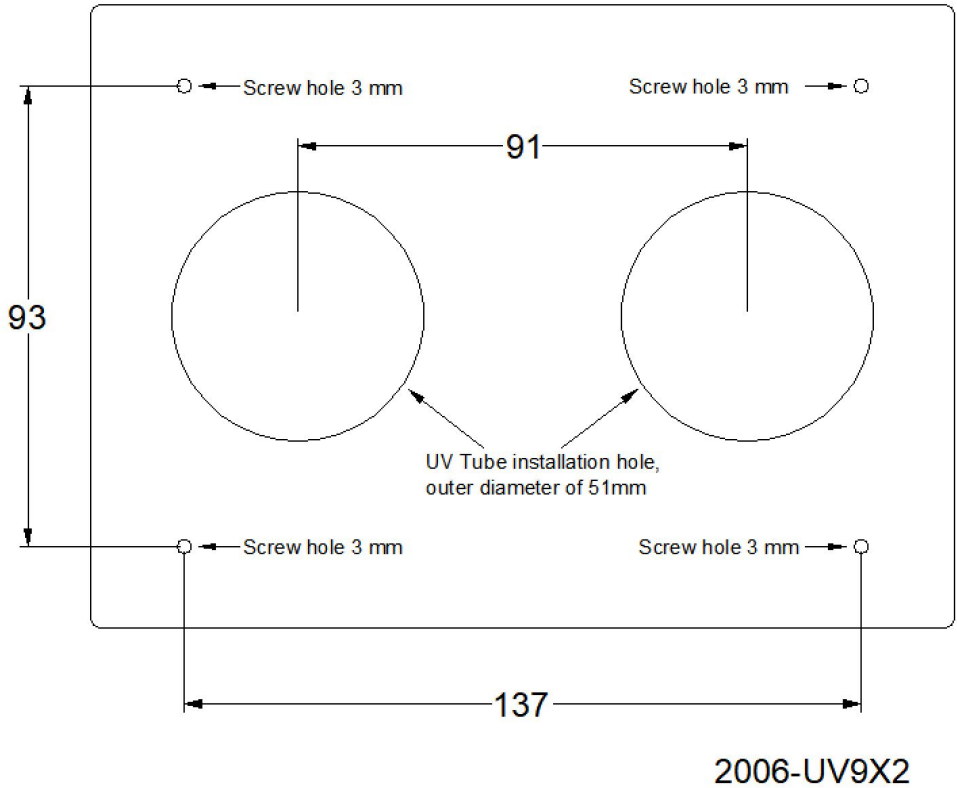

3B. Zapoznaj się z szablonem pozycjonującym 2112-UV36X2 , najpierw narysuj położenie otworu montażowego za pomocą kreski na zewnętrznej ścianie rury, w tym 2 otwory na rurę lampy o średnicy zewnętrznej 76,2 mm i 4 otwory na śruby o średnicy 3 mm; Obróbka otworów za pomocą maszyny tnącej i wiertła 3 mm .

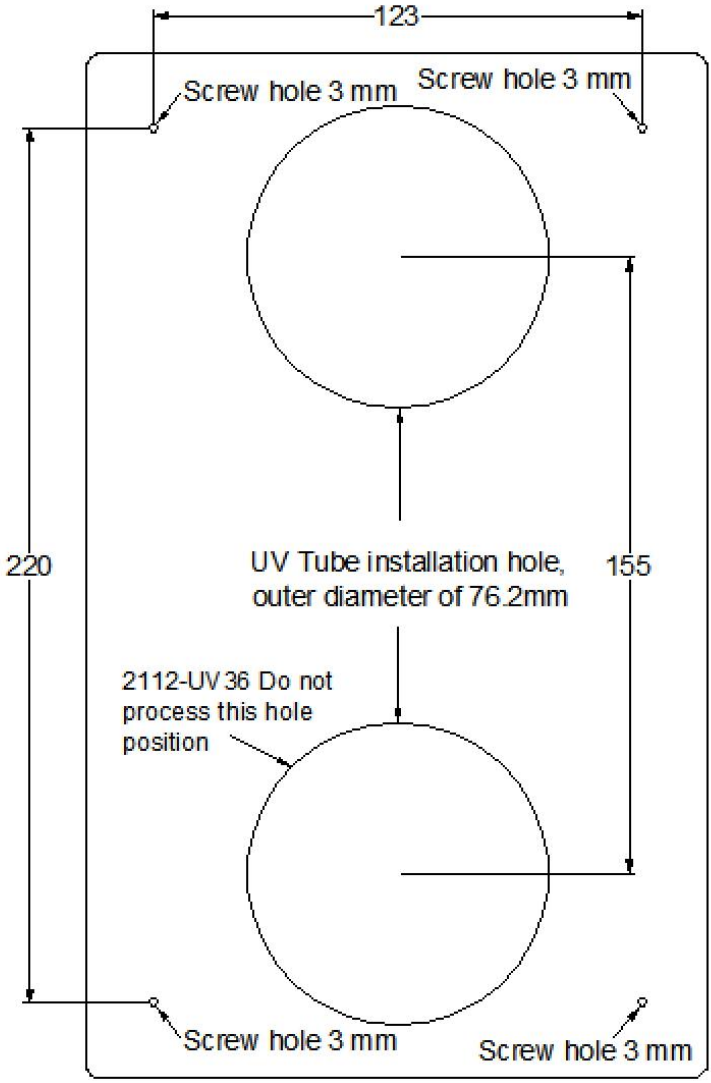

2112-UV36 and 2112-UV36X2

23. Aby zainstalować lampę UV, włóż lampę UV do wywierconego wcześniej otworu.

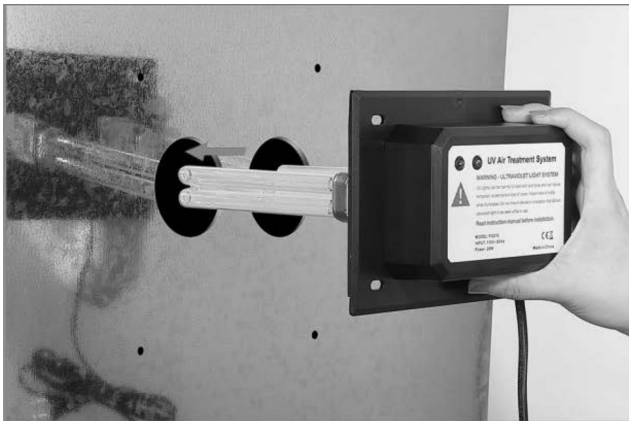

24. Zamontuj lampę UV na powierzchni rury HVAC za pomocą 4 śrub.

25. Podłącz wtyczkę zasilania do zasilacza AC, włącz przełącznik jednostki UV i zaświec kontrolkę urządzenia. Urządzenie zaczęło działać.
26. Wyciągnij wtyczkę zasilającą , odkręć pokrętło bezpiecznika, aby wymienić bezpiecznik 2A.
Każdy model zasilacza ma znamionowe napięcie AC120V i AC230V. Zwróć uwagę na informacje o napięciu i częstotliwości na tabliczce znamionowej produktu.
Uwaga: Model 2006-UV9X2 nie posiada przełącznika, uruchamia się po uruchomieniu zasilania, a bezpiecznika nie można wymienić.

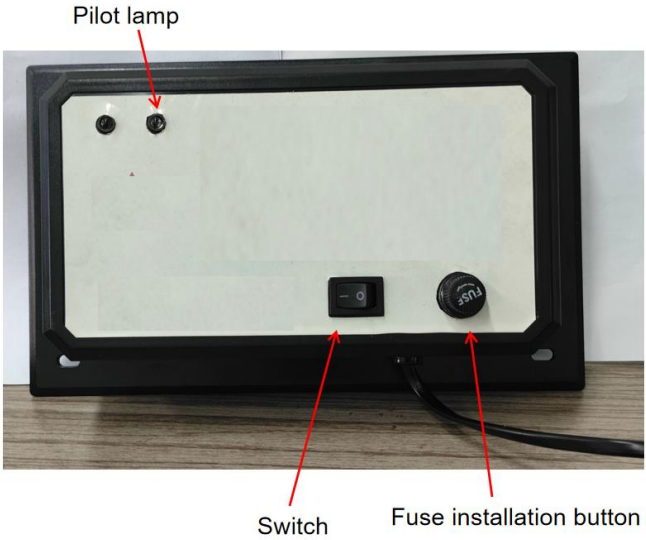

Czyszczenie i wymiana żarówek

1. Odłącz zasilanie systemu HVAC, odłącz urządzenie od zasilania i pozwól żarówkom UV ostygnąć przez co najmniej 15 minut przed próbą Wyjmij jednostkę.
2. Odkręć 4 śruby blachowkrętowe i wysuń urządzenie z kanału praca.
3a. Czyszczenie: Trzymaj urządzenie mocno i przetrzyj żarówkę(y) UV miękką szmatką zwilżoną płynem do czyszczenia szyb. Jeśli dotkniesz szkła ręką, pamiętaj o wytarciu wszelkich odcisków palców lub brudu szmatką. Upewnij się, że żarówka jest czysta i sucha przed ponownym zamontowaniem urządzenia w kanale.
3b. Wymiana: Użycie żarówki niezatwierdzonej do urządzenia spowoduje unieważnienie gwarancji i może spowodować poważne obrażenia lub uszkodzenia. Trzymaj urządzenie mocno i naciśnij przycisk zwalniania żarówki, aby wyjąć żarówkę UV. Zainstaluj nową żarówkę w urządzeniu, wsuwając żarówkę od na zewnątrz, aż żarówka zatrzaśnie się na swoim miejscu. Jeśli dotkniesz żarówki

ręką, pamiętaj o wytarciu wszelkich odcisków palców lub brudu miękką, wilgotną ściereczką. Upewnij się, że żarówka/żarówki są czyste i suche przed ponownym zamontowaniem urządzenia w kanale.

4. Ponownie zainstaluj jednostkę w kanale i ponownie zainstaluj 4 śruby do blachy. Dokręcaj śruby równomiernie, aż jednostka będzie pewnie zamocowana na miejscu. NIE ŚRUBY DOKRĘCONE ZBYT MOCNO.

5. Podłącz ponownie zasilanie do systemu HVAC i podłącz urządzenie do uziemionego gniazdka elektrycznego.

Producent: Shanghaimuxinmuyeyouxiangongsi
Adres: Shuangchenglu 803nong11hao1602A-1609shi, baoshanqu, Szanghaj 200000 CN.
Importowane do AUS: SIHAO PTY LTD. 1 ROKEVA STREETEASTWOOD
NSW 2122 Australia
Importowane do USA: Sanven Technology Ltd. Suite 250, 9166 Anaheim Miejsce, Rancho Cucamonga, CA 91730

UK	REP

YH CONSULTING LIMITED. C/O YH Consulting Limited Office 147, Centurion House, London Road, Staines-upon-Thames, Surrey, TW18 4AX

EC	REP

E-CrossStu GmbH
Mainzer Landstr.69,
60329 Frankfurt am Main.

VEVOR®

TOUGH TOOLS, HALF PRICE

Techniczny Wsparcie i certyfikat e-gwarancji

www.vevor.com/support

VEVOR®

TOUGH TOOLS, HALF PRICE

Technisch Ondersteuning en E-garantiecertificaat www.vevor.com/support

HVAC-LUCHTREINIGER

MODEL: 2112-UV36/ 2006-UV9X2/2112-UV36X2

Wij streven er voortdurend naar om u gereedschappen tegen concurrerende prijzen te leveren.
"Bespaar de helft", "halve prijs" of andere soortgelijke uitdrukkingen die alleen door ons worden gebruikt
geeft een schatting van de besparingen die u kunt behalen door bepaalde gereedschappen te kopen
bij ons vergeleken met de grote topmerken en betekent niet per se dat omslag
alle categorieën van tools die wij aanbieden. U wordt vriendelijk verzocht om te verifiëren voorzichtig
wanneer u een bestelling bij ons plaatst, als u daadwerkelijk Besparing
Half in vergelijking met de grote topmerken.

VEVOR®
TOUGH TOOLS, HALF PRICE

HVAC AIR PURIFIER

Model : 2112-UV36/2006-UV9X2/2112-UV36X2

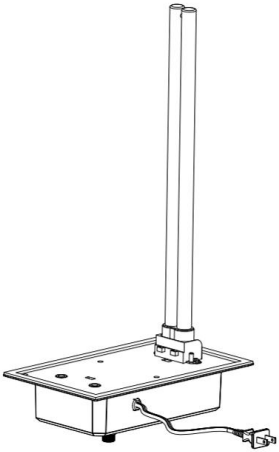

2112-UV36

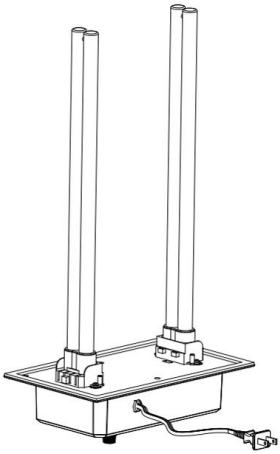

2006-UV9X2 and 2112-UV36X2

HULP NODIG? NEEM CONTACT MET ONS OP!

Heeft u vragen over het product? Heeft u technische ondersteuning nodig? Neem dan gerust contact met ons op:

Technische ondersteuning en e-garantiecertificaat
www.vevor.com/support

Dit is de originele instructie, lees alle handleidingen zorgvuldig door voordat u het product gebruikt. VEVOR behoudt zich een duidelijke interpretatie van onze gebruikershandleiding voor. Het uiterlijk van het product is afhankelijk van het product dat u hebt ontvangen. Vergeef ons dat we u niet opnieuw zullen informeren als er technologie- of

software-updates voor ons product zijn .

VEILIGHEIDSINSTRUCTIES

1. Lees en begrijp deze handleiding zorgvuldig voordat u het apparaat gebruikt. HVAC-luchtreiniger .
2. De installatie moet door een volwassene worden uitgevoerd en kinderen mogen het apparaat niet zonder toezicht gebruiken.
3. U V- lampen zijn schadelijk voor blootgestelde huid en ogen en veroorzaken tijdelijke of permanente blindheid. Kijk nooit rechtstreeks in het UV-licht.
4. Schakel de stroom uit voordat u de UV-lamp installeert of vervangt. Anders kan dit een schok en de dood tot gevolg hebben.
5. Draag handschoenen en installeer de HVAC-luchtreiniger om snijwonden tijdens de installatie te voorkomen.
6. Transport Let op: Tijdens het transport moet het pakket rechtop worden gehouden en met zorg worden behandeld. Voorkom sterke schokken, trillingen en extrusie.
7. Wijzig het apparaat op geen enkele manier. Elke wijziging kan het apparaat beschadigen of gevaarlijk maken voor anderen.
8.Reparatie of onderhoud mag alleen door een gekwalificeerd persoon worden uitgevoerd.
9. Alleen de in deze handleiding vermelde nominale spanning mag worden gebruikt.
10. Gebruik dit product niet in de keuken, omdat de olieachtige dampen de levensduur van de lampen kunnen verkorten.
11. Gebruik dit product niet in zure, alkalische of andere organische gasgebieden waar brand kan ontstaan .
12. Gebruik dit product niet op ontvlambare of explosieve plaatsen, anders kan er brand ontstaan.
13. Het product mag pas gedemonteerd worden nadat het product 15 minuten gesloten is geweest.
14. De lampbuis bevat kwik en moet op de juiste manier worden behandeld.
15. Maak kapotte lampen niet schoon met een stofzuiger.

16. Het product is niet waterdicht en mag daarom niet in een luchtbevochtiger of andere vochtige omgeving worden geïnstalleerd .

Lijst met kitonderdelen

Model	2112-UV36	2006-UV9X2	2112-UV36X2
UV-eenheid	1 stuk	1 stuk	1 stuk
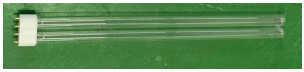 UV-lamp	2 stuks	4 stuks	4 stuks
schroef	4 stuks	4 stuks	4 stuks
Spaar de 2A-zekering	1 stuk	/	1 stuk
Positioneringssjabloon	1 stuk	1 stuk	1 stuk

PARAMETERLIJST

Model	2112-UV36	2006-UV9X2	2112-UV36X2
Stroom	36W	18W	72
Lengte van de lampenbuis	411mm	145mm	411mm
Lichtgolflengte	254nm	254nm	254nm

UV-levensduur	13000 uur	13000 uur	13000 uur
Montage lampbuis	1 stuk	2 stuks	2 stuks
Standby lamp buis	1 stuk	2 stuks	2 stuks
Amerikaanse standaardinvoer	AC120V 60Hz	AC120V 60Hz	AC120V 60Hz
Europese versie Input	AC230V 50Hz	AC230V 50Hz	AC230V 50Hz
Effectief gebied	140 m²	600 m²	220 m²

Let op: Elk model nominale voeding heeft AC120V en AC230V. Let op de spannings- en frequentie-informatie op het typeplaatje van het product.

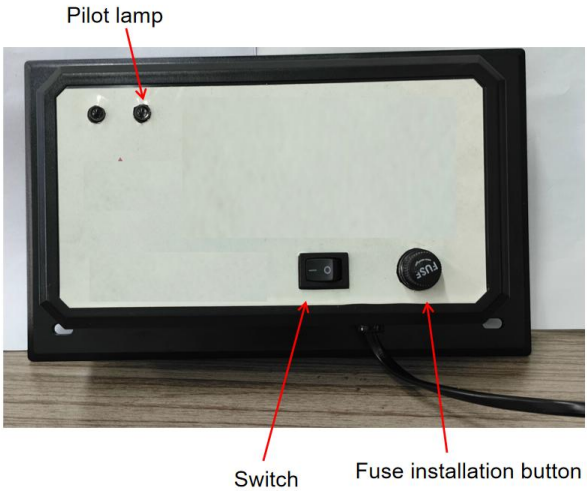

Productgrootte

Model	2112-UV36	2006-UV9X2	2112-UV36X2
AA	492mm	217mm	498mm
BB	Ongeveer 411mm	Ongeveer 145mm	Ongeveer 411mm
CC	156mm	126mm	156nm
DD	258mm	175mm	258mm

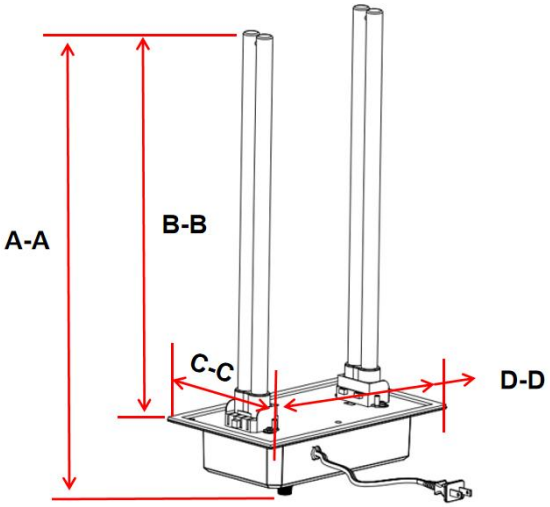

Opmerking: Controleer of de binnenruimte van de HVAC-buis groot genoeg is voor het product.

Installatie-instructies

Hoe u uw UV-luchtbehandelingssysteem installeert

Als uw verwarmings-/koelsysteem (HVAC) is uitgerust met lucht conditionering, wordt aanbevolen dat de UV Luchtbehandelingssysteem (unit) direct boven de koelspiraal worden gemonteerd. De unit kan voorkomt de groei van een hoog percentage micro-organismen zoals schimmels, bacteriën en virussen op oppervlakken zoals koelspiralen, lekbakken en kanalen.

Montagelocatie selecteren

1. Het apparaat kan in elke gewenste positie worden gemonteerd, maar moet zodanig worden gemonteerd dat het indicatielampje zichtbaar is.
2. Kies een locatie waar u de UV-lamp(en) eenvoudig kunt vervangen/schoonmaken.
3. Installeer de unit op een vlak oppervlak van het kanaalwerk BOVEN de

airconditioning koelspiraal ("A-spiraal") als uw HVAC systeem heeft airconditioning. Als uw HVAC-systeem geen airconditioning heeft, moet de unit worden geïnstalleerd op het toevoerluchtkanaal indien mogelijk. De unit kan indien nodig op een retourluchtkanaal worden geïnstalleerd

LET OP: Installeer het apparaat niet in de “A-spoel” of onder een luchtbevochtiger, omdat er schade kan ontstaan.

Als u niet zeker weet of u de juiste montagelocatie hebt gekozen, raadpleeg dan de handleiding van uw HVAC-systeem of neem contact op met een gekwalificeerde professional voor hulp.

4. Zorg ervoor dat u de unit uit de buurt van plastic of rubberen onderdelen plaatst die beschadigd kunnen raken door UV-licht. Als de montagemogelijkheden beperkt zijn, kunnen plastic en rubber worden bedekt met aluminiumfolie-ducttape om ze te beschermen tegen UV-licht.

5. Het apparaat heeft een netsnoer van 1,5 meter dat in een geaard stopcontact moet worden geïnstalleerd. Als het netsnoer geen stopcontact bevat, vraag dan een gekwalificeerde professional om een goed geaard stopcontact te installeren.

Productspanningsreferentie op het typeplaatje van het product.

Installatiestappen

1. Plaats de lampen door ze vanaf de zijkant in te schuiven totdat de lamp vastklikt .

Let op: De 2112-UV36 is een lamp, de 2006-UV9X2 en de 2112-UV36X2 zijn twee lampen.

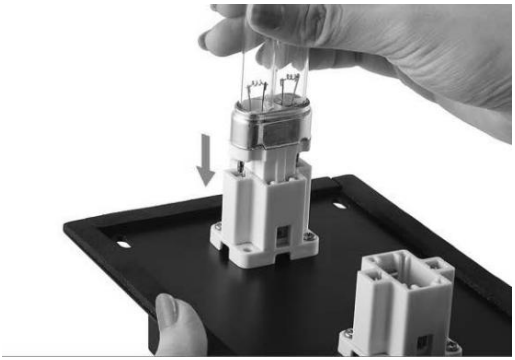

2. Koppel de stroomtoevoer naar het HVAC - systeem los voordat u de unit installeert .

3A. Raadpleeg de positioneringssjabloon 2006-UV9X2, teken eerst de positie van het installatiegat met een streep op de buitenwand van de buis, inclusief 2 gaten voor de lampenbuis met een buitendiameter van 51 mm en 4 schroefgaten van 3 mm; Verwerk de gaten met een snijmachine en een boor van 3 mm .

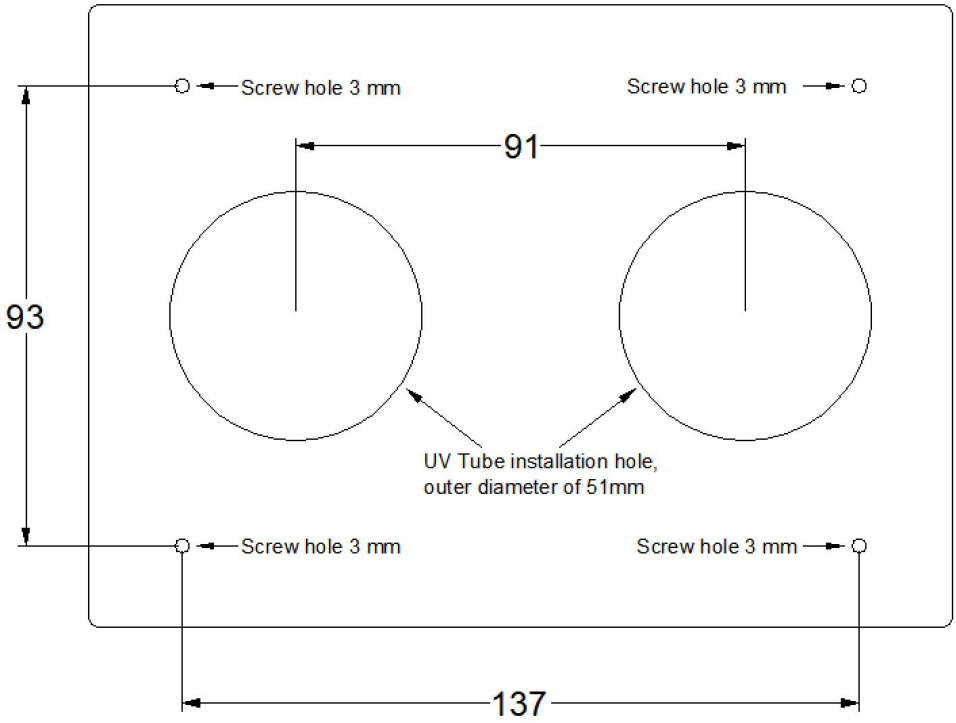

2006-UV9X2

3B. Raadpleeg de positioneringssjabloon 2112-UV36X2 , teken eerst de positie van het installatiegat met een streep op de buitenwand van de buis, inclusief 2 gaten voor de lampenbuis met een buitendiameter van 76,2 mm en 4 schroefgaten van 3 mm; Verwerk de gaten met een snijmachine en een boor van 3 mm .

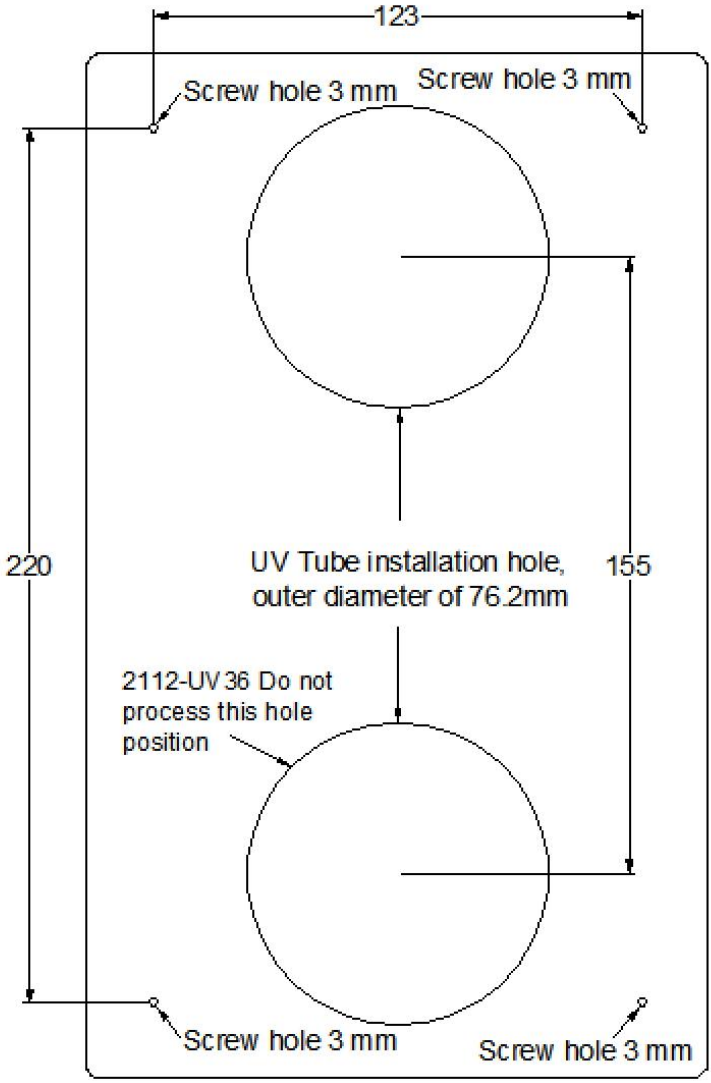

2112-UV36 and 2112-UV36X2

27. Plaats de UV-lamp in het voorgeboorde gat om de UV-lamp te installeren.

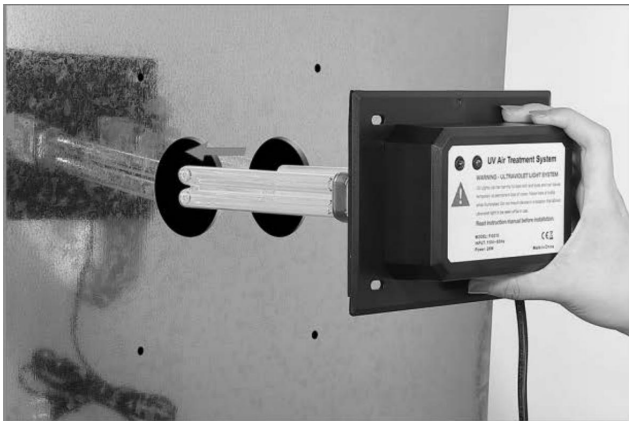

28. Bevestig de UV-lamp met 4 schroeven op het oppervlak van de HVAC-buis.

29. Sluit de stekker aan op de AC-voeding, zet de schakelaar van de UV-eenheid aan en laat het indicatielampje van de machine branden. De machine begon te werken.

30. Trek de stekker uit het stopcontact en draai de zekeringknop los om de 2A-zekering te vervangen.

Elk model nominale voeding heeft AC120V en AC230V. Let op de spannings- en frequentie-informatie op het typeplaatje van het product.

Let op: 2006-UV9X2 heeft geen schakelaar, de toegangsvoeding start met werken en de zekering kan niet worden vervangen.

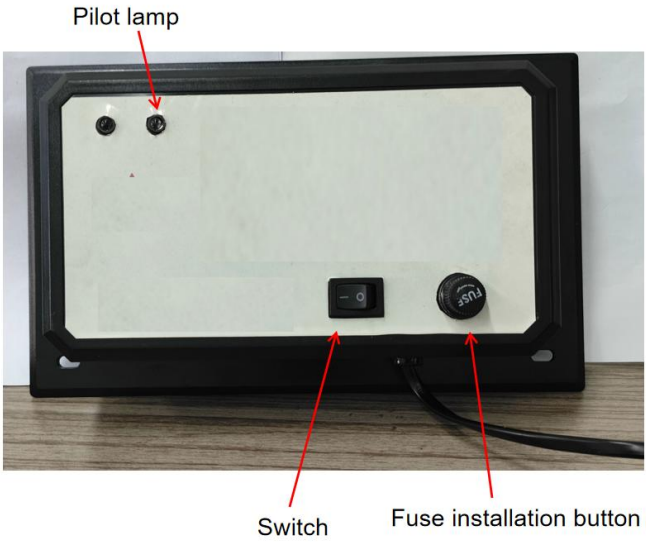

Lampen reinigen en vervangen

minste 15 minuten afkoelen voordat u het apparaat weer aanzet. verwijder de eenheid.
2. Verwijder de 4 plaatmetalen schroeven en schuif de unit uit de buis werk.
3a. Schoonmaken: Houd de unit stevig vast en veeg de UV-lamp(en) af met een zachte doek die is bevochtigd met glasreiniger. Als u het glas met uw hand aanraakt, veeg dan alle vingerafdrukken of vuil weg met een doek. Zorg ervoor dat de lamp schoon en droog is voordat u de unit terug in de buis plaatst.
3b. Vervangen: Gebruik van een lamp die niet is goedgekeurd voor het apparaat, maakt de garantie ongeldig en kan ernstig letsel of schade veroorzaken. Houd het apparaat stevig vast en druk op de ontgrendelingsknop van de lamp om de UV-lamp te verwijderen. Plaats de nieuwe lamp in het apparaat door de lamp van de buiten totdat de lamp op zijn plaats klikt. Als u de lamp met uw hand

aanraakt, veeg dan alle vingerafdrukken of vuil weg met een zachte, vochtige doek. Zorg ervoor dat de lamp(en) schoon en droog is / zijn voordat u de unit terug in de buis plaatst.

4. Plaats de unit terug in het leidingwerk en plaats de 4 plaatmetalen schroeven terug. Draai de schroeven gelijkmatig aan totdat de unit stevig op zijn plaats zit. NIET SCHROEVEN TE DRAAI AAN.

5. Sluit de stroom naar het HVAC-systeem weer aan en steek de stekker van het apparaat weer in een geaard stopcontact.

Fabrikant: Shanghaimuxinmuyeyouxiangongsi
Adres: Shuangchenglu 803nong11hao1602A-1609shi, baoshanqu, Sjanghai 200000 CN.
Geïmporteerd naar AUS: SIHAO PTY LTD. 1 ROKEVA STREETEASTWOOD
NSW 2122 Australië
Geïmporteerd naar de VS: Sanven Technology Ltd. Suite 250, 9166 Anaheim
Plaats, Rancho Cucamonga, CA 91730

UK	REP

YH CONSULTING LIMITED. C/O YH Consulting Limited Office 147, Centurion House, London Road, Staines-upon-Thames, Surrey, TW18 4AX

EC	REP

E-CrossStu GmbH
Mainzer Landstr.69,
60329 Frankfurt am Main.

VEVOR®

TOUGH TOOLS, HALF PRICE

Technisch Ondersteuning en E-garantiecertificaat

www.vevor.com/support

VEVOR®

TOUGH TOOLS, HALF PRICE

Teknisk Support och e-garanticertifikat www.vevor.com/support

HVAC LUFTRENARE

MODELL: 2112-UV36/ 2006-UV9X2/2112-UV36X2

Vi fortsätter att vara engagerade i att ge dig verktyg till konkurrenskraftiga priser. "Spara hälften", "Halva priset" eller andra liknande uttryck som endast används av oss representerar en uppskattning av besparingar du kan dra nytta av att köpa vissa verktyg med oss jämfört med de stora toppmärkena och betyder inte nödvändigtvis att täcka alla kategorier av verktyg som vi erbjuder. Du påminns vänligen om att verifiera försiktigt när du gör en beställning hos oss om du faktiskt gör det Sparande Halv i jämförelse med de främsta varumärkena.

VEVOR®
TOUGH TOOLS, HALF PRICE

HVAC AIR PURIFIER

Modell : 2112-UV36/2006-UV9X2/2112-UV36X2

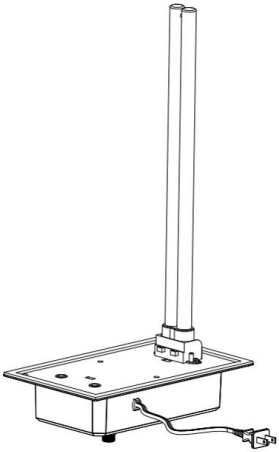

2112-UV36

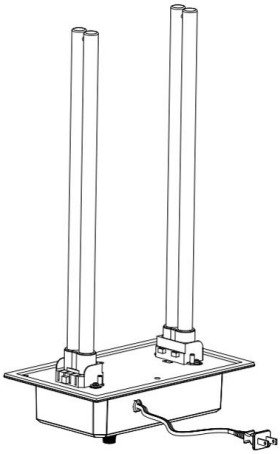

2006-UV9X2 and 2112-UV36X2

BEHÖVER HJÄLP? KONTAKTA OSS!

Har du produktfrågor? Behöver du teknisk support? Kontakta oss gärna:

Teknisk support och e-garanticertifikat
www.vevor.com/support

Detta är den ursprungliga instruktionen, läs alla instruktioner noggrant innan du använder den. VEVOR reserverar sig för en tydlig tolkning av vår användarmanual. Utseendet på produkten är beroende av den produkt du fått. Ursäkta oss att vi inte kommer att informera dig igen om det finns någon teknik eller mjukvaruuppdateringar på vår produkt.

SÄKERHETSINSTRUKTIONER

1. Läs och förstå denna bruksanvisning noggrant innan du använder HVAC luftrenare .
2. Installationen ska utföras av en vuxen och barn ska inte använda den utan tillsyn.
3. UV - ljus är skadligt för exponerad hud och ögon och orsakar tillfällig eller permanent blindhet. Titta aldrig rakt på UV-ljuset.
4. Koppla bort strömmen innan du installerar eller byter ut UV-lampan, annars kan det orsaka stötar och dödsfall.
5. Använd handskar och installera HVAC luftrenare för att undvika skärsår under installationen.
6. Transport Observera: Under transport ska förpackningen stå upprätt, hanteras med försiktighet, förhindra stark stöt, vibration, extrudering.
7. Modifiera inte enheten på något sätt. Alla modifieringar kan skada enheten eller göra den farlig för andra.
8.Reparera eller underhåll bör endast utföras av en kvalificerad person.
9. Endast den märkspänning som anges i denna manual kan användas.
10.Använd inte denna produkt i köket, där den oljiga ångan kan förkorta lampornas livslängd.
11. Använd inte denna produkt i områden med sura, alkaliska eller andra organiska gaser där det kan orsaka brand .
12. Använd inte denna produkt på brandfarliga och explosiva platser, annars kommer det att orsaka brand.
13. Produkten kan endast tas isär efter att produkten har stängts i 15 minuter.
14. Lampröret innehåller kvicksilver och måste hanteras korrekt.
15. Rengör inte de trasiga lamporna med en dammsugare.
16. Produkten är inte vattentät, kan inte vara produkten som ska installeras i en luftfuktare eller annan våt miljö .

Lista över satsdelar

Modell	2112-UV36	2006-UV9X2	2112-UV36X2
UV-enhet	1 st	1 st	1 st
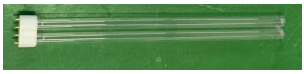 UV-lampa	2 st	4 st	4 st
skruva	4 st	4 st	4 st
Spara 2A säkringen	1 st	/	1 st
Positioneringsmall	1 st	1 st	1 st

PARAMETERLISTA

Modell	2112-UV36	2006-UV9X2	2112-UV36X2
Driva	36W	18W	72
Ljusrörets längd	411 mm	145 mm	411 mm
Ljus våglängd	254 nm	254 nm	254 nm
UV-livslängd	13000 timmar	13000 timmar	13000 timmar
Montering lamprör	1 st	2 st	2 st
Standby lamprör	1 st	2 st	2 st
Amerikansk standardingång	AC120 V 60Hz	AC120 V 60Hz	AC120 V 60Hz
Europeisk version Ingång	AC230 V 50Hz	AC230 V 50Hz	AC230 V 50Hz

Effektivt område	1500 fot²	600 fot²	2400 fot²

Obs: Varje modell av märkströmförsörjning har AC120V och AC230V. Notera spännings- och frekvensinformationen på produktens märkskylt.

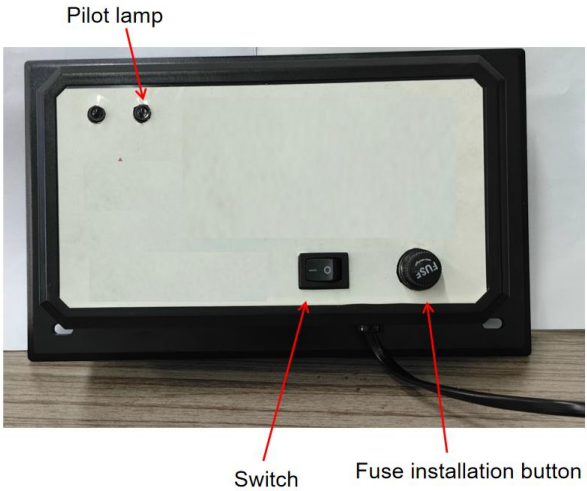

Produktstorlek

Modell	2112-UV36	2006-UV9X2	2112-UV36X2
AA	492 mm	217 mm	498 mm
BB	Cirka 411 mm	Cirka 145 mm	Cirka 411 mm
CC	156 mm	126 mm	156 nm
DD	258 mm	175 mm	258 mm

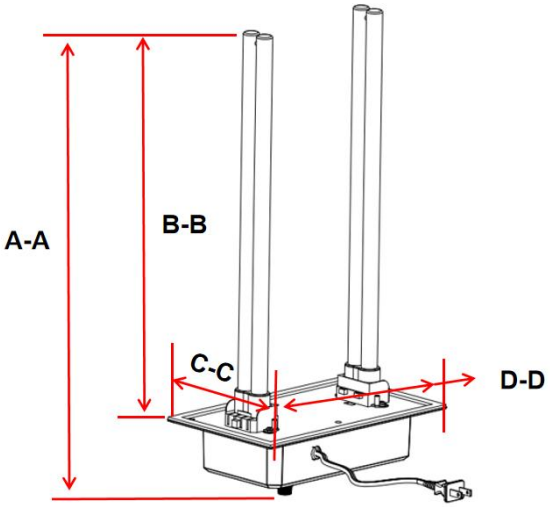

Notera: Vänligen notera om det inre utrymmet på HVAC-röret kan rymma produkten.

Installationsinstruktioner

Så här installerar du ditt UV-luftbehandlingssystem

Om ditt värme/kyla (HVAC) system är utrustat med luft konditionering, rekommenderas att UV Luftbehandlingssystem (enhet) monteras direkt ovanför kylbatteriet. Enheten kan förhindra tillväxt av en hög andel mikroorganismer som mögel, bakterier och virus på ytor som kylslingor, avloppskärl och kanalarbeten.

Välja monteringsplats

1. Enheten kan monteras i valfri riktning, men bör monteras så att indikatorlampan kan ses.
2. Välj en plats som gör det enkelt att byta/rengöra UV-lamporna.
3. Installera enheten på en plan yta av kanalarbetet Ovanför luftkonditioneringen kylslinga ("A Coil") om din VVS systemet har luftkonditionering. Om ditt VVS-system inte har luftkonditionering bör

enheten installeras på tilluftskanalen om möjligt. Aggregatet kan vid behov monteras på en returluftskanal

VARNING: Installera inte enheten i "A-spolen" eller under en luftfuktare eftersom skada kan uppstå.

Om du är osäker på om du har valt en korrekt monteringsplats, se bruksanvisningen för ditt VVS-system eller ring en kvalificerad fackman för hjälp.

4 . Se till att placera enheten borta från plast- eller gummikomponenter som kan skadas av UV-ljus. Om monteringsmöjligheterna är begränsade kan plast och gummi täckas med tejp av aluminiumfolie för att skydda dem från UV-ljus.

5. Enheten har en 4,92 fot nätsladd som måste installeras i ett jordat eluttag; om det inte finns något eluttag i nätsladden, be en kvalificerad fackman att installera ett ordentligt jordat eluttag.

Produktens spänningsreferens produktnamnskylt.

Installationssteg

1 . Installera glödlampor genom att skjuta in dem från sidan tills glödlampan snäpper på plats .

Obs: 2112-UV36 är en glödlampa, 2006-UV9X2 och 2112-UV36X2 är två glödlampor.

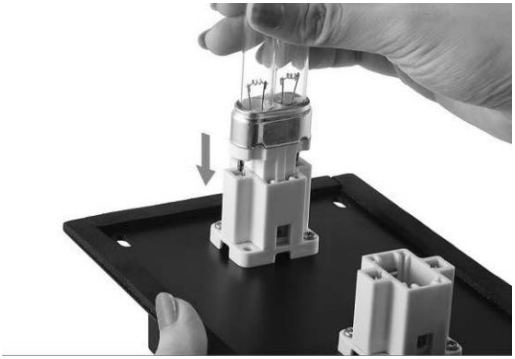

2 . Koppla ut strömmen till HVAC - systemet innan du installerar enheten .

3A. Se positioneringsmallen 2006-UV9X2, rita först läget för installationshålet med ett slag på rörets yttre vägg, inklusive 2 lamprörhål med en ytterdiameter på 51 mm och 4 skruvhål på 3 mm; Bearbeta hål med en skärmaskin och 3 mm borr .

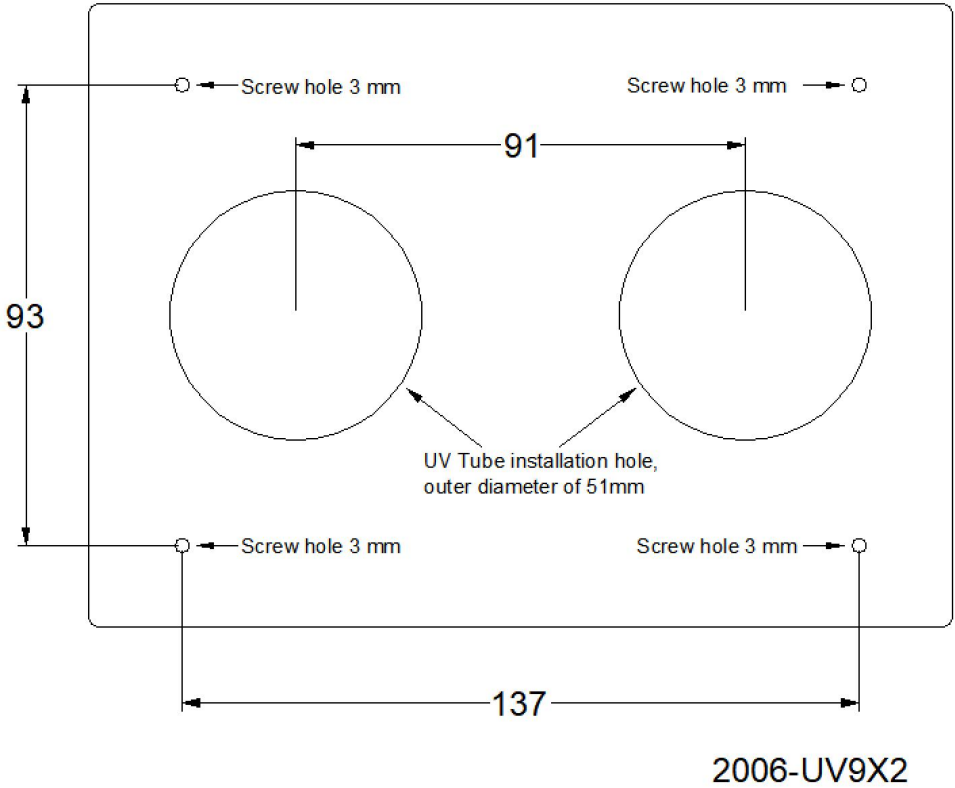

3B. Se positioneringsmallen 2112-UV36X2 , rita först läget för installationshålet med ett slag på rörets yttervägg, inklusive 2 lamprörhål med en ytterdiameter på 76,2 mm och 4 skruvhål på 3 mm; Bearbeta hål med en skärmaskin och 3 mm borr .

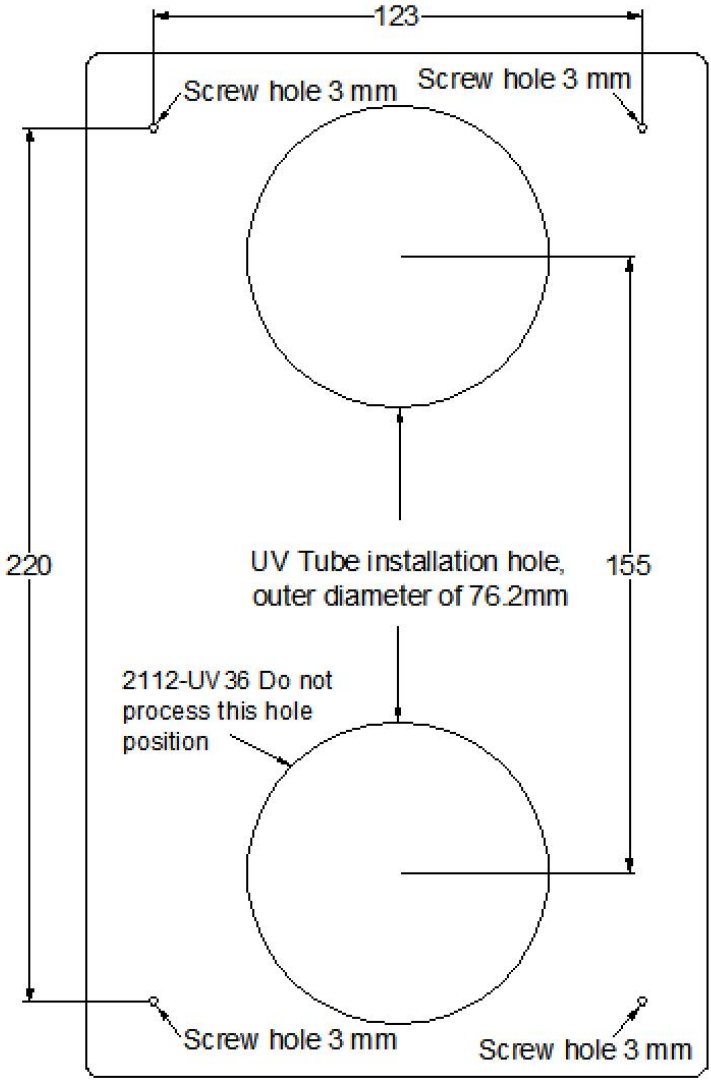

2112-UV36 and 2112-UV36X2

31. Sätt in UV-lampan i förborrhålet för att installera UV-lampan.

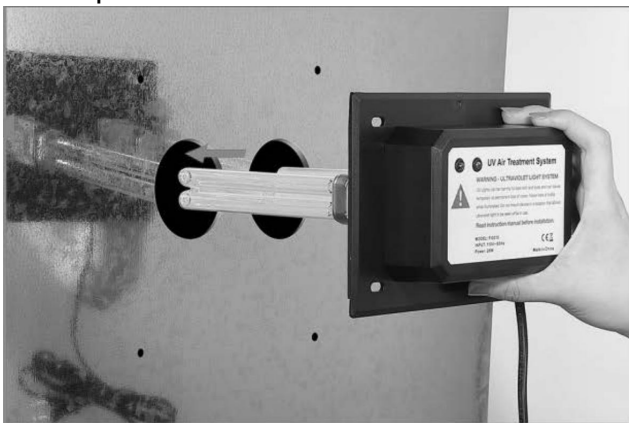

32. Installera UV-lampan på ytan av HVAC-röret med 4 skruvar.

33. Anslut nätkontakten till nätaggregatet, slå på UV-enhetens omkopplare och tänd maskinens indikatorlampa. Maskinen började fungera.

34. Dra ur strömkontakten , skruva av säkringsvredet för att byta ut 2A-säkringen.

Varje modell av märkströmförsörjning har AC120V och AC230V. Notera spännings- och frekvensinformationen på produktens märkskylt.

Obs: 2006-UV9X2 har ingen omkopplare, strömförsörjningen startar; och säkringen kan inte bytas ut.

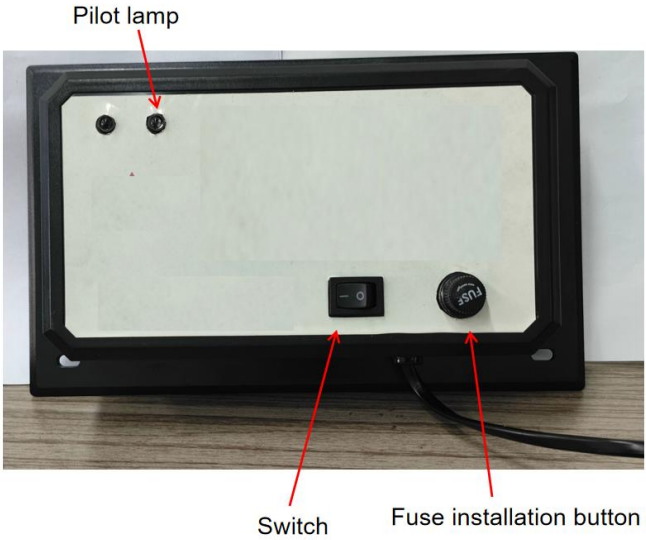

Rengöring och byte av lampor

1. Koppla bort strömmen till VVS-systemet, koppla ur enheten och låt UV-lamporna svalna i minst 15 minuter innan du försöker ta bort enheten.
2. Ta bort 4 plåtskruvar och skjut ut enheten ur kanalen arbete.
3a. Att rengöra: Håll enheten ordentligt och torka av UV-lamporna med en mjuk trasa fuktad med glasrengöringsmedel. Om du rör vid glaset med handen, se till att torka bort eventuella fingeravtryck eller smuts med en trasa. Se till att glödlampan är ren och torr innan du installerar enheten tillbaka i kanalen.
3b. Att byta ut: Användning av en glödlampa som inte är godkänd för enheten upphäver garantin och kan orsaka allvarlig skada eller skada. Håll enheten ordentligt och tryck på lampans frigöringsknapp för att ta bort UV-lampan. Installera den nya glödlampan i enheten genom att skjuta in glödlampan från lampan utanför tills glödlampan snäpper på plats. Om du rör glödlampan med handen, var noga med att torka bort eventuella fingeravtryck eller smuts med en mjuk fuktig

trasa. Se till att glödlamporna är rena och torra innan du installerar enheten tillbaka i kanalen.
4. Sätt tillbaka enheten i kanalsystemet och sätt tillbaka de 4 plåtskruvarna. Dra åt skruvarna jämnt tills enheten sitter säkert på plats. GÖR INTE ÖVERDRÄCK SKRUVAR.
5. Koppla tillbaka strömmen till VVS-systemet och anslut tillbaka enheten till ett jordat eluttag.

Tillverkare: Shanghaimuxinmuyeyouxiangongsi
Adress: Shuangchenglu 803nong11hao1602A-1609shi, baoshanqu, shanghai 200 000 CN.
Importerad till AUS: SIHAO PTY LTD. 1 ROKEVA STREETEASTWOOD NSW 2122 Australien
Importerad till USA: Sanven Technology Ltd. Suite 250, 9166 Anaheim Place, Rancho Cucamonga, CA 91730

UK	REP

YH CONSULTING LIMITED. C/O YH Consulting Limited Office 147, Centurion House, London Road, Staines-upon-Thames, Surrey, TW18 4AX

EC	REP

E-CrossStu GmbH
Mainzer Landstr.69,
60329 Frankfurt am Main.

VEVOR®

TOUGH TOOLS, HALF PRICE

Teknisk Support och e-garanticertifikat

www.vevor.com/support