INSTRUCTIONS:

1. Drill a 3/32-in pilot hole using the socket as a template.
2. Position sockets a minimum of 12 in from back wall.

INSTRUCCIONES:
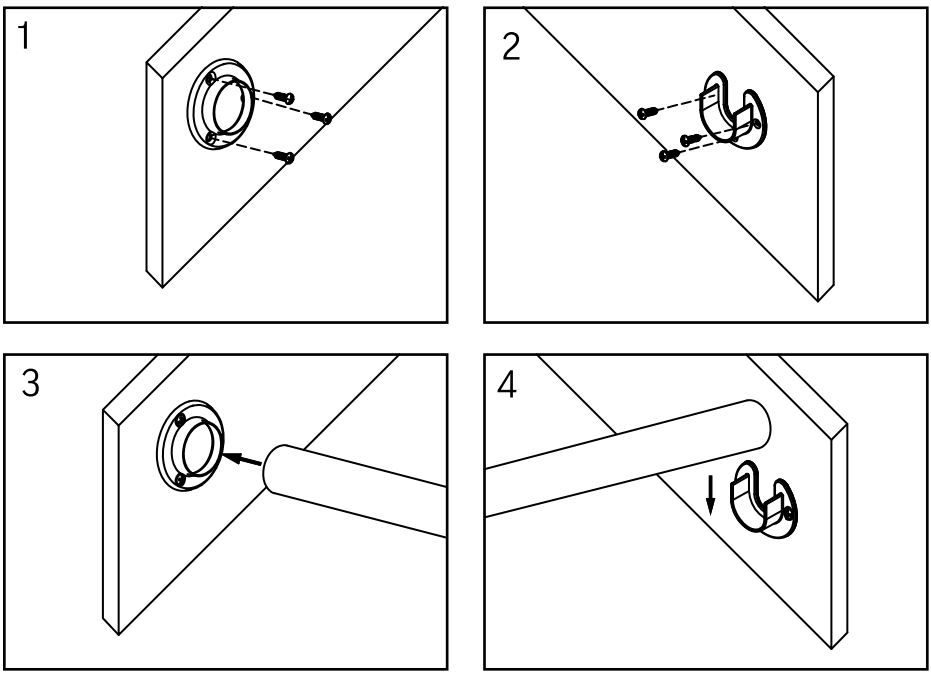
1. Taladre un orificio guía de 2,38 mm usando el dado como plantilla.
2. Coloque los dados a un mínimo de 30,48 cm de la pared posterior.