KidKraft
MADE FOR MAKE BELIEVE™

CENTRE DE JEU TREASURE COVE

F23860

IL VOUS MANQUE QUELQUE CHOSE? • APPELEZ-NOUS OU ALLEZ EN LIGNE •

ZONE DE SÉCURITÉ SANS OBSTACLE : zone de **30 pi 4 po x 27 pi (9.3m x 8.2m)** nécessitant un revêtement protecteur. Voir page 4.
HAUTEUR MAXIMALE DE CHUTE VERTICALE : **6 pi (1.8m)**
CAPACITÉ : **8** utilisateurs au maximum, **3** à **10** ans ; limite de poids fixée à **110 lb (49,9 kg)** par enfant.
RÉSERVÉ À UN USAGE DOMESTIQUE. N'est pas destiné aux espaces publics tels que les résidences à logements multiples, écoles, églises, crèches, garderies ou parcs.

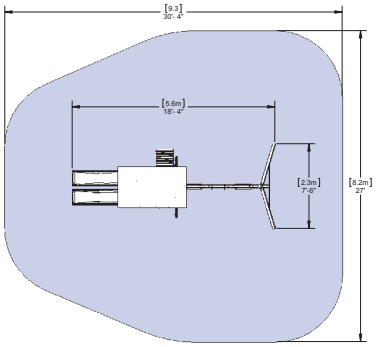



NOTICE DE MONTAGE ET D'UTILISATION

POUR LE REMPLACEMENT 24/7 DES PIÈCES EN LIGNE

parts.kidkraft.com

KidKraft, Inc.
4630 Olin Road
Dallas, Texas 75244
USA

customerservice@kidkraft.com

1.800.933.0771
972.385.0100

parts.kidkraft.eu

KidKraft Netherlands BV
Olympisch Stadion 8
1076 DE Amsterdam
Pays-Bas

europecustomerservice@kidkraft.com

+31 20 305 8620
M-F from 09:00 to 17:30 (GMT+1)

9403860F Rev 12/06/2022

DEUX PERSONNES REQUISES POUR LE MONTAGE

TEMPS DE MONTAGE 10 à 14 HEURES

ATTENTION. UNIQUEMENT POUR USAGE EXTÉRIEUR ET PRIVÉ

⚠AVERTISSEMENT

Pour réduire le risque de blessure grave ou de décès, vous devez lire et suivre toutes ces instructions. Conservez et référez-vous à ces instructions fréquemment, et remettez-les à tout futur propriétaire de cette structure

Félicitations pour votre achat d'un produit KidKraft!

Nos produits sont fabriqués avec du bois durable de Cunninghamia Lanceolata de la famille du cyprès.

Le bois de ces arbres est réputé pour sa légèreté et son excellente solidité. La porosité de ce bois permet à l'humidité d'être absorbée et de s'évaporer dans les fibres, résistant ainsi à la pourriture et aux insectes.

Conçus pour un véritable usage ludique, nos produits doivent passer des tests de sécurité poussés.

De plus, notre équipe a développé une série de méthodes propres à nos produits pour un montage plus simple et méthodique. Moins de temps de montage et plus de temps pour s'amuser, c'est notre devise!

Cependant, si vous avez des questions ou des problèmes pendant le montage, n'hésitez pas à nous contacter. Notre Service Après-Vente pourra vous aider s'il manque des pièces ou pour le montage ou la maintenance.



Avertissements et instructions pour jouer en sécurité

LA SUPERVISION CONTINUE D'UN ADULTE EST NÉCESSAIRE La plupart des blessures graves et des morts en lien avec le centre de jeu se sont produites lorsque des enfants étaient sans supervision! Nos produits sont conçus pour répondre aux exigences des standards de sécurité obligatoires et volontaires. Le respect de tous les avertissements et recommandations des présentes instructions réduira le risque de blessures graves ou fatales des enfants qui utilisent le centre de jeu. Revoyez régulièrement les avertissements et les instructions de sécurité avec vos enfants et assurez-vous qu'ils les comprennent et les respectent. N'oubliez pas que la supervision sur place d'un adulte est nécessaire pour les enfants de tous les âges.

AVERTISSEMENT

DANGER DE BLESSURE SÉRIEUSE À LA TÊTE
L'installation sur le ciment, l'asphalte, la terre, le gazon, le tapis ou autres surfaces dures crée un risque de blessure sérieuse ou de mort s'il y a une chute au sol. Installez et entretenez une surface absorbante sous le centre de jeu et autour du centre de jeu tel que recommandé à la page 4 des présentes instructions.

DANGER DE COLLISION
Placez le centre de jeu sur une surface nivelée à au moins 6 pieds de tout obstacle tel qu'un garage, une clôture, un poteau, un arbre, un trottoir, un mur, du bois de paysagement, des roches, une corde à linge ou des câbles électriques. (Voir la section ZONE DE SÉCURITÉ SANS OBSTACLE sur la page couverture)

DANGER D'ÉTOUFFEMENT\POINTES ET BORDS COUPANTS
Assemblage requis par un adulte. Ce produit contient de petites pièces et des pièces pointues coupantes. Éloignez les enfants jusqu'à ce que l'assemblage soit terminé.

ÉTIQUETTE D'AVERTISSEMENT
Les propriétaires sont responsables d'assurer la lisibilité des étiquettes d'avertissement.

DANGER D'ÉTRANGLEMENT
- NE PERMETTEZ JAMAIS aux enfants de jouer avec des cordes, des cordes à linge, des câbles, des chaînes ou des article semblables à des cordes lorsqu'ils utilisent ce centre de jeu ou de fixer ces items au centre de jeu.
- NE PERMETTEZ JAMAIS aux enfants de porter des vêtements amples, des ponchos, des capuchons, des capes, des colliers, des cordes ou des attaches lorsqu'ils utilisent ce centre de jeu.
- NE PERMETTEZ JAMAIS aux enfants de porter des casques de bicyclette ou de sports lorsqu'ils utilisent ce centre de jeu.

Si vous permettez ces items, même des casques avec des courroies sous le menton, le risque de blessure sérieuse ou de mort des enfants en raison d'enchevêtrement et d'étranglement augmente.

DANGER DE BASCULEMENT
Choisissez un emplacement plat et droit. Ceci réduira la probabilité que l'aire de jeu ne bascule ou que les matériaux de remplissage ne s'évacuent en cas de fortes pluies.

NE PERMETTEZ PAS aux enfants d'utiliser le centre de jeu jusqu'à ce que l'assemblage soit terminé et que le centre de jeu soit ancré correctement.

NE jamais ajouter de longueur supplémentaire à une chaîne ou une corde. Les chaînes ou cordes fournies sont de la longueur maximum conçue pour les balançoires

AVERTISSEMENT

Instructions pour jouer en sécurité

- ✓ Respecter les limites de capacité de votre centre de jeu. Consultez la page couverture.
- ✓ Habillez les enfants avec des vêtements ajustés et des souliers fermés.
- ✓ Apprenez aux enfants à s'asseoir avec tout leur poids au milieu du siège de balançoire pour éviter des mouvements de balancement erratique ou pour éviter de tomber de la balançoire.
- ✓ Vérifiez pour voir si le bois est fendu, brisé ou craqué; Vérifiez aussi s'il y a des pièces de quincaillerie manquantes, desserrées ou coupantes. Avant de jouer, remplacez, serrez et/ou sablez tel que nécessaire.
- ✓ Assurez-vous que les cordes d'escalade suspendue, les échelles de corde, les chaînes et les câbles sont attachés aux deux extrémités et qu'ils ne peuvent pas faire une boucle et créer un danger d'étranglement.
- ✓ Lors de journées ensoleillées ou chaudes, vérifiez la glissoire et les autres appareils de plastique pour vous assurer qu'ils ne sont pas trop chauds (pour éviter les brûlures). Refroidissez les glissoires et les appareils chauds avec de l'eau et séchez-les avant de les utiliser.
- ✓ Orientez la diapositive de façon qu'elle soit la moins exposée au soleil.
- ✘ Ne permettez pas aux enfants de porter des chaussières dont les orteils ou le talon est exposé tel que des sandales, des flip–flop ou des clog.
- ✘ Ne permettez pas aux enfants de marcher devant, entre, derrière ou près des appareils en mouvement.
- ✘ Ne laissez pas les enfants torsader les chaînes ou les cordes de balançoire ou de les passer par-dessus la barre de support du haut. Ceci pourrait réduire la solidité de la chaîne ou de la corde et pourrait causer une défaillance prématurée.
- ✘ Ne laissez pas les enfants descendre des appareils qui sont encore en mouvement.
- ✘ Ne laissez pas les enfants monter sur l'équipement mouillé.
- ✘ Ne permettez pas aux enfants de jouer violemment ou d'utiliser l'équipement d'une façon pour lequel il n'est pas conçu. Il peut être dangereux de monter ou de sauter d'un toit, d'une plateforme élevée, d'une balançoire, d'un appareil à grimper, d'une échelle ou d'une glissoire.
- ✘ Ne permettez pas aux enfants de balancer des appareils ou sièges vides.
- ✘ Ne permettez pas aux enfants de glisser la tête la première ou de monter par le bas de la glissoire.

⚠Recouvrement protecteur - Réduire le risque de blessure sérieuse à la tête en raison de chute

Une des choses les plus importantes que vous pouvez faire pour réduire le risque de blessure grave à la tête est d'installer un recouvrement protecteur qui absorbe les chocs sous le centre de jeu et tout autour. Le recouvrement protecteur devrait être appliqué à une profondeur appropriée pour la hauteur de l'équipement selon le standard ASTM F1292. Il y a divers types de surface à choisir. Suivez ces lignes directrices en fonction du produit que vous choisissez :

Matériaux en vrac

- Maintenez une profondeur minimale de 23 cm (9 po) de matériaux en vrac tels que du paillis,des fibres de bois d'ingénierie (EWF) ou caoutchouc déchiqueté/recyclé pour de l'équipement de 2,45 m (8 pi) de haut; et de 23 cm (9 po) de sable ou de gravillon pour l'équipement jusqu'à 1,50 m (5 pi) de haut. Avec le temps, une surface initiale de 31 cm (12 po) se compactera à environ 23 cm (9 po) de profondeur. Le recouvrement se compactera, se déplacera et se tassera et devrait être raclé périodiquement pour maintenant la profondeur minimale de 23 cm (9 po).
- Utilisez un minimum de 16 cm (6 po) de recouvrement protecteur pour l'équipement de 1,22 m (4 pi) ou moins de hauteur. S'il est entretenu correctement, ceci devrait être suffisant. (À une profondeur inférieure à 16 cm (6 po), le matériel protecteur se déplace et se compacte trop facilement.)

Remarque: N'installez pas d'équipement de jeu résidentiel sur du ciment, de l'asphalte ou toute autre surface dure. Une chute sur une surface dure pourrait causer de blessures graves à l'utilisateur. Le gazon et la terre ne sont pas des recouvrements protecteurs puisque l'usure et des facteurs environnementaux peuvent réduire leur efficacité en matière d'absorption de chocs. Le tapis et les petits tapis minces ne sont pas des recouvrements protecteurs adéquats. L'équipement au sol comme un carré de sable, un mur d'activités, une maisonnette ou d'autres équipements qui ne sont pas élevés ne requiert pas de recouvrement protecteur.

- Utilisez le confinement (par exemple, creuser autour du périmètre et/ou entourer le périmètre d'une bordure de paysagement). N'oubliez pas de prendre en considération le drainage de l'eau.
- Périodiquement, raclez, vérifiez et entretenez la profondeur du matériel de recouvrement en vrac. Marquez la profondeur adéquate sur les poteaux de support de l'équipement de jeu puisque ceci vous aidera à voir où le matériel s'est tassé et doit être raclé et/ou rempli de nouveau. Assurez-vous de racler et de redistribuer également le recouvrement aux endroits très utilisés.
- N'installez pas de matériaux en vrac sur des surfaces dures comme le ciment ou l'asphalte.

Surfaces coulées ou tuiles en caoutchouc préfabriquées

Vous pourriez utiliser un recouvrement autre que du matériel en vrac tel que des tuiles en caoutchouc ou des surfaces coulées.

- L'installation de ces surfaces requiert généralement un professionnel et ne sont pas des projets de bricolage.
- Passez en revue les caractéristiques de surface avant d'acheter ce genre de surface. Demandez à l'installateur/fabricant un rapport montrant que le produit a été testé pour respecter les standards de sécurité suivant : ASTM F1292 Standard Specification for Impact Attenuation of Surfacing Materials within the Use Zone of Playground Equipment. Ce rapport devrait montrer la hauteur particulière pour laquelle la surface est conçue pour protéger contre des blessures sérieuses à la tête. Cette hauteur devrait être la même que la hauteur de chute (distance verticale entre la surface de jeu désignée (surface élevée pour se tenir debout, s'asseoir ou grimper) et la surface de protection dessous) de votre équipement de jeu ou supérieure à celle-ci.
- Vérifiez régulièrement la surface protectrice contre l'usure.

Emplacement

Il est essentiel de choisir un bon emplacement et d'entretenir la surface protectrice. Consultez le diagramme de la page couverture. Assurez-vous:

- De prolonger la surface d'au moins 1,80 m (6 pi) de l'équipement, dans toutes les directions.
- Pour les balançoires va-et-vient, de prolonger la surface protectrice en avant et en arrière de la balançoire, d'une distance égale au double de la hauteur de la barre horizontale à partir de laquelle la balançoire est suspendue.
- Pour les balançoires à pneus, de prolonger la surface dans un cercle dont le rayon est égal à la hauteur de la chaîne ou de la corde suspendue, plus 1,80 m (6 pi), dans toutes les directions.

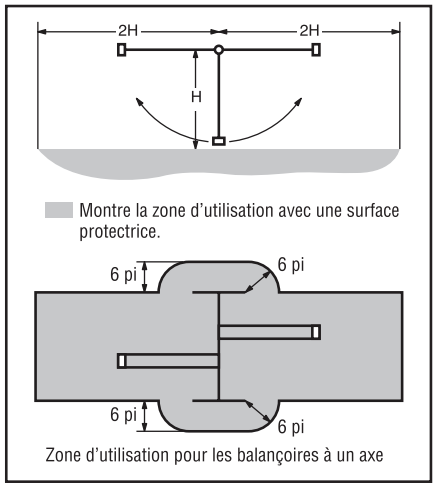

Zone d'utilisation pour les balançoires à un axe

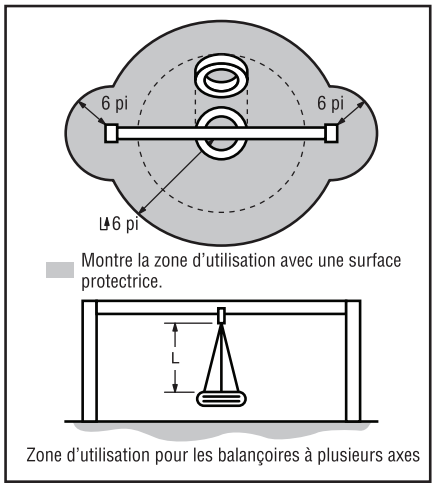

Zone d'utilisation pour les balançoires à plusieurs axes

Provient du CPSC Outdoor Home Playground Safety Handbook. At http://www.playgroundregs.com/resources/CPSC%20324.pdf

Instructions d'entretien

Votre système de jeu **KidKraft** est conçu et construit avec des matériaux de qualité avec la sécurité de votre enfant en tête. Comme pour tous les produits extérieurs utilisés par les enfants, il s'usera et sera affecté par la température. Pour maximiser le plaisir, la sécurité et la longévité de votre centre de jeu, il est important que vous, le propriétaire, l'entreteniez correctement.

Vérifiez ce qui suit au début de chaque saison de jeu :

QUINCAILLERIE :

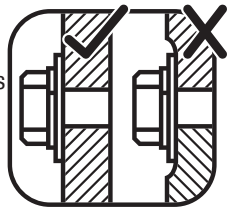

- ✓ Vérifiez les pièces de métal pour la rouille. Si des pièces sont rouillées, sablez-les et repeinturez-les en utilisant une peinture sans plomb respectant le code 16 CFR 1303.
- ✓ Inspectez et serrez toutes les pièces. Sur les assemblages de bois, NE SERREZ PAS TROP puisque cela écrasera le bois et causera la fente du bois.
- ✓ Vérifiez s'il y a des bords tranchants ou des filets de vis qui dépassent; ajoutez des rondelles si nécessaire.

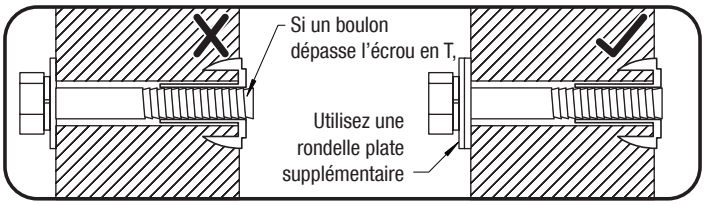

SURFACE ABSORBANTE DE CHOCS :

- ✓ Vérifiez s'il y a des objets étrangers. Raclez et vérifiez la profondeur des matériaux de surface protectrice (matériaux en vrac) pour éviter le compactage et maintenez la profondeur appropriée. Remplacez si nécessaire. (Consultez la section Recouvrement protecteur, page 4)

PIQUETS (ANCRES) :

- ✓ Vérifiez si les pièces sont serrées, endommagées ou détériorées. Le centre de jeu devrait être fixé solidement au sol avant d'être utilisé. Resécurisez les piquets et/ou remplacez-les si nécessaire.

CROCHETS DE BALANÇOIRE :

- ✓ Assurez-vous que toutes les pièces de quincaillerie sont bien fixées et serrées. Les clips rapides devraient être complètement fermé et enfilés complètement.
- ✓ Si les crochets grincent, lubrifiez les douilles avec de l'huile ou du WD-40®.

BALANÇOIRES, CORDES ET APPAREILS :

- ✓ Réinstallez-les si vous les aviez enlevés pour la saison froide. Vérifiez toutes les pièces qui bougent, y compris les sièges de balançoires, les cordes, les chaînes et les pièces contre l'usure, la rouille ou toute autre détérioration. Remplacez si nécessaire.
- ✓ Assurez-vous que les cordes sont serrées, attachées aux deux extrémités et qu'elles ne peuvent pas faire de boucle et créer un piège.

PIÈCES EN BOIS :

- ✓ Vérifiez toutes les pièces en bois pour toute détérioration, fissuration ou éclatement. Sablez les éclats et remplacez les pièces détériorées. Il est normal qu'il y ait de petites fissures et fentes dans le grain du bois.
- ✓ L'application d'un imperméabilisant ou d'une teinture (à base d'eau) une fois par an est une tâche d'entretien importante afin de prolonger la vie et la performance du produit.

À vérifier deux fois par mois durant la saison de jeu :

PIÈCES DE QUINCAILLERIE :

- ✓ Assurez-vous que les pièces sont assez serrées. Elles doivent être fermement contre le bois, mais elles ne doivent pas l'écraser. NE SERREZ PAS TROP. Ceci causera la fente du bois.
- ✓ Vérifiez s'il y a des bords tranchants ou des filets de vis qui dépassent; Ajoutez des rondelles si nécessaire.

SURFACE ABSORBANTE DE CHOCS :

- ✓ Vérifiez s'il y a des objets étrangers. Raclez et vérifiez la profondeur des matériaux de surface protectrice (matériaux en vrac) pour éviter le compactage et maintenez la profondeur appropriée. Remplacez si nécessaire. (Consultez la section Recouvrement protecteur, page 4)

À vérifier une fois par mois durant la saison de jeu :

CROCHETS DE BALANÇOIRE :

- ✓ Vérifiez qu'ils sont sécurisés et orientés correctement. Les crochets devraient faire une rotation librement et perpendiculairement à la poutre de support.
- ✓ Si les crochets grincent, lubrifiez les douilles avec de l'huile ou du WD-40®.

BALANÇOIRES ET APPAREILS :

- ✓ Vérifiez les sièges des balançoires, toutes les cordes, les chaînes et les accessoires contre l'effilochage, l'usure, la rouille excessive et les dommages. Remplacez-les s'ils sont endommagés structurellement ou s'ils sont détériorés.

À vérifier à la fin de la saison de jeu :

BALANÇOIRES ET APPAREILS :

- ✓ Pour prolonger leur durée de vie, retirez les balançoires et rangez-le à l'intérieur lorsque la température extérieure est inférieure à 32°F/0°C. Sous le point de congélation, les pièces de plastique pourraient devenir fragiles.

SURFACE ABSORBANTE DE CHOCS :

- ✓ Raclez et vérifiez la profondeur des matériaux de surface protectrice (matériaux en vrac) pour éviter le compactage et maintenez la profondeur appropriée. Remplacez si nécessaire. (Consultez la section Recouvrement protecteur, page 4)

Si vous vous défaites de votre centre de jeu : Veuillez désassembler et vous défaire du centre de jeu afin qu'il ne crée pas de danger excessif lorsque vous vous en débarrasser. Assurez-vous de suivre les ordonnances de déchets de votre région.

À propos de notre bois

KidKraft Premium Play Systems utilise uniquement du bois de qualité, vous assurant un produit des plus sécuritaire pour votre enfant. Bien que nous sélectionnions un bois d'œuvre de qualité supérieure, le bois est un produit naturel susceptible d'altérations atmosphériques qui peuvent modifier l'apparence de votre centre de jeu.

Qu'est-ce qui cause ces altérations atmosphériques? Est-ce que cela affecte la solidité de mon centre de jeu?

L'une des principales raisons expliquant ces altérations atmosphériques est l'eau (l'humidité); la teneur en humidité du bois à la surface est différente de celle à l'intérieur de celui-ci. Quand la temperature change, des variations d'humidité entraînent une tension du bois pouvant occasionner ssurage et gauchissement. Voici certains des changements qui peuvent survenir à la suite de ces altérations. Ces changement n'affectent pas la solidité du bois.

1. **Le fissurage** correspond à des fissures superficielles du bois dans le sens des fibres. Les matériaux de 101mm x 101mm (4 po x 4 po) risquent de présenter plus de fissures que les matériaux de 25mm x 101mm (1po x 4 po) puisque la teneur en humidité à l'intérieur du bois et en surface varie plus que dans le bois mince.
2. **Le gauchissement** est le résultat d'une déformation (torsion, évasement) du bois souvent lié au mouillage et au séchage rapide du bois.
3. **L'atténuation de la couleur** du bois arrive naturellement quand le bois est exposé au soleil et finit avec le temps par prendre une teinte grise.

Comment réduire ces altérations à mon centre de jeu?

À l'usine, nous avons appliqué sur le bois un imperméabilisant ou une teinture. Ce produit diminue l'absorption de l'eau quant il pleut ou neige, ce qui réduit la tension dans le bois. Le soleil finira par altérer ce produit, l'application d'un imperméabilisant ou d'une teinture une fois par an est une tâche d'entretien importante. (visitez votre fournisseur de peinture/teinture de votre région afin qu'il vous recommande un produit).

La plupart des altérations atmosphériques sont d'ordre naturel et n'affecteront pas les conditions de jeu ni le plaisir de votre enfant. Cependant, si vous pensez qu'une pièce a subi des altérations importantes, appelez notre service à la clientèle pour plus de renseignements.

Remplissez et postez une carte d'inscription pour recevoir des avis importants sur les produits ou pour assurer le service de garantie rapide.

Garantie limitée KidKraft

PIÈCES MANQUANTES OU ENDOMMAGÉES :

KidKraft remplacera toute pièce manquante ou endommagée dans l'emballage d'origine dans un délai de 90 jours à compter de la date d'achat. Voir Fig.1

Fig. 1	Ancienneté du produit (toutes les pièces)	Montant payé par le consommateur
	0-90 jours à partir de la date d'achat	0 $ pour la pièce + livraison gratuite

DÉFAUTS DE MATÉRIAUX ET DE FABRICATION :

KidKraft garantit que ce produit est exempt de défauts de matériaux et de fabrication pendant une période d'un (1) an à compter de la date d'achat initiale (une facture datée et/ou l'enregistrement du produit sont nécessaires). Cette garantie d'un (1) an couvre toutes les pièces, y compris le bois, la quincaillerie et tous les accessoires (tels que les balançoires, les manèges et les toboggans). Voir Fig. 2

Fig. 2	Ancienneté du produit (toutes les pièces)	Montant payé par le consommateur
	91 jours à 1 an	0 $ pour la pièce + livraison gratuite

POURRITURE DU BOIS, DÉCOMPOSITION ET DÉGÂTS CAUSÉS PAR LES INSECTES :

Tout le bois est garanti cinq (5) ans contre la pourriture, la décomposition et les dégâts causés par les insectes (une facture datée et/ou l'enregistrement du produit sont nécessaires). Consultez le tableau ci-dessous pour connaître les frais associés au remplacement des pièces en bois dans le cadre de la présente **Garantie limitée.** See Fig. 3

Fig. 3	Ancienneté du produit (pièces en bois)	Montant payé par le consommateur
	0 jours à 1 an	0 $ pour la pièce + livraison gratuite
	De 1 à 5 ans	0 $ pour la pièce + frais d'expédition et de manutention
	Plus de 5 ans	100 % pour la pièce (si disponible) + frais d'expédition et de manutention

Cette garantie s'applique au propriétaire initial et au déclarant et n'est pas transférable. Un entretien régulier est nécessaire pour garantir l'intégrité de ce produit. Le fait que le propriétaire n'entretienne pas le produit conformément aux exigences d'entretien peut annuler cette garantie.

Cette Garantie limitée NE couvre PAS :

- Les coûts d'inspection
- La main-d'œuvre et/ou les coûts de remplacement de tout article défectueux, y compris, mais sans s'y limiter, les coûts des installateurs professionnels
- Les dommages accessoires ou indirects, y compris, mais sans s'y limiter, à la suite d'un déménagement et/ou d'une réinstallation
- Les défauts cosmétiques qui n'affectent pas les performances ou l'intégrité d'une partie ou de l'ensemble du produit
- Le vandalisme, l'utilisation ou l'installation incorrecte ou les catastrophes naturelles, y compris, mais sans s'y limiter, les vents violents, les incendies et les inondations
- Une légère torsion, un gauchissement, un fendillement ou toute autre propriété naturelle du bois qui n'affectent pas sa performance ou son intégrité.
- Tout produit KidKraft acheté, y compris, mais sans s'y limiter, à un détaillant non agréé, une maison de vente aux enchères, les articles d'occasion et de liquidation vendus en l'état.

Les produits KidKraft ont été conçus dans un souci de sécurité et de qualité. Les modifications apportées au produit d'origine peuvent endommager l'intégrité structurelle de l'unité, entraînant une défaillance et des blessures éventuelles. KidKraft ne peut assumer aucune responsabilité pour les produits modifiés. En outre, les modifications annulent toutes les garanties.

Ce produit est garanti pour un USAGE RÉSIDENTIEL SEULEMENT. Un produit KidKraft ne doit en aucun cas être utilisé dans des lieux publics tels que les écoles, les églises, les terrains de jeux, les parcs, les garderies à domicile et professionnelles, etc. Une telle utilisation peut entraîner une défaillance du produit et des blessures potentielles. Un usage public annulera cette garantie. KidKraft décline toute autre représentation et garantie de quelque nature que ce soit, expresse ou implicite.

Clés pour un assemblage réussi

Outils requis

• Ruban à mesurer • Niveau à bulle • Équerre de charpentier • Marteau à panne fendue • Perceuse standard ou sans fil • Maillet en caoutchouc	• Phillips No.1, No.2 Mèche Robertson, Tournevis • Clé à rochet avec rallonge (douilles de 13mm (1/2 po) et 11mm (7/16 po) • Clé anglaise ou clé fermée	13mm(1/2 po) et 11mm(7/16 po) • Clé à molette • Forêt de perceuse 3mm (1/8 po) et 5mm (3/16 po) • Clé hexagonale de 5mm (3/16 po)	• Escabeau 2,4 m (8 pi) • Lunettes de sécurité • Assistance d'un adulte • Crayon • Pinces

Clé d'identification des pièces

À chaque page, vous trouverez les pièces et les quantités requises pour faire l'étape illustrée à cette page. Voici un exemple :

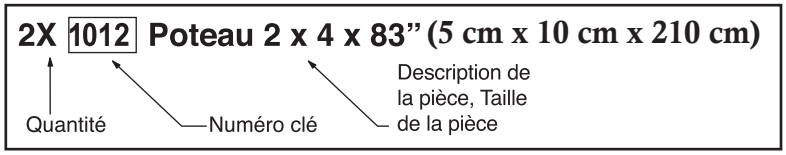

Symboles

Tout au long de ces directives, des symboles sont utilisés comme rappels importants pour un bon assemblage en toute sécurité.

Ceci identifie de l'information qui nécessite une attention particulière. Un mauvais assemblage pourrait cause des conditions dangereuses.



Demander de l'aide



Demander de l'aide



Lorsque ce graphique est montré, 2 ou 3 personnes sont requises pour exécuter cette étape en toute sécurité. Pour éviter les blessures ou pour éviter d'endommager l'assemblage, assurez-vous d'obtenir de l'aide!

Mesurer la distance



Assurez-vous que l'assemblage est au niveau avant de serrer les boulons.

Utilisez un ruban à mesurer pour assurer le bon emplacement.

Mettre l'assemblage à l'équerre



Assurez-vous que le centre de jeu ou l'assemblage est au niveau avant de continuer.

Utiliser un niveau



Pré-percer avec une mèche 3mm(1/8po) et 5mm(3/16po)

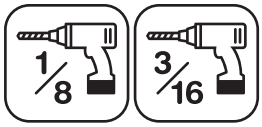

3mm 5mm

Percez un avant-trou avant de fixer une vis ou un tirefonds afin d'éviter la fente du bois.

Serrer les boulons

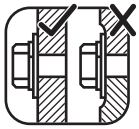

Ceci indique qu'il est temps de serrer les boulons, mais ne les serrez pas trop! N'écrasez pas le bois. Ceci pourrait causer des éclats et des dommages structurels

⚠ATTENTION– Danger de protubérance

Lorsque l'assemblage est serré, vérifiez si des filets sont exposés. Si des filets dépassent de l'écrou en T, enlevez le boulon et ajoutez des rondelles pour éliminer cette condition. Des rondelles supplémentaires ont été fournies pour cette raison.

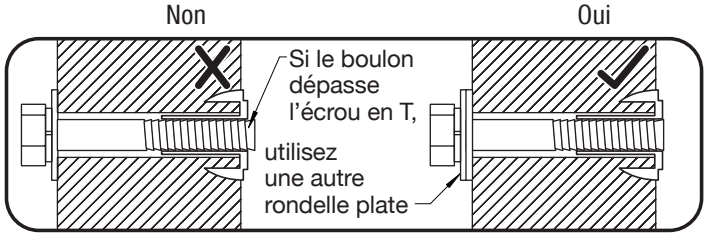

Assemblage des pièces de quincaillerie

Les tirefonds nécessitent un perçage d'avant-trous pour éviter de fendre le bois. Une seule rondelle plate est requise. Pour faciliter l'installation, un savon liquide peut être utilisé sous tous les tirefonds.

Pour les boulons, tapez les écrous en T dans le trou avec un marteau. Commencez par insérer le boulon hex dans la rondelle de blocage, puis dans la rondelle plate, puis dans le trou. Puisque ces assemblages nécessitent que les pièces soient à l'équerre, ne serrez pas complètement jusqu'à ce qu'il soit indiqué de le faire. Portez une attention particulière au diamètre des boulons; 8mm (5/16 po) est un peu plus gros qu'6.4mm (1/4 po).

NOTE : les boulons à tête mince avec Lock Tight bleu et les boulons avec contre-écrous n'exigent pas une rondelle de blocage.

Assemblage des tirefonds

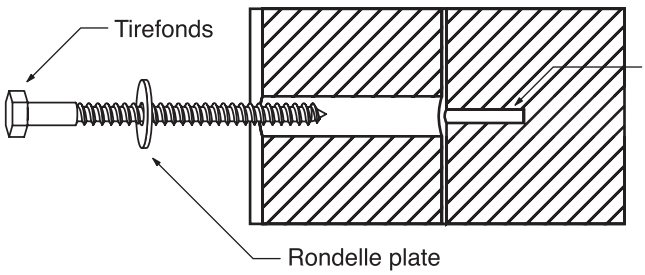

Assemblage des boulons

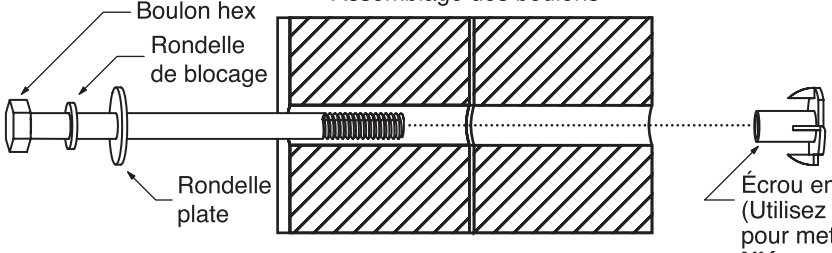

QUINCAILLERIE KIDKRAFT DESIGN

Boulon hex 5/16 po (0,31) = 8mm

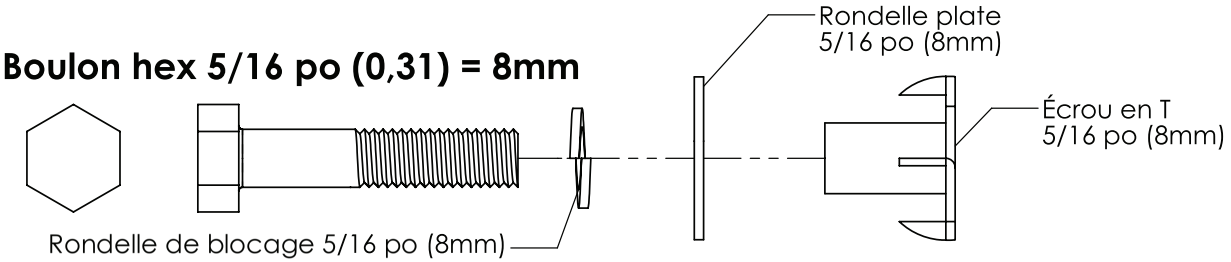

Boulon hex ¼ po (0,25) = 6mm

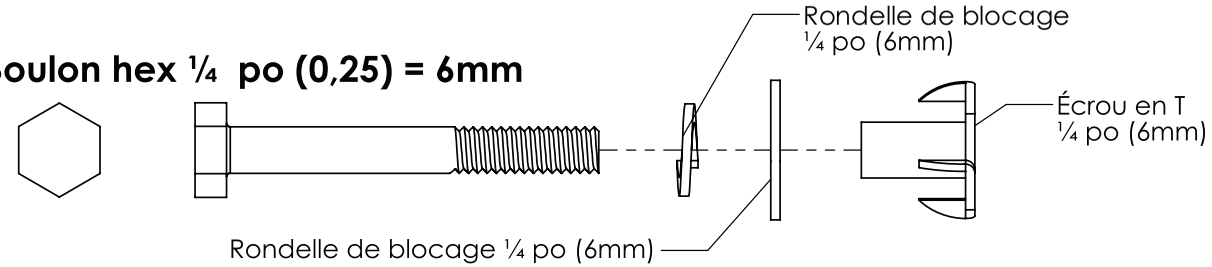

Tirefonds ¼ po (0,25) = 6mm

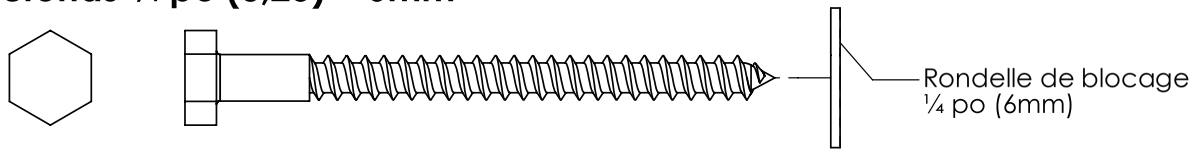

Tirefonds 5/16 po (0,31) = 8mm

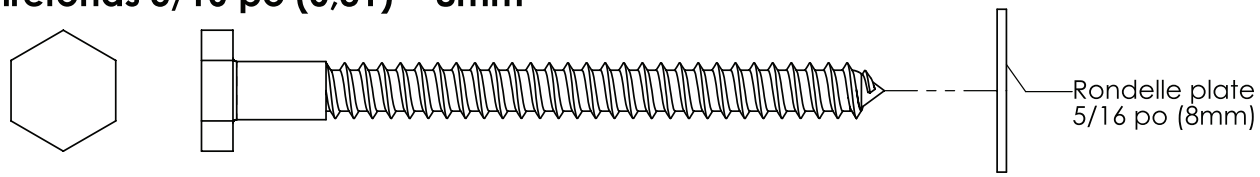

Tirefonds 3/8 po (0,38) = 9,5mm

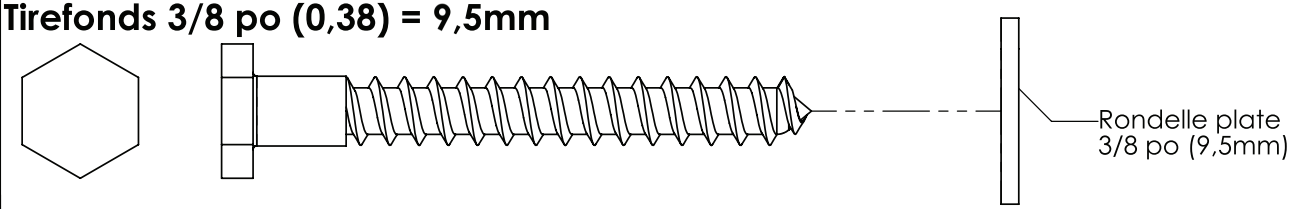

TABLEAU DE LONGUEUR DES PIÈCES *pouces* vs millimètres	
6	152
5½	140
5	127
4½	114
4	102
3½	89
3	76
2½	64
2	51
1½	38
1¼	32
1 1/8	29
1	25,4
7/8	22
¾	19
½	12,7

CONVERSION DU DIAMÈTRE

1 po = 25,4mm

Par exemple :

DIAMÈTRE DU BOULON 5/16 (0,31) po

0,31 po x 25,4mm = 8mm

CONVERSION DE LONGUEUR

1 po = 25,4mm

Par exemple :

LONGUEUR DU BOULON 4 ½ (4,5) PO

4,5 po x 25,4mm = 114mm

Identification des pièces

1pc. - 2648 **-** Planche de sol - 1 x 4 x 40-5/8 po **3632648**

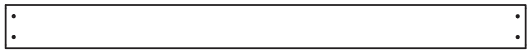

8pc. - 2609 **-** Planche de sol 1 x 5 x 40-5/8 po **3632609**

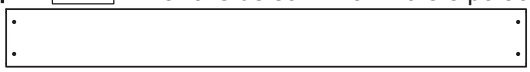

2pc. - 2780 **-** Panneau d'escalade A - 1 x 6 x 19 po **3632780**



2pc. - 2779 **-** Planche d'accès - 1 x 6 x 19 po 3632779

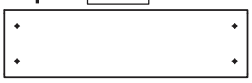

3pc. - 2781 **-** Panneau d'escalade B - 1 x 6 x 19 po **3632781**

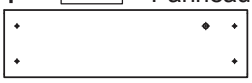

2pc. - 2778 **-** MOD sol SW - 5/4 x 4 x 14¼ po **3632778**

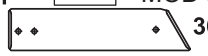

1pc. - 2616 **-** Montant vertical SW - 5/4 x 4 x 46-1/2 po **3632616**



2pc. - 2777 **-** Solive latérale MOD - 2 x 2 x 40-1/4 po **3632777**

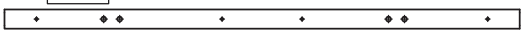

2pc. - 2607 **-** Diagonale - 1-1/4 x 3 x 22 po **3632607**

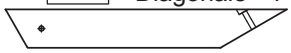

2pc. - 2776 **-** Rail d'escalade - 1¼ x 2½ x 51 po **3632776**

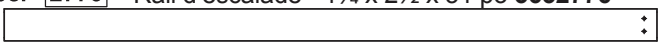

1pc. - 2608 **-** Solive de sol - 1-1/4 x 3 x 40-3/4 po **3632608**



3pc. - 2770 **-** Montant d'extrémité gauche 1¼ x 2½ x 87 po **3632770**

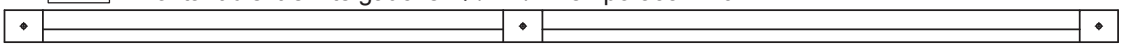

3pc. - 2771 **-** Montant d'extrémité ¼ x 2½ x 87 po **3632771**

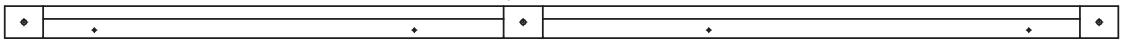

2pc. - 2772 **-** Support de panneau de plancher 1¼ x 3 x 42 po **3632772**

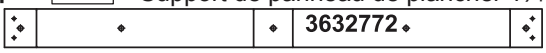

5pc. - 2769 **-** Cadre de panneau BT 1¼ x 3 x 42 po **3632769**

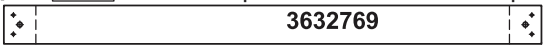

2pc. - 2774 **-** Montant vertical 1¼ x 3 x 42 po **3632774**

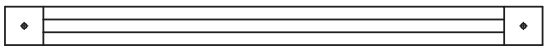

1pc. - 2630 **-** Partie supérieure SW 1¼ x 5½ x 42 po **39632630**

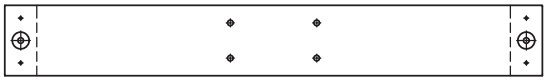

2pc. - 2613 **-** Montant SW lourd - 2 x 3 x 86-11/16 po **3632613**

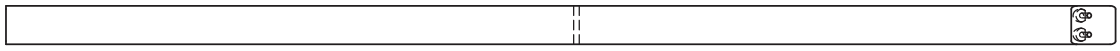

1pc. - 2615 **-** Montant vertical SW 4 x 4 x 50-15/16 po **3632615**

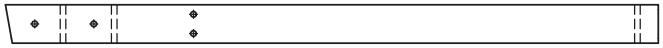

1pc. - 2614 **-** Poutre d'ingénierie - 4 x 6 x 88 po **3632614**

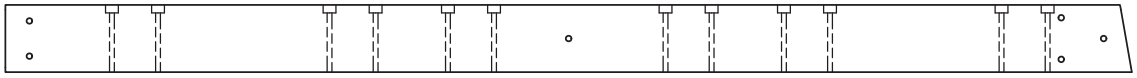

1pc. - 2757 **Assemblage de montant LT 1 1/4 x 2 1/2 x 87 po**

37632757





1pc. - 2758 **Assemblage montant DT 1 1/4 x 2 1/2 x 87 po**

37632758

2pc. 2775 Support croisé de panneau - 1¼ x 3 x 42 po **3632775**

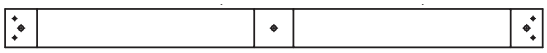

2pc. - 2768 **-** Panneau de plancher 1¼ x 3 x 42 po **3632768**



Identification des pièces

1pc. -649A
Demi-mur court -
1.27 x 18.8 x 20-15/16 po -37632649A

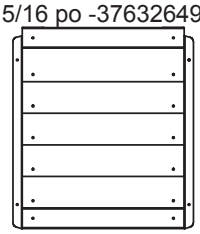

2pc. - 2756
Assemblage de parement 1¼ x 19-15/16 x 39-3/16 po
37632756

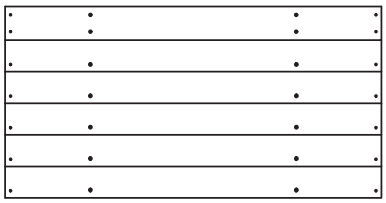

1pc. - 2602 -Jambage supérieur
1¼ x 3 x 35-15/16 po **3632602**

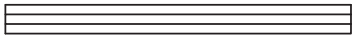

1pc. - 2601 -Jambage inférieur
1¼ x 3 x 41-15/16 po **3632601**

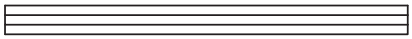

1pc. - 2665
Insertion demi-mur -
1.4 x 20¼ x 38.8 po - 37632665

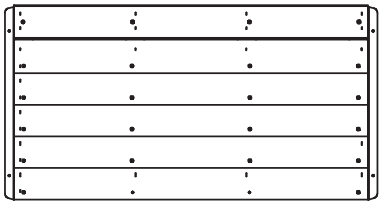

1pc. - 2612 - 2 x 2 x 39-5/8 po -
Support de table **3632612**

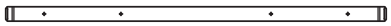

1pc. - 2611 - 5/4 x 5 x 39-5/8 po -
Dessus de table **3632611**



2pc. - 2786 -Côté de toit 1-1/4 x 2-1/4 x 70-3/4 po
3632786



1pc. - 2787 - Haut de toit 1-1/4 x 2-1/4 x 43-1/4 po
3632787

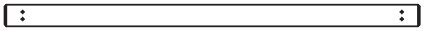

2pc. - 2655
Insertion pour fenêtre supérieure
1.27 x 18.8 x 35.86 po
37632655

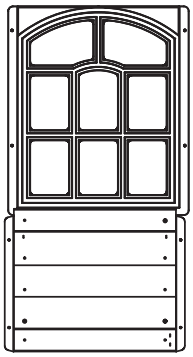

2pc. - 2784 - Extrémité de toit 1-1/4 x 2-1/4 x 43-1/4 po
3632784



2pc. - 2785 -Montant de toit 1-1/4 x 2-1/4 x 29-1/2 po
3632785

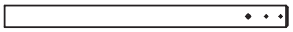

1pc. - 2715 - 5/4 x 3 x 10 po
Arrêt de porte
3632715



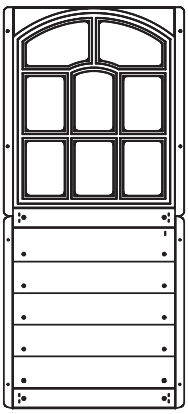

1pc. - 2649
Insertion pour fenêtre inférieure
1.27 x 18.8 x 41.91 po - 37632649

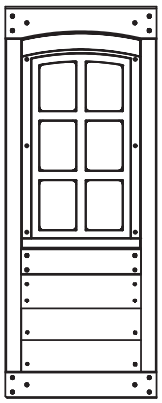

1pc. - 2709
1-1/4 x 15-3/4 x 40-3/4 po - Panneau de fenêtre de porte
37602709B

Identification des pièces



2x - MOD 3-Volet à traverses (9320138)

1x - Ensemble d'équerre Treasure Cove



4x - Montant jambage (9206300)



4x - Équerre de panneau plate (9200633)

1x - Roches (5pk)(3320386)



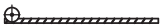

6x - Piquet de sol en armature (9290318)



1x - Poignée Jaune (9320240)



6x - Suspension de balançoire(6 Pk) (9200106)



2x - Équerre de poutre en L (9200145)



1x - Plaque d'identification KidKraft (9320374)

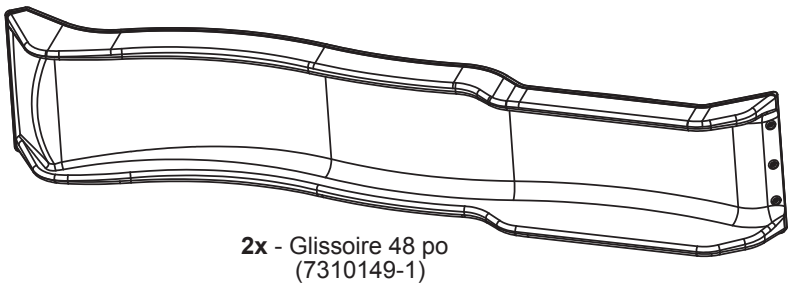

2x - Glissoire 48 po (7310149-1)



1x - Ensemble d'auvent du Treasure Cove (9753860)

1x - Corde acrobatique (2 pk) (3502024)

1x - Pince (Filetée)(4pk) (3200020)

1x - Barre acrobatique en acier (9200131)



2x - Poignée acrobatique (9320131)

2x - Longue balançoire (3724939) Jaune

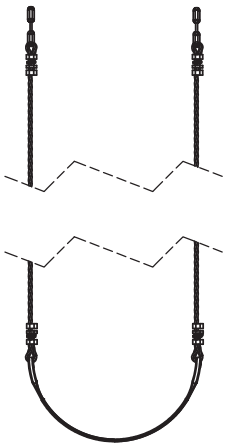

1x - Équerre de poutre droite (9200143)

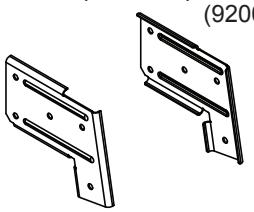

1x - Équerre de poutre gauche (9200144)

1x - Quincaillerie de porte

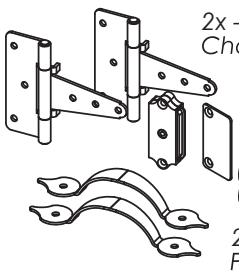

2x - 9201712
Charnière

9207713
Loquet de porte

(1) Loquet magnétique
(1) Plaque de loquet

2x - 9201711
Poignée de porte

Identification de la quincaillerie (taille réelle)

(14) LW2 - Rondelle de blocage 5/16 po - (51303300)

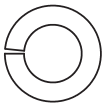

(5) FW0 - Rondelle plate 3/16 po - (51103100)

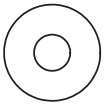

(34) TN1 - Écrou en T 1/4 po - (54503200)

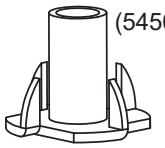

(39) LW1 - Rondelle de blocage 1/4 po - (51303200)



(36) FW1 - Rondelle plate 1/4 po - (51103200)

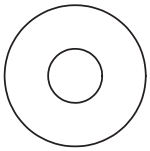

(10) TN2 - Écrou en T 5/16 po (54503300)

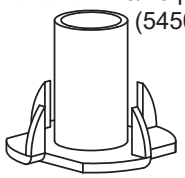

(12) FW3 - Rondelle plate n°8 - (51003500)

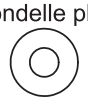

(56) FW2 - Rondelle plate 5/16 po - (51103300)

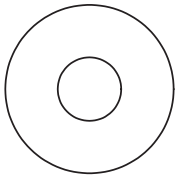

(5) BN1- Écrou à manchon fileté 1/4 po (54803200)

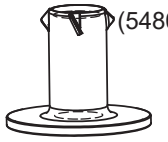

(23) LN2 - Contre-écrou 5/16 po - (54303300)

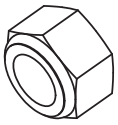

(5) PB2 - Boulon a tête bombée 1/4 x 1-1/4 po - (53433212)

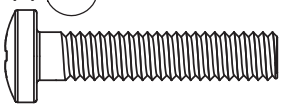

(4) S18 - Vis à bois n°6 x 1 po - (52013910)

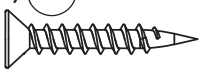

(16) S13 - Vis à tête bombée n°6 x 5/8 po - (52413908)

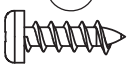

(56) S30 - Vis à bois n°8 x 1-1/16 po - (52043517)



(12) S5 - Vis à tête bombée n°8 x 1/2 po - (52433502)



(73) S20 - Vis à bois n°8 x 1-3/8 po - (52043516)

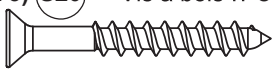

(5) S10 - Vis à tête bombée n°8 x 1 po - (52433510)

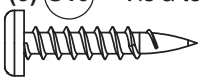

(11) S11 - Vis à bois n°8 x 2po - (52043520)



(79) S0 - Vis à tête goutte de suif n°8 x 7/8 po - (52933505)

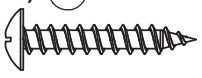

(16) S8 - Vis à tête bombée n°12 x 3/4 po - (52433603)

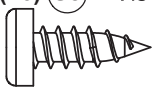

(10) S3 - Vis à bois n°8 x 2-1/2 po - (52043522)

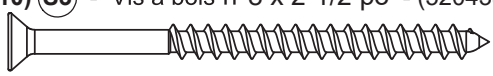

(16) S7 - Vis à tête bombée n°12 x 2 po - (52433620)

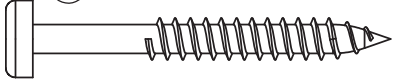

(24) S4 - Vis à bois n°8 x 3 po - (52043530)

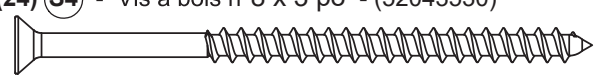

Identification de la quincaillerie (taille réelle)

(3) WB7 - Boulon à tête mince 5/16 x 3 po - (53613330)

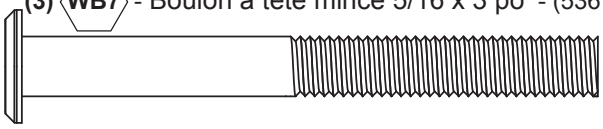

(2) WB1 - Boulon à tête mince 5/16 x 1 po - (53613310)

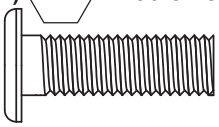

(2) WL3 - Tirefond à tête mince 1/4 x 1-3/8 po - (52613216)

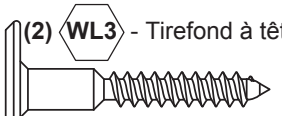

(2) LS3 - Tirefond 1/4 x 3 po - (52213230)

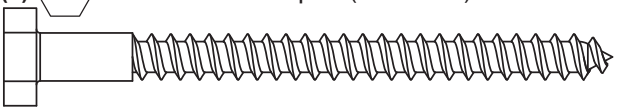

(16) WL5 - Tirefond à tête mince 1/4 x 2-1/2 po - (52613222)

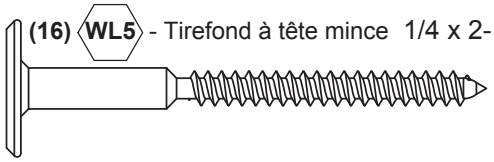

(24) H9 - Boulon hex 1/4 x 1-1/4 po - (53703211)

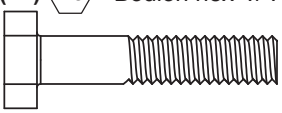

(4) H10 - Boulon hex 1/4 x 2-1/4 po - (53703221)

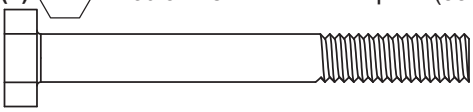

(2) H3 - Boulon hex 1/4 x 2-1/2 po - (53703222)

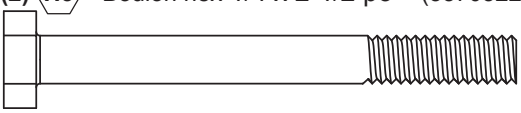

(4) H11 - Boulon hex 1/4 x 2-3/4 po - (53703223)

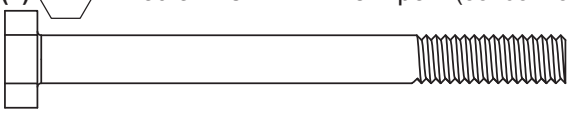

(4) G8 - Boulon hex 5/16 x 2 po - (53703320)

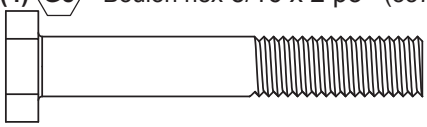

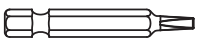

(1) Embout 2x2 - (9200014)

(7) G21 - Boulon hex 5/16 x 3-3/4 po - (53703333)

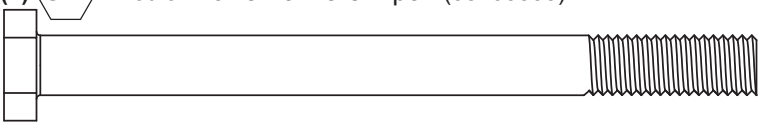

(3) G4 - Boulon hex 5/16 x 4 po - (53703340)

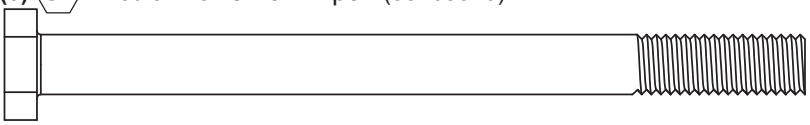

(14) G7 - Boulon hex 5/16 x 5-1/2 po - (53703352)

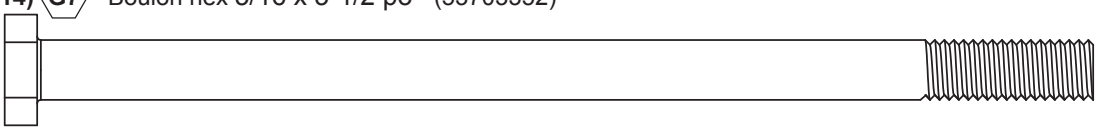

Étape 1 : Inventaire des pièces : lisez ces instructions avant de commencer le montage

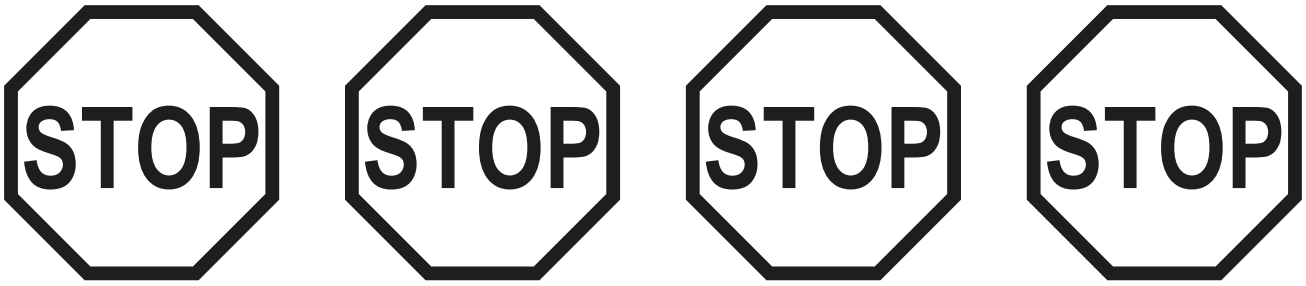

L'inventaire doit être réalisé avant de commencer le montage. KidKraft ne prendra pas en charge les trajets supplémentaires dus à des pièces manquantes ou endommagées.

A. C'est le moment de faire l'inventaire de l'ensemble de votre visserie, votre bois et vos accessoires, en vous reportant aux fiches d'identification des pièces. Ceci va vous aider lors de l'assemblage.

• Le numéro d'identification de chaque pièce en bois est inscrit sur les extrémités des planches. Organisez les pièces en bois par étape, selon le système d'identification ci-dessous.

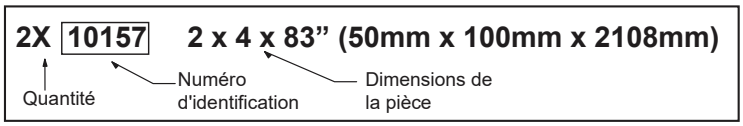

B. Lisez attentivement le manuel d'assemblage, en accordant une attention particulière aux avertissements ANSI, aux remarques et aux consignes de sécurité/d'entretien des pages 1 - 8.

En cas de pièces manquantes ou endommagées, veuillez contacter le Service Client de KidKraft avant de vous rendre chez le revendeur.

Commandez des pièces de rechange 24 h/24, 7 j/7

Vous pouvez commander des pièces de rechange pour ce produit 24 heures/24, 7 jours/7 :

Commander des pièces pour les Structures d'escalade et les Maisonnettes
https://parts.kidkraft.com/partsorderemail

Si vous avez des questions concernant l'assemblage ou les produits, veuillez vous reporter à la page de couverture pour obtenir les informations de contact de notre Service Client OU vous pouvez utiliser ce code QR avec votre smartphone pour découvrir les question les plus posées et les informations de contact.

Centre d'aide KidKraft **https://kidkraft.zendesk.com/hc/en-us/**

Étape 1: Préparation mur avant et arrière
Partie 1

Il est important d'assembler le cadre sur une surface plane et lisse.

A: Placez le Montant d'extrémité (2771) et Montant d'extrémité gauche (2770) côte-à-côte avec les sillons face vers le haut et l'intérieur. Mettez Montant d'extrémité gauche (2770) du côté droit. Placez le Support croisé de panneau (2775) dans les sillons supérieurs, Support de panneau de plancher (2772) dans les sillons centraux et le Cadre de panneau BT (2769) dans les sillons inférieurs. (img. 1.1).

B: Assurez-vous que l'assemblage est d'équerre puis fixez-le à l'aide de 4 Vis à bois (S30) n°8 x 1-1/16 po par planche. (img. 1.1)

C: Posez 3 Écrous en T 1/4 po (TN1) dans le Support croisé de panneau (2775) et Support de panneau de plancher (2772) et 2 dans le Cadre BT de panneau (2769). (img. 1.1 et 1.2)

Img. 1.1

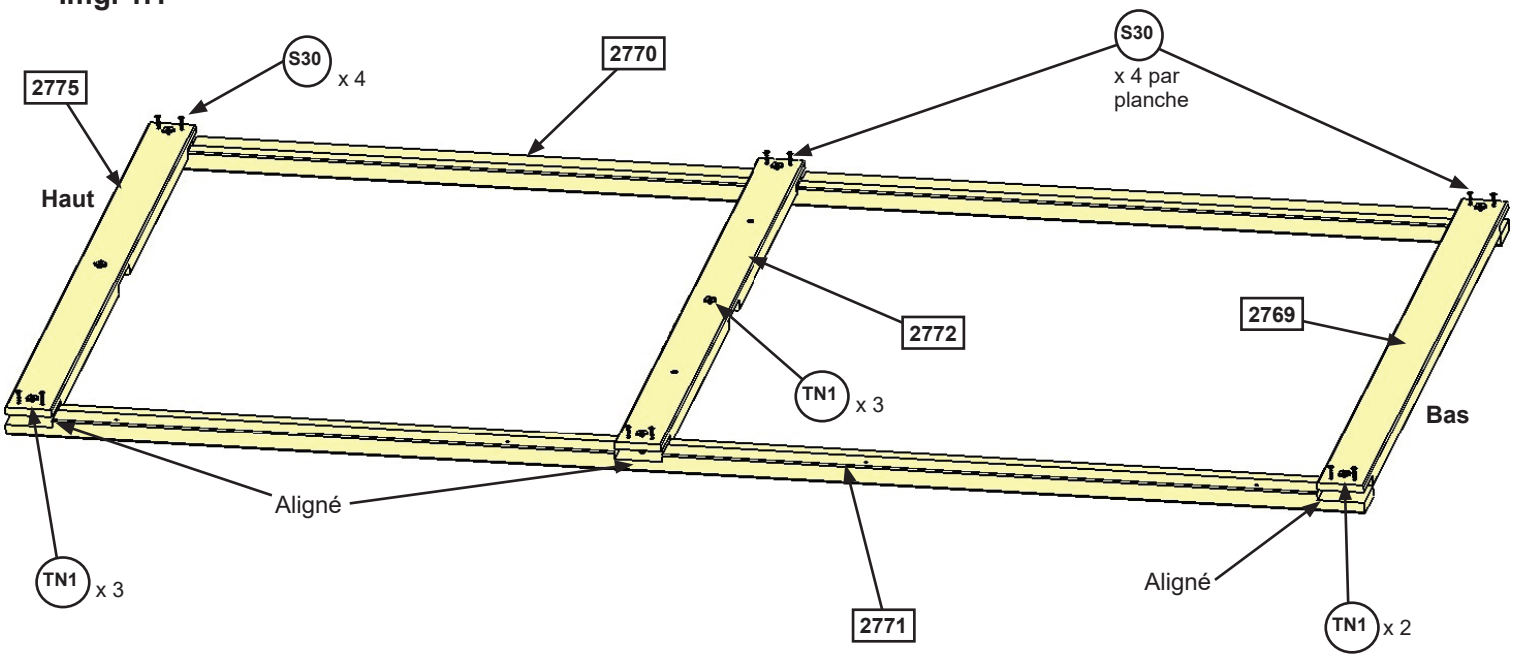

Img. 1.2

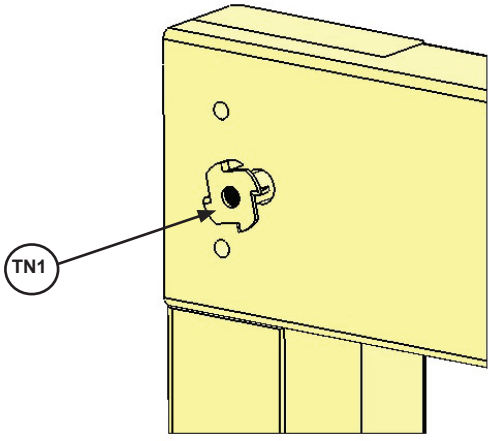

Pièce de bois

- 2 x 2771 **Montant d'extrémité 1 1/4 x 2 1/2 x 87 po**
- 2 x 2770 **Montant d'extrémité gauche 1 1/4 x 2 1/8 x 87 po**
- 2 x 2775 **Support croisé de panneau 1 1/4 x 3 42 po**
- 2 x 2772 **Support de panneau de plancher 1 1/4 x 3 x 42 po**
- 2 x 2769 **Cadre de panneau BT 1 1/4 x 3 x 42 po**

Quincaillerie

- 24 x S30 **Vis à bois n°8 x 1-1/16 po**
- 16 x TN1 **Écrou en T 1/4 po**

Étape 1: Préparation mur avant et arrière
Partie 2

Il est important d'assembler le cadre sur une surface plane et lisse.

D: Tournez l'assemblage puis placez Montant vertical (2774) dans les sillons centraux du Support croisé de panneau (2775) et Support de panneau de plancher (2772) puis fixez toutes les planches à l'aide de 8 Boulon Hex 1/4 x 1-1/4 po (H9) (avec rondelle de blocage et rondelle) reliés aux écrous en T préalablement installés. (img. 1.3 et 1.4)

E: Répétez les étapes A-D pour le second assemblage.

Img. 1.3

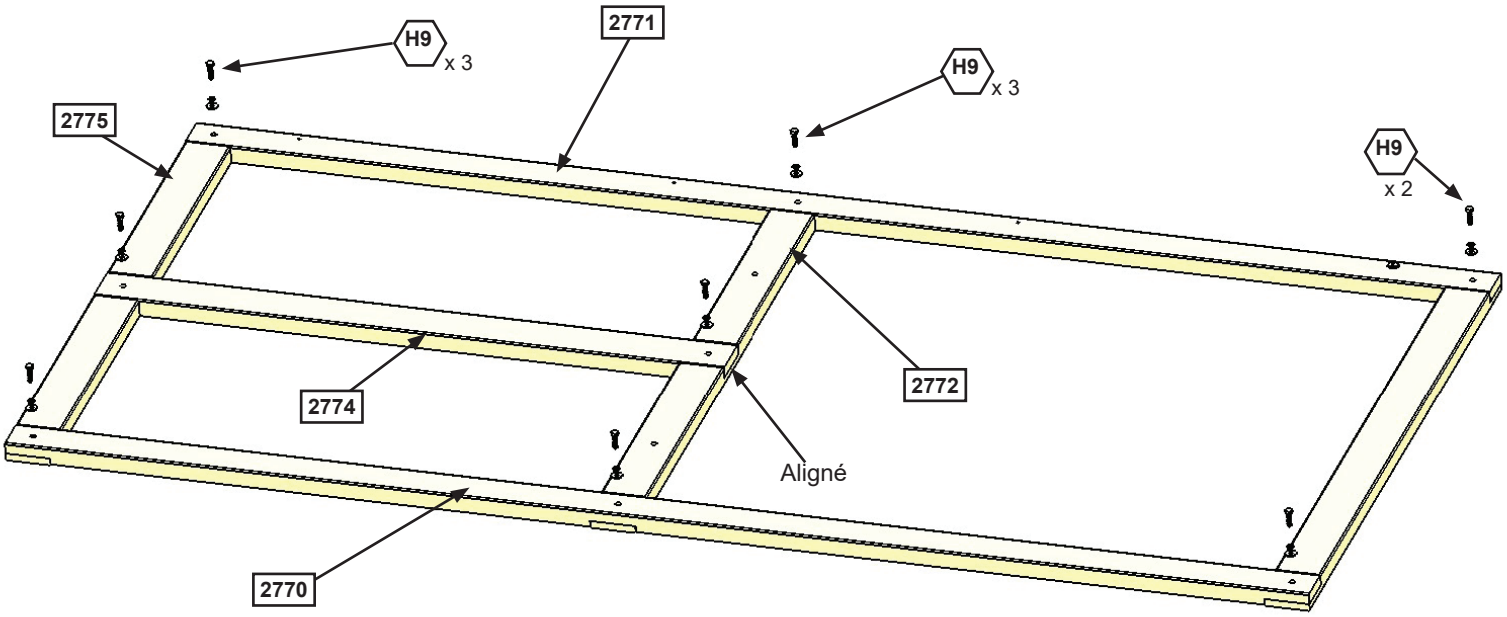

Img. 1.4

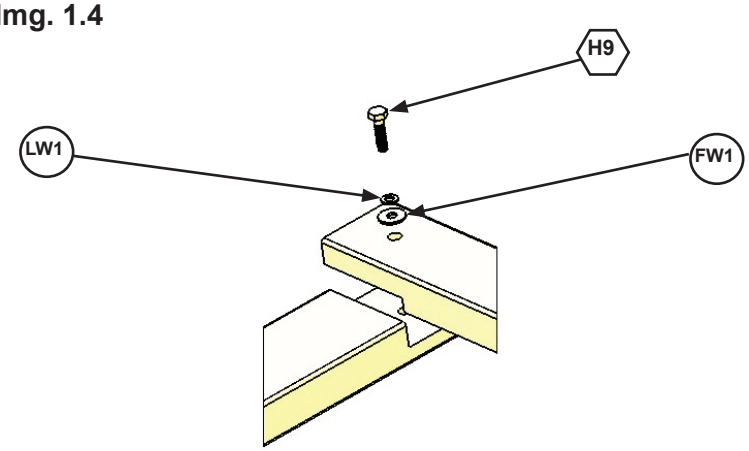

Pièce de bois

2 x 2774 Montant vertical 1-1/4 x 3 x 42 po

Quincaillerie

16 x H9 Boulon hex 1/4 x 1-1/4 po (rondelle de blocage 1/4 po et rondelle 1/4 po)

Étape 2: Préparation mur d'extrémité Partie 1

Il est important d'assembler le cadre sur une surface plane et lisse.

A: Placez le Montant d'extrémité (2771) et le Montant d'extrémité gauche (2770) côte-à-côte avec les sillons face vers le haut et l'intérieur. Poteau d'extrémité gauche (2770) du côté droit. Placez les Cadres de panneau BT (2769) dans les sillons supérieurs et inférieurs et le Panneau de plancher (2768) dans les sillons centraux. (img. 2.1).

B: Assurez-vous que l'assemblage est d'équerre puis fixez-la à l'aide de 4 Vis à bois (S30) n°8 x 1-1/16 po par planche. (img. 2.1)

C: Insérez 2 écrous en T 1/4 po (TN1) dans le Panneau de plancher (2768) et dans chaque (2769) Cadre de panneau BT. (img.2.1)

Img. 2.1

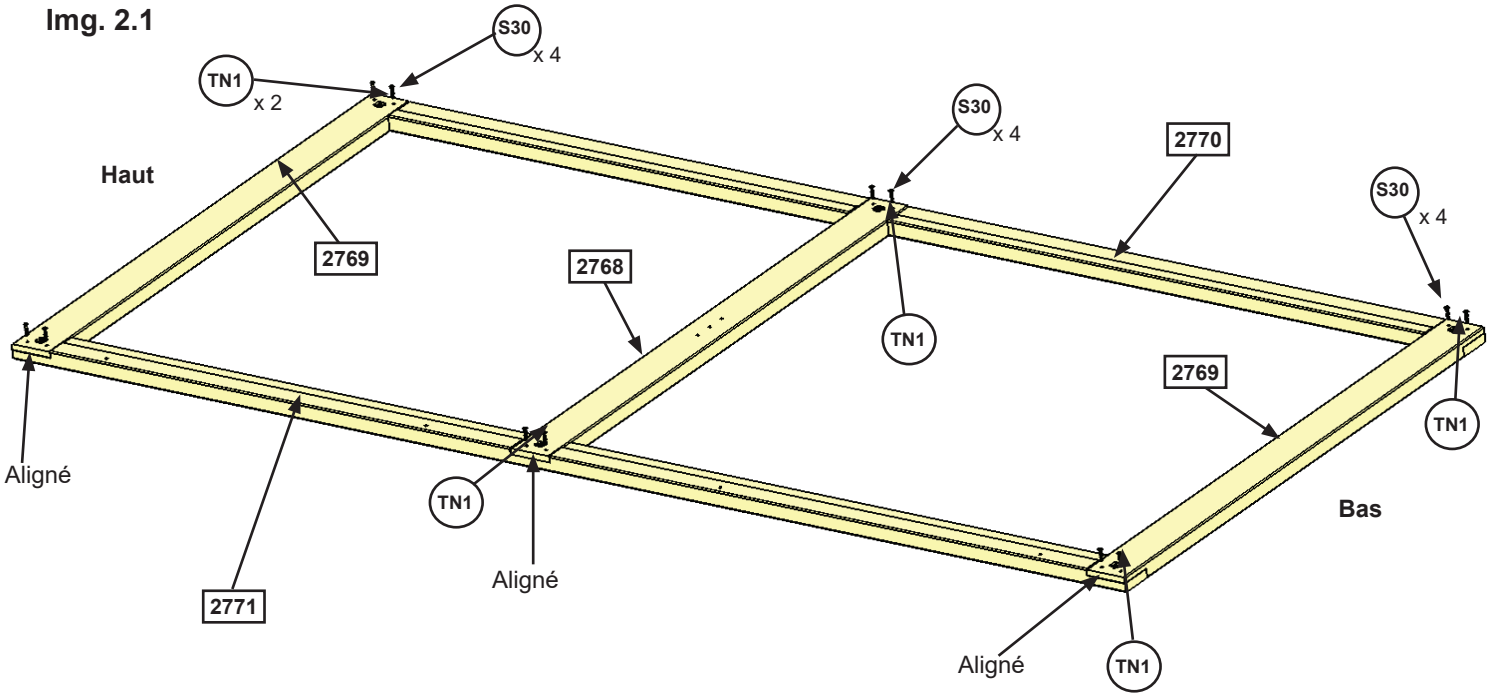

Img. 2.2

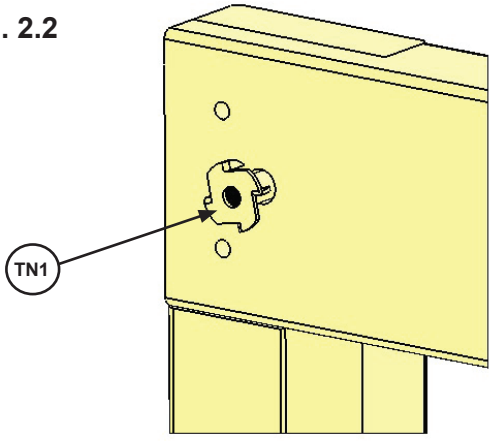

Pièce de bois

- 1 x 2768 **Panneau de plancher 1-1/4 x 3 x 42 po**
- 2 x 2769 **Cadre de panneau BT 1-1/4 x 3 x 42 po**
- 1 x 2771 **Montant d'extrémité 1-1/4 x 2-1/2 x 87 po**
- 1 x 2770 **Montant d'extrémité gauche 1-1/4 x 2-1/2 x 87 po**

Quincaillerie

- 12 x S30 **Vis à bois n°8 x 1-1/16 po**
- 6 x TN1 **Écrou en T 1/4 po**

Étape 2: Préparation mur d'extrémité
Partie 2

Il est important d'assembler le cadre sur une surface plane et lisse.

D: Tournez l'assemblage puis fixez toutes les planches à l'aide de 6 Boulons Hex 1/4 x 1-1/4 po (H9) (avec rondelle de blocage et rondelle) reliés aux écrous en T préalablement installés. (img. 2.3 et 2.4)

Img. 2.3

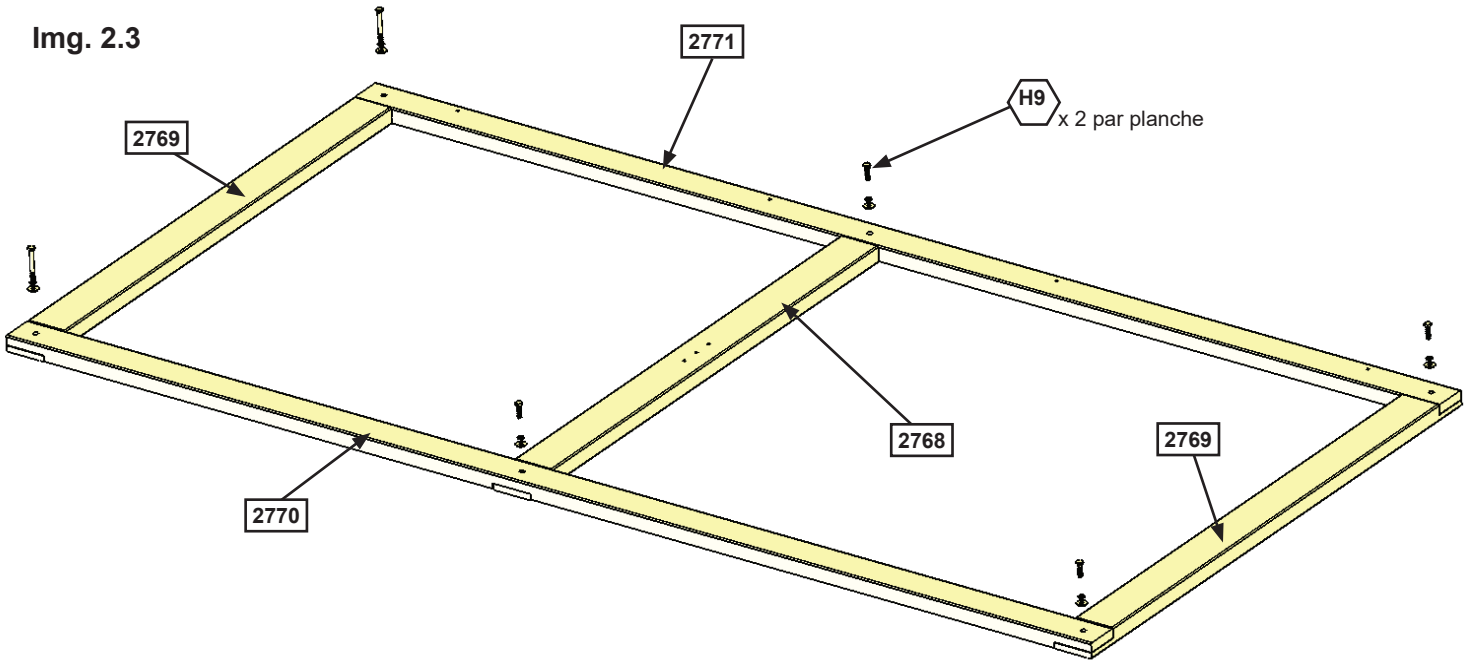

Img. 2.4

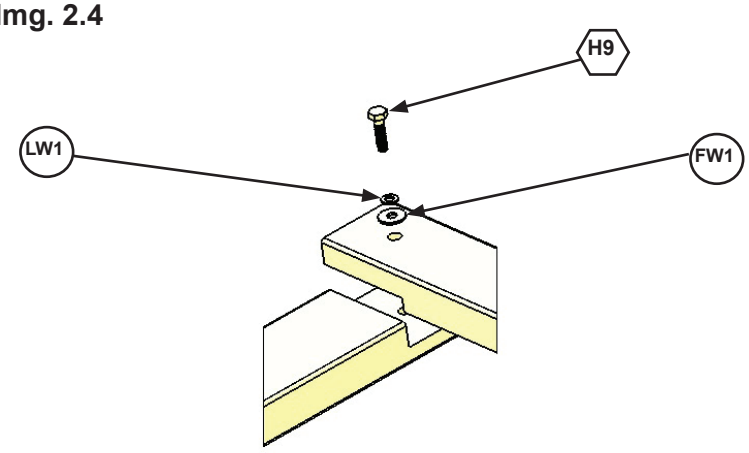

Quincaillerie

6 x (H9) **Boulon hex 1/4 x 1-1/4 po**
(rondelle de blocage 1/4 po et rondelle 1/4 po)

Étape 3: Préparation mur de balançoire
Partie 1

Il est important d'assembler le cadre sur une surface plane et lisse.

A: Placez un Assemblage de montant LT (2757) et un Assemblage montant RT (2758) sur une surface plane et dure, avec les encoches face vers le bas. Le haut des assemblages de montant possède des encoches de plus grande taille. (img. 3.1)

B: Posez 1 Écrou en T (TN2) 5/16 po dans les orifices supérieurs et 1 Écrou en T (TN1) 1/4 po dans les orifices du centre et inférieurs. (img. 3.1).

Img. 3.1

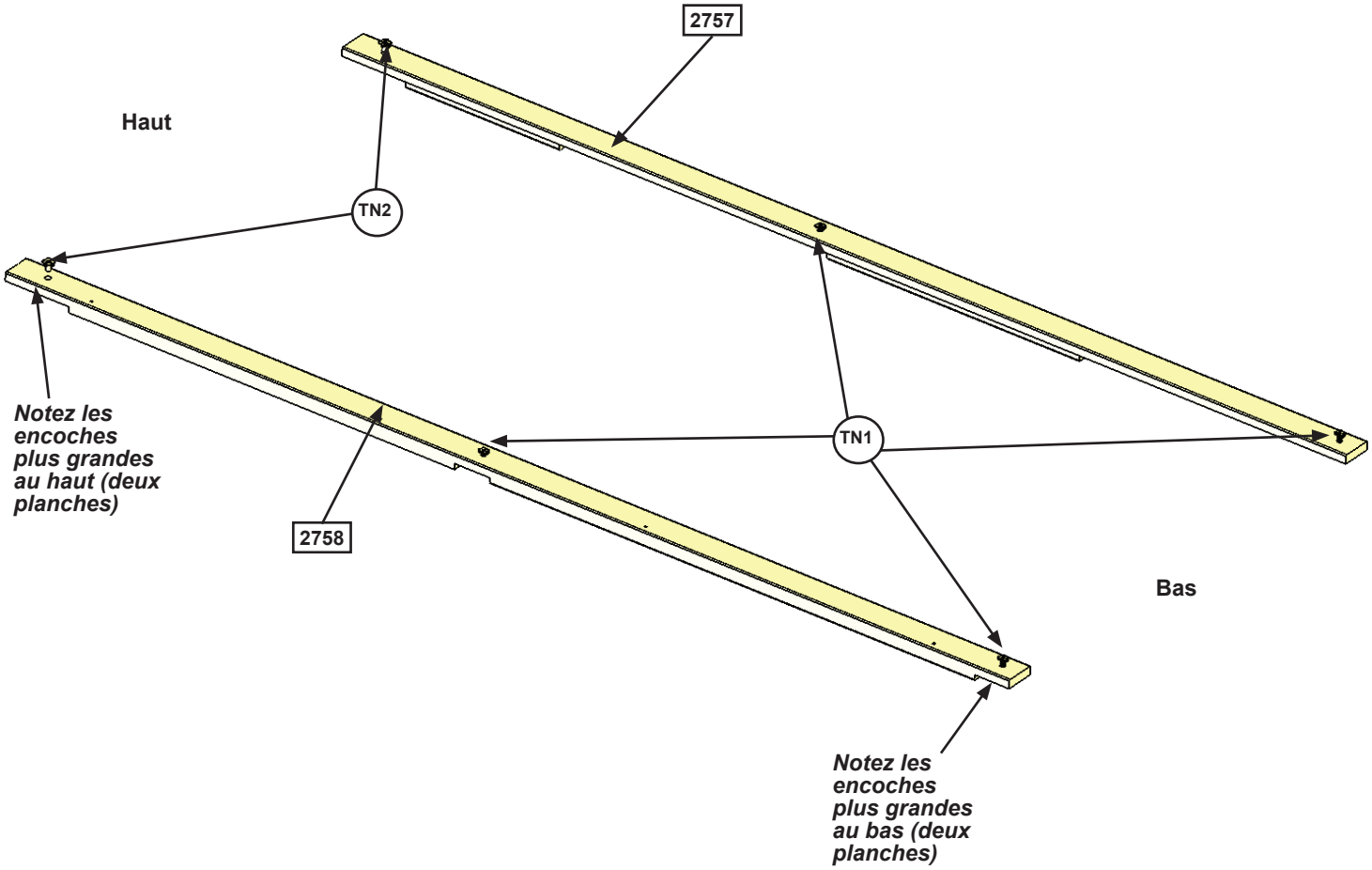

Pièce de bois

1 x 2757 **Assemblage de montant LT 1-1/4 x 2-1/2 x 87 po**
1 x 2758 **Assemblage montant RT 1-1/4 x 2-1/2 x 87 po**

Quincaillerie

2 x TN2 **Écrou en T 5/16 po**
4 x TN1 **Écrou en T 1/4 po**

Étape 3: Préparation mur de balançoire
Partie 2

Il est important d'assembler le cadre sur une surface plane et lisse.

C: Tournez l'Assemblage de montant LT (2757) et l'Assemblage montant DT (2758) et placez 2 Assemblages de parement (2756) au dessus de façon à ce qu'un soit bien appuyé au haut du sillon central et que le second soit bien appuyé au haut du sillon inférieur. (img. 3.2 et 3.3)

D: Placez la Partie supérieure SW (2630) dans les sillons supérieurs, le Panneau de plancher (2768) dans les sillons centraux et le Cadre BT de panneau (2769) dans les sillons inférieurs de façon à ce qu'ils soient bien appuyés aux bordures externes de l'Assemblage de montant LT (2757) et Assemblage de montant DT (2758). Assurez-vous que l'assemblage est d'équerre puis fixez-le à l'aide de 4 Vis à bois (S30) n°8 x 1-1/16 po par planche. (img. 3.4).

Img. 3.2

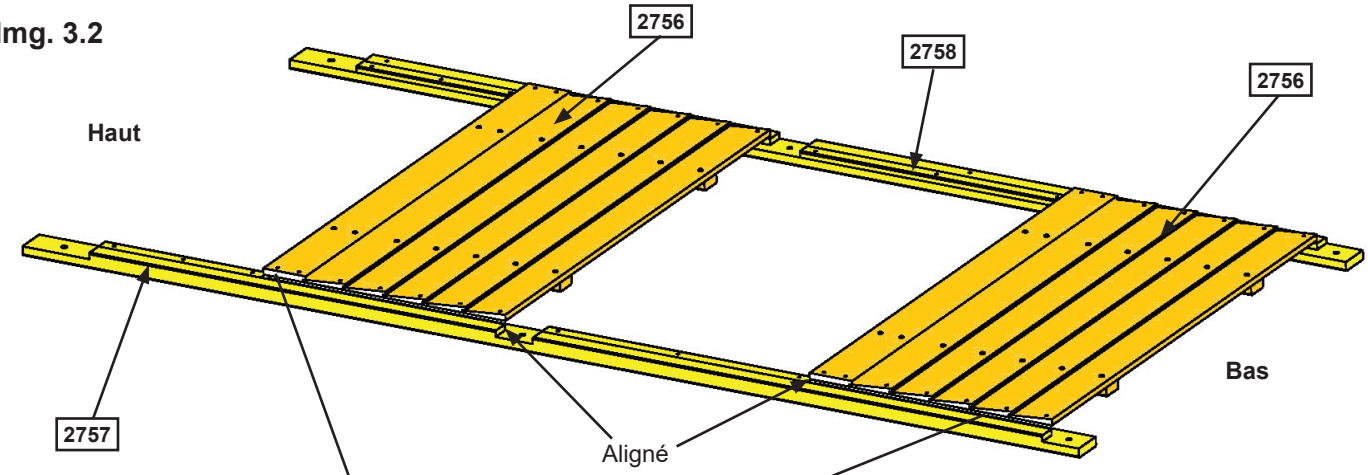

Img. 3.3

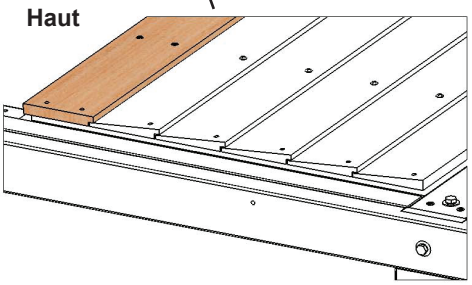

Notez l'orientation des Assemblages de parement (2756).

Img. 3.4

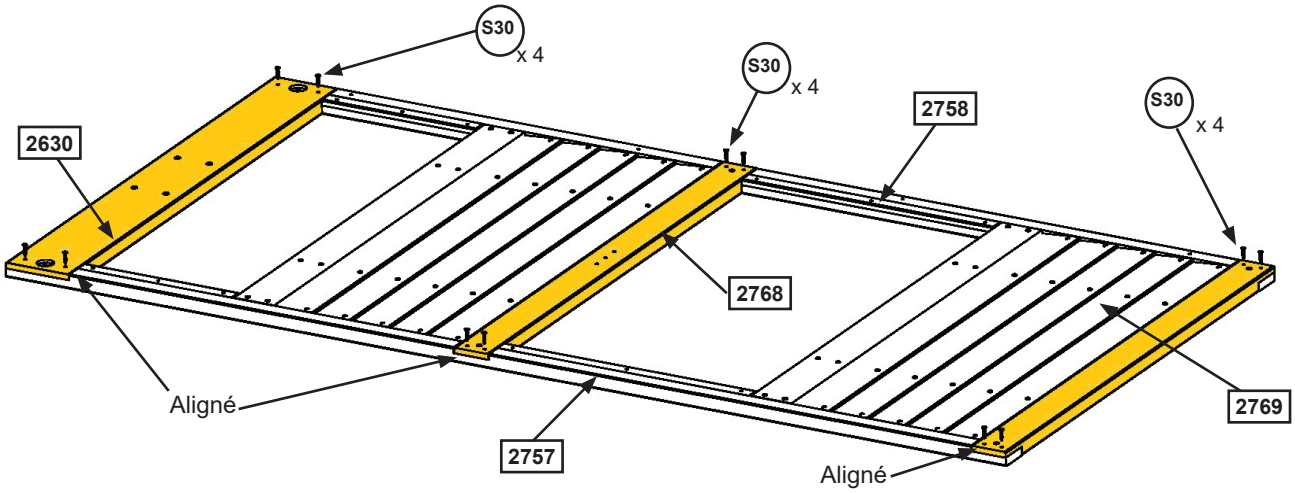

Pièce de bois

- 2 x 2756 **Assemblage parement 1-1/4 x 19-15/16 x 39-3/16 po**
- 1 x 2630 **Partie supérieure SW 1-1/4 x 5-1/2 x 42 po**
- 1 x 2768 **Panneau de plancher 1-1/4 x 3 x 42 po**
- 1 x 2769 **Cadre de panneau BT 1-1/4 x 3 x 42 po**

Quincaillerie

- 12 x S30 **Vis à bois n°8 x 1-1/16 po**

Étape 3: Préparation mur de balançoire
Partie 3

Il est important d'assembler le cadre sur une surface plane et lisse.

E: Posez la Partie supérieure SW (2630) à l'Assemblage de montant LT (2757) et l'Assemblage montant DT (2758) à l'aide de 2 Boulons à tête mince (WB1) 5/16 x 1 po (avec rondelle) reliés aux écrous en T préalablement installés. (img. 3.5 et 3.6)

F: Posez le Panneau de plancher (2768) à Assemblage de montant LT (2757) et Assemblage montant DT (2758) à l'aide de 2 Boulons Hex (H9) 1/4 x 1-1/4 po (avec rondelle de blocage et rondelle) reliés aux écrous en T préalablement installés. (img. 3.5).

G: Placez 1 MOD sol SW (2778) de chaque côté du Cadre de panneau BT (2769), notez l'emplacement des orifices et posez à l'aide de 1 Boulon hex (H10) 1/4 x 2-1/4 po (avec rondelle de blocage et rondelle) par planche relié aux écrous en T. (img. 3.5 et 3.7).

H: Placez 1 Diagonale (2607) sous MOD sol SW (2778) du côté droit de façon à ce qu'il soit appuyé contre l'assemblage montant DT (2758) et posez sans serrer à l'aide de 1 Boulon hex (H10) 1/4 x 2-1/4 po (avec rondelle de blocage, rondelle et écrou en T). (img. 3.5 et 3.7).

Img. 3.5

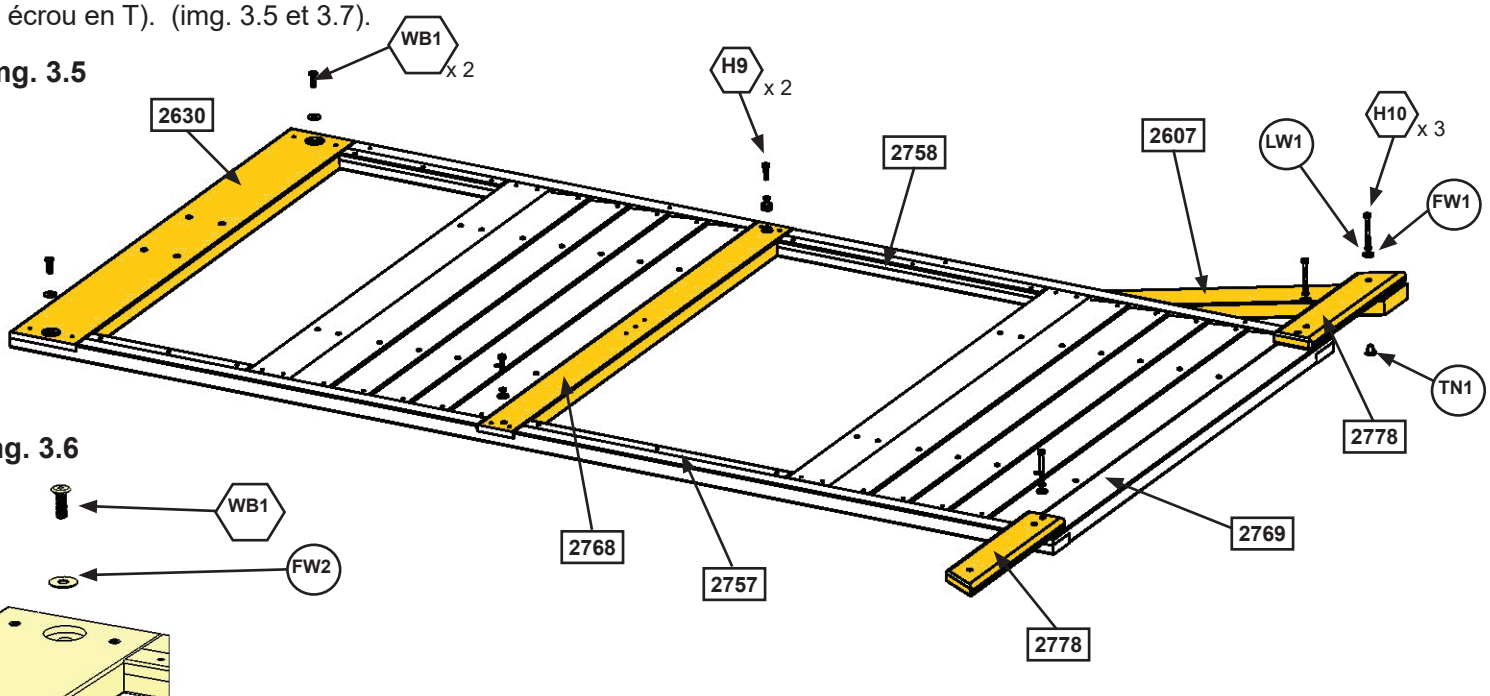

Img. 3.6

Img. 3.7

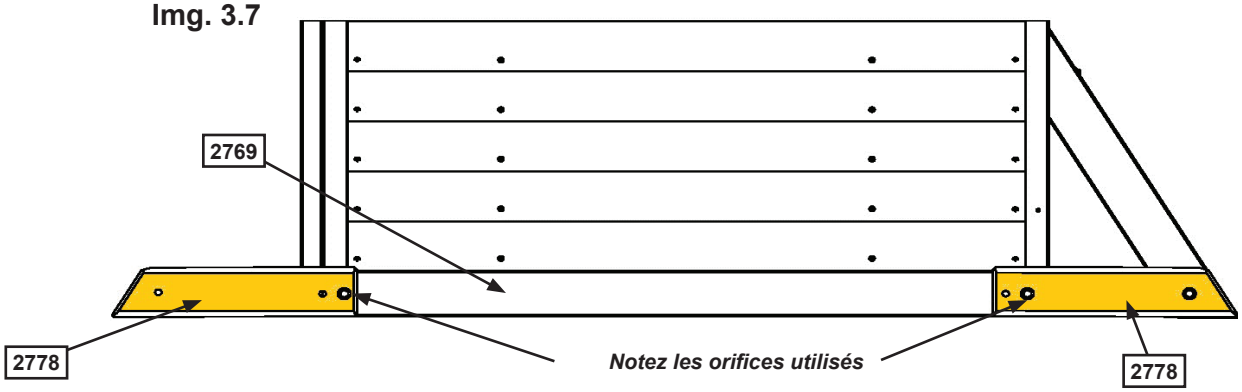

Pièce de bois

2 x 2778 **MOD sol SW 5/4 x 4 x 14-1/4 po**
1 x 2607 **Diagonale 1-1/4 x 3 x 22 po**

Quincaillerie

2 x WB1 **Boulon à tête mince 5/16 x 1 po (rondelle 5/16 po)**
2 x H9 **Boulon hex 1/4 x 1-1/4 po (rondelle de blocage 1/4 po, rondelle 1/4 po)**
3 x H10 **Boulon hex 1/4 x 2-1/4 po (rondelle de blocage 1/4 po, rondelle 1/4 po et 1 écrou en T 1/4 po)**

Étape 3: Préparation mur de balançoire
Partie 4

Il est important d'assembler le cadre sur une surface plane et lisse.

I: Posez la planche supérieure dans chaque Assemblage de parement (2756) à l'assemblage de montant LT (2757) et l'assemblage de montant DT (2758) à l'aide de 4 Vis à bois (S30) n°8 x 1-1/16 po par planche. (img. 3.8 et 3.9)

J: Posez les planches restantes dans chaque Assemblage de parement (2756) à l'assemblage de montant LT (2757) et l'assemblage de montant DT (2758) à l'aide de 2 Vis à tête goutte de suif (S0) n°8 x 7/8 po par planche. (img. 3.8 et 3.9)

Img. 3.8

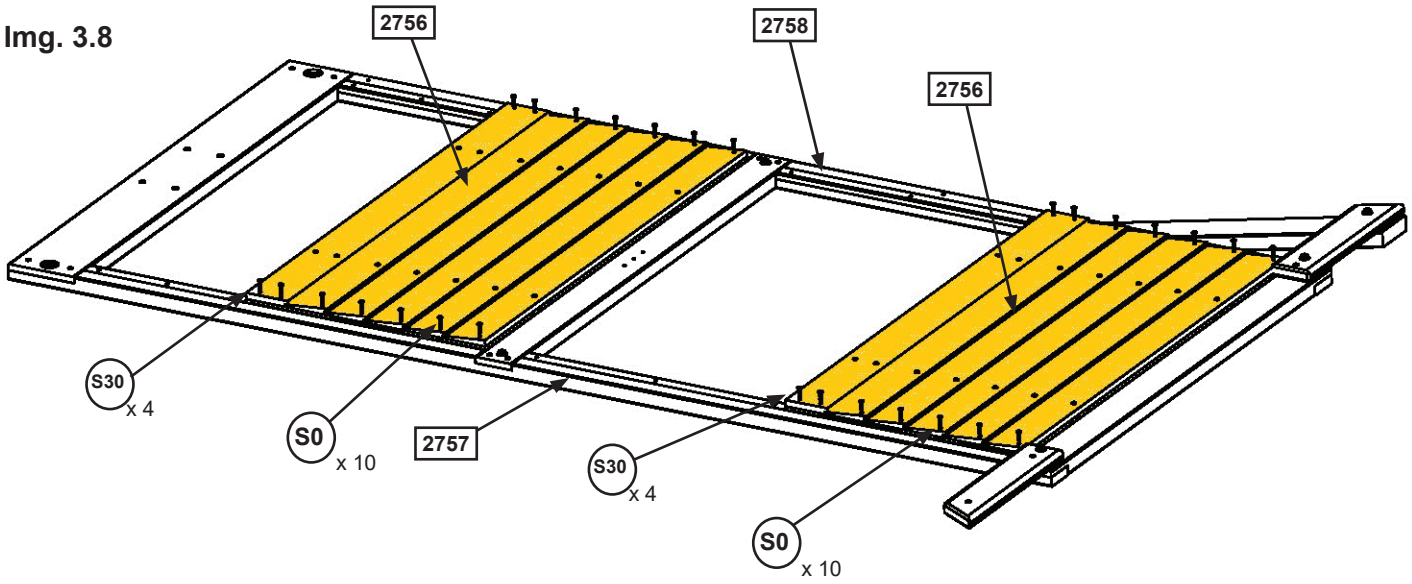

Img. 3.9

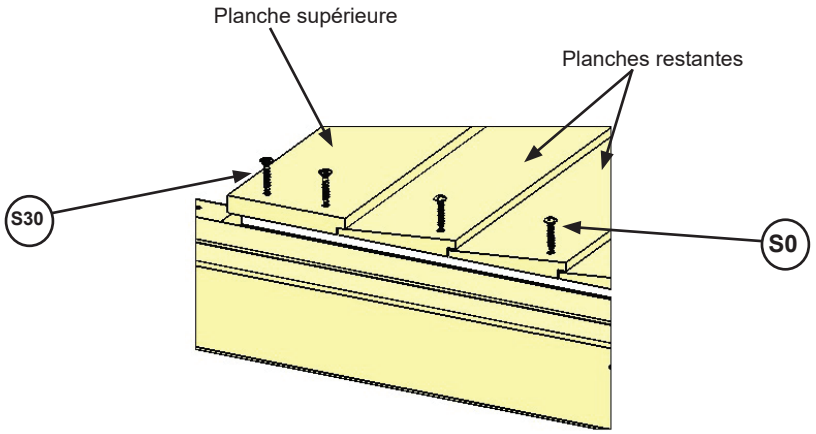

Quincaillerie

8 x (S30) Vis à bois n°8 x 1-1/16 po

20 x (S0) Vis à tête goutte de suif n°8 x 7/8 po

Étape 4: Assemblage du cadre
Partie 1

Il est important d'assembler le cadre sur une surface plane et lisse.

A: Placez le mur de balançoire de l'étape 3 entre les 2 murs avant et arrière de l'étape 1, en notant l'orientation des murs. Le haut et le bas des murs devraient être alignés. Assurez-vous que les murs sont d'équerre puis en utilisant les orifices pilotes en tant que guide, pré-percez à l'aide d'une mèche a 3/16 po (4.8 mm) et fixez le mur avant au mur de balançoire et le mur de balançoire au mur arrière à l'aide de 4 Tirefonds à tête mince (WL5) 1/4 x 2-1/2 po par côté. (img. 4.1, 4.2 et 4.3)

Img. 4.1
Vue du haut

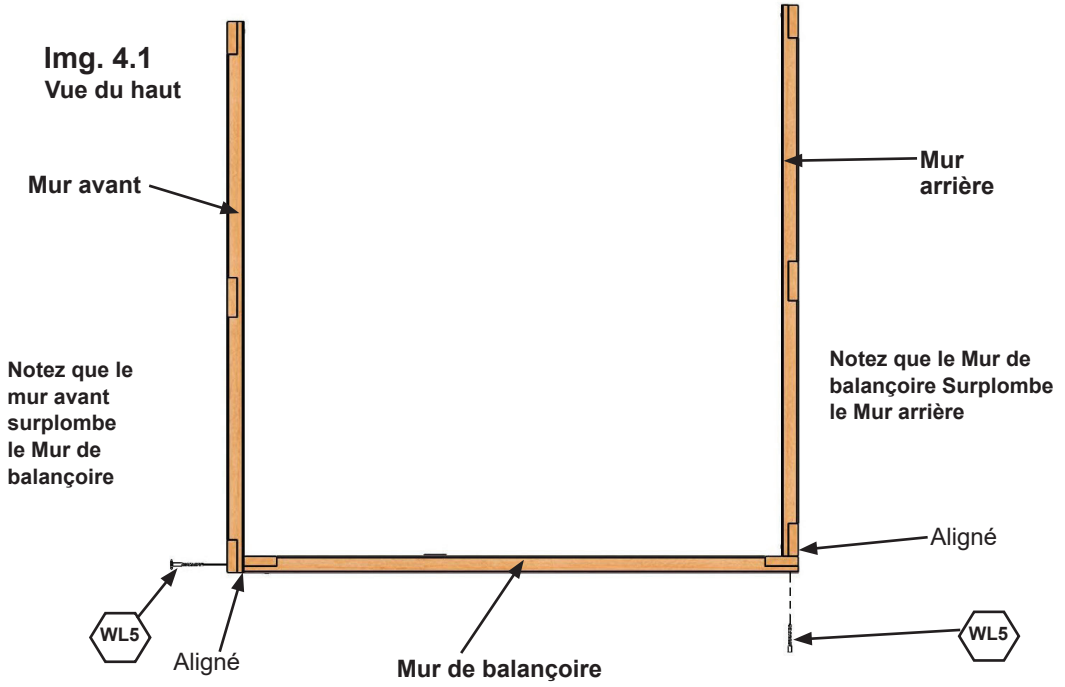

Img. 4.3

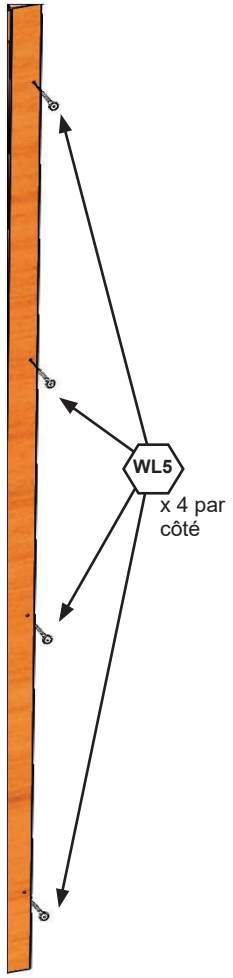

Img. 4.2

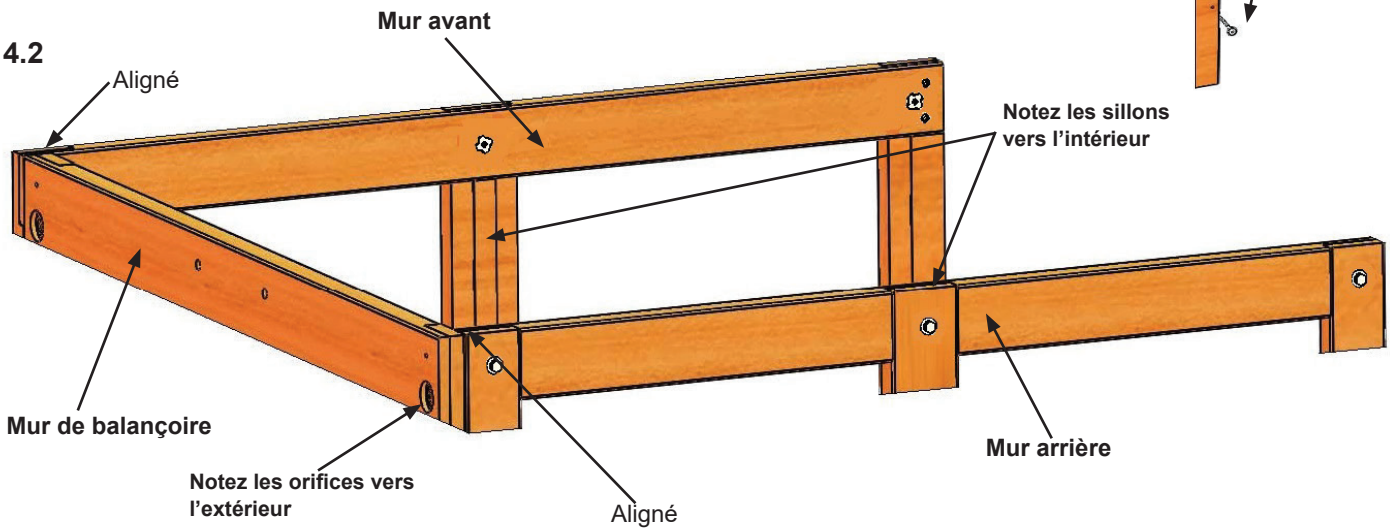

Quincaillerie

8 x WL5 Tirefond à tête mince 1/4 x 2-1/2 po

Étape 4: Assemblage du cadre
Partie 2

B: Placez le mur d'extrémité de l'étape 2 entre le mur avant et le mur arrière en notant l'orientation du mur. Le haut et le bas des murs devraient être alignés. Assurez-vous que les murs sont d'équerre puis en utilisant les orifices pilotes en tant que guide, pré-percez à l'aide d'une mèche 3/16 po (4.8 mm) et fixez le mur arrière au mur d'extrémité et le mur d'extrémité au mur avant à l'aide de 4 Tirefonds à tête mince (WL5) 1/4 x 2-1/2 po par côté. (img. 4.4)

Img. 4.4

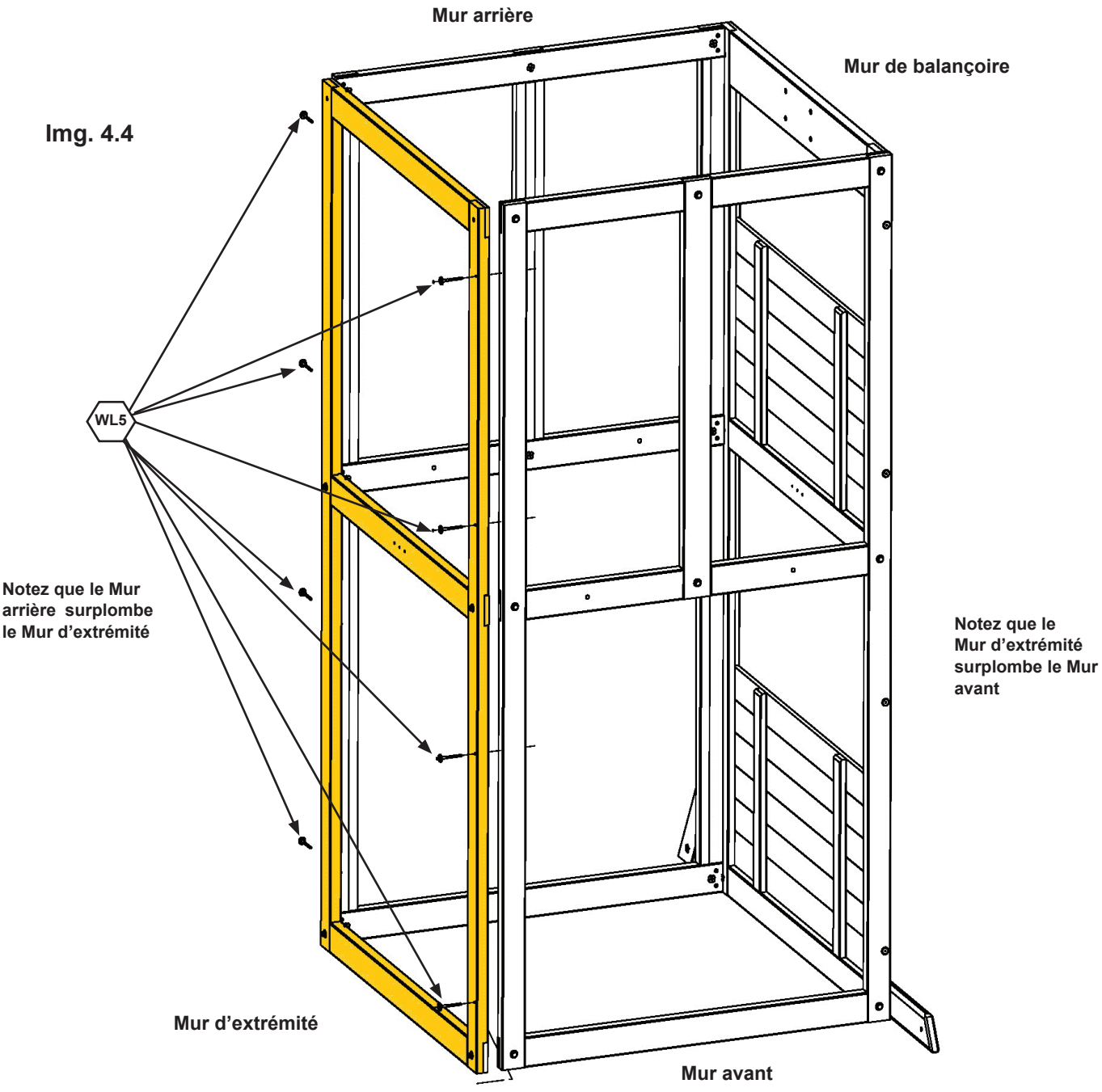

Quincaillerie

8 x WL5 Tirefond à tête mince 1/4 x 2-1/2 po

Étape 4: Assemblage du cadre
Partie 3

C: Posez sans serrer 1 Diagonale (2607) au MOD sol SW (2778) gauche à l'aide de 1 Boulon hex (H10) 1/4 x 2-1/4 po (avec rondelle de blocage, rondelle et écrou en T). (img. 4.5)

D: Placez chaque Diagonale (2607) bien appuyée et alignée contre l'avant du mur de balançoire puis percez des orifices pilotes à l'aide d'une mèche 3/16" (4.8 mm) et posez chaque Diagonale (2607) au Mur de balançoire avec 1 Tire-fond (LS3) 1/4 x 3 po (avec rondelle) par planche, en vous assurant que tout demeure aligné au niveau de la bordure externe. (img. 4.5 et 4.6)

Img. 4.5

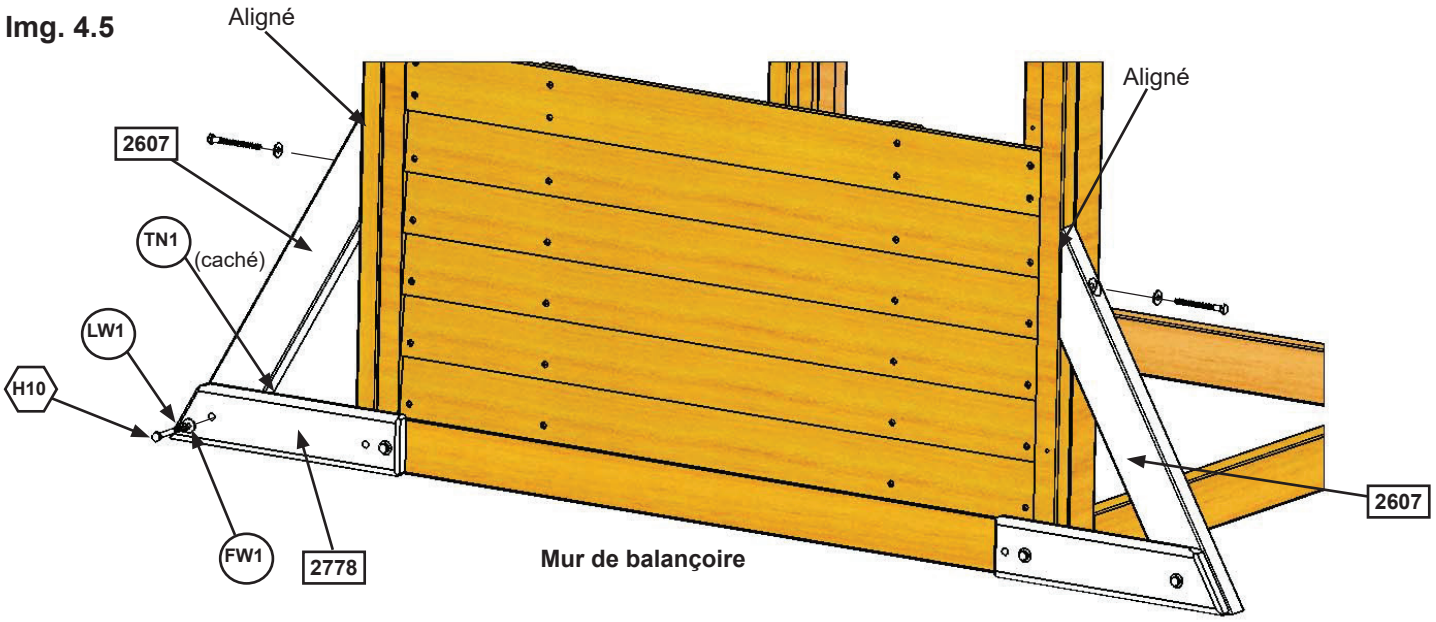

Img. 4.6

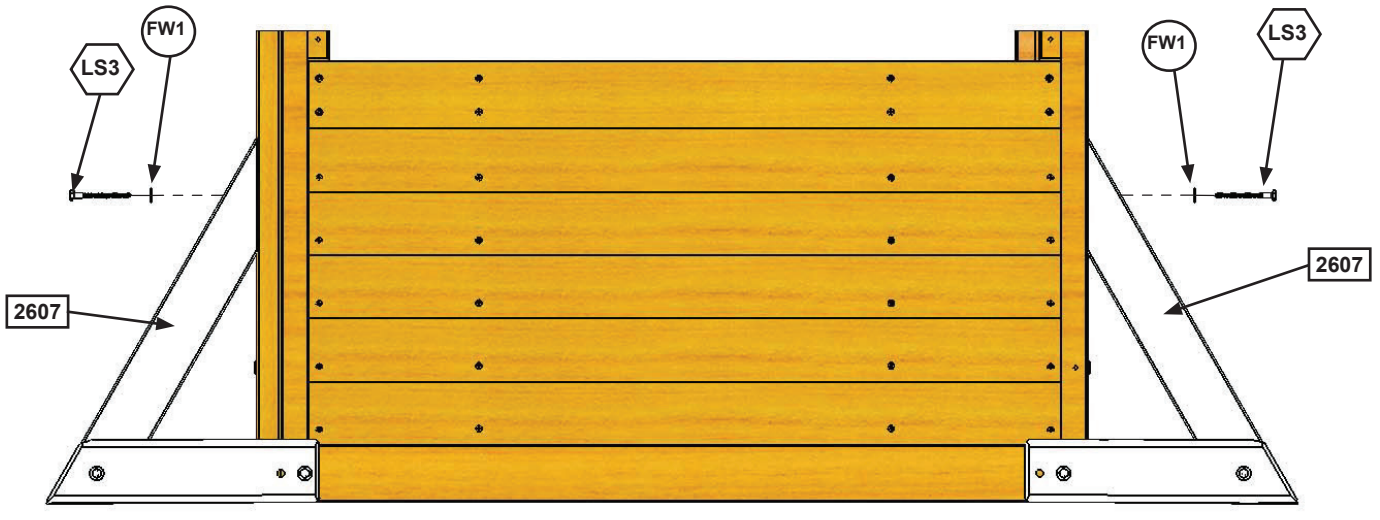

Mur de balançoire

Pièce de bois

1 x 2607 **Diagonale 1 1/4 x 3 x 22 po**

Quincaillerie

1 x H10 **Boulon hex 1/4 x 2-1/4 po (rondelle de blocage 1/4 po, rondelle 1/4 po et écrou en T 1/4 po)**

2 x LS3 **Tirefond 1/4 x 3 po (rondelle 1/4 po)**

Étape 5: Assemblage de plancher
Partie 1

A: À partir de l'intérieur de l'assemblage centrez la Solive de plancher (2608) sur les orifices pilotes des Panneaux de plancher (2768) dans les murs de balançoire et d'extrémité, mesurez 5/8 po vers le bas à partir du haut des panneaux puis fixez la Solive de plancher (2608) à chaque panneau en utilisant les orifices du centre et de gauche l'aide de 2 Vis à bois (S4) n°8 x 3 po par planche. (img.5.1, 5.2, 5.3 et 5.4)

Img. 5.1

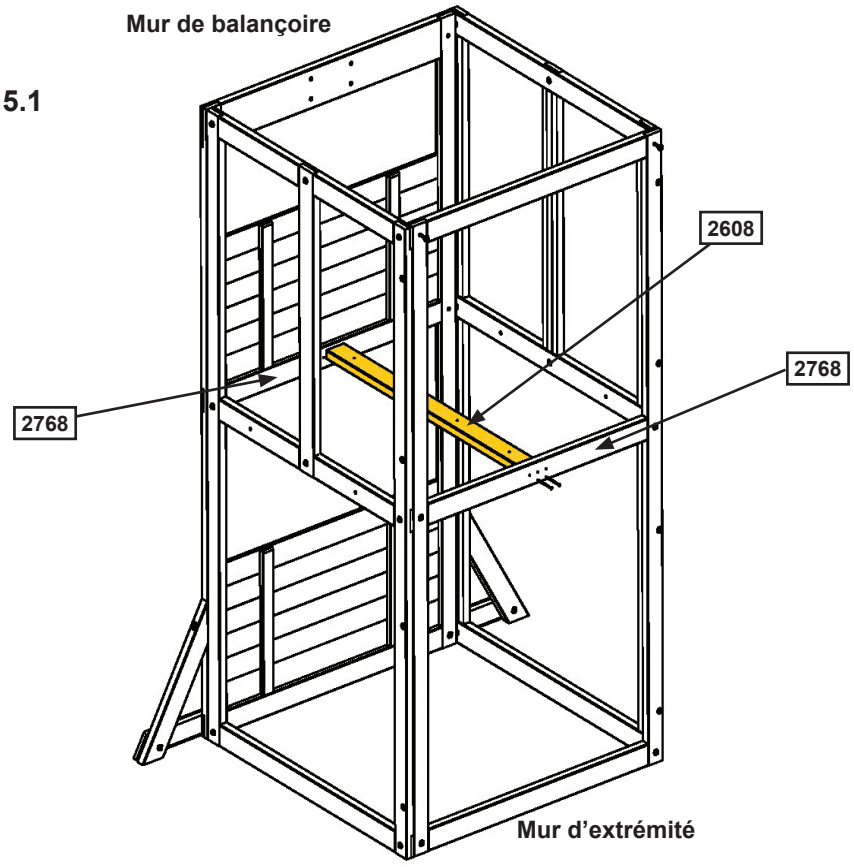

Img. 5.2

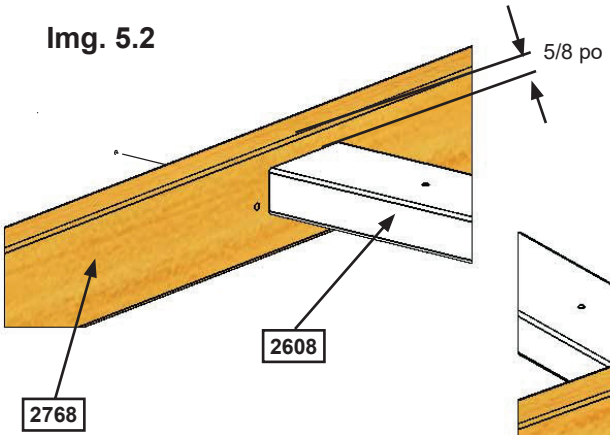

Img. 5.3

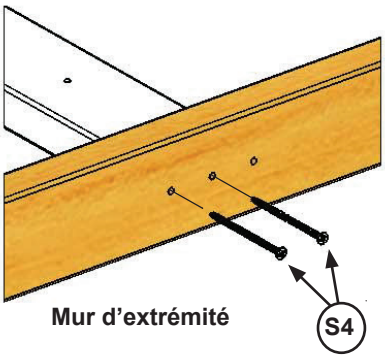

Img. 5.4

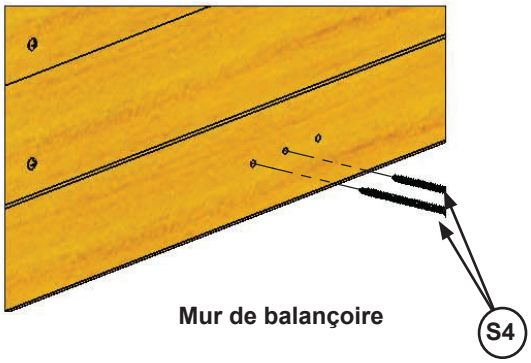

Notez les orifices utilisés

Pièce de bois

1 x 2608 Solive de sol 1-1/4 x 3 x 40-3/4 po

Quincaillerie

4 x S4 Vis à bois n°8 x 3 po

Étape 5: Assemblage de plancher
Partie 2

B: Vers l'intérieur du mur avant et arrière, posez sans serrer 1 Solive latérale MOD (2777) à chaque Support de panneau de plancher (2772) à l'aide de 2 Boulons Hex (H11) 1/4 x 2-3/4 po (avec rondelle de blocage et rondelle) dans les Écrous en T (TN1) préalablement installés, tel qu'illustré à l'img. 5.5. Assurez-vous que les deux Solives latérales MOD (2777) sont de niveau avec la Solive de plancher (2608). (Img 5.5)

Img. 5.5

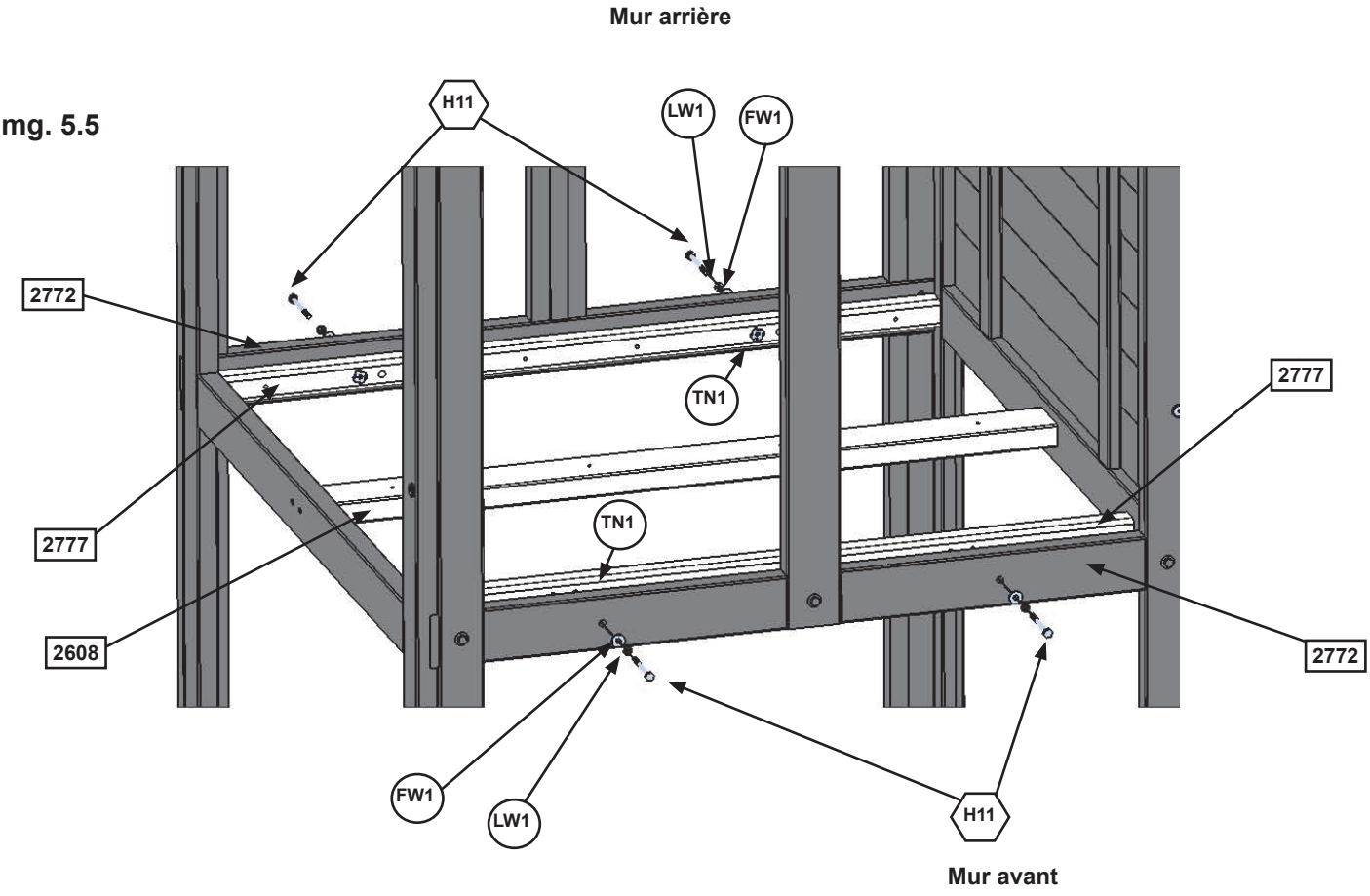

Pièce de bois

2 x 2777 Solive latérale MOD 2 x 2 x 40-1/4 po

Quincaillerie

4 x H11 Boulon hex 1/4 x 2 3/4 po (rondelle de blocage 1/4 po, rondelle 1/4 po, et écrou en T 1/4 po)

Étape 5: Assemblage de plancher
Partie 3

C: Fixez chaque Solive latérale MOD (2777) à chaque Support de panneau de plancher (2772) à l'aide de 4 Vis à bois (S3) n°8 x 2-1/2 po par planche tel qu'illustré à l'img. 5.6.

D: Serrez tous les Boulons Hex (H11) 1/4 x 2-3/4 po dans les deux Solives latérales MOD (2777).

Img. 5.6

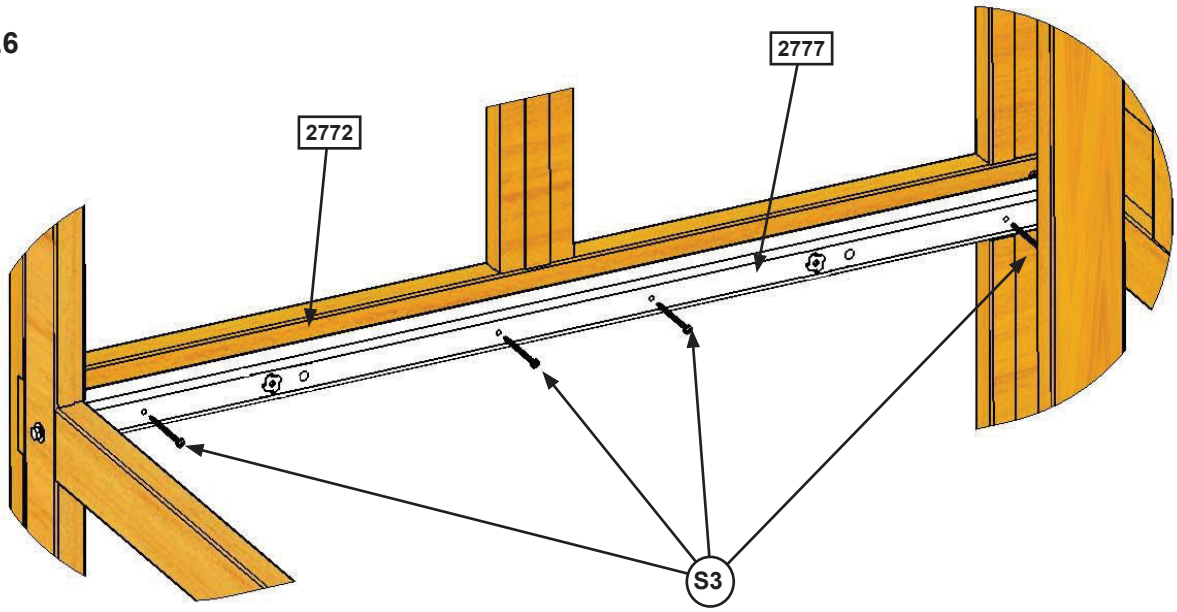

Quincaillerie

8 x (S3) **Vis à bois n°8 x 2-1/2 po**

Étape 5: Assemblage de plancher
Partie 4

E: En débutant avec le Mur de balançoire placez le Planche de sol (2648) suivi par 8 Planches de sol (2609). Assurez-vous que toutes les planches sont à égale distance puis fixez à la Solive de plancher (2608) et à chaque Solive latérale MOD (2777) avec 5 Vis à bois (S20) n°8 x 1 3/8 po par planche. (img. 5.7 et 5.8)

Img. 5.7

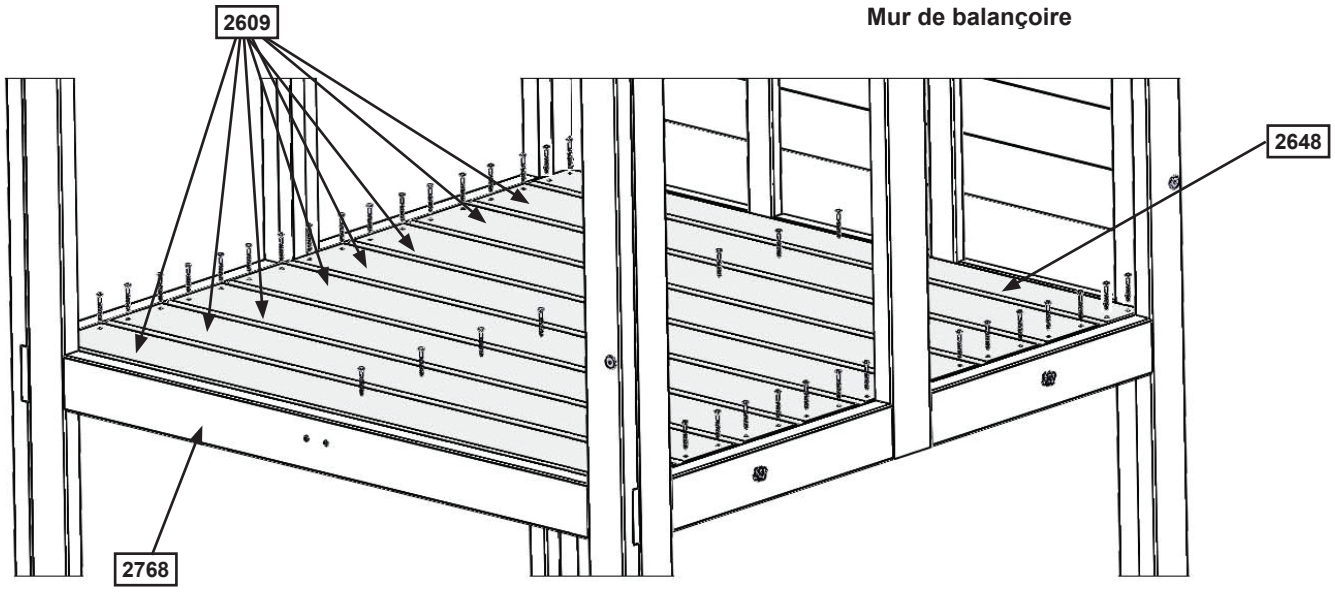

Img. 5.8

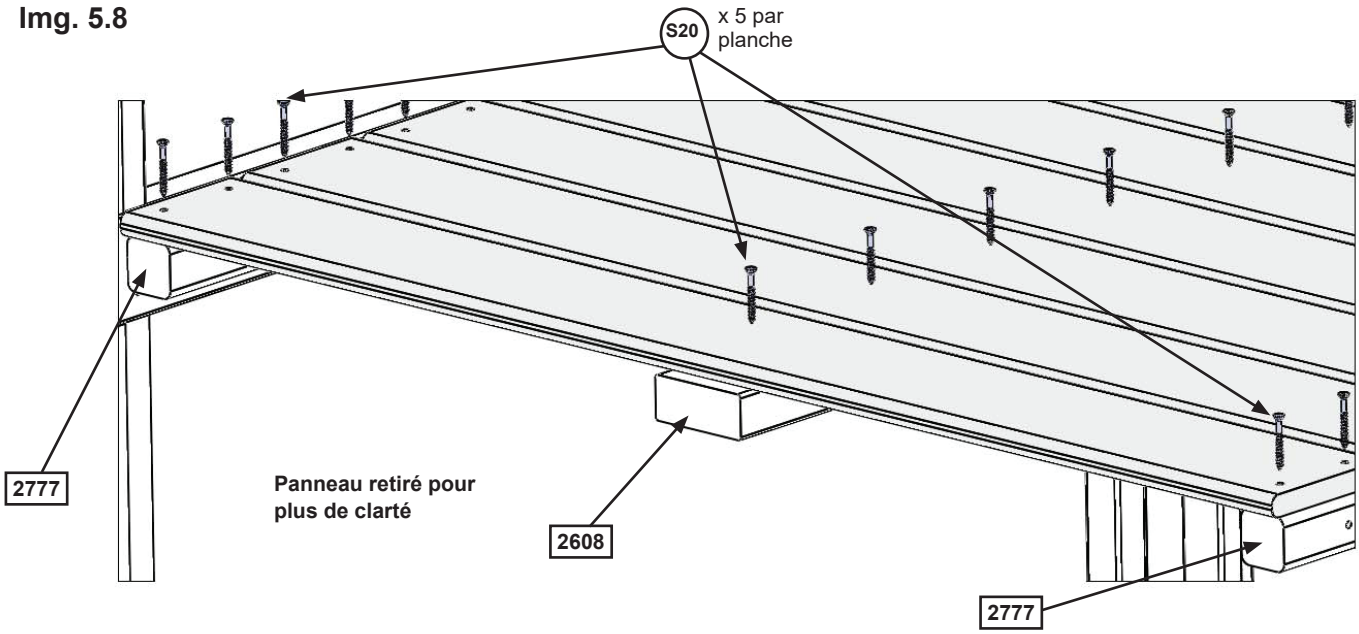

Pièce de bois

1 x 2648 Planche de sol 1x 4 x 40 5/8 po
8 x 2609 Planche de sol 1 x 5 x 40-5/8 po

Quincaillerie

45 x S20 Vis à bois n°8 x 1 3/8 po

Étape 6: Assemblage de poutre de balançoire

A: Fixez 6 Suspensions de balançoires à de la Poutre d'ingénierie (2614) et 2 Boulons Hex (G7) 5/16 x 5-1/2 po (avec 2 rondelles et 1 contre-écrou) par suspension de balançoire, tel qu'illustré à l'img. 6.1.

B: Appuyé à l'extrémité de fort de la Poutre d'ingénierie (2614) fixez 2 équerres de poutre en L avec 2 Boulons Hex (G21) 5/16 x 3-3/4 po (avec 2 rondelles et 1 contre-écrou). (img. 6.1 et 6.2)

C: Installez 1 Boulon à tête mince (WB7) 5/16 x 3 po (avec rondelle et écrou en T) dans l'orifice de boulon central de la Poutre d'ingénierie (2614), tel qu'illustré à l'img. 6.3. **IL EST IMPORTANT QUE CE BOULON SOIT FIXÉ POUR MINIMISER LE FISSURAGE DU BOIS.**

Img. 6.1

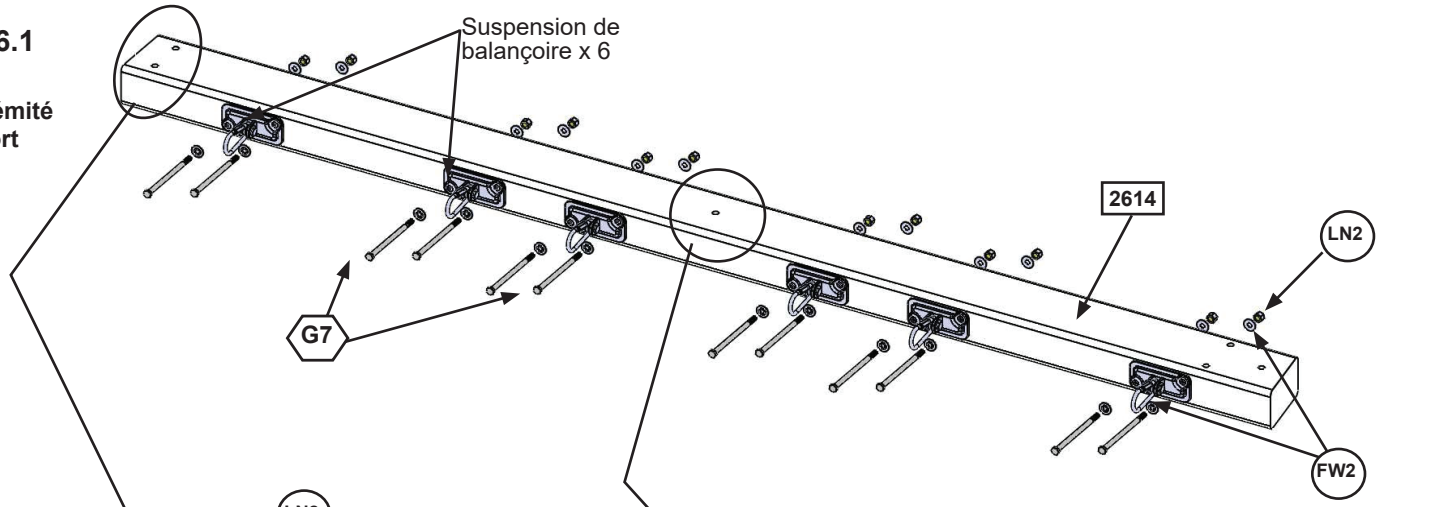

Img. 6.2

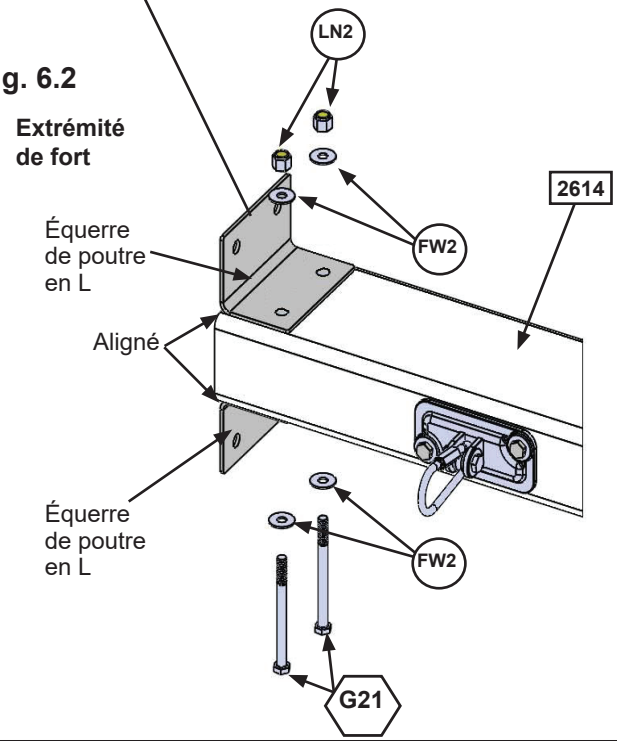

Img. 6.3

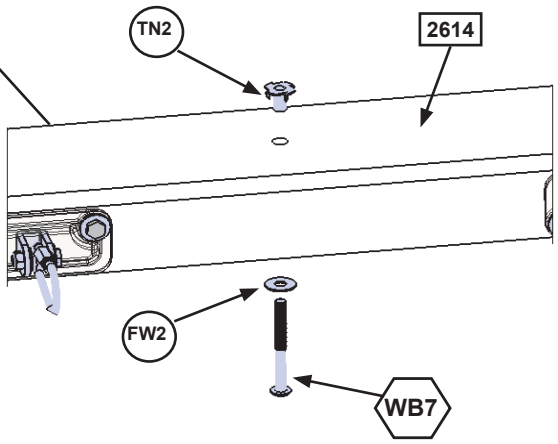

Pièce de bois

1 x 2614 **Poutre d'ingénierie 4 x 6 x 88 po**

Quincaillerie

12 x G7 **Boulon hex 5/16 x 5-1/2 po (rondelle x 2, contre-écrou)**

2 x G21 **Boulon hex 5/16 x 3-3/4 po (rondelle x 2, contre-écrou)**

1 x WB7 **Boulon à tête mince 5/16 x 3 po (rondelle et et écrou en T)**

Autres pièces

6 x Suspension de balançoires

2 x Équerre de poutre en L

Étape 7: Assemblage d'extrémité de balançoire

A: Fixez sans serrer 2 Montants SW lourds (2613) au Montant vertical SW (2615) à l'aide de 2 Boulons Hex (G7) 5/16 x 5-1/2 po (avec rondelle de blocage, rondelle et écrou en T). Notez les deux orifices de boulons au haut du Montant vertical SW (2615) et, l'orientation de l'angle. (img. 7.1)

B: Fixez Support SW (2616) aux deux Montants SW lourds (2613) et Montant vertical SW (2615) à l'aide de 3 Boulons Hex (G4) 5/16 x 4 po (avec rondelle de blocage, rondelle et écrou en T). Serrez tous les boulons (img. 7.1)

C: Installez 2 Boulons à tête mince (WB7) 5/16 x 3 po (avec rondelle et écrou en T) dans les orifices supérieurs du Montant vertical SW (2615), tel qu'illustré à l'img. 7.1. **IL EST IMPORTANT QUE CES BOULONS SOIENT FIXÉS POUR MINIMISER LE FISSURAGE DU BOIS.**

Img. 7.1

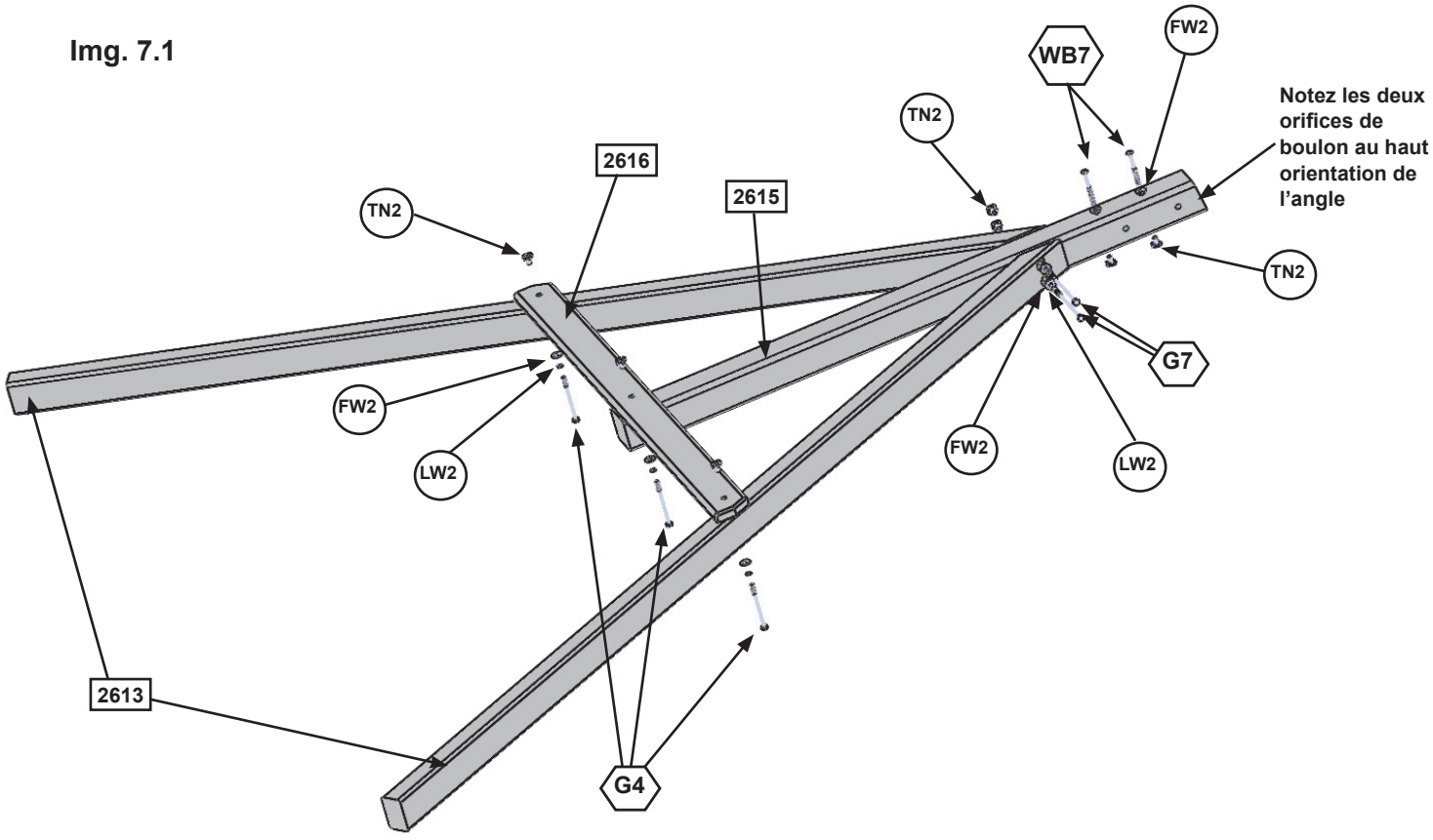

Pièce de bois

2 x 2613 Montant SW lourd 2 x 3 x 86-11/16 po
1 x 2615 SW Montant vertical 4 x 4 x 50-15/16 po
1 x 2616 Support SW 5/4 x 4 x 46-1/2 po

Quincaillerie

2 x G7 Boulon hex 5/16 x 5-1/2 po (rondelle de blocage 5/16 po, rondelle 5/16 po, et écrou en T 5/16 po)

3 x G4 Boulon hex 5/16 x 4 po (rondelle de blocage 5/16 po, rondelle 5/16 po, et écrou en T 5/16 po)

2 x WB7 Boulon à tête mince 5/16 x 3 po (rondelle 5/16 po et et écrou en T 5/16 po)

Étape 8: Fixation de l'extrémité de balançoire à la poutre de balançoire

A: Placez l'assemblage d'extrémité de balançoire contre l'assemblage de poutre de balançoire, puis placez 1 Équerre de poutre ode chaque coté de l'assemblage (ils sont différents pour le côté droit et gauche) et fixez avec 5 Boulons Hex (G21) 5/16 x 3-3/4 po (avec 1 rondelle de blocage et 2 rondelles et 1 contre-écrou). (img. 8.1 et 8.2)

Img. 8.1

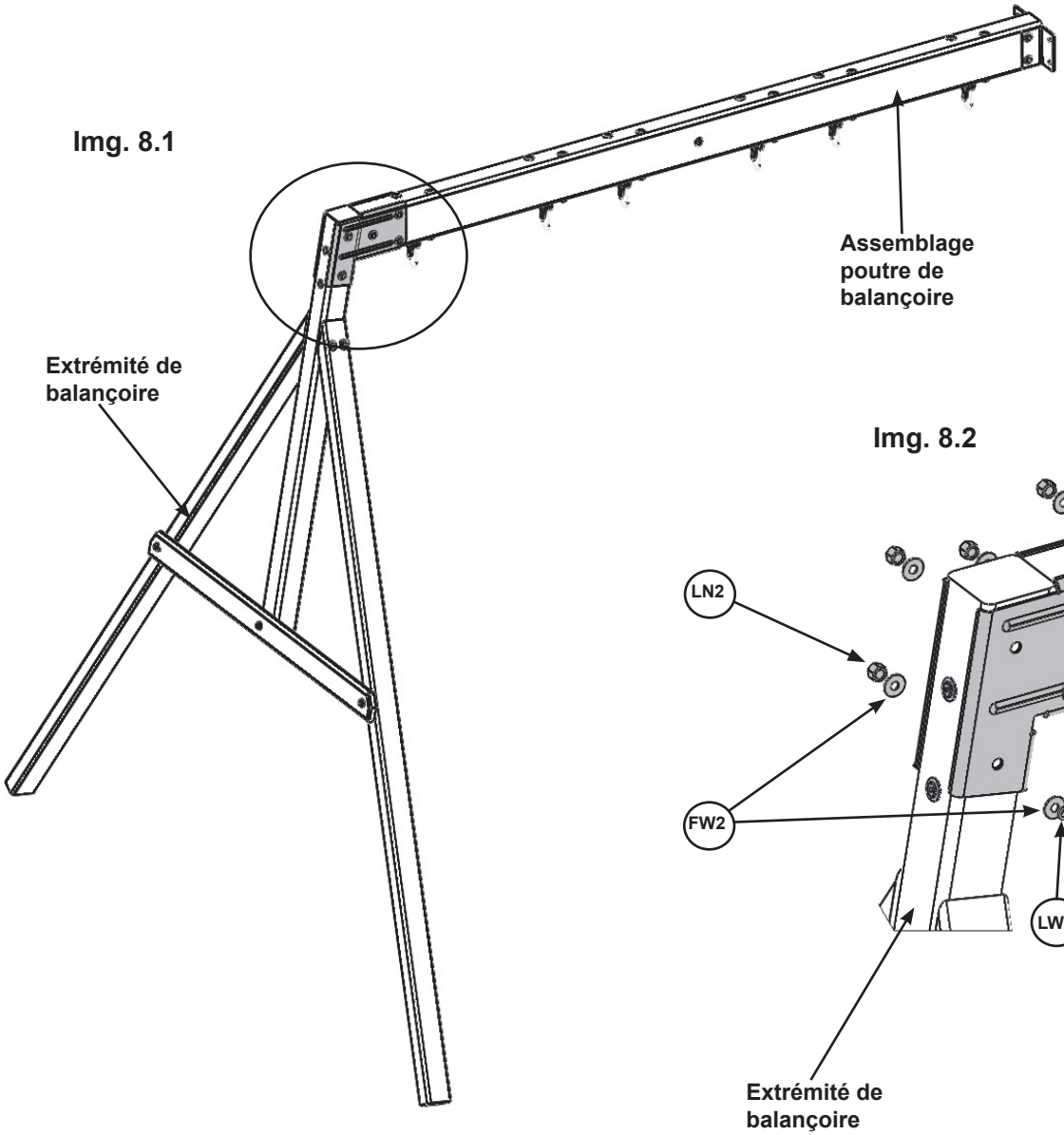

Img. 8.2

Quincaillerie

5 x G21 **Boulon hex 5/16 x 3-3/4 po (rondelle de blocage 5/16 po, rondelle 5/16 po x 2, contre-écrou 5/16 po)**

Autres pièces

2 x Équerre de poutre (Gauche-droite)

Étape 9: Fixation de l'assemblage de balançoire au fort

A: Placez l'assemblage de balançoire contre le haut du Partie supérieure SW (2630), et assurez-vous que votre assemblage est d'équerre puis fixez de l'intérieur de l'assemblage du fort dans chaque Équerre de poutre en L avec 4 Boulons Hex (G8) 5/16 x 2 po (avec 1 rondelle de blocage et 2 rondelles et 1 contre-écrou). (img. 9.1)

Img. 9.1

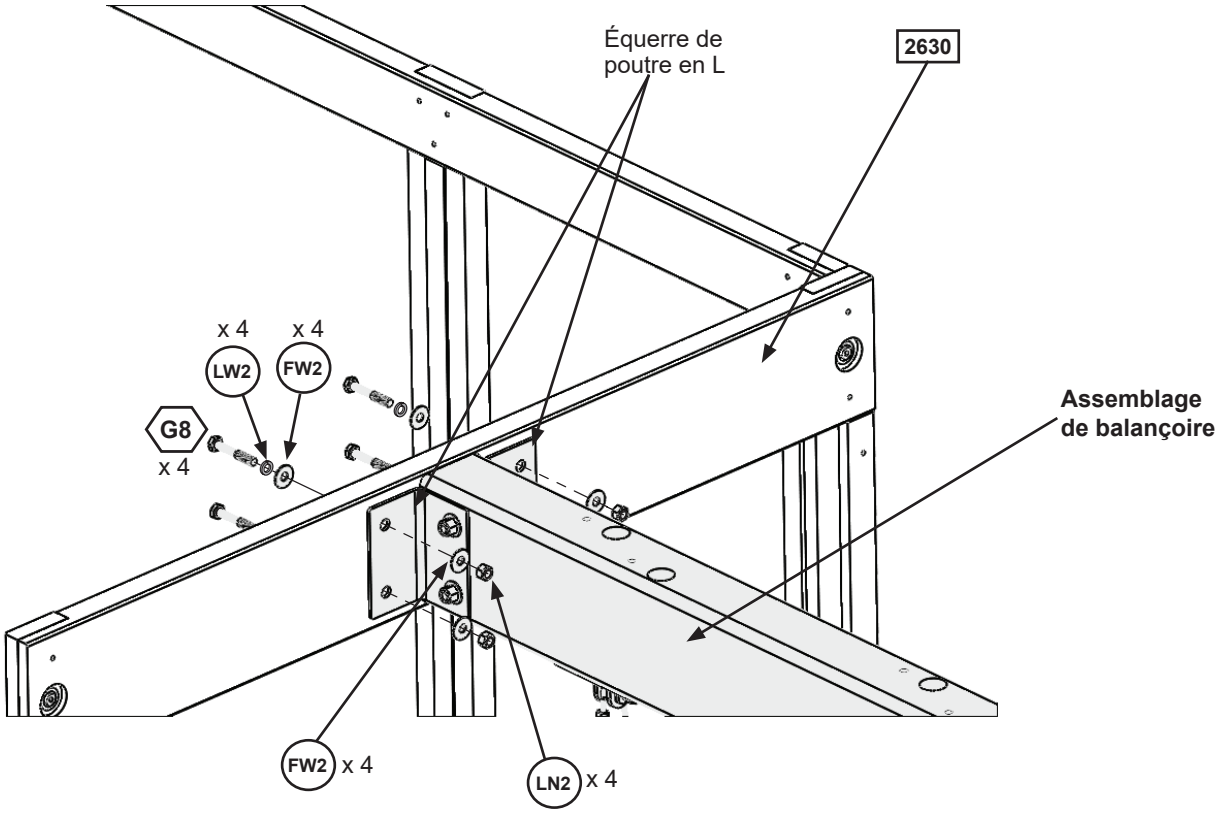

Quincaillerie

4 x G8 Boulon hex 5/16 x 2 po (rondelle de blocage 5/16 po, rondelle 5/16 po x 2, contre-écrou 5/16 po)

Étape 10: Installation des piquets d'armature

DÉPLACEZ LE FORT À SON EMPLACEMENT FINAL AVANT LA POSE DES PIQUETS L'EMPLACEMENT FINAL DOIT ÊTRE DE NIVEAU

A: Dans les 5 endroits illustrés à l'img. 10.1 posez les piquets de sol en armature de 13 po (330 mm) dans le sol contre le coin extérieur avant du mur d'extrémité, au niveau des deux Diagonales (2607) et des deux Montants SW lourds (2613). Portez attention afin de ne pas frapper la rondelle en posant les piquets dans le sol, car cela pourrait la briser.

B: Fixez les piquets de sol en armature à l'aide de 1 Vis à tête bombée (S7) n°12 x 2 po par piquet de sol (img. 10.2 et 10.3).

C: Après avoir enfoncé les piquets de sol en armature dans le sol, assurez-vous qu'il n'y a pas de bordures coupantes causées par l'impact du marteau. Retirez toutes les bordures coupantes et peinturez au besoin.

⚠Avertissement! Afin d'éviter tout basculement et blessure, les piquets doivent être enfoncés de 13 po (330 mm) dans le sol. L'installation des piquets pourrait être dangereuse si vous ne vérifiez pas d'abord pour la présence de filage ou conduites de gaz.

Img. 10.1

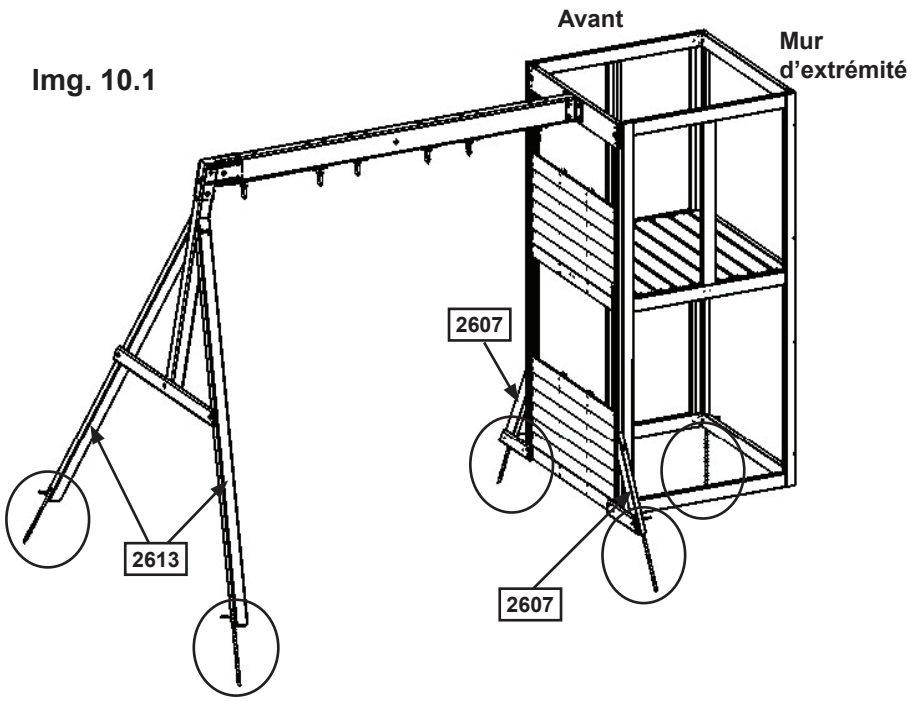

Img. 10.2

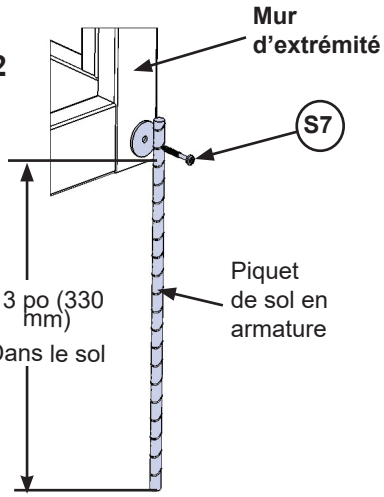

Img. 10.3

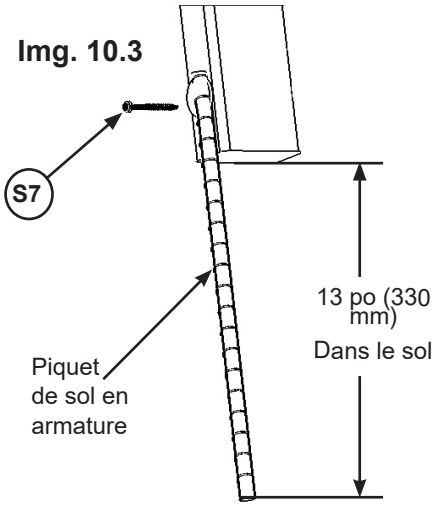

VOIR COUVERTURE POUR ESPACE DE SÉCURITÉ

Quincaillerie	Autres pièces
5 x (S7) Vis à tête bombée n°12 x 2 po	5 x Piquet de sol en armature

Étape 11: Installez les jambages inférieur et supérieur

A : Dans l'ouverture du haut du mur d'extrémité, placez 1 (2602) jambage supérieur pour qu'il soit à 17 po de l'intérieur de chaque poteau, puis fixez-le avec 2 montures de chambranle et 4 (S0) vis de ferme n° 8 x 7/8 po par monture. (img. 11.1, 11.3, 11.4 et 11.5)

B : Dans l'ouverture du bas du mur avant, placez 1 (2601) jambage inférieur pour qu'il soit à 17 po de l'intérieur de chaque poteau, puis fixez-le avec 2 montures de jambage avec 4 (S0) vis de ferme n° 8 x 7/8 po par monture. (img. 11.2, 11.3, 11.4 et 11.5)

Img. 11.1 **Vue extérieure**

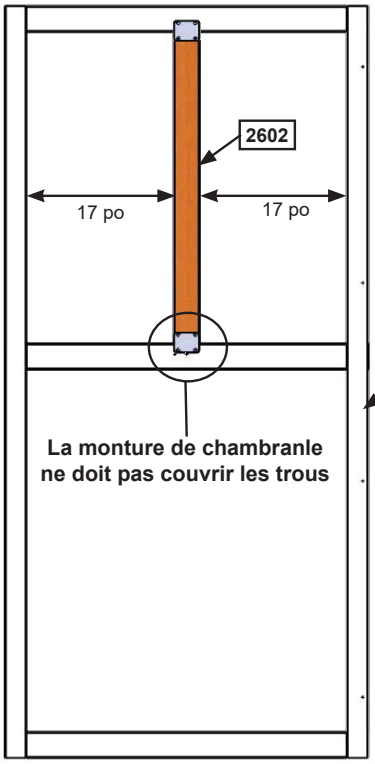

Img. 11.3

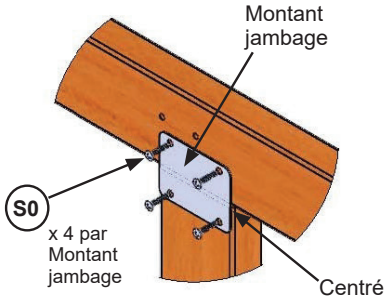

Img. 11.4

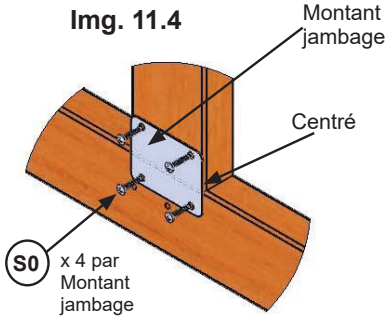

Img. 11.2 **Vue intérieure**

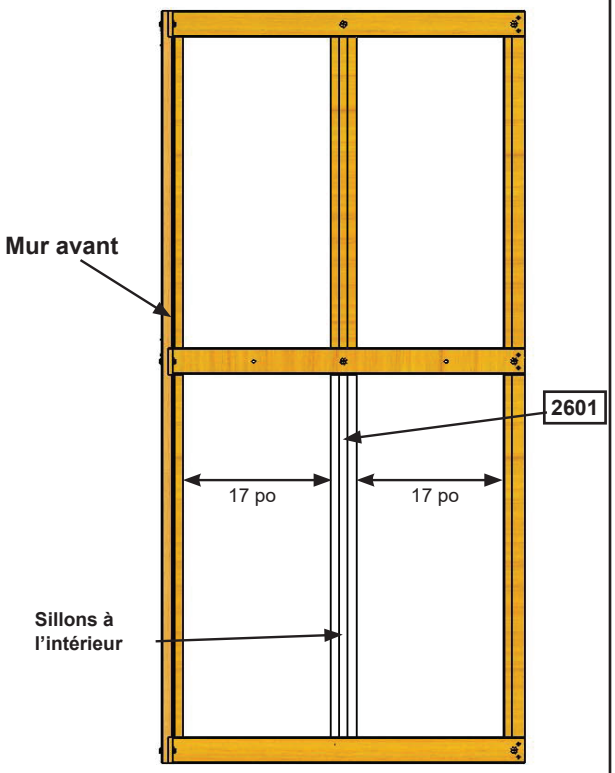

Img. 11.5
Vue extérieure

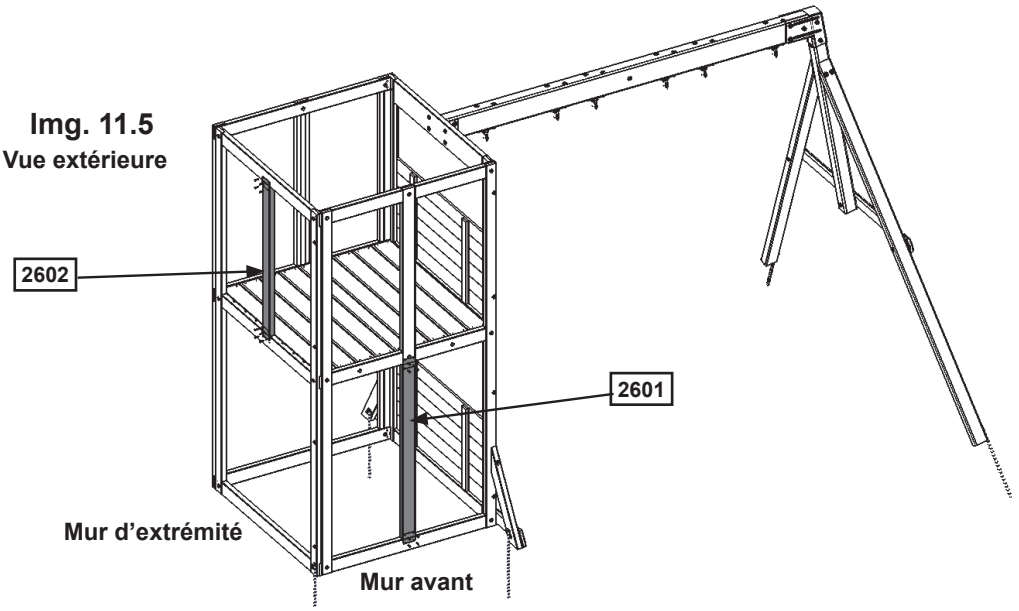

Pièce de bois

1 x 2601 **Jambage inférieur 1-1/4 x 3 x 35-15/16 po**

1 x 2602 **Jambage supérieur 1-1/4 x 3 x 41-15/16 po**

Quincaillerie

16 x S0 **Vis à tête goutte de suif n°8 x 7/8 po**

Autres pièces

4 x Montant jambage

Étape 12: Installez les fenêtres et les insertions de mur

A: Sur le mur avant, aux endroits indiqués à l'img 12.1, installez 2 (2655) Insertion de fenêtre supérieure dans l'ouverture du haut et 1 (2649) Insertion de fenêtre inférieure dans l'ouverture du bas en utilisant 9 (S0) Vis à tête goutte de suif n°8 x 7/8 po par insertion. (img. 12.1, 12.2 et 12.3)

B: Sur le mur d'extrémité, aux endroits indiqués à l'img 12.1, installez 2 MOD 3-Volet à traverse dans l'ouverture du haut et 1 (2665) Insertion demi-mur courte dans l'ouverture du bas en utilisant 4 (S0) Vis à tête goutte de suif n°8 x 7/8 po par insertion. (img. 12.1, 12.2, 12.4 et 12.5)

C: Sur le mur arrière, dans l'ouverture du haut installez 1 (649A) Insertion demi-mur courte en utilisant 4 (S0) Vis à tête goutte de suif n°8 x 7/8 po. (img. 12.1, 12.3 et 12.4)

Img. 12.1

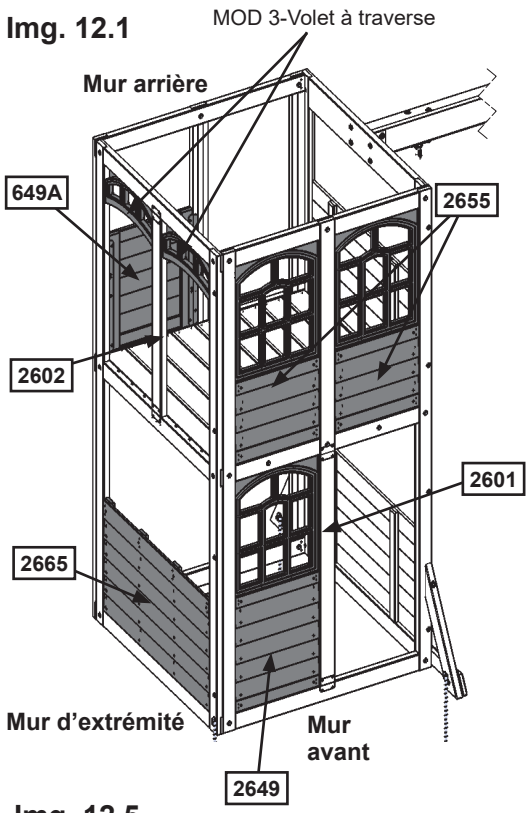

Img. 12.2
Vue intérieure

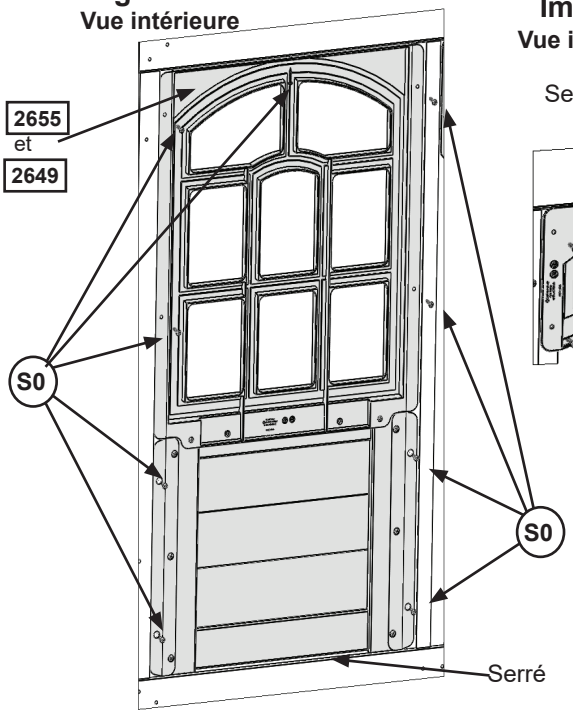

Img. 12.3
Vue intérieure

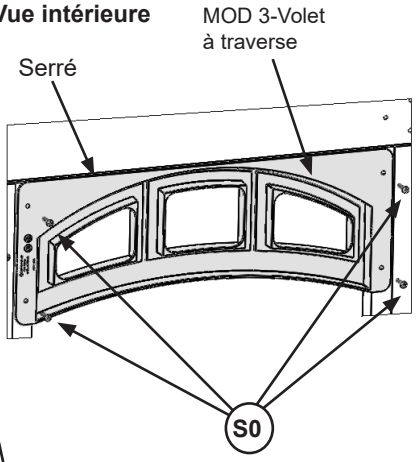

Img. 12.4
Vue intérieure

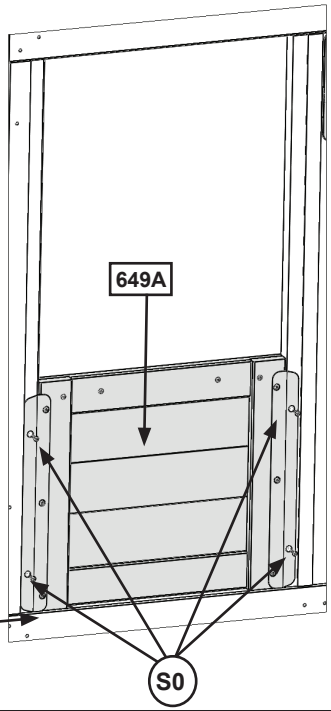

Img. 12.5
Vue intérieure

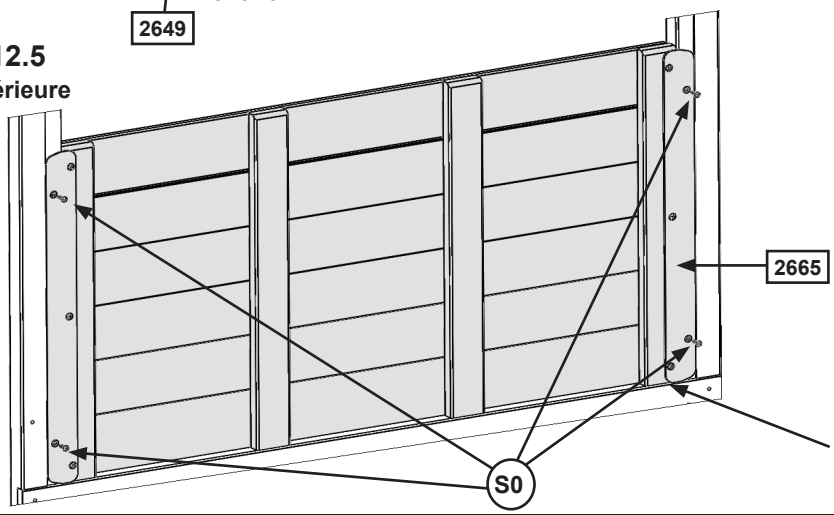

Pièce de bois

- **2 x 2655 Insertions pour fenêtre supérieur 1.27 x 18.8 x 35.86 po**
- **1 x 2649 Insertion pour fenêtre inférieur 1.27 x 18.8 x 41.91 po**
- **1 x 649A Insertion demi-mur courte 1.27 x 18.8 x 20-15/16 po**
- **1 x 2665 Insertion demi-mur 1.4 x 20-1/4 x 38.8 po**

Quincaillerie

- **43 x S0 Vis à tête goutte de suif n°8 x 7/8 po**

Autres pièces

- **2 x MOD 3-Volet à traverse**

Étape 13: Assemblage de mur d'escalade

Img. 13.1

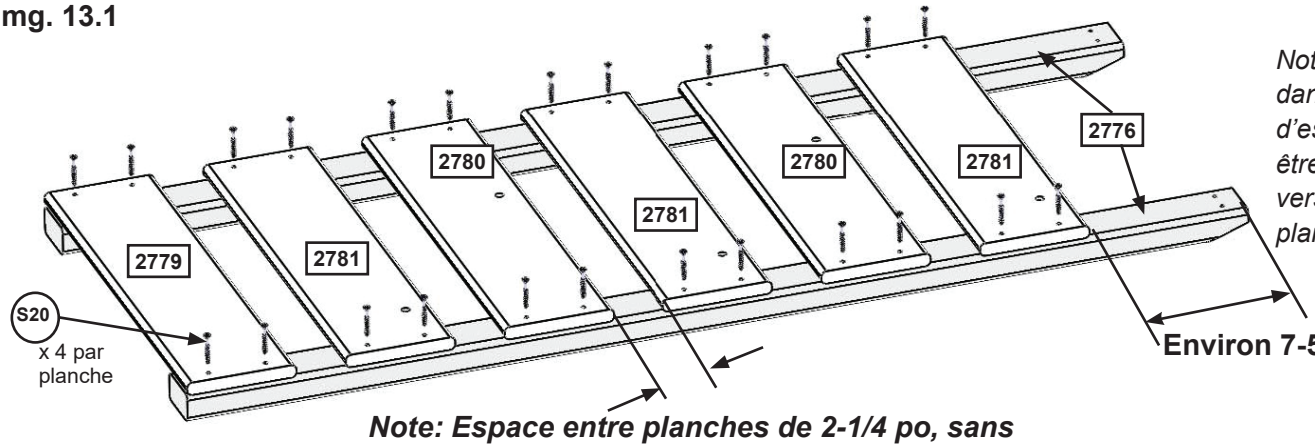

Note: Les orifices dans les panneaux d'escalade doivent être orientés vers le haut des planches.

Note: Espace entre planches de 2-1/4 po, sans dépasser 2-3/8 po

A: Disposez 2 Rail d'escalades (2776) au sol, en parallèle avec les angles de biseau face vers le bas. (img. 13.1)

B: Placez la Planche d'accès (2779) au bas de chaque Rail d'escalade (2776), tel qu'illustré à l'img. 13.1. Assurez-vous que la Planche d'accès (2779) est appuyée aux bordures extérieures et inférieures de chaque (2776). Fixez à l'aide de 4 Vis à bois S20 n°8 x 1 3/8 po.

C: 7-5/8" (193.6 mm) au bas des deux Rails d'escalade (2776), placez 1 Panneau d'escalade B (2781), en vous assurant que les côtés sont appuyés aux bordures extérieures de chaque Rail d'escalade (2776). Fixez à l'aide de 4 Vis à bois (S20) n°8 x 1 3/8 po. (img. 13.1)

D: Entre la Planche d'accès (2779) et le Panneau d'escalade B (2781), échelonnez 2 Panneaux d'escalade B (2781) et 2 Panneaux d'escalade A (2780) à l'aide de 4 Vis à bois (S20) n°8 x 1 3/8 po par planche. Placez les tel qu'illustré à l'img. 13.1, pour éviter que les pierres ne forment une ligne droite. Assurez-vous que les planches sont espacées également et qu'il n'y a pas plus de 2-3/8 po entre les planches.

Img. 13.2

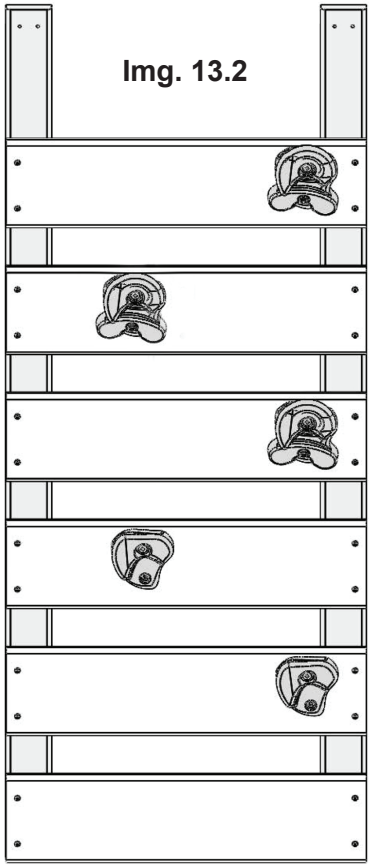

Img. 13.3

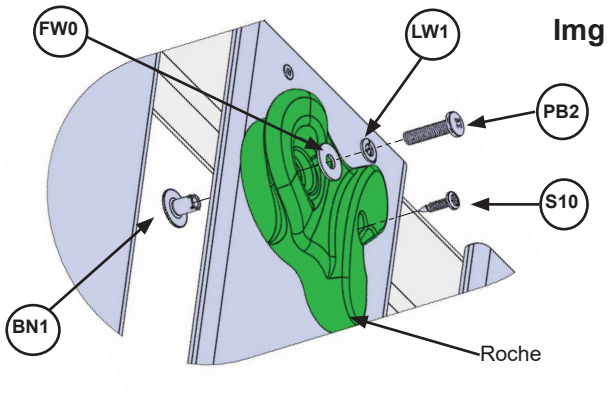

E: Placez 1 Roche de chaque Planche d'escalade A (2780) et Panneau d'escalade B (2781) (img. 13.2) et fixez à l'aide de 1 Boulon à tête bombée (PB2)1/4 x 1-1/4 po (avec rondelle de blocage, rondelle et écrou à manchon fileté) et 1 Vis à tête bombée (S10) n°8 x 1 po par pierre. La vis doit être dans l'orifice directement sous le Boulon à tête bombée cela empêchera la pierre de tourner. (Img. 13.3)

Pièce de bois

- 1 x 2779 **Planche d'accès 1 x 6 x 19 po**
- 3 x 2781 **Panneau d'escalade B 1 x 6 x 19 po**
- 2 x 2780 **Panneau d'escalade A 1 x 6 x 19 po**
- 2 x 2776 **Rail d'escalade 1-1/4 x 2-1/2 x 51 po**

Quincaillerie

- 24 x S20 **Vis à bois n°8 x 1-3/8 po**
- 5 x S10 **Vis à tête bombée n°8 x 1 po**
- 5 x PB2 **Boulon a tête bombée (rondelle de blocage 1/4 po, rondelle 3/16 po et écrou à manchon fileté 1/4 po)**

Autres pièces

- **5 x Roches (3 verte/2 jaune)**

Étape 14: Fixation de l'assemblage de mur d'escalade au fort Partie 1

A: Placez l'assemblage de mur d'escalade centré dans l'ouverture du mur arrière tel qu'illustré dans le Guide du fort, et bien aligné tel qu'illustré ci-dessous. Posez les Rail d'escalades (2776) au mur arrière à l'aide de 4 Vis à bois (S11) n°8 x 2 po. (img. 14.1 et 14.2)

B: Posez le 1 Planche d'accès (2779) au haut de l'assemblage de mur d'escalade, aligné avec le haut des Rail d'escalades (2776) à l'aide de 4 Vis à bois (S20) n°8 x 1-3/8 po. (img. 14.3)

Note: Assurez-vous que les Rail d'escalades (2776) ne couvrent pas le boulon de tête, déplacez l'assemblage de façon à ce qu'il soit bien aligné contre le boulon de tête. (img. 14.1 et 14.2)

Img. 14.1

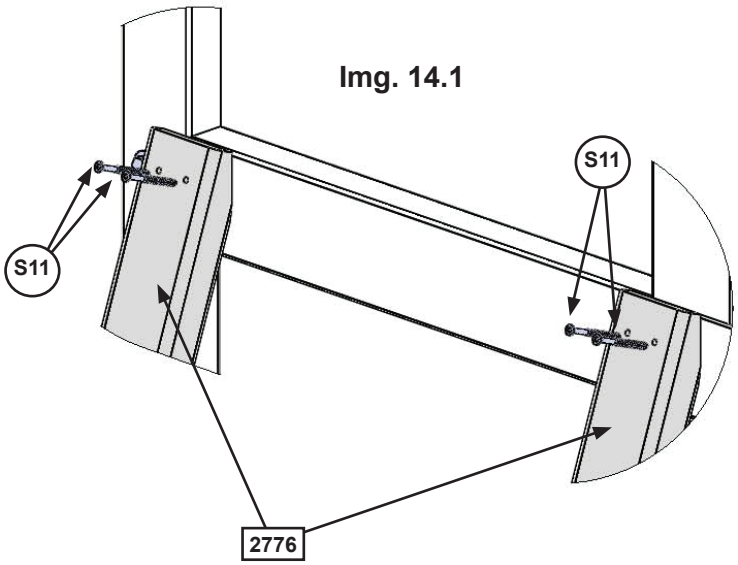

Img. 14.2

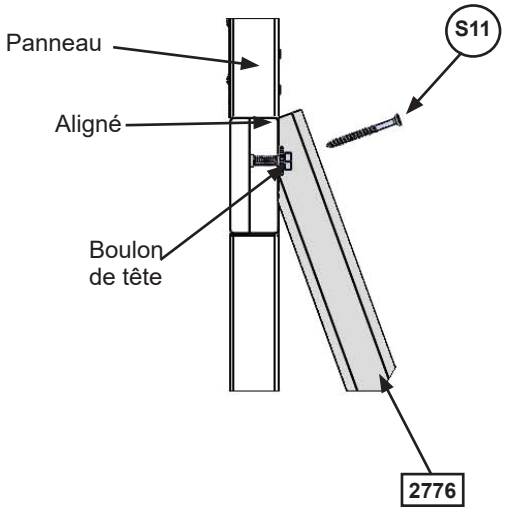

Img. 14.3

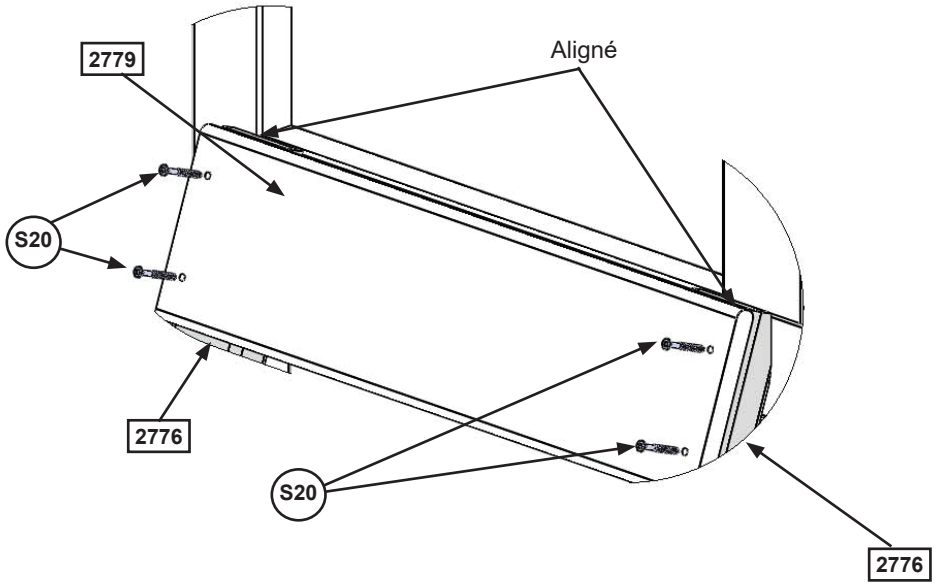

Pièce de bois

1 x 2779 **Planche d'accès 1 x 6 x 19 po**

Quincaillerie

4 x S20 **Vis à bois n°8 x 1-3/8 po**

4 x S11 **Vis à bois n°8 x 2 po**

Étape 14: Fixation de l'assemblage de mur d'escalade au fort Partie 2

C: Entrez 1 Piquet de sol en armature 13 po (330 mm) dans le sol contre l'extérieur du Rail d'escalade (2776) puis fixez à l'aide de 1 Vis à tête bombée (S7) n°12 x 2 po. Portez attention afin de ne pas frapper la rondelle en enfonçant les piquets dans le sol, car elle pourrait se briser. (img. 14.4 et 14.5)

D: Après avoir enfoncé les piquets de sol en armature dans le sol, assurez-vous qu'il n'y a pas de bordures coupantes causées par l'impact du marteau. Retirez toutes les bordures coupantes et peinturez au besoin.

⚠Avertissement! Afin d'éviter tout basculement et blessure, les piquets doivent être enfoncés de 13 po dans le sol. L'installation des piquets pourrait être dangereuse si vous ne vérifiez pas d'abord pour la présence de filage ou conduites de gaz.

Img. 14.4

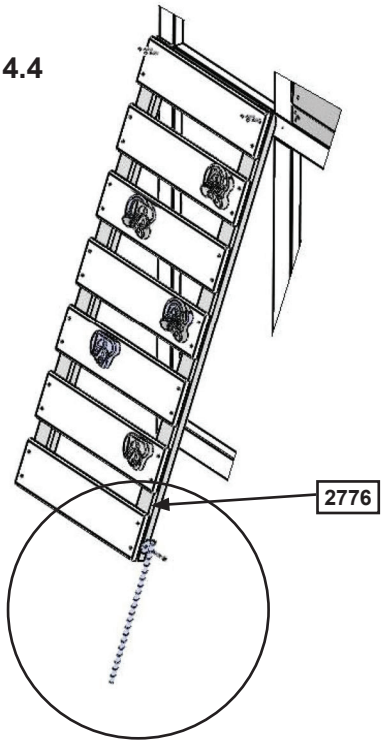

Img. 14.5

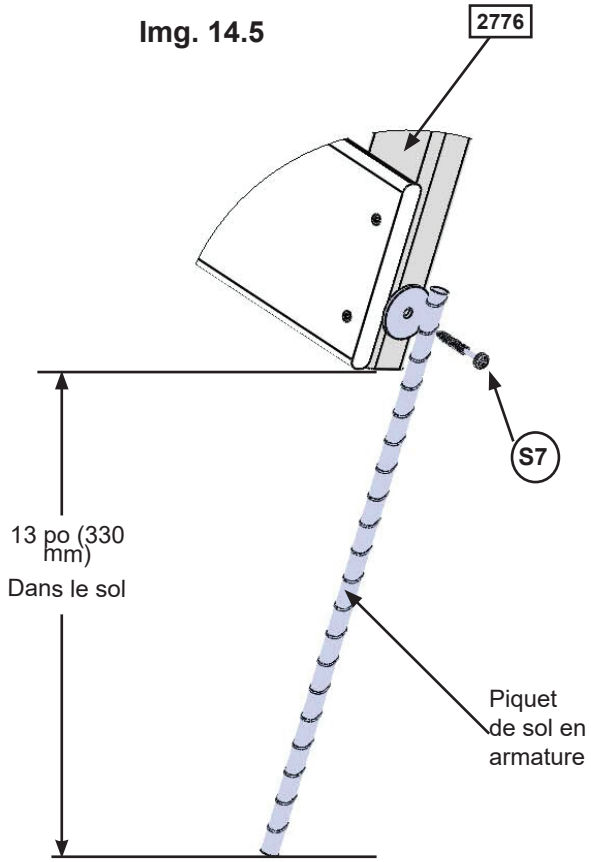

Quincaillerie

1 x (S7) Vis à tête bombée n°12 x 2 po

Autres pièces

1 x Piquet de sol en armature

Étape 15: Posez la poignée au fort

A: Mesurez 6 po à partir du haut des planches de sol du côté gauche de la planche de pierres, pré-percez à l'aide d'une mèche 1/8 po puis fixez 1 Poignée à l'aide de 2 Tirefonds à tête mince (WL3) 1/4 x 1-3/8 po au Mur avant. (img. 15.1)

Img. 15.1

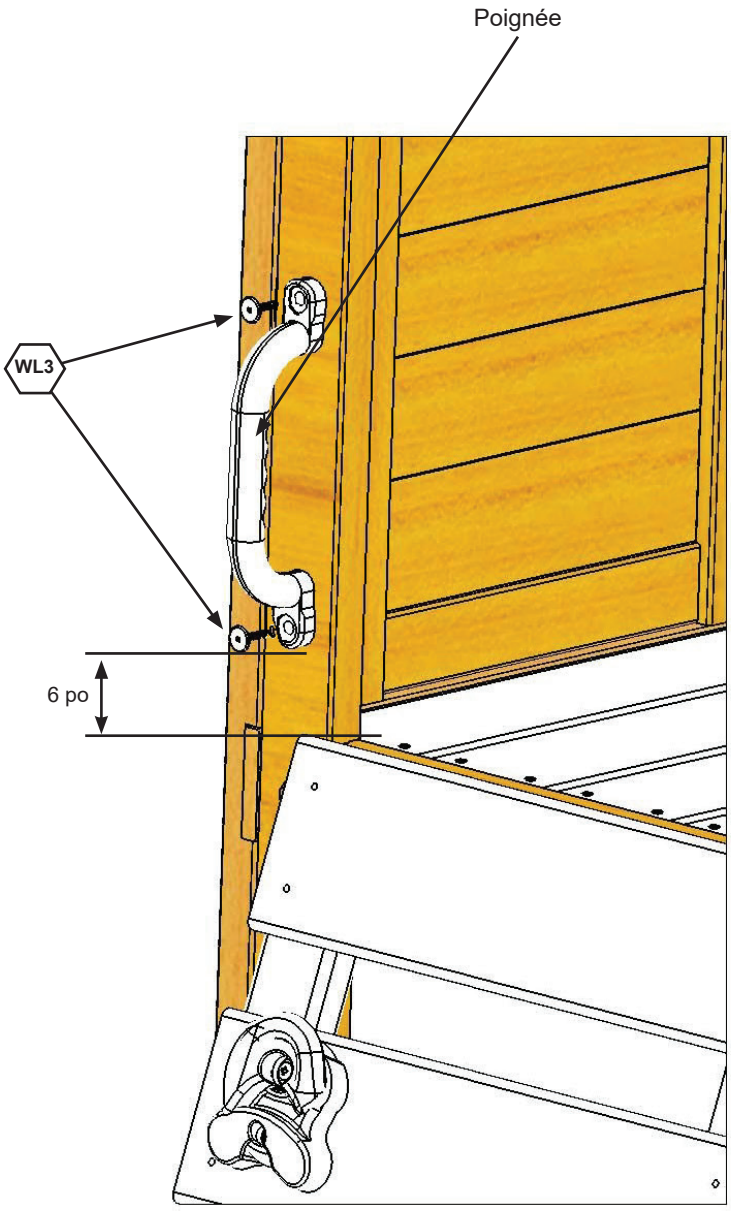

Quincaillerie

2 x WL3 **Tirefond à tête mince 1/4 x 1-3/8 po**

Autres pièces

1 x Poignée

Étape 16: Assemblage de la table à café

A: Placez le Support de table (2612) appuyé sur les extrémités à encoches du Dessus de table (2611) et fixez avec 4 Vis à tête bombée (S7) n°12 x 2 po tel qu'illustré à l'img. 16.1.

B: Placez l'assemblage de dessus de table bien appuyé dans l'ouverture du Mur d'extrémité, le surplombage vers l'intérieur de l'assemblage tel qu'illustré à l'img. 16.2 et dans le guide du fort puis fixez le Support de table (2612) aux montants du mur d'extrémité à l'aide de 2 Vis à bois (S3) n°8 x 2-1/2 po.

Img. 16.1

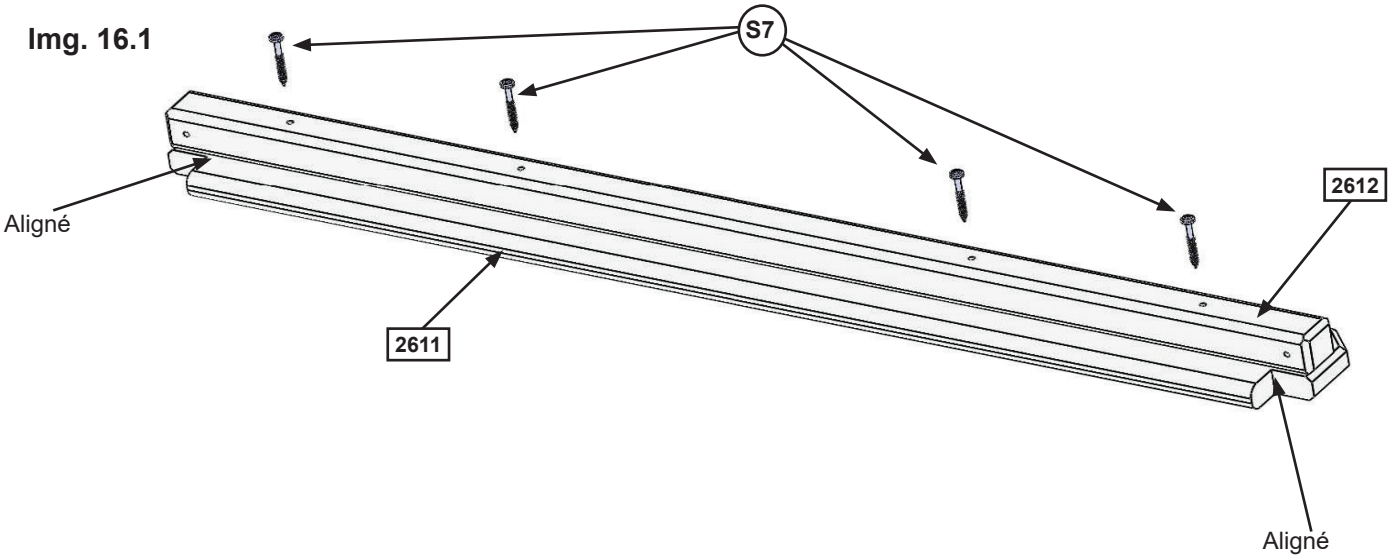

Img. 16.2

Vue extérieure

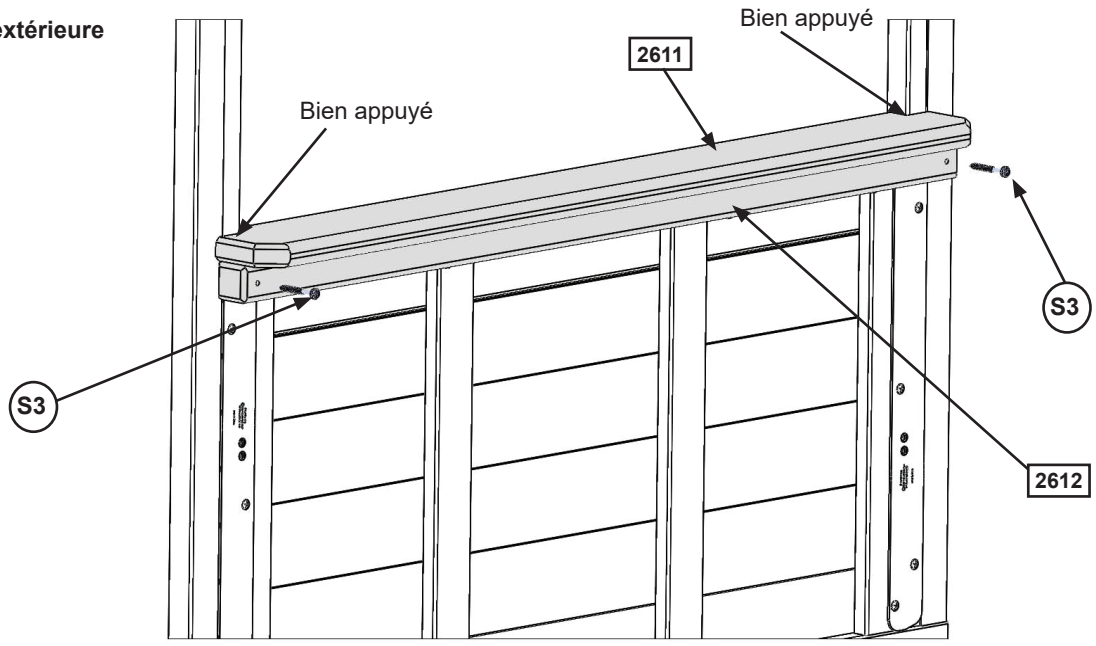

Mur d'extrémité

Pièce de bois

- **1 x 2612 Support de table 2 x 2 x 39-5/8 po**
- **1 x 2611 Dessus de table 5/4 x 5 x 39-5/8 po**

Quincaillerie

- **4 x S7 Vis à tête bombée n°12 x 2 po**
- **2 x S3 Vis à bois n°8 x 2-1/2 po**

Étape 17: Fixation des composantes de porte Partie 1

A: À l'intérieur du Panneau de fenêtre de porte (2709), mesurez 15 po vers le haut à partir du bas et fixez la plaque aimantée contre la bordure à l'aide de 2 Vis à bois (S18) n°6 x 1 po. (img. 17.1)

B: À l'intérieur du Panneau de fenêtre de porte (2709), mesurez 22 po vers le haut à partir du bas et fixez 1 poignée de porte à l'aide de 2 Vis à tête bombée (S13) n°6 x 5/8 po. (img. 17.1)

Img. 17.1

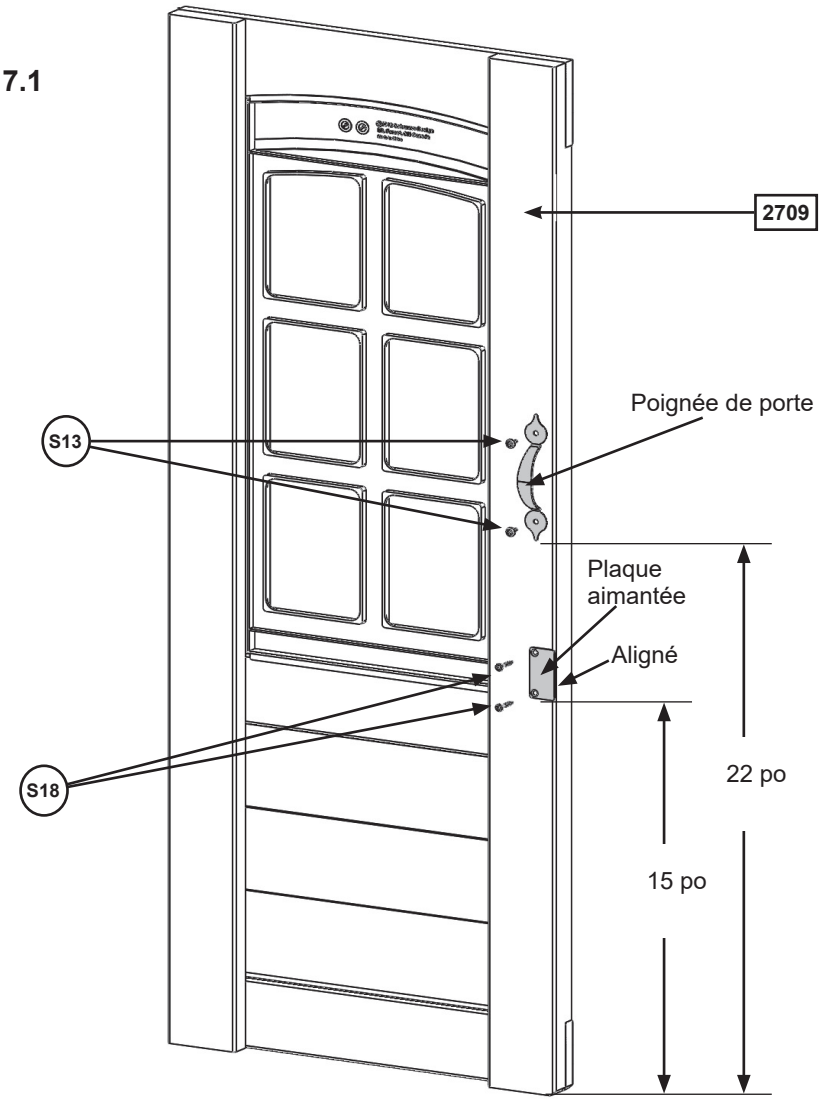

Vue intérieure

Pièce de bois	Quincaillerie	Autres pièces
1 x 2709 Panneau de fenêtre de porte 1-1/4 x 15-3/4 x 40-3/4 po	2 x S18 Vis à bois n°6 x 1 po	1 x Poignée de porte
	2 x S13 Vis à tête bombée n°6 x 5/8 po	1 x Plaque aimantée

Étape 17: Fixation des composantes de porte Partie 2

C: Sur la surface extérieure du Panneau de fenêtre de porte (2709), fixez la seconde Poignée de porte environ au même endroit que celle à l'intérieur. Utilisez 2 Vis à tête bombées (S13) n°6 x 5/8 po. (img. 17.2)

D: Sur le côté opposé de la poignée de porte mesurez 5/8 po à partir du haut et du bas du Panneau de fenêtre de porte (2709) et fixez 2 charnières de porte sur la surface externe à l'aide de 3 Vis à tête bombées (S13) n°6 x 5/8 po. par charnière. (img. 17.2 et 17.4)

Note: Les arrêts de charnière doivent être bien appuyés conte le Panneau de fenêtre de porte (2709). (img. 17.3)

Img. 17.2

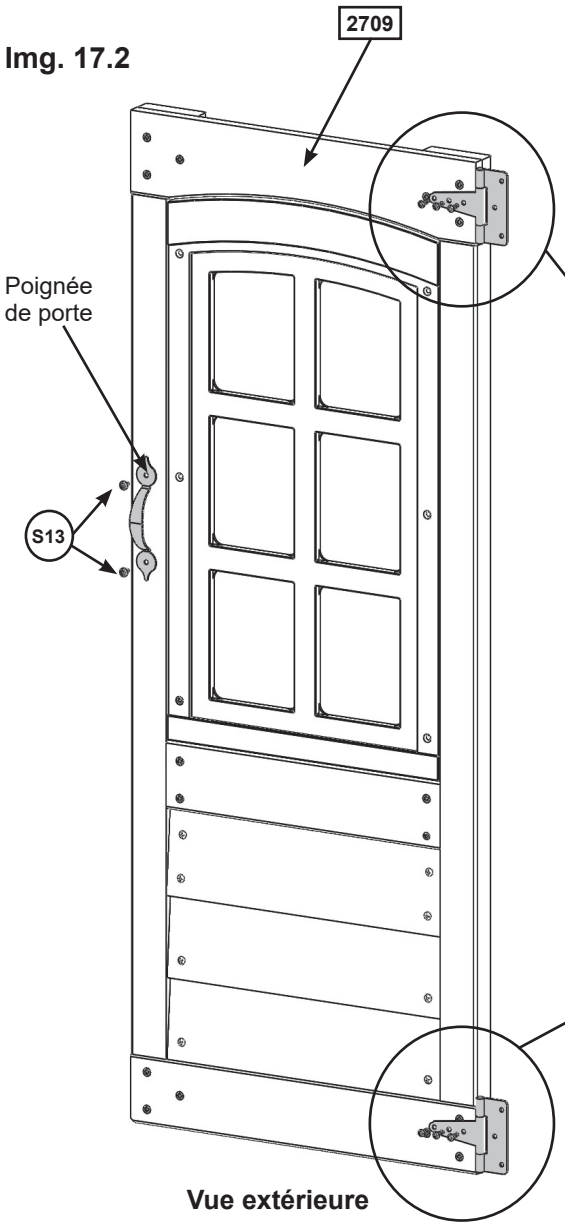

Img. 17.3

Vue du haut

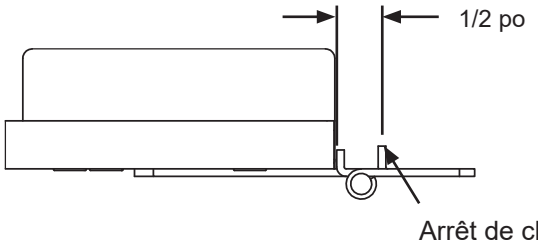

Img. 17.4

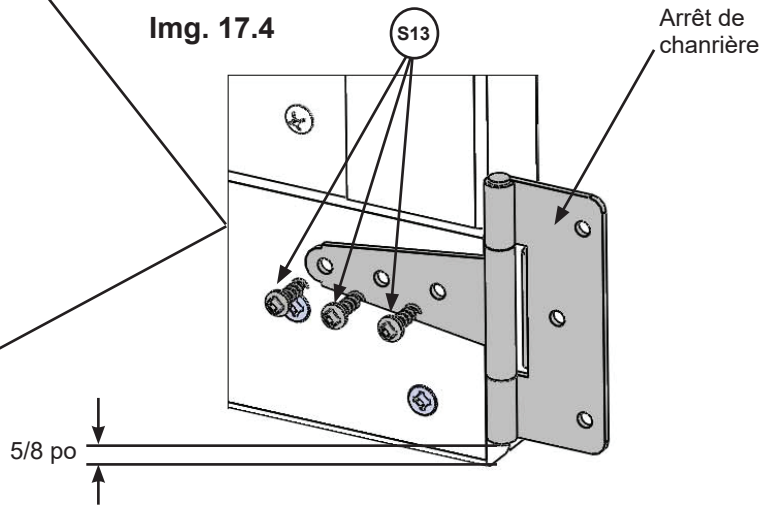

Quincaillerie

8 x (S13) Vis à tête bombée n°6 x 5/8 po

Autres pièces

1 x Poignée de porte

2 x Arrêt de chanrière

Étape 18: Fixation de l'assemblage de porte au fort

A: Dans l'ouverture de porte du Mur avant tel qu'illustré dans le guide du fort, mesurez 5/8 po au haut du Cadre de panneau BT (2769) et maximum 5/8 po du montant d'extremite (2771) et posez le côté restant aux charnières du montant d'extremite (2771) à l'aide de 3 Vis à tête bombées (S13) n°6 x 5/8 po par charnière. (img. 18.1 et 18.2)

Img. 18.1
Vue extérieure

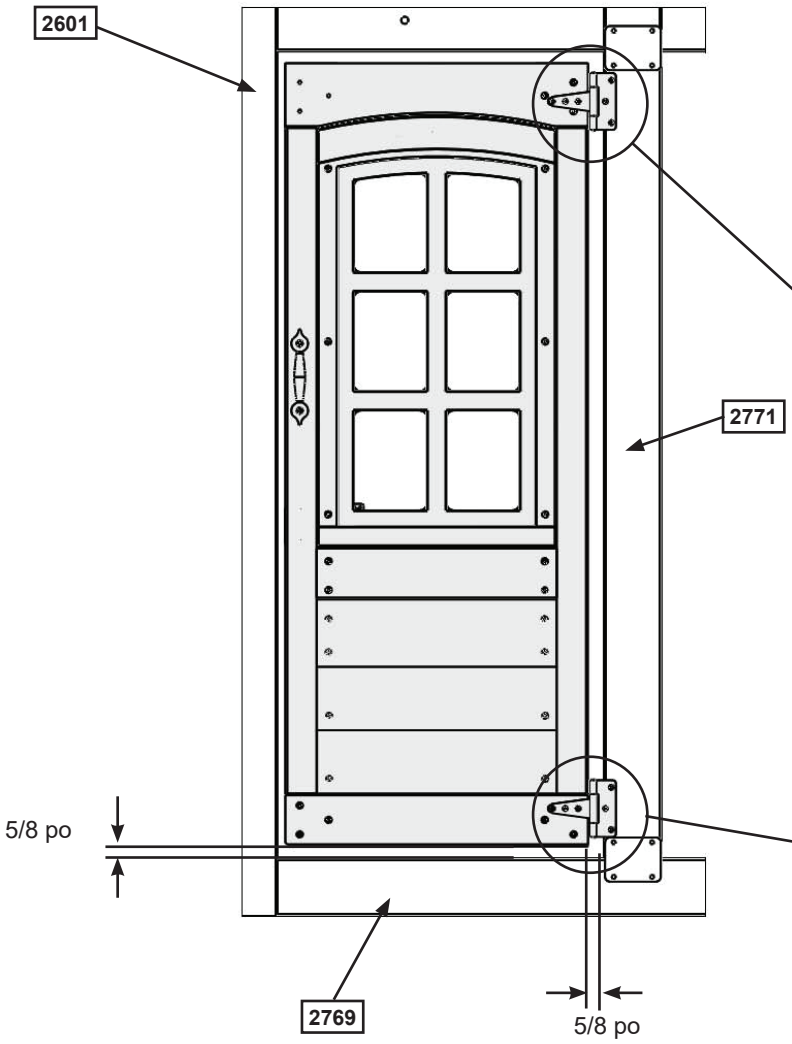

Img. 18.2

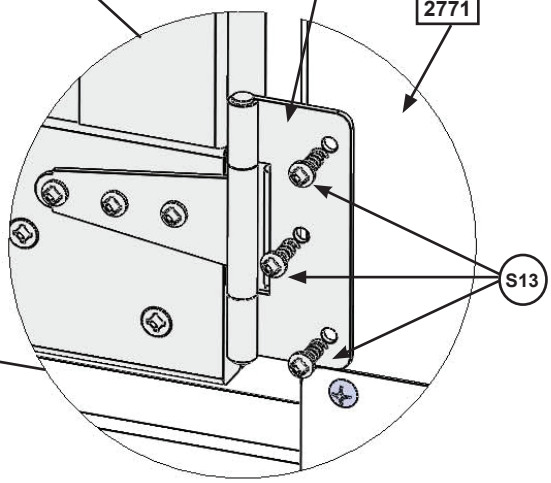

Quincaillerie

6 x (S13) Vis à tête bombée n°6 x 5/8 po

Étape 19: Fixation du butoir de porte

A: Dans l'ouverture à encoche du Butoir de porte (2715), fixez l'aimant magnétique à l'aide de 2 Vis à bois (S18) n°6 x 1 po. (img. 19.1) **Important: Utilisez un tournevis manuel et NE PAS trop serrer.**

B: À l'intérieur de l'assemblage, posez le Arrêt de porte (2715) avec 3 Vis à bois (S11) n°8 x 2 po, en vous assurant que le Arrêt de porte (2715) surplombe (2601) Jambage inferior de 1-1/4 po et est en position de recevoir l'aimant magnétique. (img. 19.2 et 19.3)

Img. 19.2
Vue intérieure

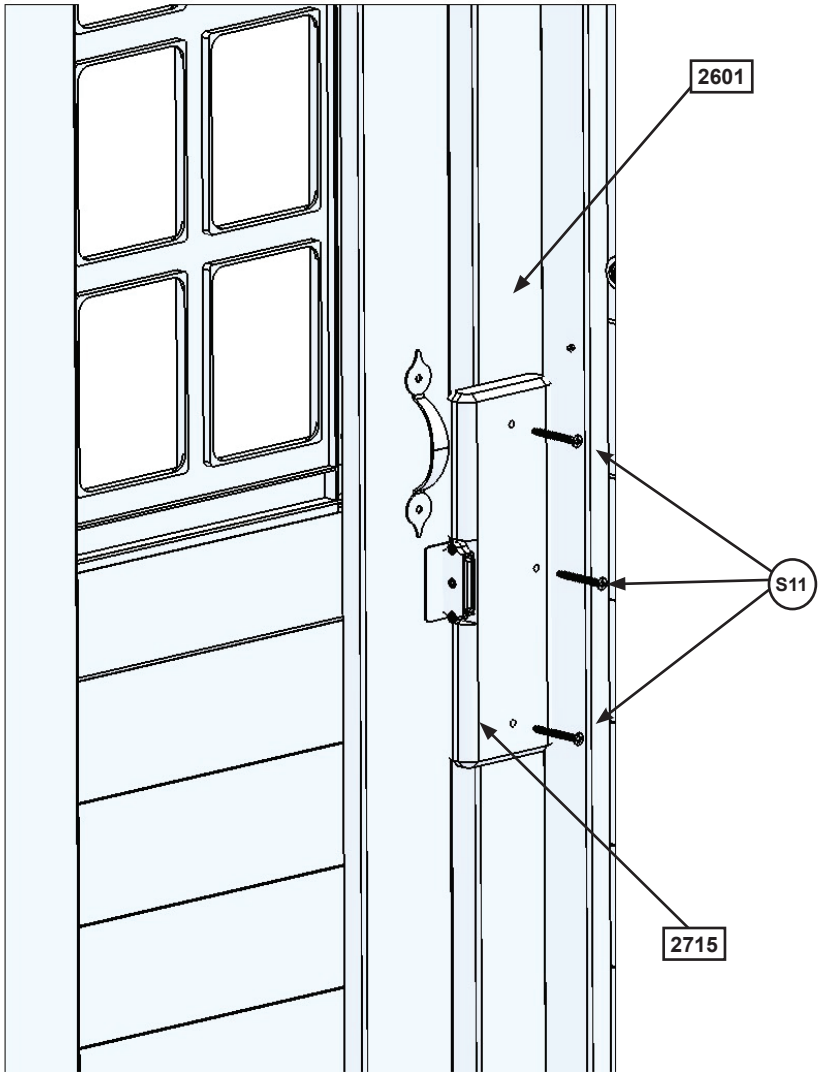

Img. 19.1

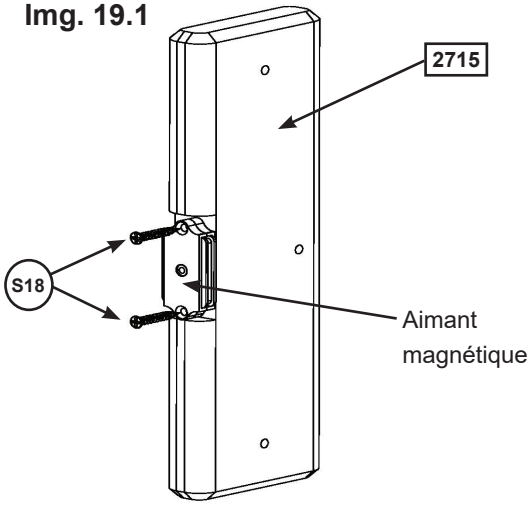

Img. 19.3

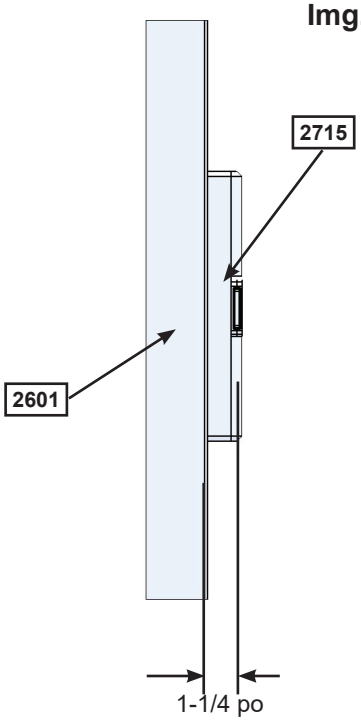

Pièce de bois

1 x 2715 Arrêt de porte 5/4 x 3 x 10 po

Quincaillerie

2 x S18 Vis à bois n°6 x 1 po

3 x S11 Vis à bois n°8 x 2 po

Autres pièces

1 x Aimant magnétique

Étape 20: Fixation de la glissoire au fort

A: Placez 1 glissoire au centre de chaque ouverture du mur d'extrémité tel qu'illustré dans le guide du fort, pré-percez à l'aide d'une mèche 1/8 po puis fixez la glissoire au fort via le Support de panneau de plancher (2772) à l'aide de 3 Vis à tête bombées (S7) n°12 x 2 po. (img. 20.1, 20.2 et 20.3)

Img. 20.1

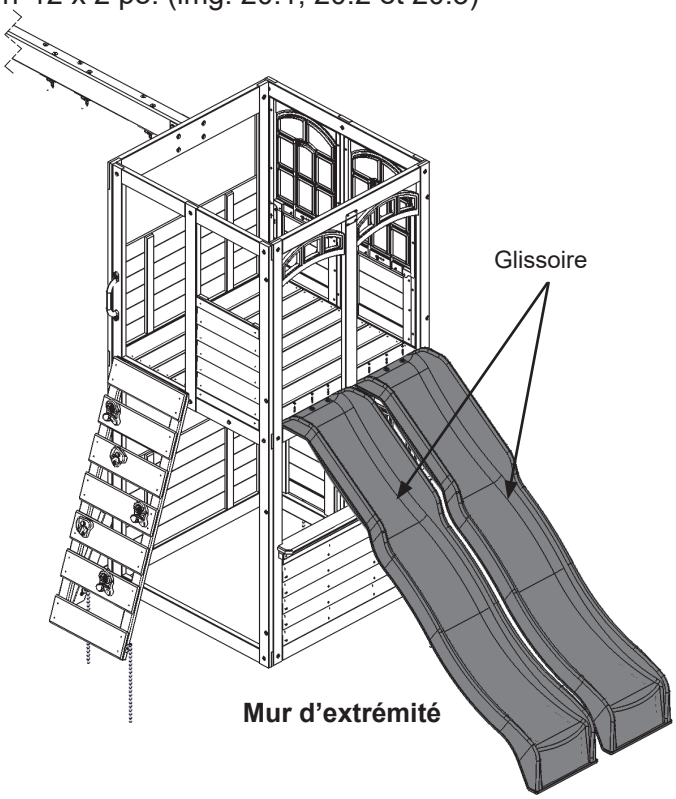

Img. 20.2

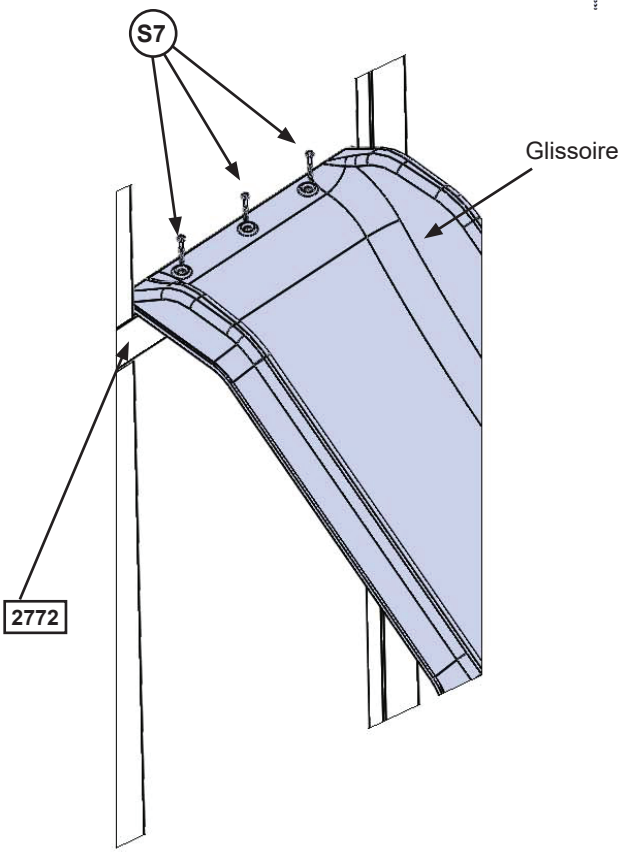

Img. 20.3

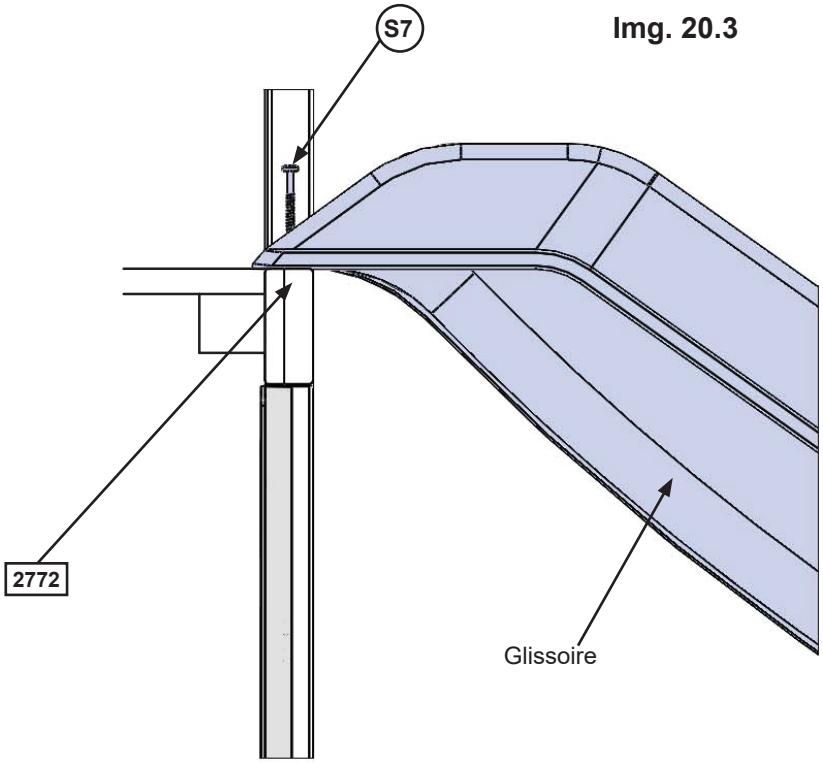

Quincaillerie	Autres pièces
6 x (S7) Vis à tête bombée n° 12 x 12 po	2 x Glissoire

Étape 21: Fixation des balançoires

A: Posez 1 Pince filetée à chaque Corde acrobatique EN71 et à la barre acrobatique. Posez une autre pince filetée à chaque Poignée acrobatique et relier à la première pince filetée. Assurez-vous de bien fermer la pince filetée en utilisant une clé à molette. (img. 21.2 et 21.3)

B: Attachez l'extrémité de la balançoire et cordes acrobatique EN71 pour les pince filetées attachés aux crochets de balançoire. (img. 21.1)

Img. 21.1

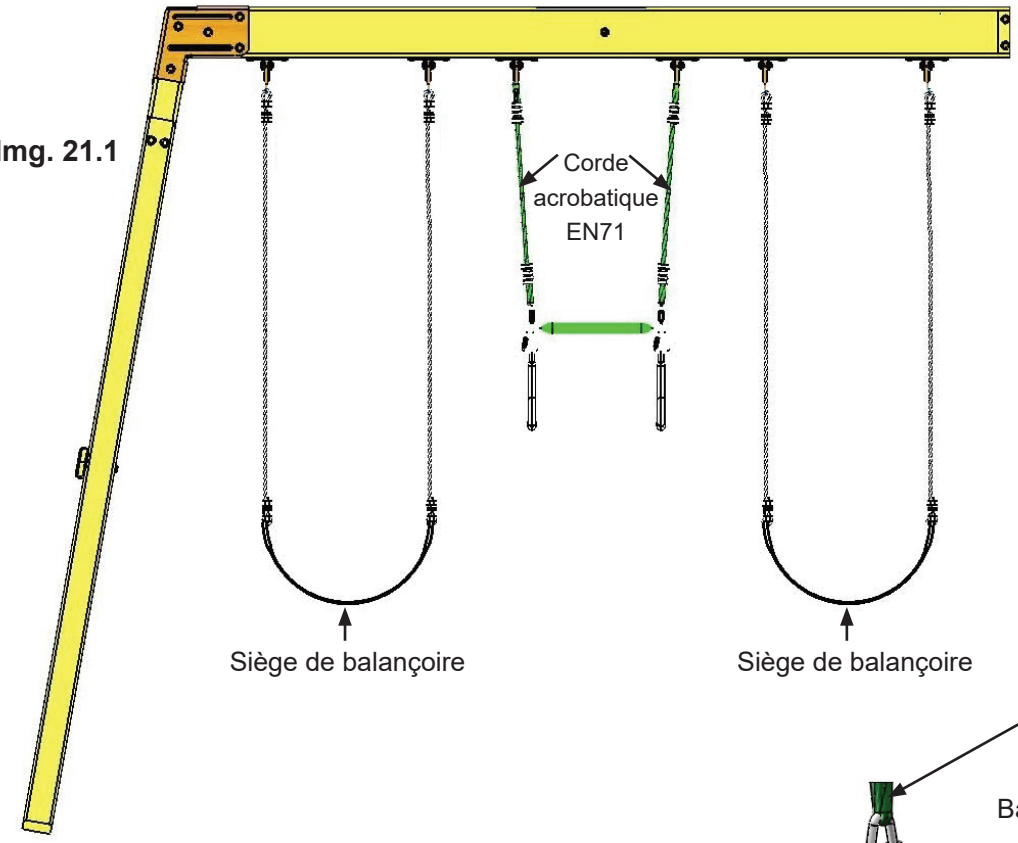

Img. 21.2

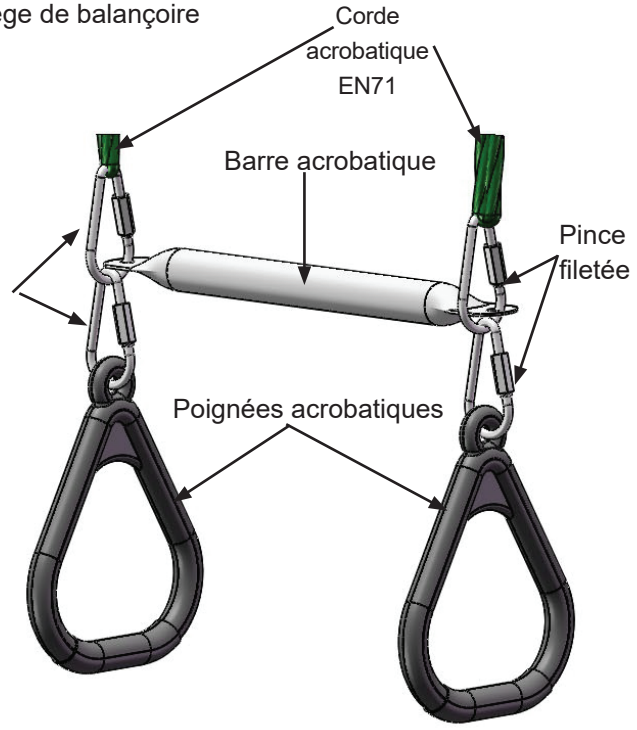

Img. 21.3

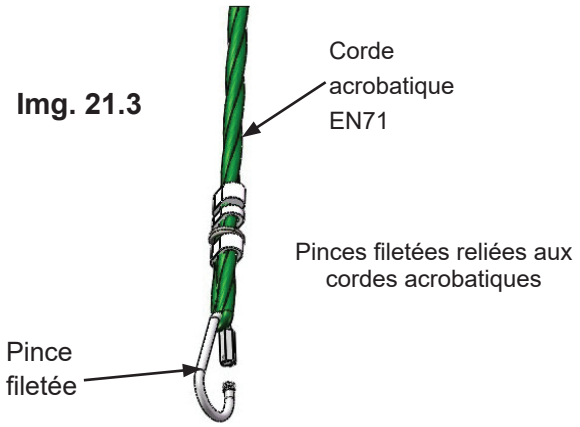

Autres pièces

2 x Balançoire
1 x Barre acrobatique
2 x Poignée acrobatique
2 x Corde acrobatique EN71
4 x Pinces filetées

Étape 22: Attachez le cadre du auvent Partie 1

A: Sur les murs avant et arrière placez 1 (2786) Côté de toit sur chaque (2775) Support croisé de panneau de sorte que le dépassement sur le mur de balançoire mesure 9-1/4 po et que le dépassement sur le mur d'extrèmité mesure 18-1/8 po puis attachez avec 4 (S4) Vis à bois n° 8 x 3 po par planche. (img. 22.1 et 22.2)

B: Placez 1 (2785) Montant de toit à l'intérieur de chaque mur, à niveau avec le bas du (2775) Support croisé de panneau puis attachez sans serrer au (2786) Côté de toit avec 1 (H3) Boulon hex 1/4 x 2-1/2 po (avec rondelle de blocage,rondelle plate et écrou en T) par planche. (img. 22.1 et 22.2)

C: Vérifiez que le (2785) Montant de toit est à l'équerre puis attachez le (2775) Support croisé de panneau depuis l'intérieur avec 2 (S11) Vis à bois n° 8 x 2 po par planche. Serrez les deux boulons. (img. 22.1 et 22.2)

Img. 22.1

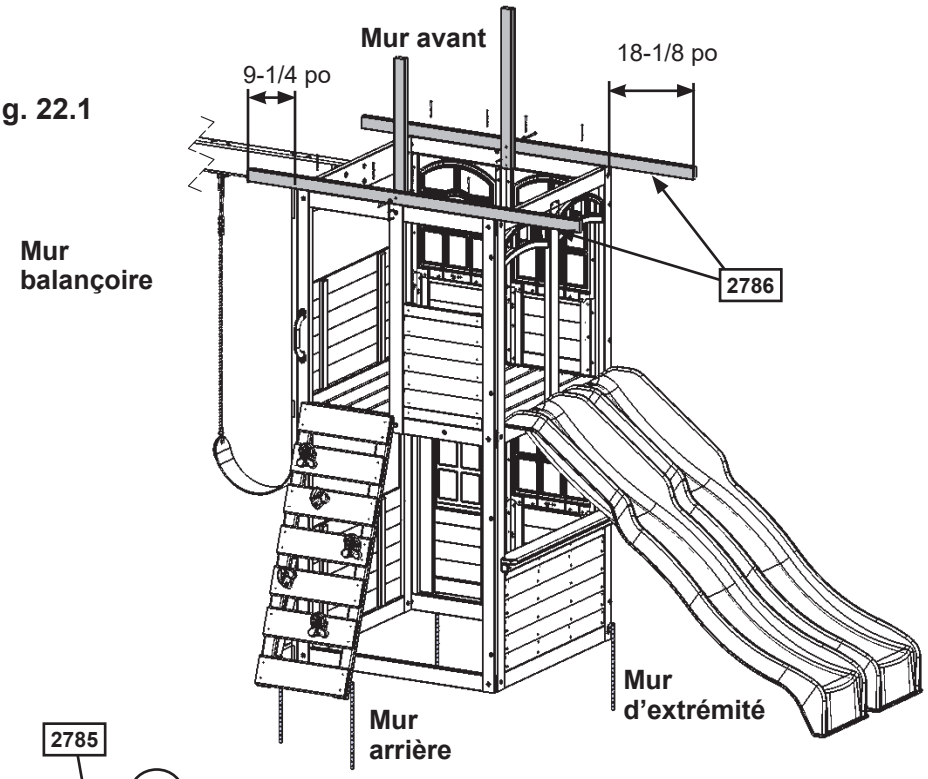

Img. 22.2

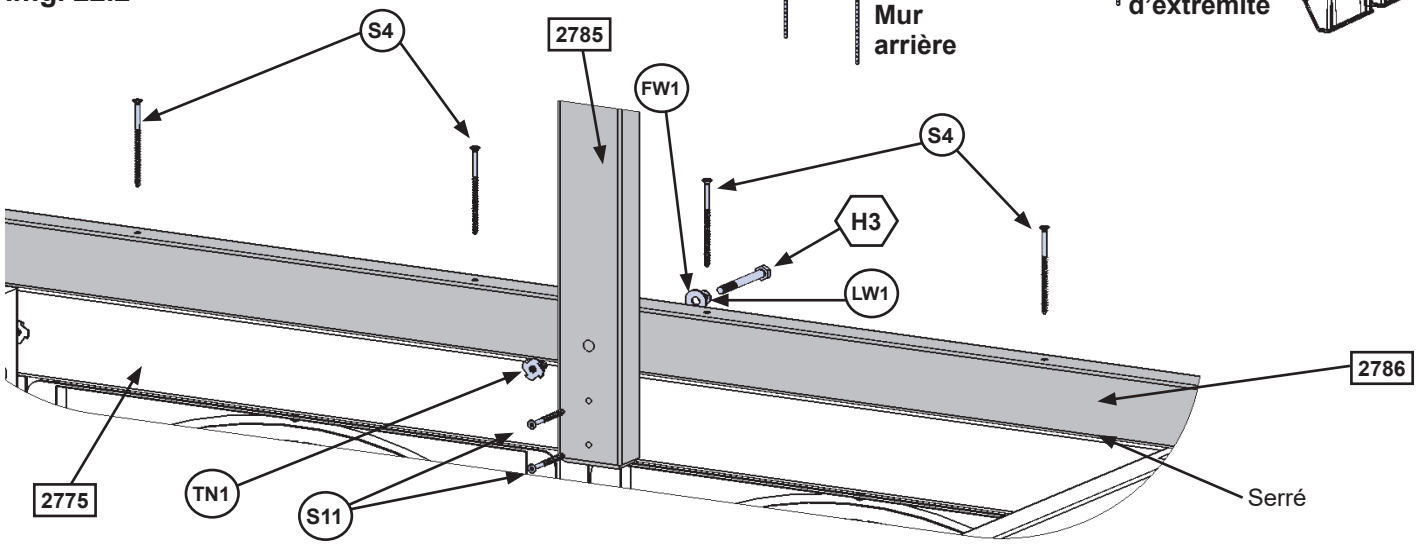

Pièce de bois

- 2 x 2786 **Côté de toit 1-1/4 x 2-1/4 x 70-3/4 po**
- 2 x 2785 **Montant de toit 1-1/4 x 2-1/4 x 29-1/2 po**

Quincaillerie

- 8 x S4 **Vis à bois n° 8 x 3 po**
- 2 x H3 **1/4 x 2-1/2 po Hex Bolt (rondelle de blocage 1/4 po, rondelle 1/4 po, écrou en T 1/4 po)**
- 4 x S11 **Vis à bois n°8 x 2 po**

Étape 22: Attachez le cadre du auvent Partie 2

D: Attachez chaque (2786) Côté de toit sur chaque (2775) Support croisé de panneau avec 2 Équerres de panneau plates par côté en utilisant 4 (S8) Vis à tête bombée n° 12 x 3/4 po par équerre. (img. 22.3 et 22.4)

Img. 22.3

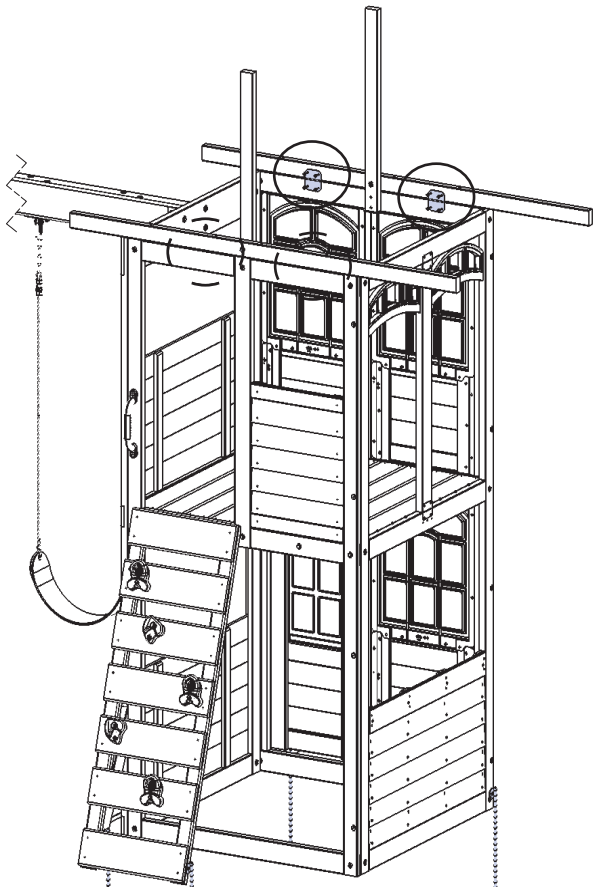

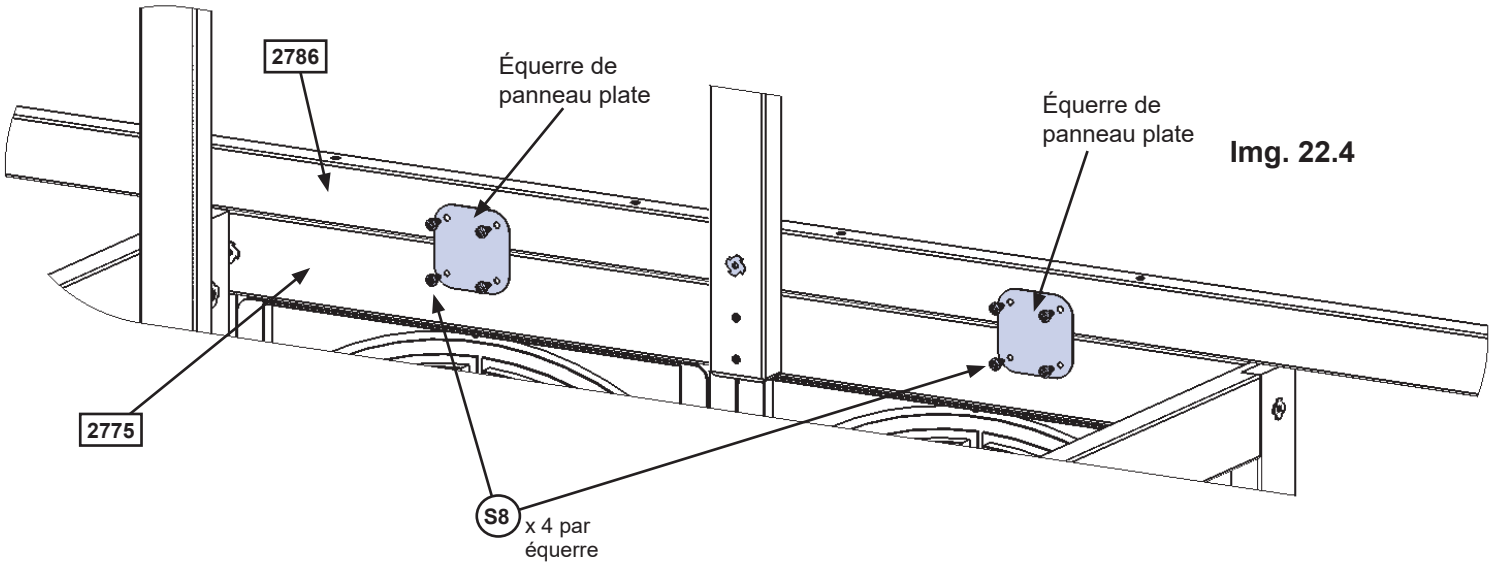

Img. 22.4

Quincaillerie

16 x (S8) Vis à tête bombée n° 12 x 3/4 po

Autres pièces

4 x Équerre de panneau plate

Étape 22: Attachez le cadre du auvent Partie 3

E: Placez le (2787) Haut de toit sur chaque (2785) Montant de toit de sorte que les extrémités dépassent de 1/4 po de chaque côté puis attachez en utilisant 2 (S4) Vis à bois n°8 x 3 po par extrémité. (img. 22.5 et 22.6)

F: Pré-percez des trous pilotes pour les vis en utilisant un embout de 1/8 po puis attachez 1 (2784) Extrémité de toit à niveau avec le haut et les extrémités de chaque (2786) Côté de toit avec 4 (S4) Vis à bois n°8 x 3 po par (2784) Extrémité de toit. (img 22.5 et 22.7)

img. 22.5

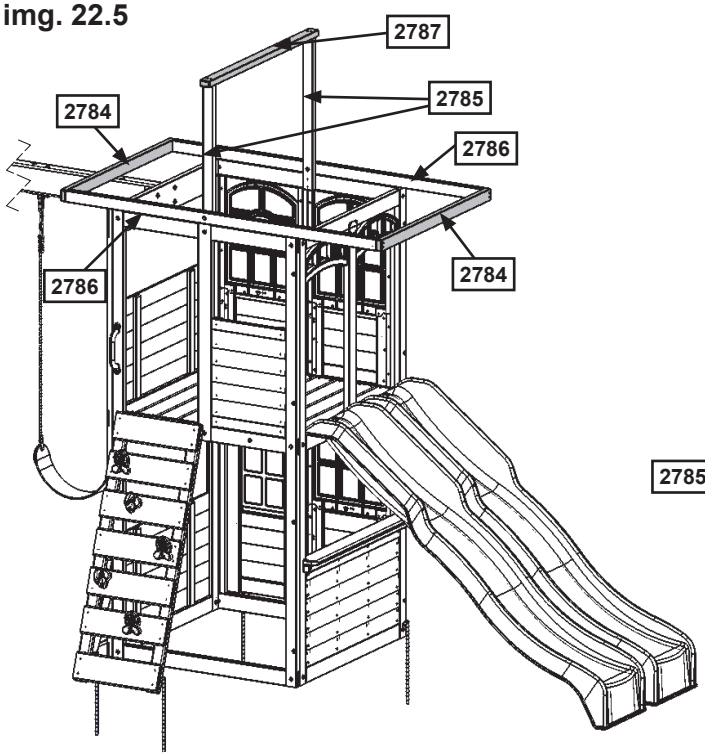

Img. 22.6

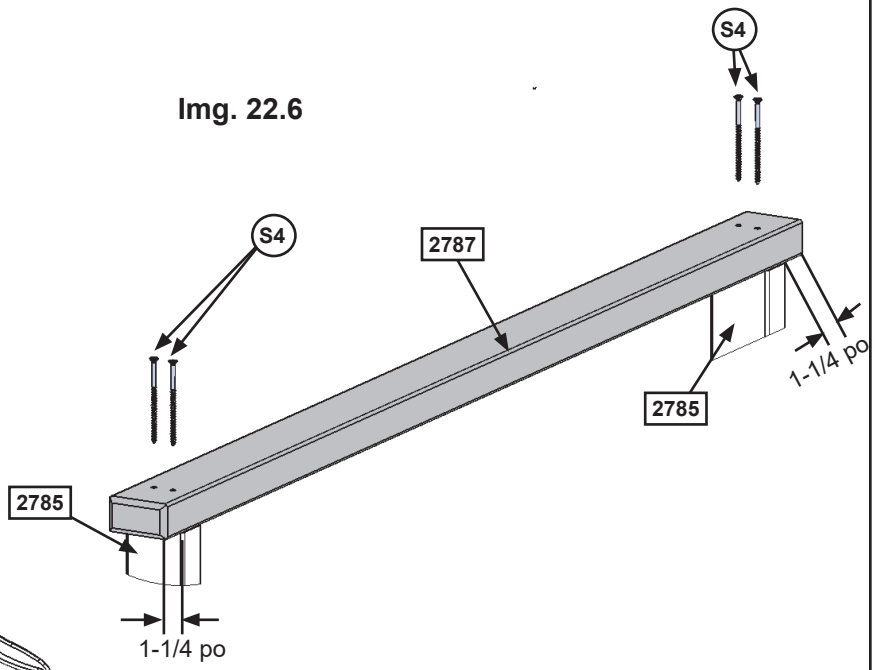

Img. 22.7

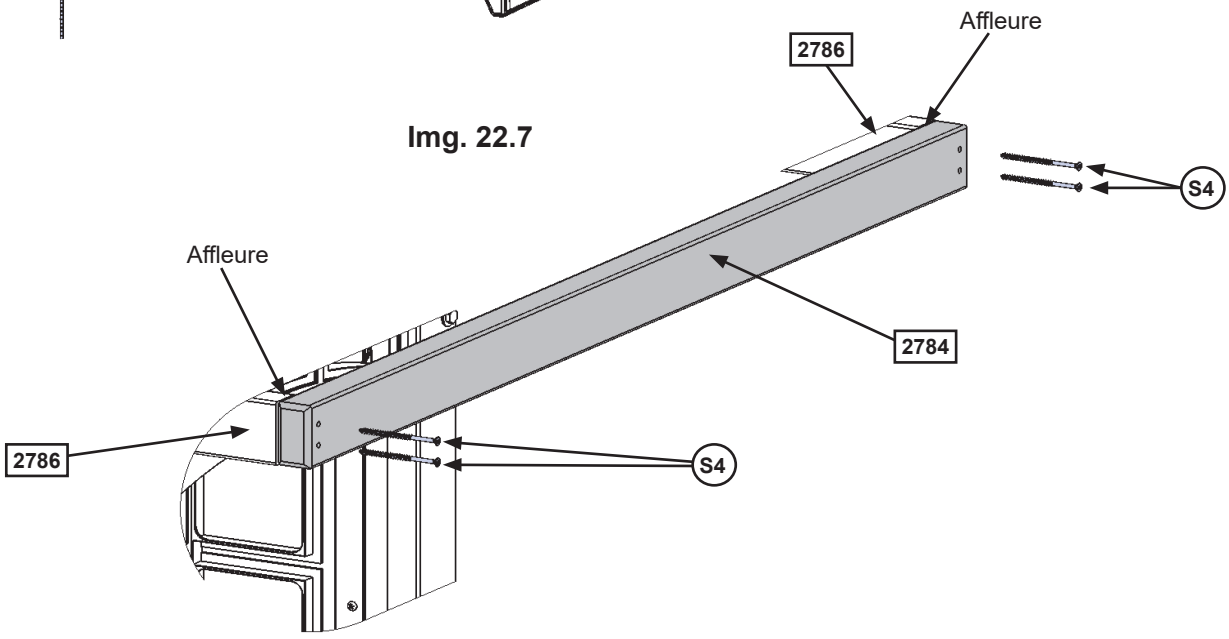

Pièce de bois

2 x 2784 Extrémité de toit 1-1/4 x 2-1/4 x 43-1/4 po

1 x 2787 Haut de toit 1-1/4 x 2-1/4 x 43-1/4 po

Quincaillerie

12 x S4 Vis à bois n°8 x 3 po

Étape 23: Attachez le auvent

A: Placez le auvent sur le (2787) Haut de toit en vérifiant que les rebords du bas du auvent sont bien ajustés de chaque côté de l'assemblage. (img. 23.1)

B: Fixez un côté en attachant le auvent à 1 (2784) Extrémité de toit en utilisant 5 (S5) Vis à tête bombée n°8 x 1/2 po (avec rondelle n° 8). (img. 23.1 et 23.2)

C: Assurez-vous que le auvent est plat et bien serré puis attachez sur l'autre (2784) Extrémité de toit en utilisant 5 (S5) Vis à tête bombée n°8 x 1/2 po (avec rondelle n° 8). (img. 23.1 et 23.2)

D: Attachez le auvent aux deux extrémités du (2787) Haut de toit en utilisant 2 (S5) Vis à tête bombée n°8 x 1/2 po (avec rondelle n° 8). (img. 23.1 et 23.3)

Img. 23.1

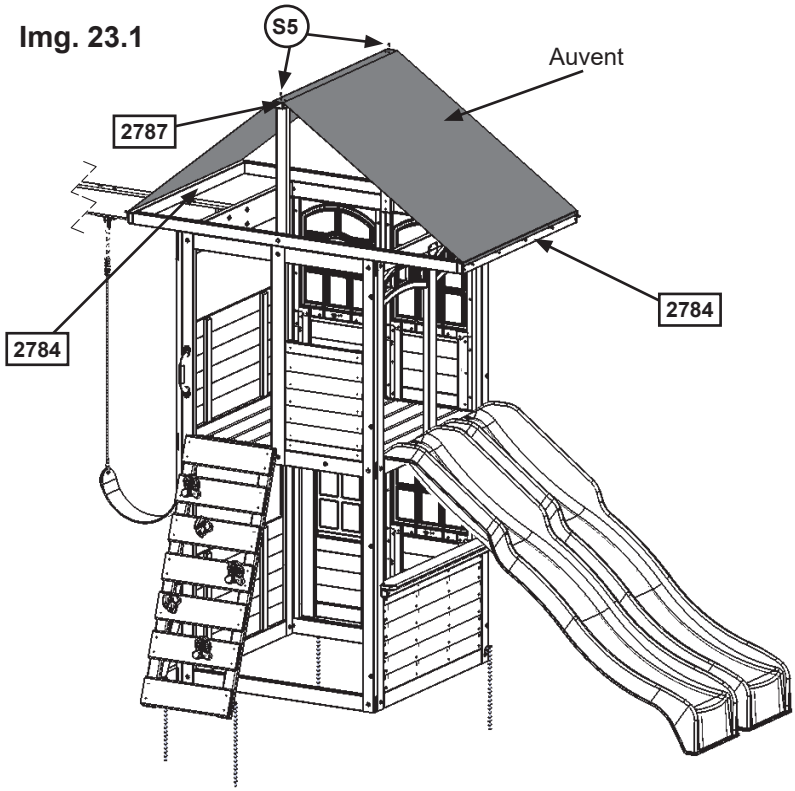

Img. 23.3

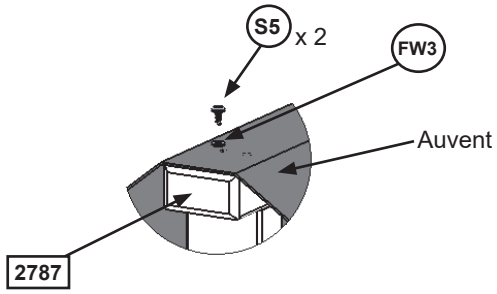

Img. 23.2

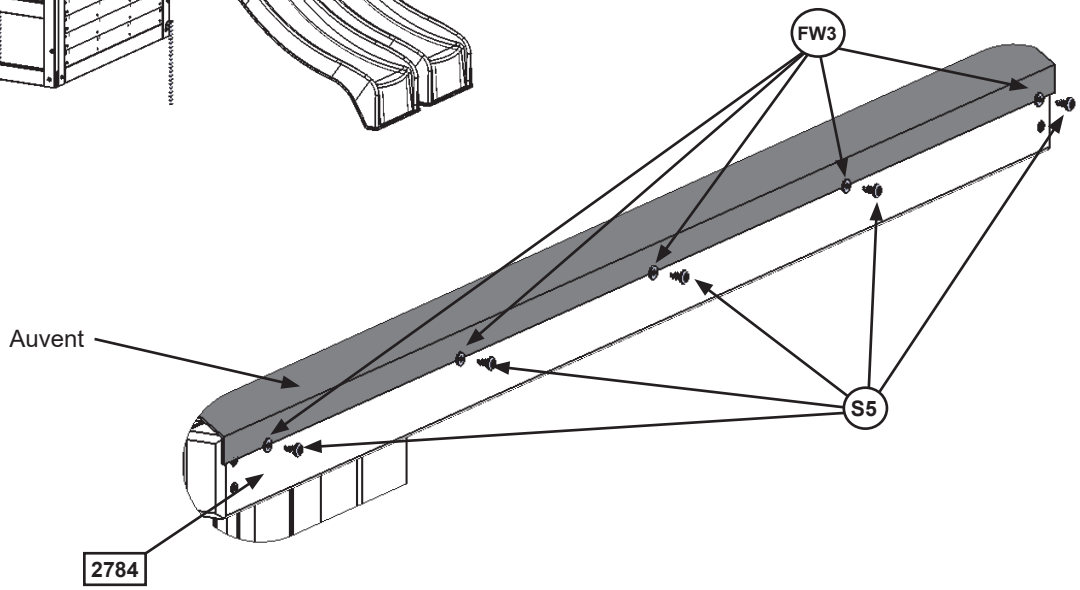

Quincaillerie

12 x (S5) Vis à tête bombée n°8 x 1/2 po (avec rondelle n° 8)

Autres pièces

1 x Auvent

Étape finale : Fixer la plaque d'ID

FIXEZ CETTE PLAQUE d'ID/AVERTISSEMENT À UN ENDROIT TRÈS EN VUE DE VOTRE CENTRE DE JEU (poteau du fort ou de la balançoire).

Cette plaque donne des avertissements de sécurité et des renseignements de contact importants. Un numéro de suivi est fourni pour vous permettre d'obtenir des renseignements cruciaux ou pour commander des pièces de remplacement pour un modèle particulier.

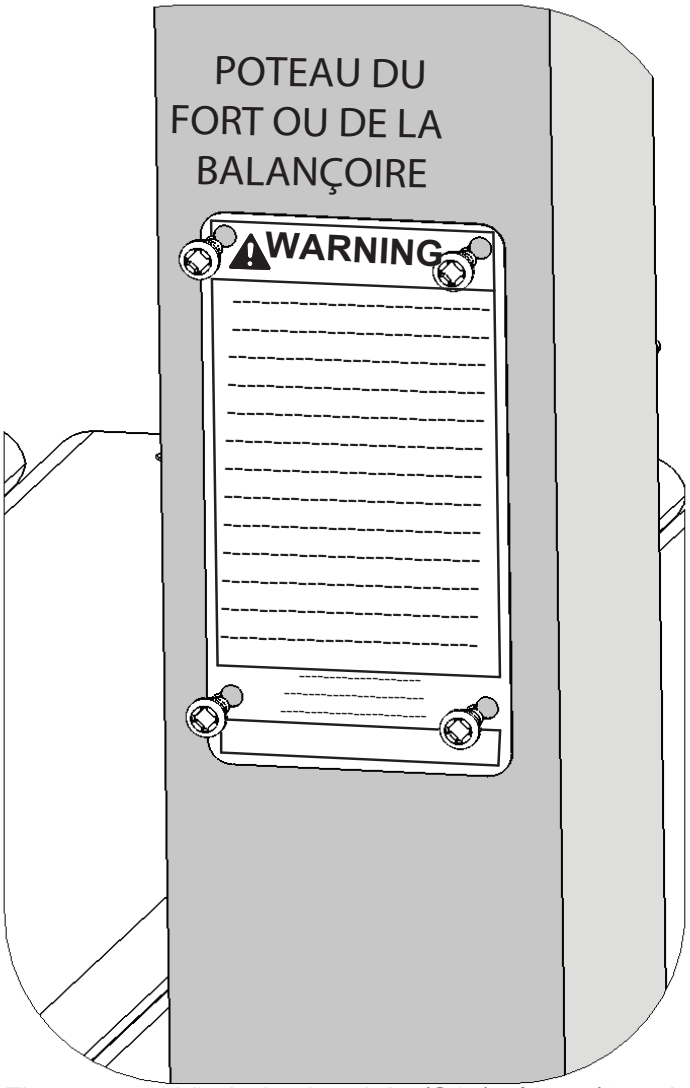

Fixez avec 4 Vis à tête bombée (S13) n°6 x 5/8 po à un endroit sur votre centre qui peut être vu et lu par un adulte faisant la surveillance.



WARNING
AVERTISSEMENT

CONTINUOUS ADULT SUPERVISION REQUIRED!

STRANGULATION HAZARDS

Never allow children to play with ropes, clotheslines, pet leashes, cables, chains or cord-like items when using this playset or to attach these items to play-set.

Never allow children to wear loose fitting clothing, ponchos, hoods, scarves, capes, necklaces, or items with draw-strings, cords or ties when using this play-set.

Never allow children to wear bike or sport helmets when using this play-set.

Failure to prohibit these items increases the risk of serious injury and death to children from entanglement and strangulation.

SERIOUS HEAD INJURY HAZARD

Maintain shock absorbing material under and around play-set as recommended in the Installation & Operating Instructions. Installation over concrete, asphalt, dirt, grass, carpet and other hard surfaces creates a risk of serious injury or death from falls to the ground.

SURVEILLANCE CONSTANTE D'ADULTES EST REQUIS!

Risques D'étranglement

Ne jamais laisser les enfants jouer avec des cordes, cordes à linge, laisses pour animaux , des câbles,des chaînes ou ces type articles pendant de l'utilisation de cet portique de jeu ou à l'attaché de ces éléments à la portique de jeu.

Ne jamais laissez les enfants de porter des vêtements amples, des ponchos, des hottes, des foulards, capes, des colliers ou des articles avec cordes attirent ou les cordons pendant l'utilisation de cet portique de jeu.

Ne jamais laissez les enfants porter un casque de vélo oude sport quand ils utilisent ce portique de jue.

Défaut d 'interdire ces éléments augmente le risque de blessures graves et de décès des enfants de enchevêtrement et d'étranglement.

RISQUE DE BLESSURES GRAVES DU TêTE

Maintenir le matériau absorbant les chocs sous et autour de la portique de jeu comme recommandé danslesInstructions D'installation.Installation sur béton, de l'asphalte, sol, de l'herbe, tapis et autres surfaces hdure crée un risque de blessure à la tête graves ou la mort causé par tomber à la sol.

THIS PRODUCT IS INTENDED FOR USE BY CHILDREN FROM AGES 3 TO 10; weight limit of 110 lbs. per child. Maximum number of users, Installation & Operating Instructions; other information is available at:

POUR LES ENFANTS DE 3 À 10 ANS D'ÂGE; limite de 110 Livres par enfant. Nombre maximum d' utilisateurs, installation et d'utilisation; d'autres informations sont disponibles sur:

www.KidKraft.com
Contact us at: KidKraft
Dallas, TX 75244 USA
1-800-933-0771

Tracking Number:
Numèro de Suivi:

REMARQUES

REMARQUES

3 FAÇONS SIMPLES D'ENREGISTRER VOTRE PRODUIT 24 H/24, 7 J/7

1) Scannez ce code QR avec votre smartphone pour compléter l'enregistrement de votre produit directement sur votre téléphone :

2) Complétez l'enregistrement en ligne sur : https://www.kidkraft.com/us_en/warranty/

3) Envoyez ce formulaire rempli à : KidKraft Inc., 4630 Olin Road, Dallas, Tx 75244 États-Unis
Assurez-vous d'inclure une copie de votre preuve d'achat

KIDKRAFT
Fiche d'enregistrement client

Prénom | Initiales | Nom

Rue | N° Appartement

Ville | État/Province | Code postal

Pays | Numéro de téléphone

Adresse e-mail

Numéro du modèle | Nom du modèle

Exemple de numéro et nom du modèle
F24145 ENSEMBLE DE JEU AINSLEY

Acheté auprès de | Date d'achat

JJ / MM / AA

Numéro de série (sur la plaque signalétique)



Exemple de plaque d'identification

Boîte n° : _____ 1 sur _____
Boîte n° : _____ 2 sur _____
Boîte n° : _____ 3 sur _____
Boîte n° : _____ 4 sur _____
Boîte n° : _____ 5 sur _____
Boîte n° : _____ 6 sur _____

Boîte n° (ex : B29410 1 sur 6)

1 OF DE 6 ITEM # ARTICLE N° N.° DE ARTÍCULO B29410

Pour obtenir des informations sur la commande des pièces de rechange ou découvrir les questions les plus souvent posées :
Centre d'aide : https://kidkraft.zendesk.com/hc/en-us/