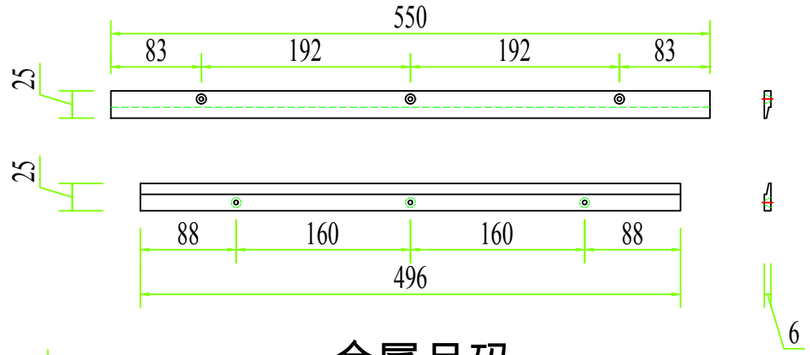
550
83
192
192
83
25
25
88
160
160
88
496
6

金属吊码

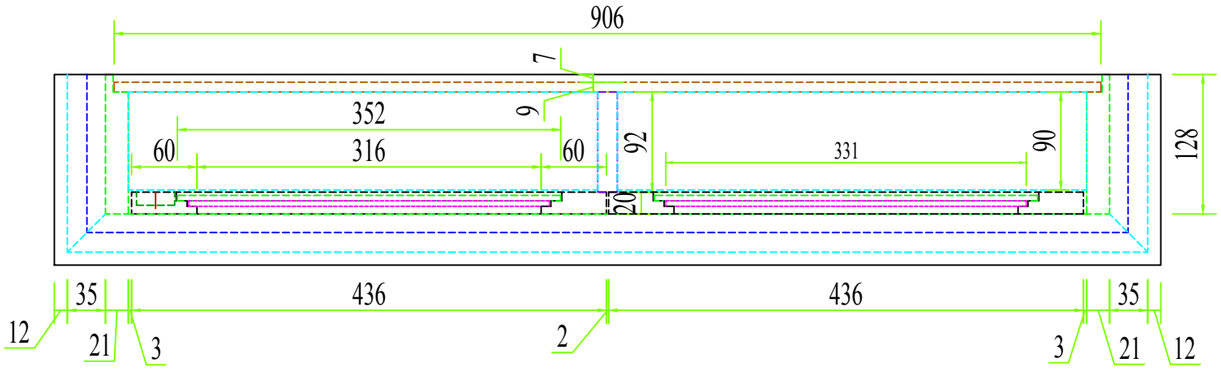
906
7
352
9
60
316
60
92
331
90
128
20
35
436
436
35
12
21
3
2
3
21
12

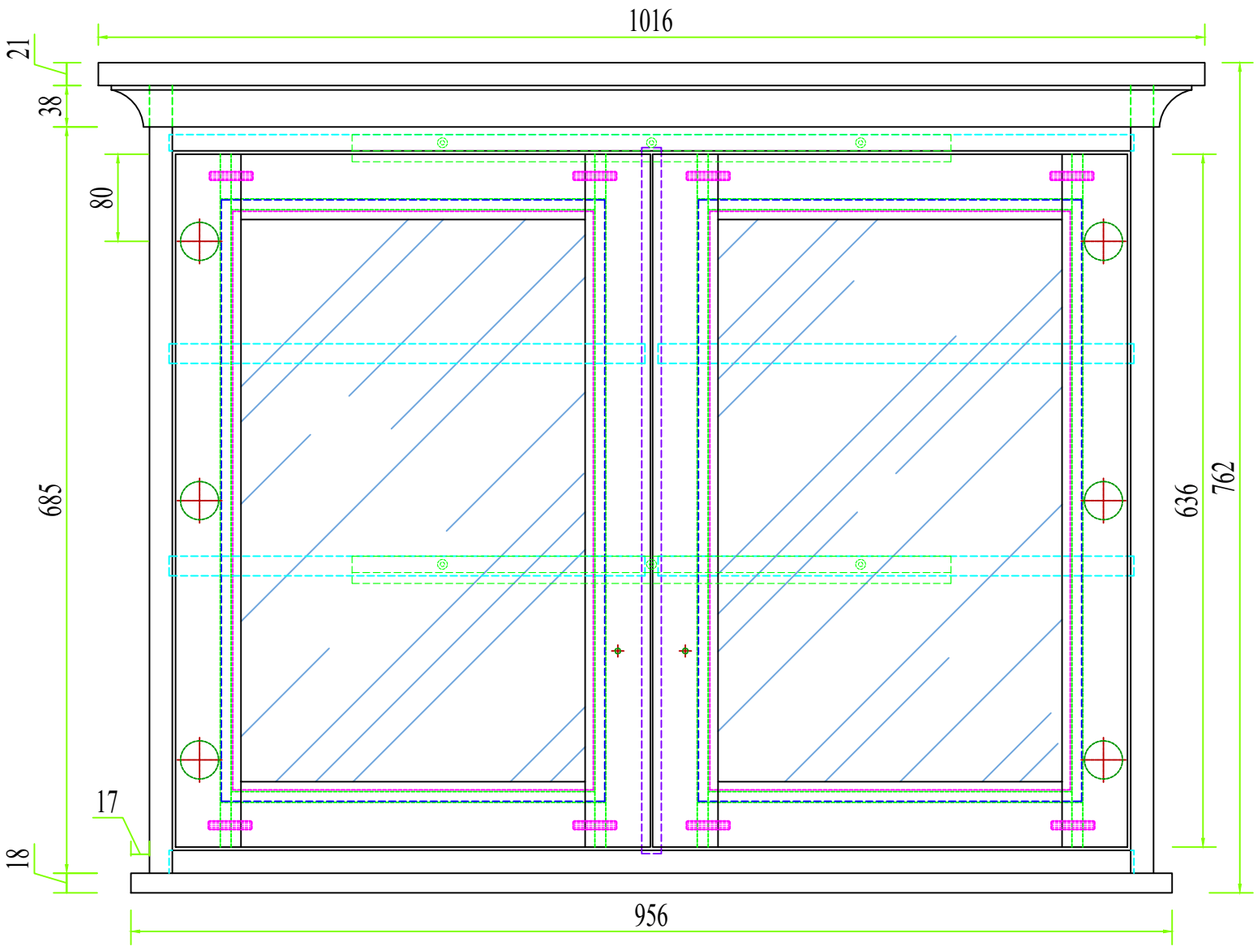
1016
21
38
80
685
636
762
17
18
956

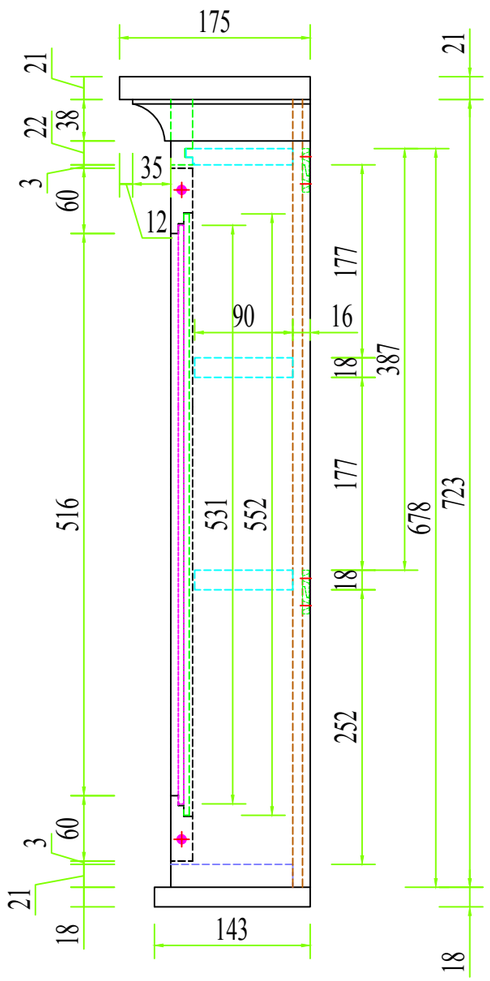
175
21
21
22
38
3
60
35
12
177
90
16
18
387
177
516
531
552
678
723
18
252
3
60
21
18
143
18