ITEM/ARTÍCULO # 2989494
MODEL/MODELO #ARBN48-V1-WH

allen + roth®

ALLEN+ROTH and logo design are trademarks or registered trademarks of LF, LLC. All rights reserved.

ALLEN+ROTH y el diseño del logotipo son marcas comerciales o marcas registradas de LF, LLC. Todos los derechos reservados.

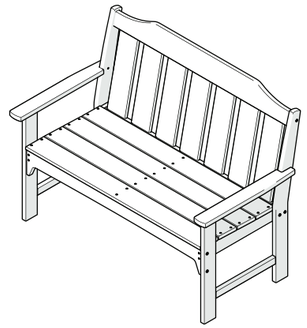

OAKPORT 48-IN BENCH BY POLYWOOD

BANCO OAKPORT DE 121.92 CM DE POLYWOOD

SG26009

Questions, problems or missing parts?
Before returning, contact us on:
866-439-9800, 8 a.m. - 8 p.m., EST, Monday - Sunday or **ascs@lowes.com.**
¿Preguntas, problemas o piezas faltantes?
Antes de volver a la tienda, póngase en contacto al:
866-439-9800, de lunes a domingo de 8 a.m. a 8 p.m., hora estándar del Este, o escríbanos a **ascs@lowes.com**

Thank you for purchasing this ALLEN+ROTH product. We've created these easy-to-follow instructions to ensure you spend your time enjoying the product instead of putting it together. But, if you need more information than what is provided here, please visit Lowes.com, search the item number and refer to the Guides & Documents tab on the product's page.

Gracias por comprar este producto ALLEN+ROTH. Hemos creado estas instrucciones fáciles de seguir para garantizar que pase su tiempo disfrutando el producto en lugar de armándolo. No obstante, si necesita más información que la entregada aquí, visite Lowes.com, busque el número de artículo y consulte la pestaña Guides & Documents (Guías y documentos) en la página del producto.

TROUBLESHOOTING/SOLUCIÓN DE PROBLEMAS

PROBLEM PROBLEMA	POSSIBLE CAUSE CAUSA POSIBLE	CORRECTIVE ACTION ACCIÓN CORRECTIVA
The bench cannot be assembled correctly. El banco no se puede ensamblar correctamente.	The bolts were fully tightened before all the bolts were in place. Antes de colocar todos los pernos en su lugar, se les debe haber apretado por completo.	Do not fully tighten the bolts until all the bolts are in place. No apriete por completo los pernos hasta que todos estén en su lugar.

CARE AND MAINTENANCE/CUIDADO Y MANTENIMIENTO

For a Quick Clean: simply wipe down with soap and water./Para una limpieza rápida: simplemente limpie con agua y jabón.

For a Deep Clean: wipe on 1/3 bleach and 2/3 water solution with a clean cloth and let it sit on the lumber for a few minutes (this will not affect the color). Then loosen any dirt and debris that may catch in the surface grooves with a soft bristle brush; hose down to rinse./Para una limpieza profunda: limpie con 1/3 de lejía y 2/3 de solución de agua con un paño limpio y déjela reposar sobre la madera durante unos minutos (esto no afectará el color). Luego, afloje la suciedad y los residuos que puedan atascarse en las ranuras de la superficie con un cepillo de cerdas suaves; utilice una manguera para enjuagar.

For a High-Power Clean: Use a pressure power washer (not exceeding 1,500 psi) to spray off dirt and debris. Apply 1/3 bleach and 2/3 water solution and scrub with a soft bristle brush. Hose down to rinse./Para una limpieza de alta potencia: use un equipo de lavado con agua a presión (que no exceda las 1500 psi) para rociar la suciedad y los escombros. Aplique 1/3 de lejía y 2/3 de solución de agua y frote con un cepillo de cerdas suaves. Utilice una manguera para enjuagar.

WARRANTY/GARANTÍA

• 20-Year Limited Warranty./Garantía limitada de 20 años.

⚠ SAFETY INFORMATION/INFORMACIÓN DE SEGURIDAD

WARNING/ADVERTENCIA
• 600 lbs. weight capacity./Capacidad para 272.15 kg.

PREPARATION/PREPARACIÓN

Before beginning assembly of product, make sure all parts are present. Compare parts with package contents list and hardware contents list. If any part is missing or damaged, do not attempt to assemble the product.
Antes de comenzar a ensamblar el producto, asegúrese de tener todas las piezas. Compare las piezas con la lista del contenido del paquete y la lista de aditamentos. No intente ensamblar el producto si falta alguna pieza o alguna está dañada.

Estimated Assembly Time Per Chaise Lounge: 30 minutes
Tiempo estimado de ensamblaje por tumbona: 30 minutos

TOOLS REQUIRED/HERRAMIENTAS NECESARIAS

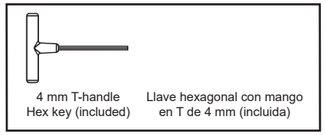

FEELING CONFIDENT? START YOUR NEXT PROJECT/¿SE SIENTE CONFIADO? EMPIECE SU PRÓXIMO PROYECTO

• Visit US - lowes.com for more information./ Para obtener más información, visite en EE.UU. lowes.com.

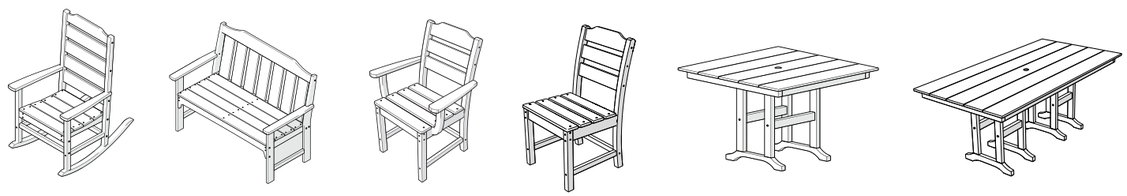

Printed in USA
Impreso en EE.UU.

⚠ SAFETY INFORMATION/INFORMACIÓN DE SEGURIDAD

Please read and understand this entire manual before attempting to assemble, operate or install the product.
Lea y comprenda completamente este manual antes de intentar ensamblar, usar o instalar el producto.

QUICK REFERENCE GUIDE/GUÍA DE REFERENCIA RÁPIDA

PACKAGE CONTENTS/CONTENIDO DEL PAQUETE

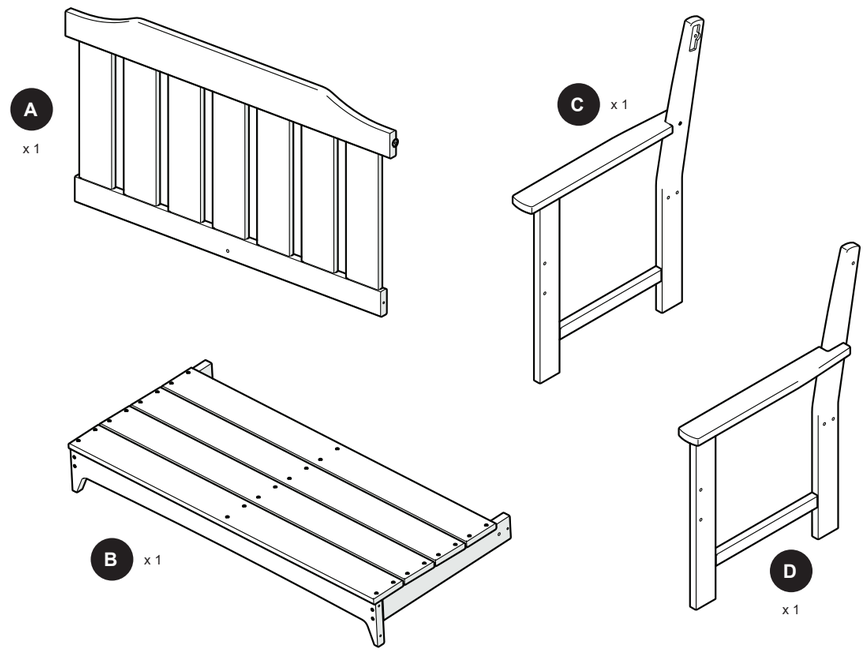

HARDWARE CONTENTS/ADITAMENTOS

Note: Hardware shown actual size./**Nota:** los aditamentos se muestran en tamaño real.

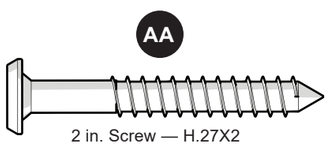

2 in. Screw — H.27X2

x 1

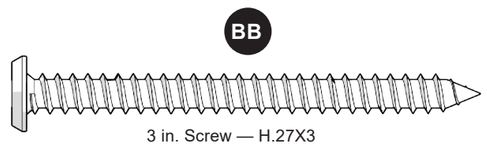

3 in. Screw — H.27X3

x 2

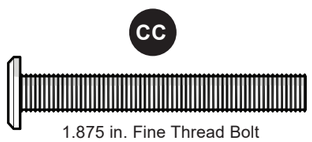

1.875 in. Fine Thread Bolt
H.25-20X1.875

x 2

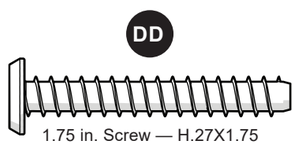

1.75 in. Screw — H.27X1.75

x 6

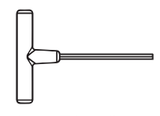

4 mm T-handle
Hex key (included)
(not to scale) / (no está a escala)

x 1

INSTALLATION OVERVIEW/DESCRIPCIÓN GENERAL DE LA INSTALACIÓN

1

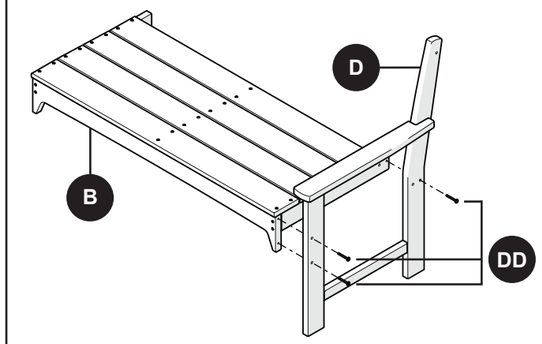

2

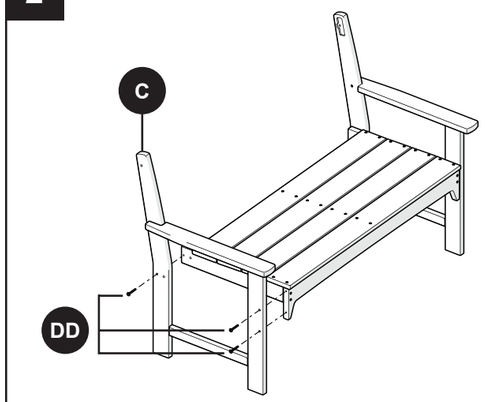

3

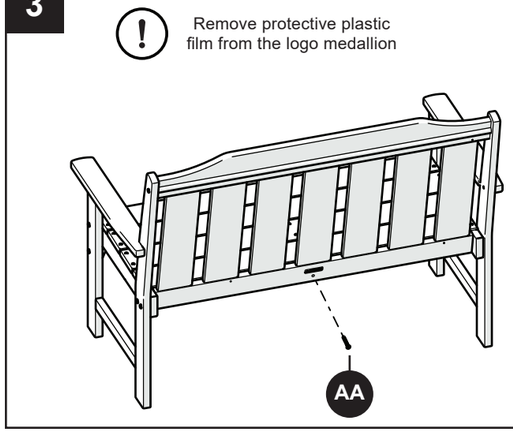

4

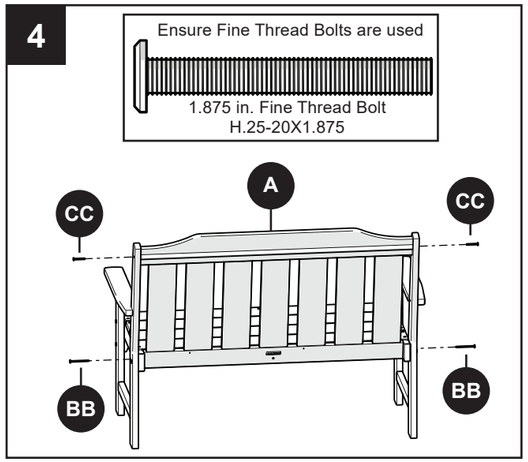

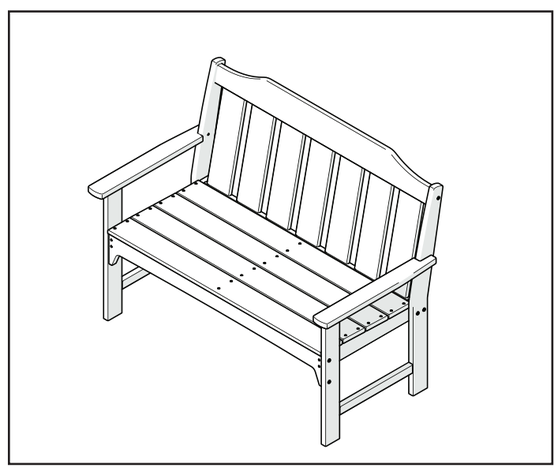

QUICK REFERENCE GUIDE/GUÍA DE REFERENCIA RÁPIDA