COLAMY



B6269

WOOD STOOL

CONTENTS

01 ENGLISH PRODUCT MANUAL

1. WARNING 01
2. SAFETY INFORMATION 01
3. ASSEMBLY PARTS AND TOOL 02
4. ASSEMBLY INSTRUCTIONS 03
5. LIMITED WARRANTY 11

02 MANUAL DE PRODUCTO EN ESPAÑOL

1. ADVERTENCIA 13
2. INFORMACIÓN DE SEGURIDAD 13
3. PIEZAS Y HERRAMIENTA DE MONTAJE 14
4. INSTRUCCIONES DE MONTAJE 15
5. GARANTÍA LIMITADA 23

WARNING

Please read the instructions carefully and follow the assembly steps.

To ensure proper assembly, please follow all steps and use all parts provided. Not following this warning may result in serious injury to you or others.

To prevent misalignments, keep the screws loose and do not tighten them until they are all in their correct positions.

Avoid overtightening or forcing the screws, as this could cause them to break, strip, or damage the threads of the holes.

Using the wrong size of screws for a particular part could cause damage to the screw or the part.

Please lubricate all moving parts regularly and tighten all bolts and screws every 6 months, or as needed.

SAFETY INFORMATION

WEIGHT CAPACITY FOR SEATING: 275 LBS (≈125 KG)



Sit in the center of the chair with your back against the backrest



Do not sit at the front edge of the chair



Do not stand on the chair



Do not use the chair with more than one person



Do not push the chair around when a person is sitting in it



Do not push down on the backrest when a person is reclined



Do not place all your weight on the backrest only

ASSEMBLY PARTS AND TOOL

PLEASE MAKE SURE ALL THE PARTS ARE INCLUDED.

MISSING PARTS?
support@colamyhome.com

A

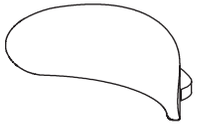

Backrest *1

B

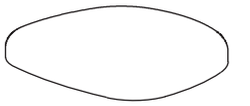

Seat Cushion *1

C-L

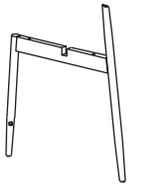

Left Leg *1

C-R

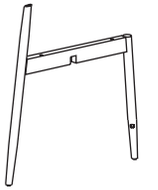

Right Leg *1

D

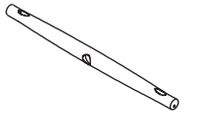

Wood Strip*2

E

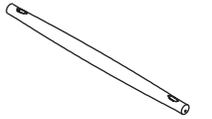

Middle Wood Strip *1

1



1/4" x 63mm Bolts *5

2



1/4" x 19mm Bolts *9

3



Spring washer *5

4



Flat washer *5

5



Iron Plate *2

6

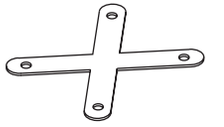

X-Metal plate *1

7

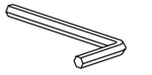

Allen Wrench *1

8

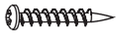

32mm Bolts *6

BEFORE YOU GET STARTED, A FEW POINTERS:

Having a friend to help makes assembly extra-easy.

Please use the included wrench instead of an ELECTRIC HAND DRILL in case of damage to the product.

ASSEMBLY INSTRUCTIONS

Note: Please prepare 1pc cross wrench before assembly.

STEP 1 Connect Left leg (C-L) and Right Leg (C-R), align their grooves and press down until fixed.

Note1: Legs (C) are marked with Letter "L" (left) or "R" (right) to show which sides they should be placed on.

Note2: When Left leg (C-L) and Right Leg (C-R) are crossed and positioned correctly, the distance between the front legs should be 390mm–410mm. If the measurement falls between 455mm–475mm, it indicates incorrect installation.

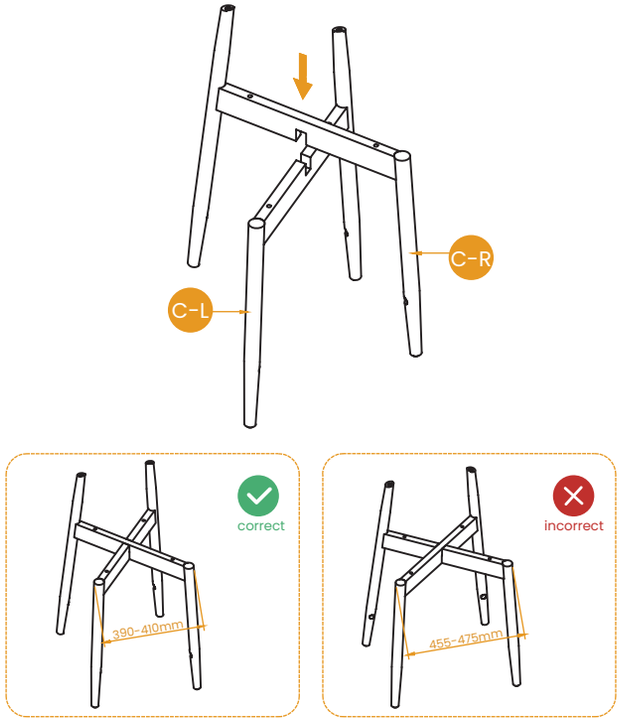

ASSEMBLY INSTRUCTIONS

STEP 2 Attach Two Iron Plates (5) to the legs, align the screw holes on legs, and using Two 19mm Bolts (2), then tighten by Allen Wrench (7).

Note1: The concave side must face upward for correct installation; if the raised side faces upward, it is incorrect.

Note2: The Iron Plate (5) must be tightly attached to the cut surface of the chair leg to be considered properly installed.

Note3: After both Iron Plate (5) are installed, the two holes on the plates must align to ensure correct assembly.

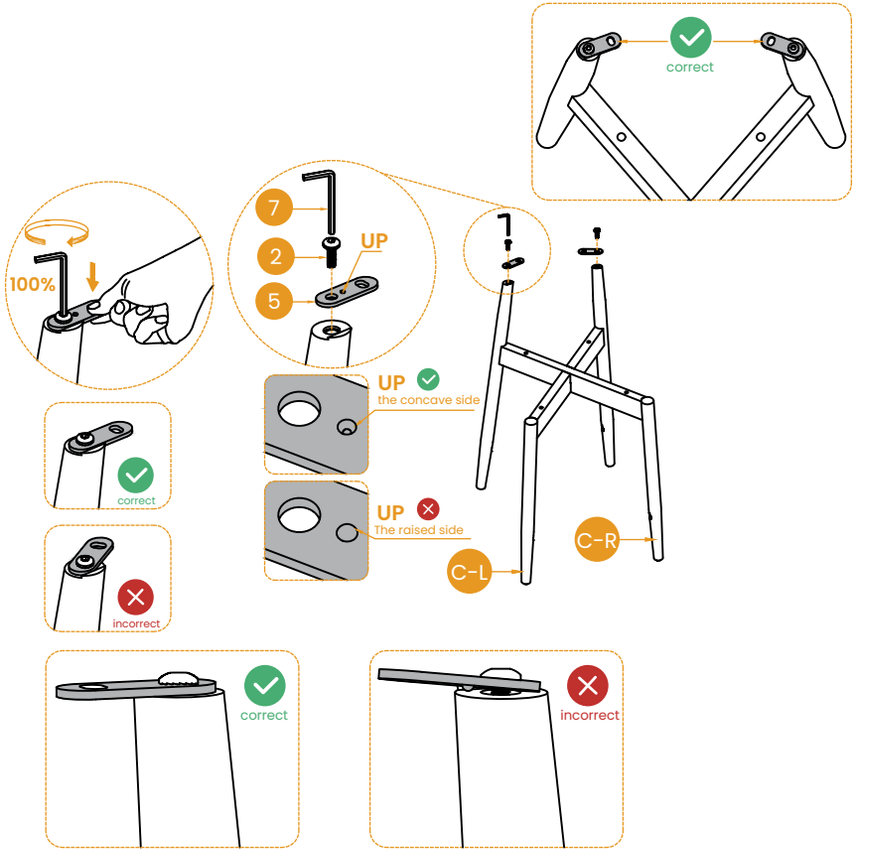

ASSEMBLY INSTRUCTIONS

STEP 3 Place the finished leg frame upside down on the ground.

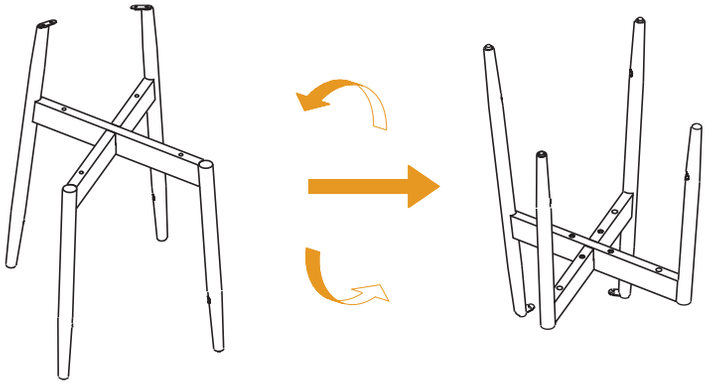

STEP 4 Insert Wood Strip (D) into the holes of the two chair legs where the crossed-leg spacing is larger. When installing, make sure the holes on both ends of Wood Strip (D) face upward, and the center hole faces forward, as shown in the diagram.

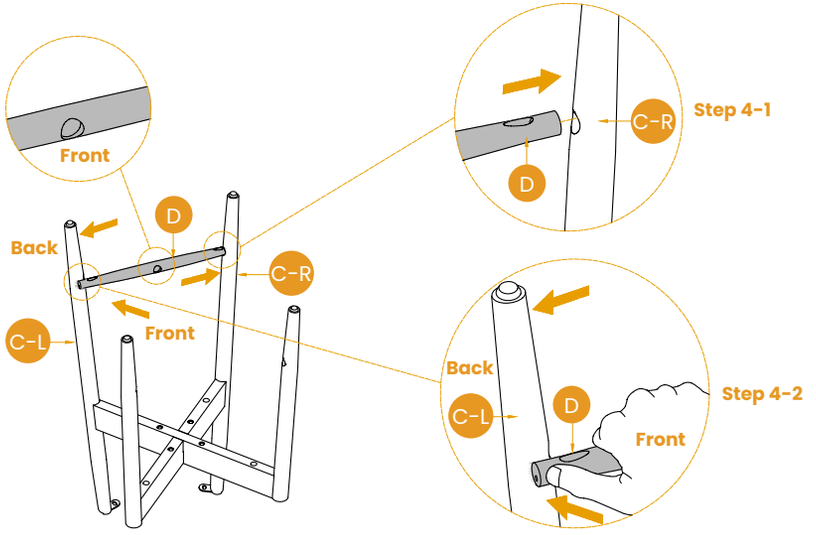

ASSEMBLY INSTRUCTIONS

STEP 5 Insert Wood Strip (D) into the two chair leg holes with the larger cross-leg distance,with the two end holes of Wood Strip (D) facing upwards and the middle hole facing backwards, as shown in the diagram.

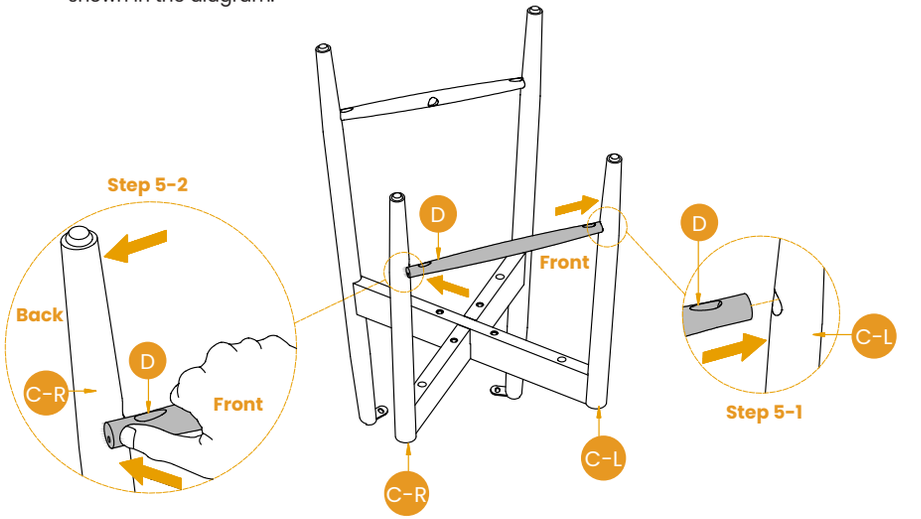

STEP 6 Put X-Metal Plate (6) on the bottom of the legs cross connection, tighten four 19mm Bolts (2) by Allen Wrench (7).

Note: Please tighten to 70%.

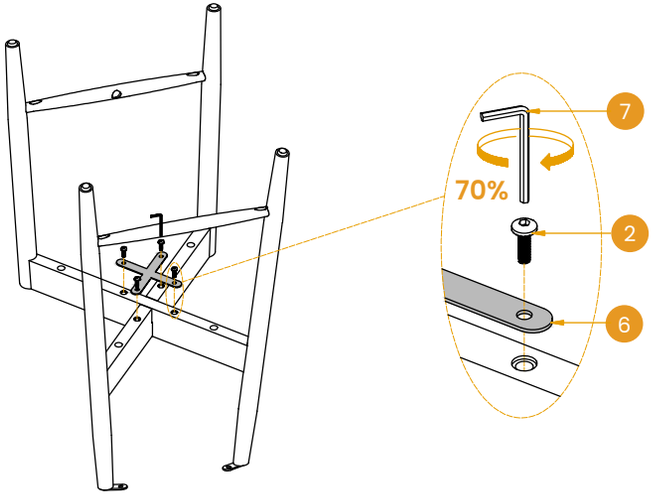

ASSEMBLY INSTRUCTIONS

STEP 7 Attach Backrest (A) to the finished base, using two 19mm Bolts (2), tighten by Allen Wrench (7).

Note: Please tighten to 100%.

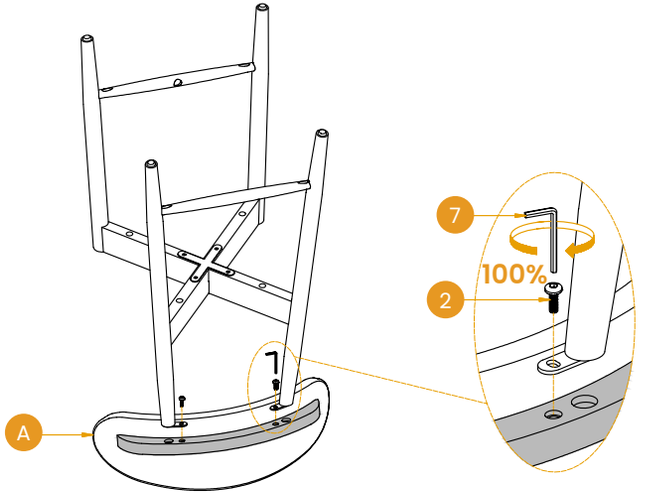

STEP 8 Attach Seat Cushion (B) to the finished chair frame, using four 63mm Bolts (1), Spring Washer (3) and Flat Washer (4), tighten by Allen Wrench (7).

Note: Please tighten to 70%.

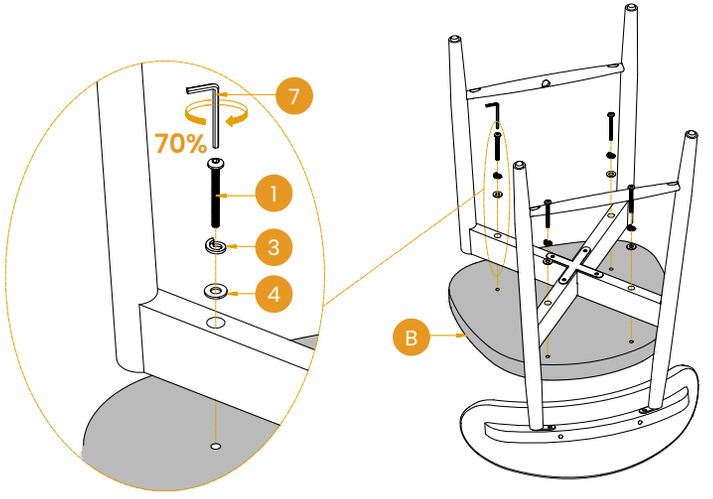

ASSEMBLY INSTRUCTIONS

STEP 9 Insert Middle Wood Strip (E) between the two Wood Strip (D) with the hole facing upwards.

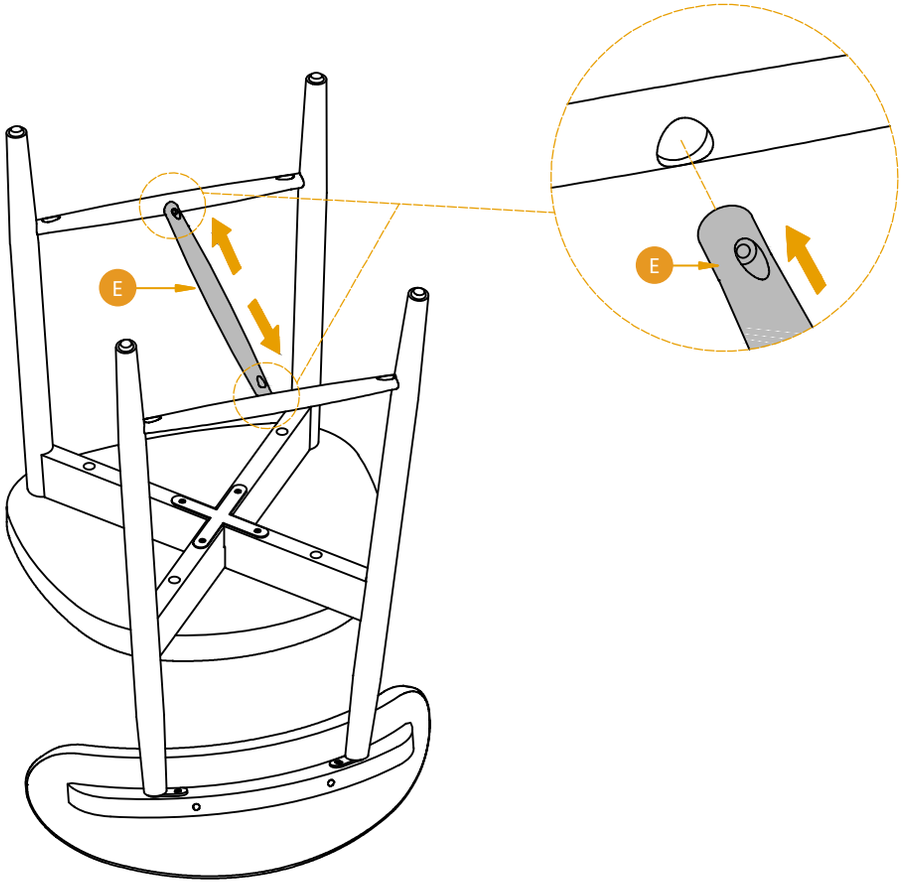

ASSEMBLY INSTRUCTIONS

STEP 10 Use the 32 mm Bolts (8) and tighten them at the positions shown in the diagram using your own Phillips screwdriver. Finally, use the Allen Wrench (7) to fully tighten all bolts at the bottom of the cross-leg connection.

Note1: Please tighten the 32 mm Bolts (8) to 100%.

Note2: Please tighten all bolts at the bottom of the seat to 70%-100%.

Note3: DO NOT USE POWER TOOLS TO ASSEMBLE THIS PRODUCT!

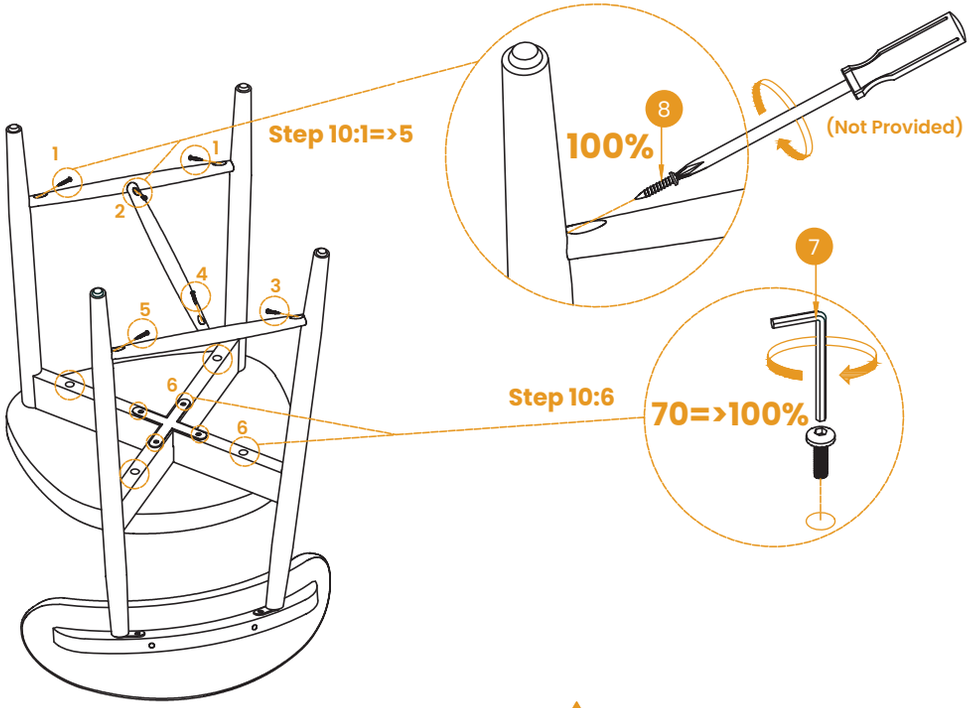

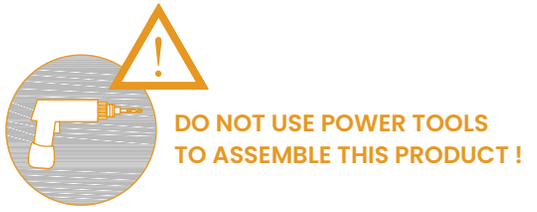

ASSEMBLY INSTRUCTIONS

STEP 11 Adjust the foot nails to level the chair.

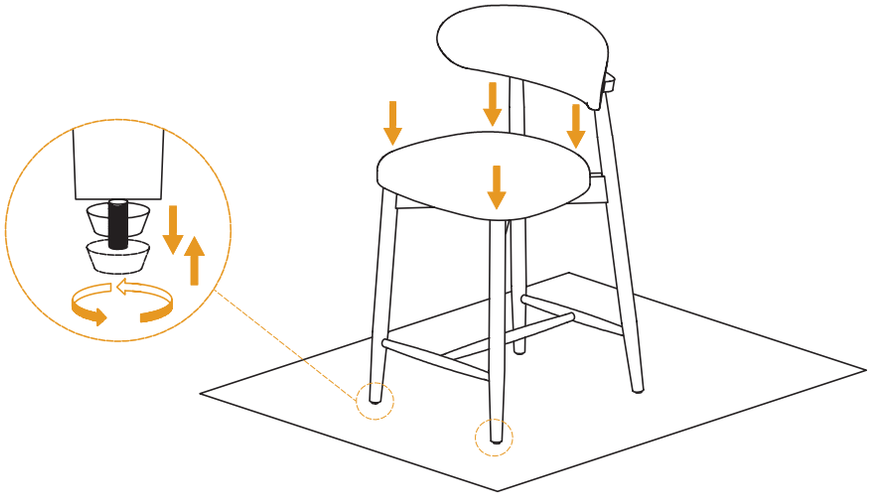

STEP 12 Now, your chair is successfully installed.

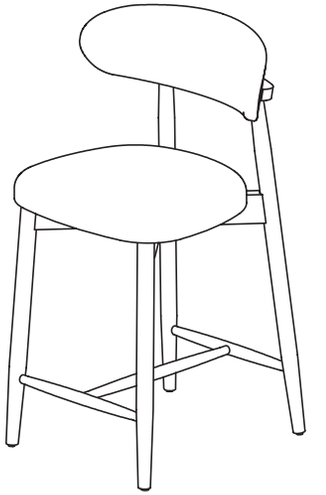

LIMITED WARRANTY

COLAMY promises to repair or replace any COLAMY chair that is found to be defective in material or workmanship within one year from the date of original purchase, as long as you, the original purchaser, still own it. This is your sole and exclusive remedy under this warranty, subject to the provisions outlined below.

EXCLUSIONS

This warranty does not apply to, and no other warranty applies to:

- Normal wear and tear, which is to be expected over the course of ownership.
- Misuse, abuse, or excessive use of the product.
- Modifications or attachments to the product that are not approved by COLAMY.
- Products that were not installed, used, or maintained in accordance with the product instructions and warnings.
- Products used for rental purposes or unauthorized retail activities.

Seating Usage: Normal use for seating is defined as equivalent to a single shift, forty-hour (40) workweek. If the seating product is used in a manner exceeding this, the applicable warranty period will be proportionately reduced.

RETURN POLICY

We offer a 30-day return policy, meaning that all products purchased through this website may be returned to us within that timeframe. You must contact us within 30 days of receiving the product(s), and they must be returned to us without any undue delays.

CONDITIONS:

- Returned products must be in the same condition as received and returned in their original packaging.
- If the product is not faulty (i.e., if you change your mind or are unhappy with the product for another reason), you are responsible for the cost of return shipping. You must ensure the package arrives safely to us, so we recommend using a courier service that offers tracking.

LIMITED WARRANTY

- If the product is faulty when received, please contact us, and we will assist you with the return, covering the shipping costs in this case.
- We reserve the right to offer partial refunds for returned products that are not in unused condition, are damaged, or have missing parts not due to our error.

HOW RETURNS WORK

To request a return, please fill out the contact form on our website and attach a copy of your invoice as proof of purchase, along with the reason for the return.

We will provide the return address for the product as soon as possible. Once the returned product is received and inspected, we will provide a specific resolution.

If the return is approved, the refund amount will be automatically credited to your original payment method.

MAINTENANCE INSTRUCTIONS



Dust and clean up spills immediately using a clean, non-colored, lint-free cloth.



Use a mild soap solution and a damp cloth to remove stains.



Do not place hot items directly on the furniture surface without using a protective barrier.



For indoor use only. Do not place the furniture outside.



Do not place furniture in direct sunlight.



Do not write on the furniture surface without a padded barrier to protect it.



Do not clean furniture with harsh cleaners or polishes.



Do not place furniture near heating or cooling vents (keep at least 3 feet away)

ADVERTENCIA

Por favor, lea las instrucciones cuidadosamente y siga los pasos de ensamblaje.

Para garantizar un ensamblaje adecuado, siga todos los pasos y utilice todas las piezas proporcionadas. No seguir esta advertencia puede resultar en lesiones graves para usted u otros.

Para evitar desalineaciones, mantenga los tornillos sueltos y no los apriete hasta que estén todos en sus posiciones correctas.

Evite apretar demasiado o forzar los tornillos, ya que esto podría hacer que se rompan, se desgasten o dañen las roscas de los agujeros.

Usar tornillos de un tamaño incorrecto para una pieza particular podría dañar el tornillo o la pieza.

Lubrique todas las partes móviles regularmente y apriete todos los pernos y tornillos cada 6 meses, o según sea necesario.

INFORMACIÓN DE SEGURIDAD

CAPACIDAD MÁXIMA DE CARGA DEL ASIENTO: 275 LBS (≈125 KG)



Siéntese en el centro de la silla con la espalda apoyada en el respaldo



No se siente en el borde delantero de la silla



No empuje la silla cuando alguien esté sentado en ella



No se pare sobre la silla



No presione el respaldo cuando una persona esté reclinada



No utilice la silla con más de una persona



No apoye todo su peso solo en el respaldo

PIEZAS Y HERRAMIENTA DE MONTAJE

POR FAVOR, ASEGÚRESE DE QUE TODAS LAS PIEZAS ESTÉN INCLUÍDAS.

¿FALTAN PIEZAS?
support@colamyhome.com

A

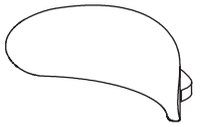

Respaldo *1

B

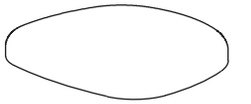

Cojín de asiento *1

C-L

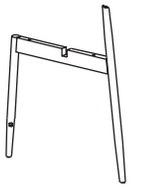

Pata izquierda *1

C-R

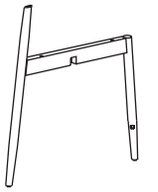

Pata derecha *1

D

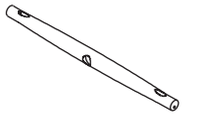

Listón de madera *2

E

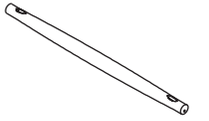

Listón de madera central *1

1



Tornillo 1/4" x 63 mm *5

2



Tornillo 1/4" x 19 mm *9

3



Arandelas de muelle *5

4



Arandelas planas *5

5



Placas de hierro *2

6

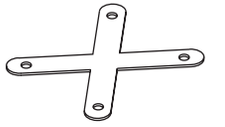

Placa metálica en X *1

7

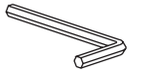

Llave Allen *1

8



Tornillo de 32 mm *6

ANTES DE COMENZAR, UNOS CONSEJOS:

Tener un amigo que te ayude facilita mucho el ensamblaje.

Por favor, utiliza la llave incluida en lugar de un TALADRO ELÉCTRICO para evitar daños al producto.

INSTRUCCIONES DE MONTAJE

Prepare 1 destornillador de estrella antes del montaje.

PASO 1 Conecte la pata izquierda (C-L) y la pata derecha (C-R); alinee sus ranuras y presione hacia abajo hasta que queden fijadas.

Nota 1: Las patas (C) están marcadas con las letras “L” (izquierda) y “R” (derecha) para indicar en qué lado deben colocarse.

Nota 2: Cuando la pata izquierda (C-L) y la pata derecha (C-R) estén cruzadas y colocadas correctamente, la distancia entre las patas delanteras debe ser de 390–410mm. Si la medida está entre 455–475mm, indica una instalación incorrecta.

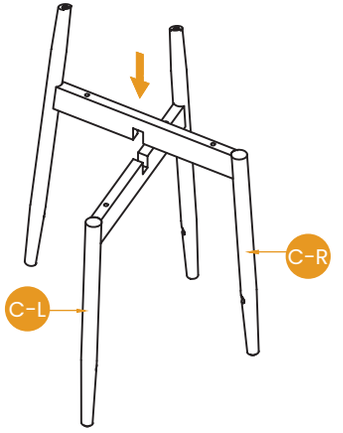

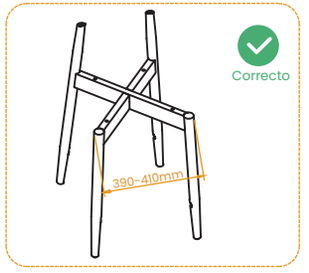

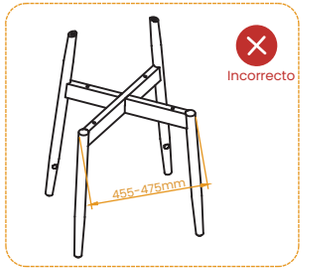

INSTRUCCIONES DE MONTAJE

PASO 2 Fije las dos placas de hierro (5) a las patas, alineando los orificios para Tornillo de las patas y utilizando dos Tornillos de 19 mm (2); luego apriételos con la Llave Allen (7).

Nota 1: El lado cóncavo debe quedar hacia arriba para una instalación correcta; si el lado elevado queda hacia arriba, la instalación es incorrecta.

Nota 2: La placa de hierro (5) debe quedar firmemente ajustada a la superficie de corte de la pata de la silla para considerarse correctamente instalada.

Nota 3: Tras instalar ambas placas de hierro (5), los dos orificios de las placas deben quedar alineados para garantizar un montaje correcto.

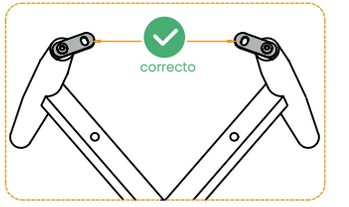



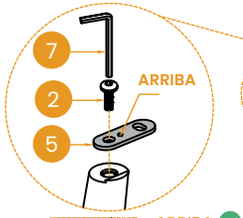





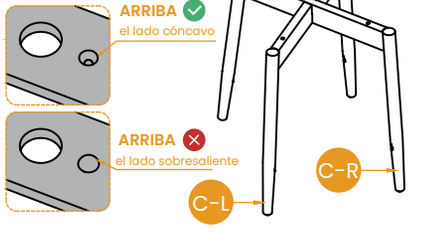

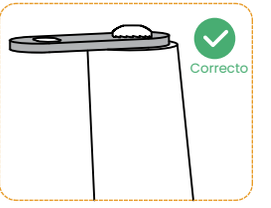

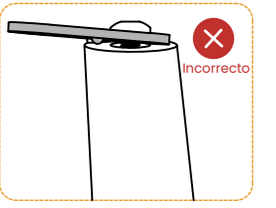

INSTRUCCIONES DE MONTAJE

PASO 3 Coloque el armazón de patas terminado boca abajo en el suelo.

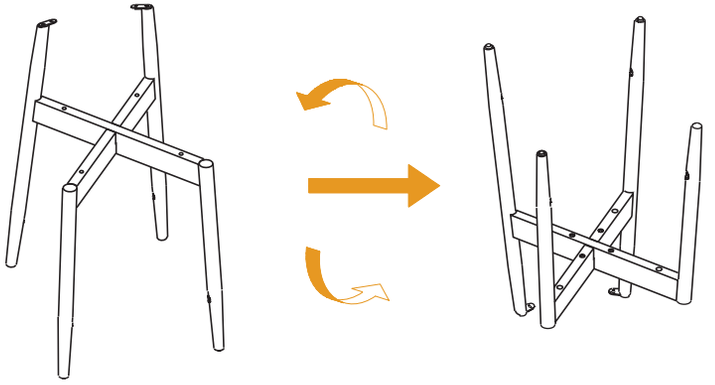

PASO 4 Inserte el listón de madera (D) en los orificios de las dos patas de la silla donde el espacio entre las patas cruzadas es mayor. Al instalarlo, asegúrese de que los orificios de ambos extremos del listón de madera (D) queden hacia arriba y que el orificio central quede orientado hacia adelante, como se muestra en el diagrama.

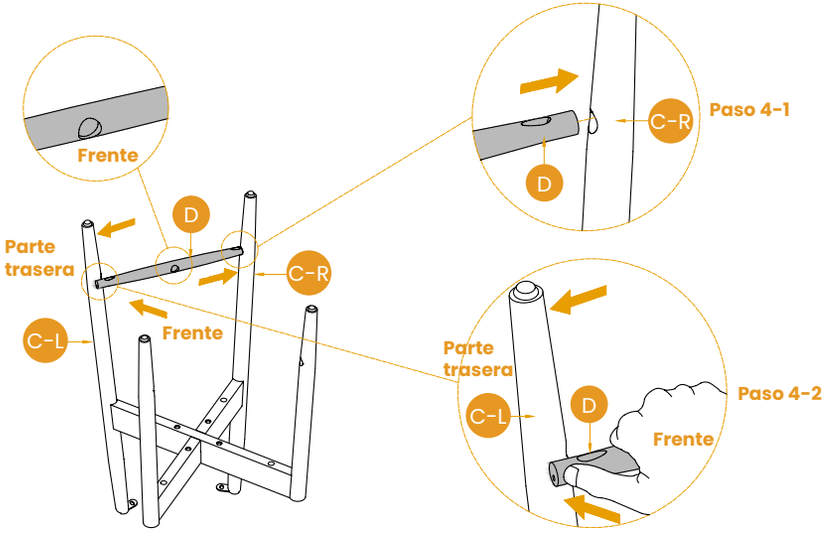

INSTRUCCIONES DE MONTAJE

PASO 5 Inserte el listón de madera (D) en los dos orificios de las patas de la silla donde la distancia entre las patas cruzadas es mayor, con los dos orificios de los extremos del listón de madera (D) orientados hacia arriba y el orificio central hacia atrás, como se muestra en el diagrama.

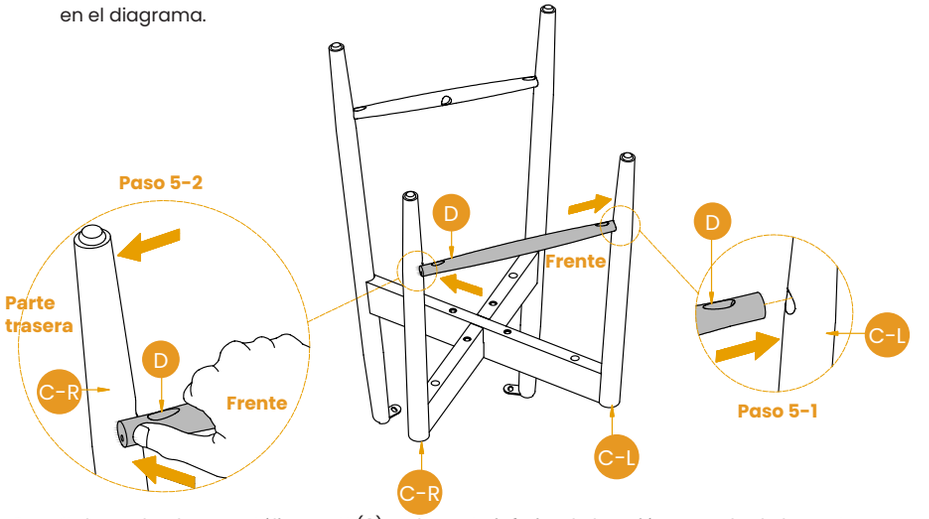

PASO 6 Coloque la placa metálica en X (6) en la parte inferior de la unión cruzada de las patas y apriete cuatro tornillos de 19 mm (2) con la llave Allen (7).

Nota: Apriete al 70%.

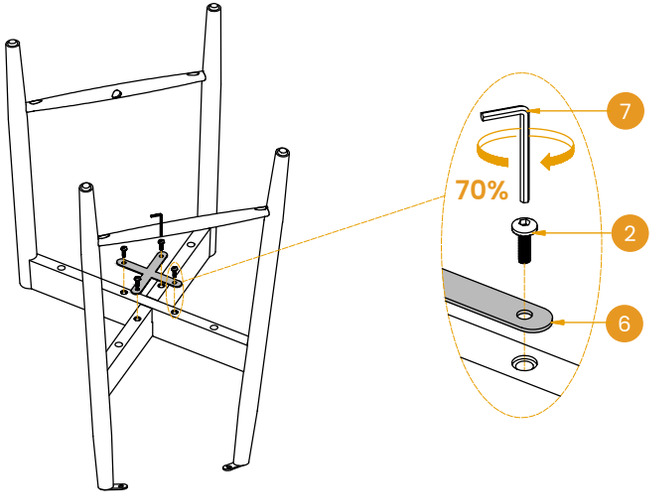

INSTRUCCIONES DE MONTAJE

PASO 7 Fije el respaldo (A) a la base terminada utilizando dos tornillos de 19 mm (2) y apriételos con la llave Allen (7).

Nota: Apriete al 100%.

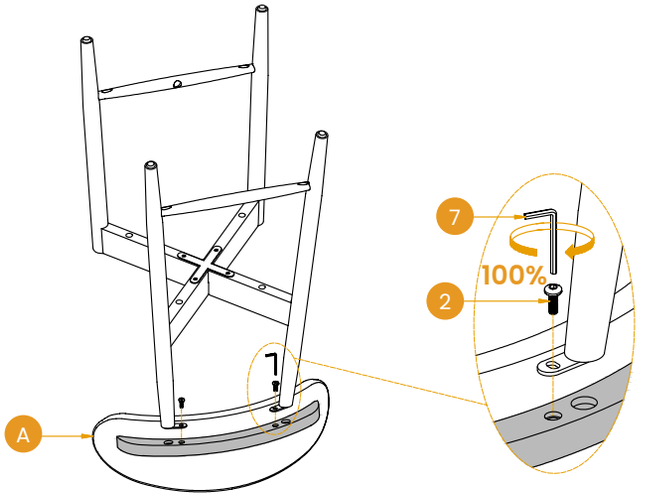

PASO 8 Fije el cojín de asiento (B) al armazón de la silla terminado, utilizando cuatro tornillos de 63 mm (1), arandelas de muelle (3) y arandelas planas (4); apriete todo con la llave Allen (7).

Nota: Apriete al 70%.

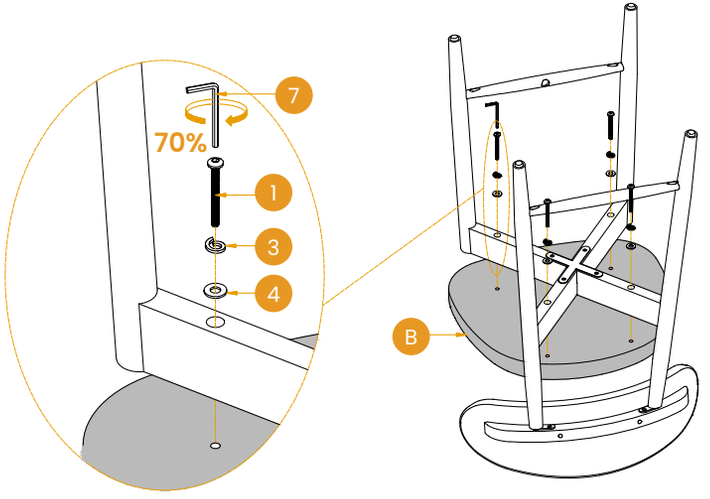

INSTRUCCIONES DE MONTAJE

PASO 9 Inserte el listón de madera central (E) entre los dos listones de madera (D), con el orificio orientado hacia arriba.

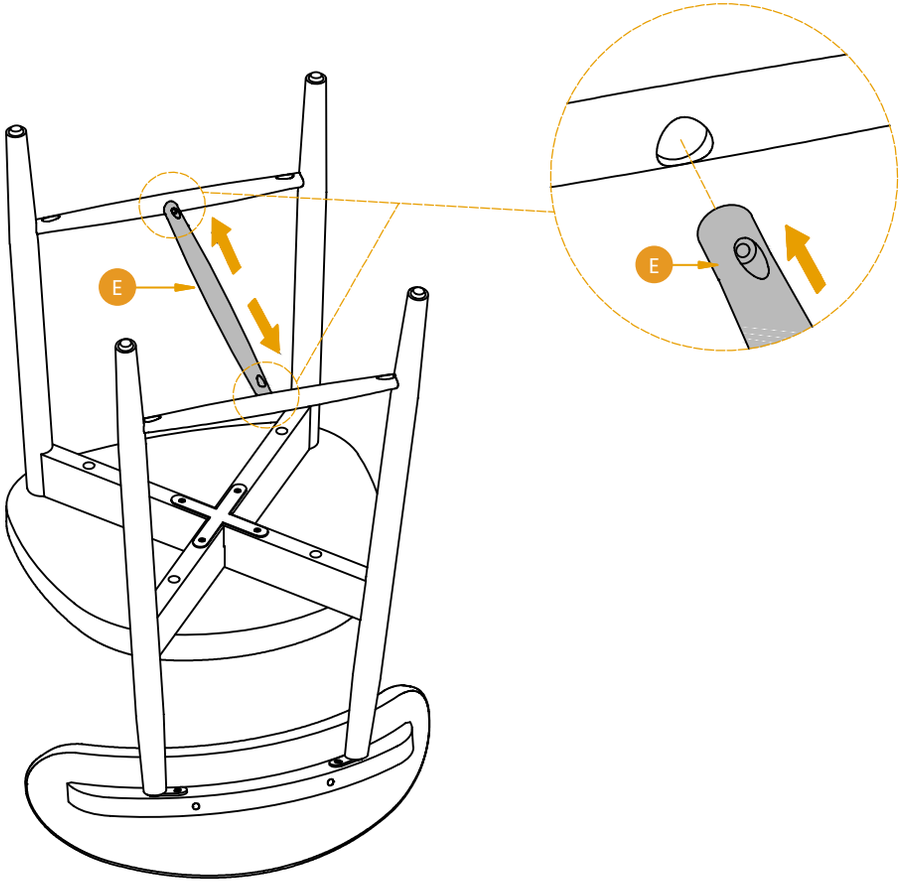

INSTRUCCIONES DE MONTAJE

PASO 10 Utilice los tornillos de 32 mm (8) y apriételos en las posiciones indicadas en el diagrama usando su propio destornillador Phillips. Finalmente, use la llave Allen (7) para apretar completamente todos los tornillos en la parte inferior de la unión cruzada de las patas.

Nota 1: Apriete los tornillos de 32 mm (8) al 100%.

Nota 2: Apriete todos los tornillos en la parte inferior del asiento entre el 70% y el 100%.

Nota 3: ¡NO UTILICE HERRAMIENTAS ELÉCTRICAS PARA ENSAMBLAR ESTE PRODUCTO!

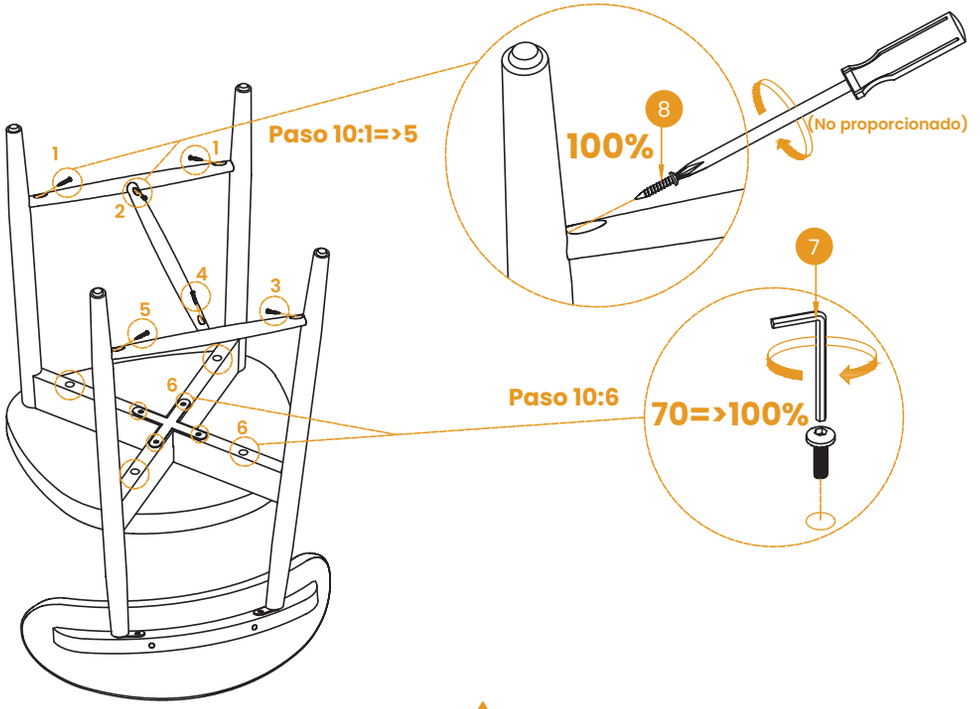

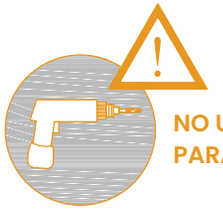

NO UTILICE HERRAMIENTAS ELÉCTRICAS PARA ENSAMBLAR ESTE PRODUCTO.

INSTRUCCIONES DE MONTAJE

PASO 11 Ajuste los clavos regulables para nivelar la silla.

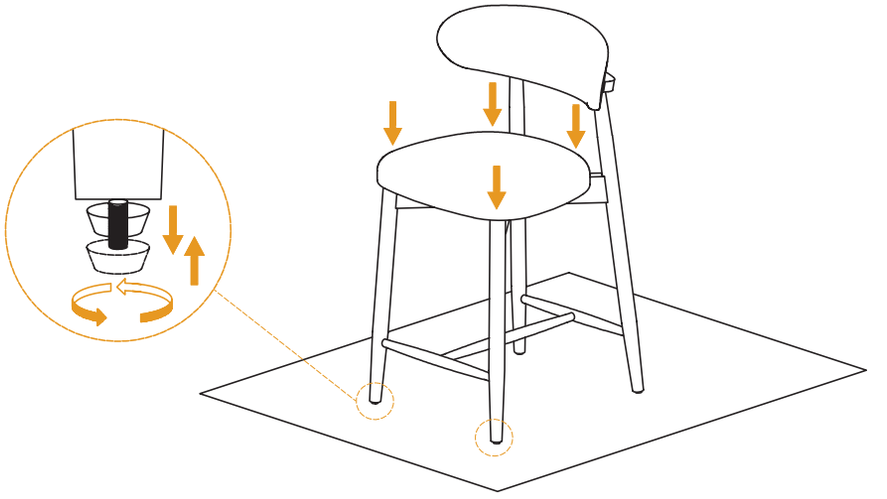

PASO 12 Ahora su silla está correctamente ensamblada.

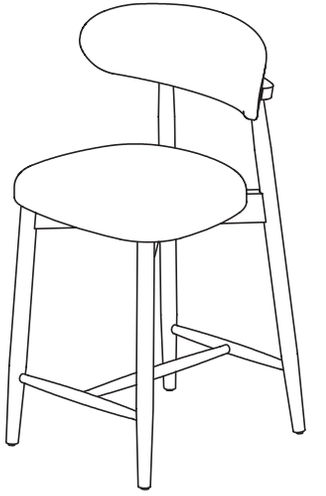

GARANTÍA LIMITADA

COLAMY se compromete a reparar o reemplazar cualquier silla COLAMY que se encuentre defectuosa en materiales o mano de obra dentro de un año desde la fecha de compra original, siempre que usted, el comprador original, siga siendo el propietario. Este es su único y exclusivo recurso bajo esta garantía, sujeto a las disposiciones que se indican a continuación.

EXCLUSIONES

Esta garantía no se aplica a, y ninguna otra garantía se aplica a:

- El desgaste normal, que se espera durante la propiedad.
- Uso indebido, abuso o uso excesivo del producto.
- Modificaciones o accesorios del producto que no están aprobados por COLAMY.
- Productos que no fueron instalados, utilizados o mantenidos de acuerdo con las instrucciones y advertencias del producto.
- Productos utilizados con fines de alquiler o actividades de venta no autorizadas.

Uso del asiento: El uso normal del asiento se define como equivalente a un solo turno, una semana laboral de cuarenta horas (40). Si el producto de asiento se utiliza de una manera que exceda esto, el período de garantía aplicable se reducirá proporcionalmente.

POLÍTICA DE DEVOLUCIÓN

Ofrecemos una política de devolución de 30 días, lo que significa que todos los productos comprados a través de este sitio web pueden ser devueltos dentro de ese plazo. Debe contactarnos dentro de los 30 días posteriores a la recepción del/los producto(s), y estos deben ser devueltos sin demoras innecesarias.

CONDICIONES:

- Los productos devueltos deben estar en el mismo estado en que fueron recibidos y devolverse en su embalaje original.
- Si el producto no está defectuoso (es decir, si cambia de opinión o no está satisfecho con el producto por otra razón), usted es responsable de los costos de envío de la devolución. Debe asegurarse de que el paquete llegue a nosotros de manera segura, por lo que recomendamos utilizar un servicio de mensajería que ofrezca seguimiento.

SPANISH / ESPAÑOL

GARANTÍA LIMITADA

- Si el producto está defectuoso al recibirlo, por favor contáctenos y le asistiremos con la devolución, cubriendo los costos de envío en este caso.
- Nos reservamos el derecho de ofrecer reembolsos parciales por productos devueltos que no estén en condiciones no utilizadas, que estén dañados o que falten piezas que no se deban a nuestro error.

CÓMO FUNCIONAN LAS DEVOLUCIONES

Para solicitar una devolución, por favor complete el formulario de contacto en nuestro sitio web y adjunte una copia de su factura como prueba de compra, junto con el motivo de la devolución.

Le proporcionaremos la dirección de devolución del producto lo antes posible. Una vez que el producto devuelto sea recibido e inspeccionado, le ofreceremos una resolución específica.

Si la devolución es aprobada, el monto del reembolso será acreditado automáticamente a su método de pago original.

INSTRUCCIONES DE MANTENIMIENTO



Limpie el polvo y limpie las manchas de inmediato usando un paño limpio, no coloreado y sin pelusa.



Use una solución de jabón suave y un paño húmedo para eliminar las manchas.



No coloque objetos calientes directamente sobre la superficie de los muebles sin usar una barrera protectora.



Solo para uso en interiores. No coloque los muebles afuera.



No coloque los muebles a la luz directa del sol.



No escriba sobre la superficie de los muebles sin una barrera acolchada para protegerla.



No limpie los muebles con limpiadores o pulidores agresivos.



No coloque los muebles cerca de las rejillas de calefacción o refrigeración (mantenga al menos 3 pies de distancia).

YouTube | ASSEMBLY VIDEO

colamyhome.com
support@colamyhome.com
+1(888) 886-1743