GERBER

# MONITOR™
# Washout Top Spud Urinal



## Features:

### GHE27800

- Vitreous China
- High Efficiency Urinal 0.125gpf (0.5Lpf), 0.5gpf (1.9Lpf) and 1.0gpf (3.8Lpf) when used with the appropriate flush valve
- ADA compliant
- Elongated Rim (14" for finished wall)
- Washout Flush Action system
- Top spud 3/4" for Exposed Flushometer Inlet
- 2" Outlet spud NPT G0099160 Included
- Strainer Metal GA715018 Included
- Dual Wall Hanger GA715017 Included
- Flushometer not included

## Technical Information:

| | |
|---|---|
| Configuration | Wall-mount |
| Water per flush | 0.125 gpf (0.5 Lpf)<br>0.5 gpf (1.9 Lpf)<br>1.0 gpf (3.8 Lpf) |
| Height | 26 1/8" |
| Width | 18 7/8" |
| Depth | 14 1/8" |
| Inlet | 3/4" |
| Outlet | 2" |
| Shipping Weight | 67.6 lbs |

## Accessories To Be Purchased Separately:

N/A

## Available Colors:

- White
- Other: Refer to Price Book for additional colors/ finishes

## Warranty:

- Limited Lifetime on Vitreous China, refer to the website for more details.

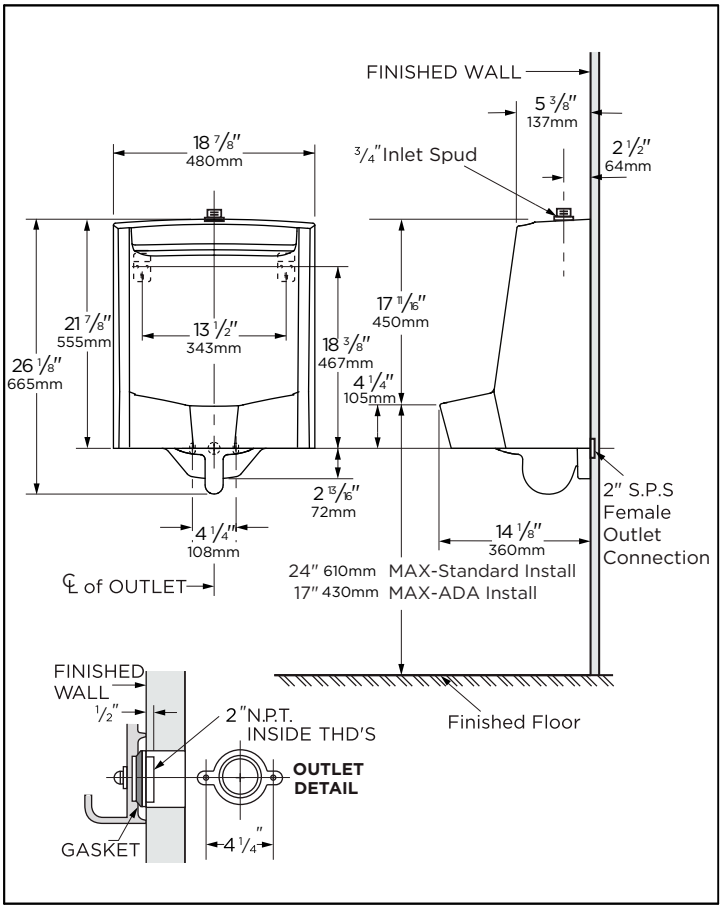


HIGH EFFICIENCY URINAL HEU

**NOTES: All dimensions are in inches and millimeters. Illustrations may not be drawn to scale.**
**Use flush valve MFR'S recommended rough-in.**
**Recommended static water pressure for plumbing fixtures is 20-80 psi static per ASME standards A112.19.2/CSA B45.1**
**IMPORTANT:**
**Dimensions of fixtures are nominal and may vary within the range of tolerances established by ASME standard A112.19.2/CSA B45.1**
**PLUMBERS NOTE: Provide suitable reinforcement for all wall supports.**
**When installed per Gerber instructions, the load bearing capacity will exceed the ASME minimum of 50 lbs (23 kg).**
**THIS FIXTURE QUALIFIES ACCORDING TO ASME TEST PROCEDURES AS EITHER AS HIGH EFFICIENCY URINAL WITH AN AVERAGE CONSUMPTION OF 0.125 gpf (0.5 Lpf), OR 0.5 gpf (1.9 Lpf), OR A LOW CONSUMPTION URINAL WITH AN AVERAGE CONSUMPTION OF 1.0 gpf (3.8 Lpf). URINAL CONSUMPTION IS DETERMINED BY THE FLUSHOMETER VALVE.**


© 2020 Gerber Plumbing Fixtures LLC. All rights reserved gerber-us.com gerber-ca.com

GERBER

# MONITOR[MC]
## Urinoir à chasse nettoyante et raccord supérieur



## Caractéristiques :

### GHE27800

- En porcelaine vitrifiée
- Urinoir de haute efficacité de 0,125 gpc (0,5 Lpc), 0,5 gpc (1,9 Lpc) et 1,0 gpc (3,8 Lpc) lorsqu'il est utilisé avec le robinet de chasse appropriée
- Conformité à l'ADA
- Rebord allongé situé à 14 po (356 mm) du mur fini
- Système de chasse nettoyante
- Raccord supérieur de 3/4 po (19,1 mm) pour l'entrée de robinet de chasse exposé
- Raccord de sortie de 2 po (50,8 mm) NPT G0099160 inclus
- Crépine en métal GA715018 Inclus
- Support mural double GA715017 inclus
- Robinet de chasse non inclus

## Informations techniques :

| | |
|---|---|
| Configuration | Mural |
| Eau par chasse | 0,125 gpc (0,5 Lpc)<br>0,5 gpc (1,9 Lpc)<br>1,0 gpc (3,8 Lpc) |
| Hauteur | 26 1/8 po (665mm) |
| Largeur | 18 7/8 po (480mm) |
| Profondeur | 14 1/8 po (360mm) |
| Entrée | 3/4 po (19mm) |
| Sortie | 2 po (50mm) |
| Poids d'expédition | 67,6 lb (30,66 kg) |

## Accessoires à acheter séparément :

SO

## Couleurs disponibles :

- Blanc
- Autres : consultez le guide de prix pour les autres couleurs/finis disponibles

## Garantie :

- Limitée à vie sur porcelaine vitrifiée, consultez le site Web pour plus de détails.

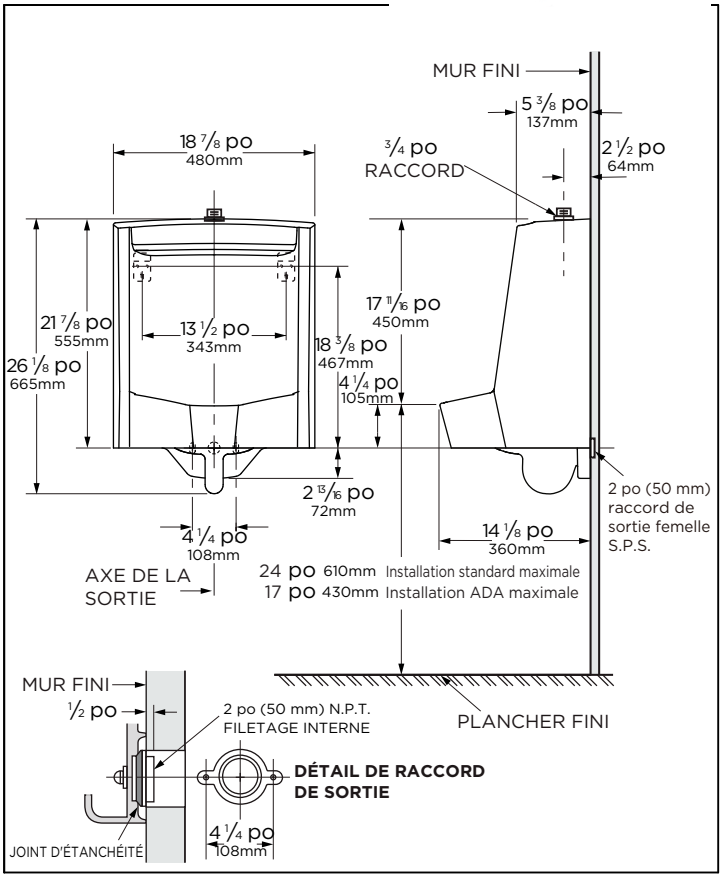


HIGH EFFICIENCY URINAL HEU

**REMARQUE : Toutes les dimensions sont en pouces et millimètres. Il se peut que les illustrations ne soient pas dessinées à l'échelle. Utilisez le robinet de chasse recommandé par le MFR.**
**La pression statique de l'eau recommandée pour les appareils de plomberie est de 20 à 80 psi statique selon les normes ASME A112.19.2/CSA B45.1**
**IMPORTANT :**
**Les dimensions des appareils sanitaires sont nominales et peuvent varier dans les limites établies par la norme ASME A112.19.2/CSA B45.1**
**REMARQUE DU PLOMBIER : Fournir un renfort approprié pour tous les supports muraux.**
**Lorsque le produit est installé selon les instructions de Gerber, la capacité de charge dépasse la capacité minimale de 50 lb (23 kg) établie par l'ASME.**

**CET APPAREIL DE PLOMBERIE EST CONFORME AUX PROCÉDURES DE TEST DE L'ASME POUR DE L'URINOIR À HAUTE EFFICACITÉ AYANT UNE CONSOMMATION MOYENNE DE 0,125 gpc (0,5 Lpc), OU 0,5 gpc (1,9 Lpc), OU À FAIBLE CONSOMMATION AYANT UNE CONSOMMATION MOYENNE DE 1,0 gpc (3,8 Lpc). LA CONSOMMATION DE L'URINOIR EST DÉTERMINÉE PAR LE ROBINET DE CHASSE.**


© 2020 Gerber Plumbing Fixtures LLC. Tous droits réservés gerber-us.com gerber-ca.com

GERBER

# MONITOR™
# Urinario lavable con brida Superior

## Características:

### GHE27800

- Porcelana Vítrea
- Urinario de Alta Eficiencia 0.125gpf (0.5Lpf), 0.5gpf (1.9Lpf) y 1.0gpf (3.8Lpf) cuando es usado con el fluxómetro apropiado.
- Cumple con ADA
- Borde alargado (14" de la pared terminada)
- Sistema de lavado por descarga
- Brida superior de 3/4 "para entrada de fluxómetro expuesto
- Conector de salida de 2 "NPT G0099160 Incluido
- Colador de metal GA715018 incluido
- Colgador de pared doble GA715017 Incluido
- Fluxómetro no incluido



## Información Técnica:

| | |
|---|---|
| Configuración | Montaje en pared |
| Agua por descarga | 0.125 gpf (0.5 Lpf)<br>0.5 gpf (1.9 Lpf)<br>1.0 gpf (3.8 Lpf) |
| Alto | 26 1/8" |
| Ancho | 18 7/8" |
| Largo | 14 1/8" |
| Entrada | 3/4" |
| Descarga | 2" |
| Peso Empacado | 30.66 Kgs |

### Accesorios que se comprarán por separado:

No Aplica

## Colores disponibles:

- Blanco
- Otro: consulte el libro de precios para obtener colores adicionales / acabados

## Garantía:

- Vida útil limitada en porcelana vítrea, consulte el sitio web para obtener más detalles.

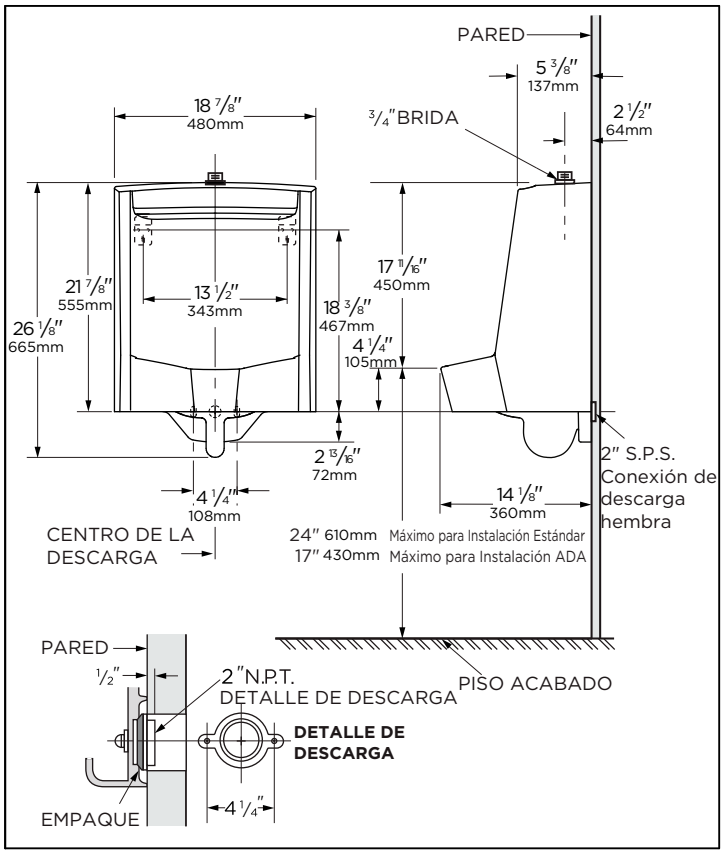


HIGH EFFICIENCY URINAL HEU

**NOTAS: Todas las dimensiones están en pulgadas y milímetros. Las ilustraciones pueden no estar dibujadas a escala.**
**Utilice la válvula de descarga MFR recomendada.**
**La presión de agua estática recomendada para accesorios de plomería es de 20 a 80 psi estática según las normas ASME A112.19.2/CSA B45.1**
**IMPORTANTE:**
**Las dimensiones de los accesorios son nominales y pueden variar dentro del rango de tolerancias establecido por la norma ASME A112.19.2/CSA B45.1**
**NOTA A LOS PLOMEROS: Proporcione un refuerzo adecuado para todos los soportes de pared.**
**Cuando se instala según las instrucciones de Gerber, la capacidad de soporte para carga excederá el mínimo de 50 lb (23 kg) determinado por la ASME.**
**ARTEFACTO CALIFICADO DE ACUERDO A LAS PRUEBAS DE ASME YA SEA COMO URINARIO DE ALTA EFICIENCIA, CON UN CONSUMO PROMEDIO DE 0.125 gal por descarga (0.5 Litros por descarga), Ó 0.5 gal por descarga (1.9 Litros por Descarga), Ó COMO URINARIO DE BAJO CONSUMO, CON UN CONSUMO PROMEDIO DE 1.0 gal por descarga (3.8 Litros por descarga), EL CONSUMO DE AGUA DEL URINARIO ESTÁ DETERMINADO POR EL FLUXÓMETRO.**

Debido a que estamos comprometidos con la mejora continua del producto, las especificaciones están sujetas a cambios sin previo aviso. 09/25

© 2020 Gerber Plumbing Fixtures LLC. Todos los derechos reservados gerber-us.com gerber-ca.com