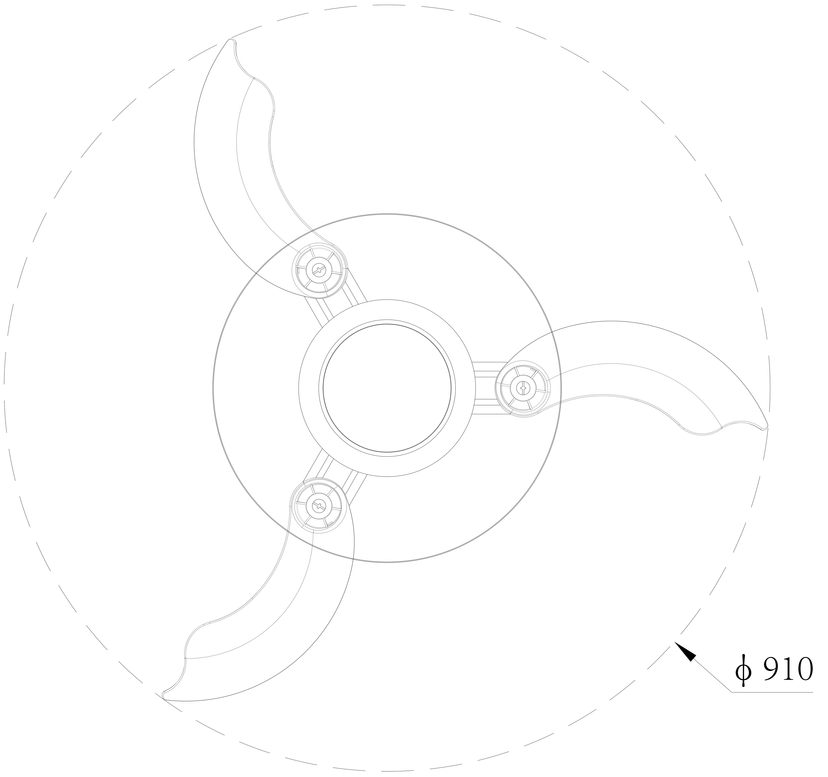
ϕ 910

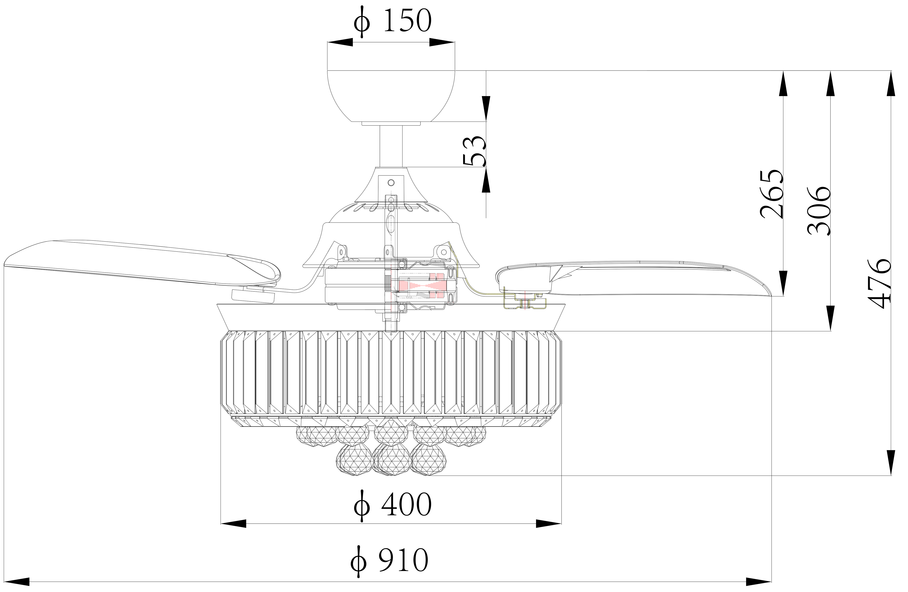
ϕ 150
53
265
306
476
ϕ 400
ϕ 910

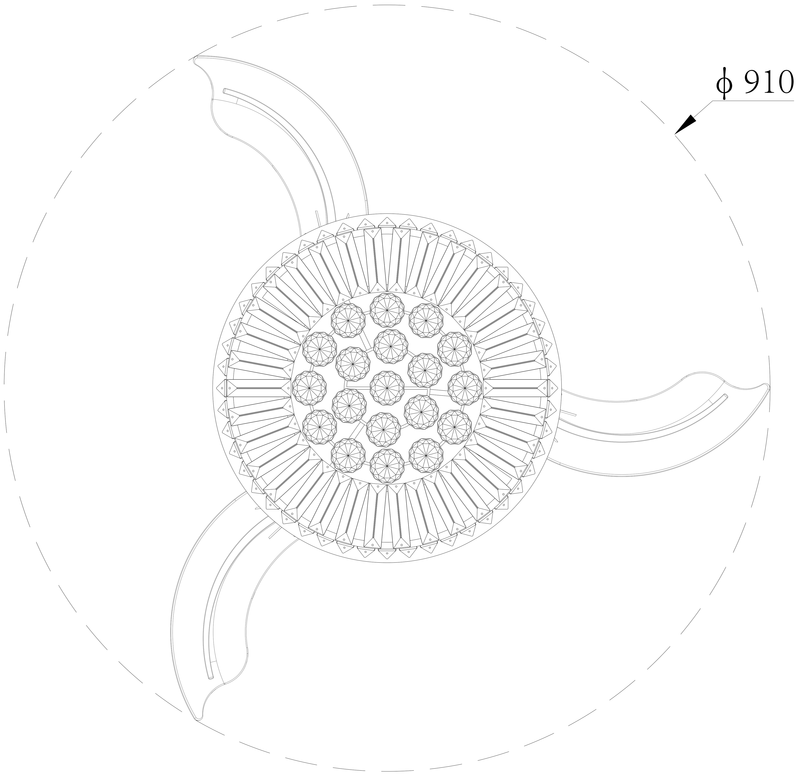
ϕ 910