KNOB INSTALLATION GUIDE • GUÍA DE INSTALACIÓN DE POMOS • GUIDE D'INSTALLATION DES BOUTONS

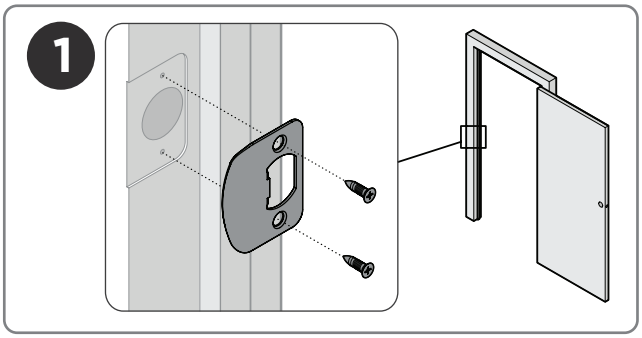

Install strike
Instale la placa
Installez la gâche

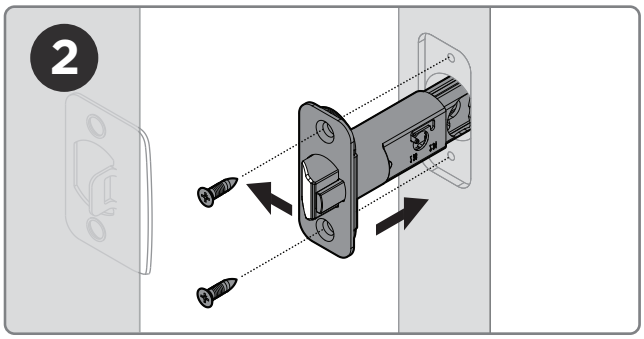

Install the latch with the slanted surface facing the strike
Instale el pestillo con la superficie inclinada orientada hacia la placa
Installez le loquet avec la surface inclinée orientée vers la gâche

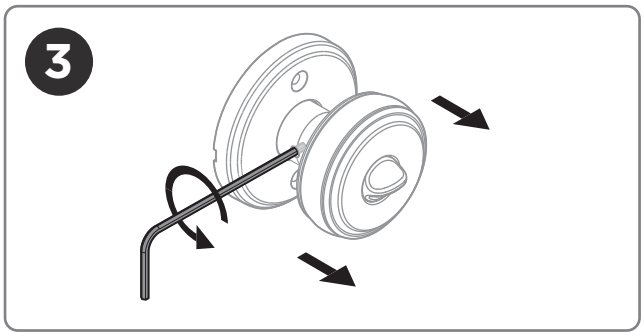

Remove interior knob
Quite el pomo interior
Retirez le bouton intérieur

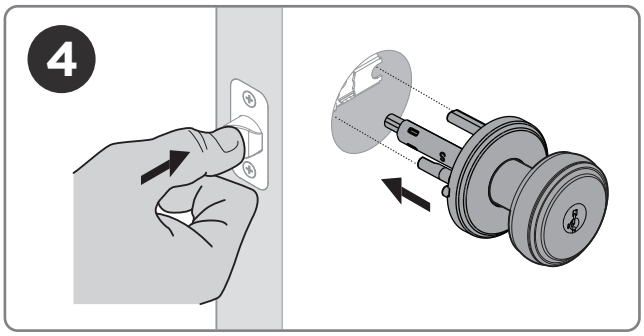

Install the exterior
Instale el exterior
Installez l'extérieur

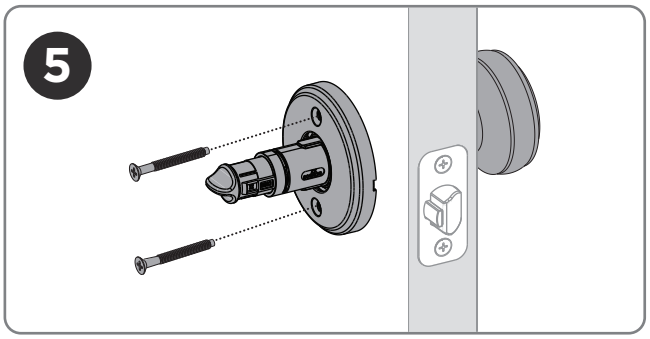

Install interior and secure with mounting screws
Instale el interior y fíjelo con tornillos de montaje
Installez l'intérieur et fixez-le à l'aide des vis de montage

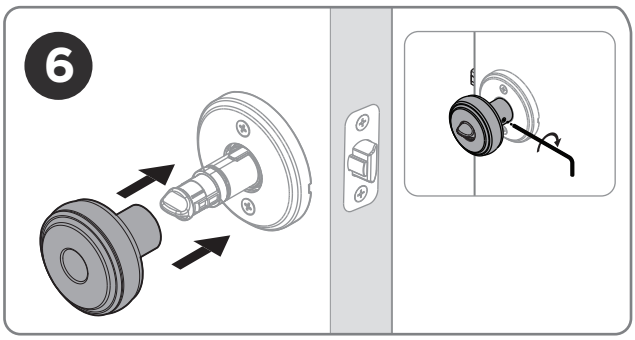

Reattach interior knob
Vuelva a colocar el pomo interior
Remettez le bouton intérieur en place

Optional · Opcional · Facultatif



To rotate the cylinder, scan QR code for instructions
Para rotar el cilindro, escanee el código QR para obtener instrucciones
Pour faire tourner le cylindre, scannez le code QR pour obetnir les instructions

ADDITIONAL STEPS FOR UNIQUE SITUATIONS:
PASOS ADICIONALES PARA SITUACIONES ÚNICAS:
ÉTAPES SUPPLÉMENTAIRES POUR DES SITUATIONS PARTICULIÈRES:

If you experience challenges installing the latch, try adjusting the latch length
Si tiene dificultades para instalar el pestillo, intente ajustar su longitud
Si vous rencontrez des difficultés pour installer le loquet, essayez d'ajuster sa longueur

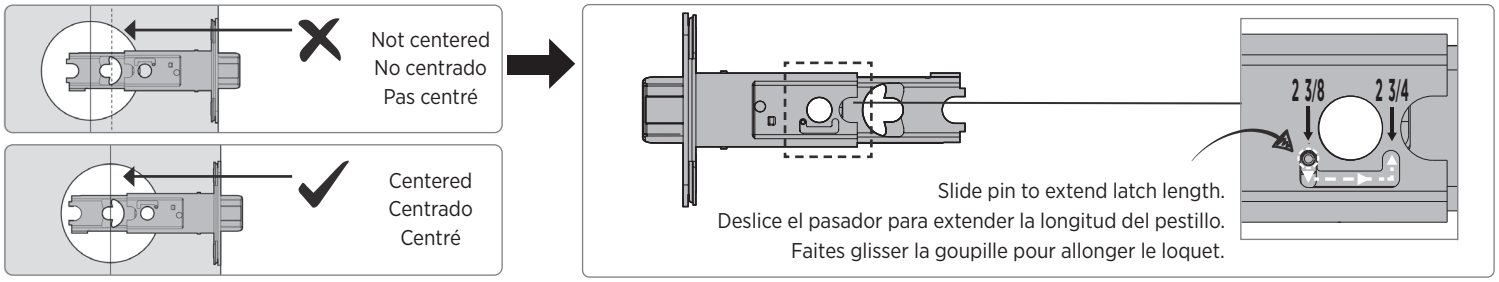

Alternative Latch Front
Frente de pestillo alternativo
Plaque avant alternative

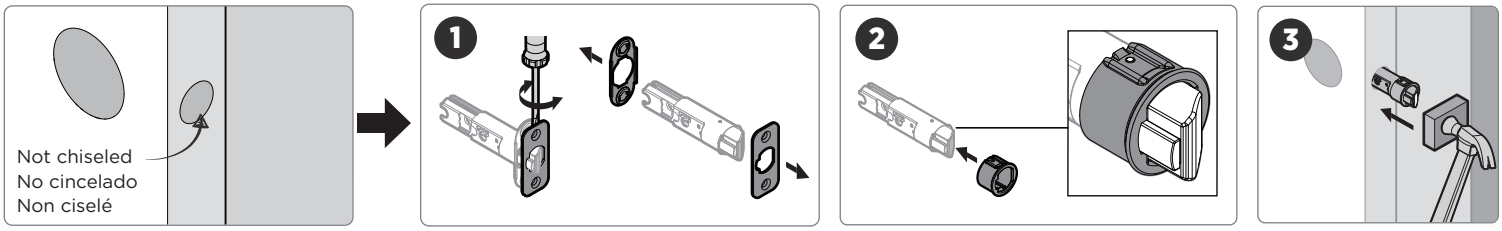

How to Re-Key
Cómo cambiar la llave
Comment recléer la serrure

You must have the current working key to re-key the lock. Test that new key fits into cylinder before attempting to rekey.

Para cambiar la combinación de la cerradura, debe tener la llave que funciona actualmente. Compruebe que la llave nueva encaja en el cilindro antes de intentar cambiar la combinación.

Vous devez posséder la clé actuelle pour pouvoir recléer la serrure. Vérifiez que la nouvelle clé s'insère correctement dans le cylindre avant de tenter le recléage.


Current Working Key
Llave actual
Clé actuelle


SmartKey® Tool
Herramienta SmartKey®
Outil SmartKey®


New Key
Llave nueva
Nouvelle clé

1

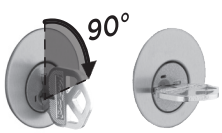

Insert current working key and rotate 90° clockwise.

Inserte la llave actual y gírela 90° grados en el sentido de las agujas del reloj.

Insérez la clé actuelle et tournez-la de 90° dans le sens horaire.

2

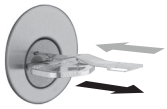

Fully insert the SmartKey tool. Then remove tool and remove current working key.

Inserte completamente la herramienta SmartKey. Luego retire la herramienta y la llave que está utilizando actualmente.

Insérez complètement l'outil SmartKey®. Retirez ensuite l'outil, puis retirez la clé actuelle.

3

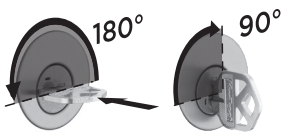

Fully insert new key and rotate 180°. Rotate back to the starting position and remove key. Your lock is now rekeyed!

Inserte completamente la llave nueva y gírela 180°. Vuelva a la posición inicial y retire la llave. ¡Su cerradura tiene una nueva combinación!

Insérez complètement la nouvelle clé et tournez-la de 180°. Ramenez-la à sa position initiale et retirez-la. Votre serrure est maintenant recléée!

WARNING: This Manufacturer advises that no lock can provide complete security by itself. This lock may be defeated by forcible or technical means, or evaded by entry elsewhere on the property. No lock can substitute for caution, awareness of your environment, and common sense. Builder's hardware is available in multiple performance grades to suit the application. In order to enhance security and reduce risk, you should consult a qualified locksmith or other security professional.

ADVERTENCIA: Este fabricante advierte que ninguna cerradura puede proporcionar seguridad completa por sí sola. Esta cerradura puede ser forzada por medios físicos o técnicos, o evadida entrando por otro lugar de la propiedad. Ninguna cerradura puede sustituir la precaución, la conciencia de su entorno y el sentido común. Los herrajes para constructores están disponibles en múltiples grados de rendimiento para adaptarse a la aplicación. Para mejorar la seguridad y reducir el riesgo, debe consultar a un cerrajero cualificado u otro profesional de la seguridad.

AVERTISSEMENT : le fabricant informe que nulle serrure ne peut à elle seule garantir une sécurité totale. Cette serrure peut être forcée ou contournée par des moyens techniques, ou contournée en pénétrant dans la propriété par un autre endroit. Aucune serrure ne peut remplacer la prudence, la vigilance et le bon sens. La quincaillerie de bâtiment est disponible en plusieurs niveaux de performance pour répondre aux différentes applications. Afin d'améliorer la sécurité et de réduire les risques, il est recommandé de consulter un serrurier qualifié ou un autre professionnel de la sécurité.

Copyright © 2026 ASSA ABLOY Americas Residential Inc. All rights reserved.
Copyright © 2026, ASSA ABLOY Americas Residential, Inc. Todos los derechos reservados.
Copyright © 2026, ASSA ABLOY Americas Residential, Inc. Tous droits réservés.