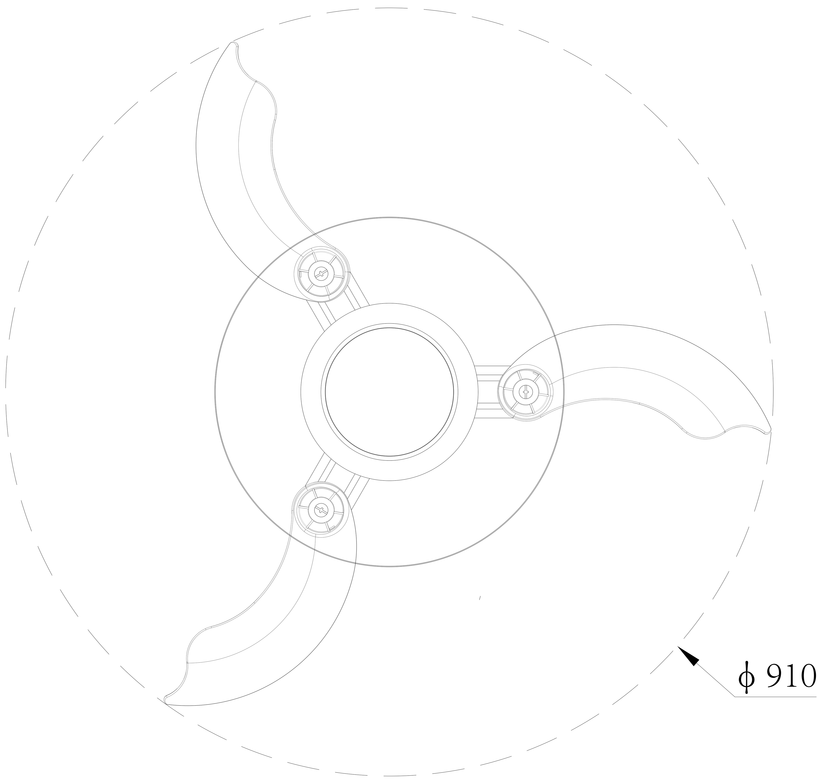
ϕ 910

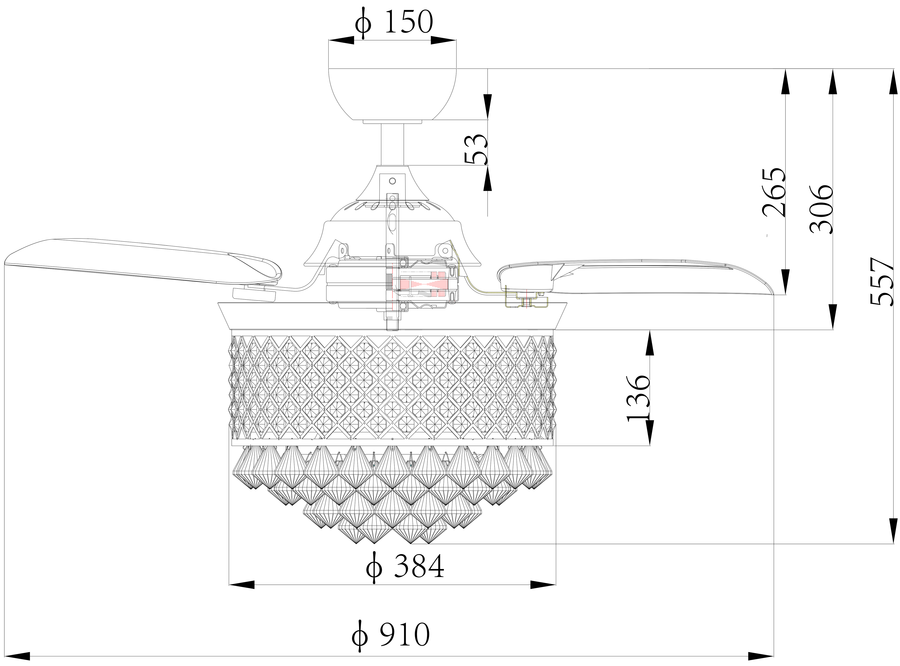
ϕ 150
53
265
306
557
136
ϕ 384
ϕ 910

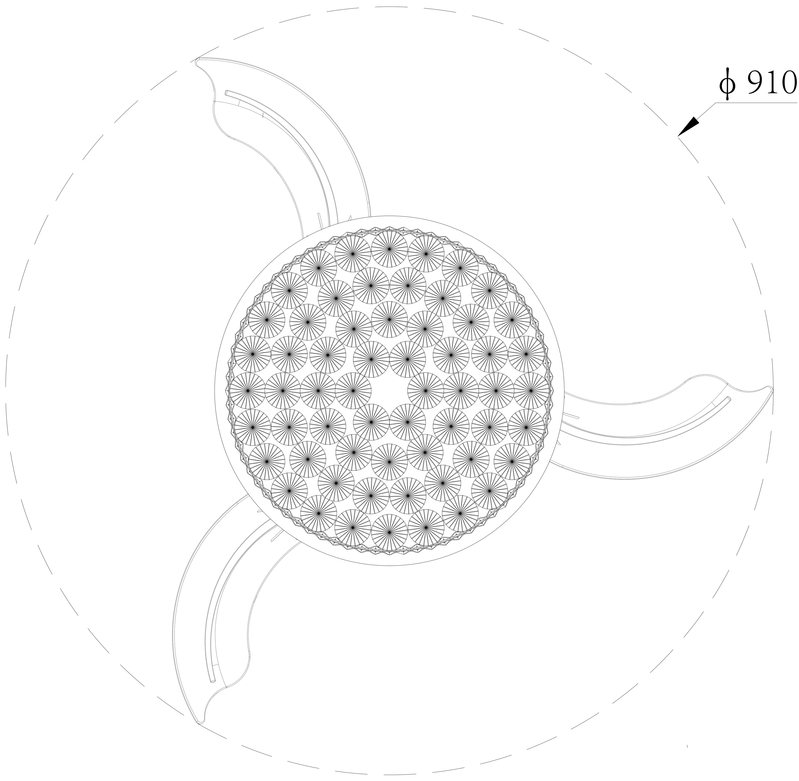
ϕ 910