ALL
TOGETHER
BETTER

KenroyHome

# 3 Light Semi-Flush

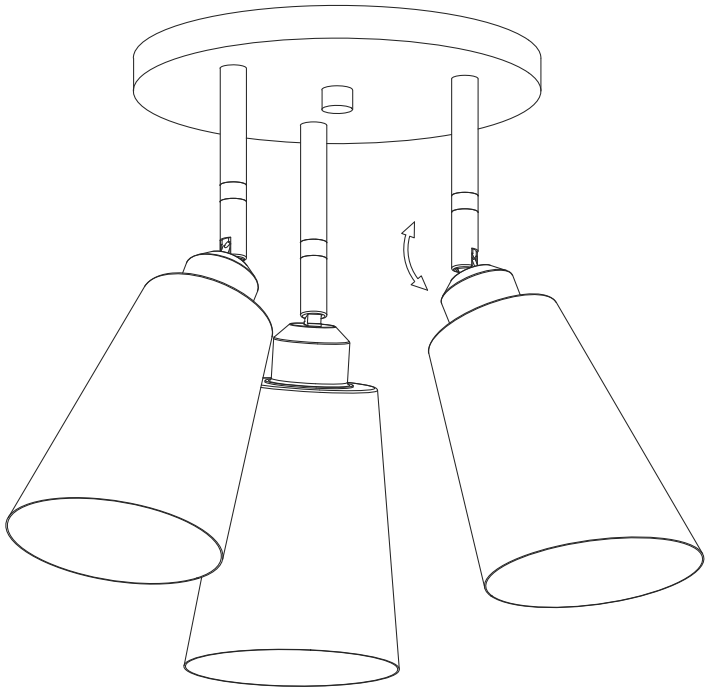

Model: 93673-3SF

Max Wattage: 3 x 60W

# IMPORTANT SAFETY INFORMATION

**Please read and understand this entire manual before assembling and installing the product.**

### WARNING

RISK OF ELECTRIC SHOCK. Before starting the installation, disconnect the power by turning off the circuit breaker or by removing the appropriate fuse at the fuse box. Turning the power off at the switch is not sufficient to prevent electrical shock.

CONSULT A QUALIFIED ELECTRICIAN IF YOU HAVE ANY ELECTRICAL QUESTIONS.

Remove all of the contents from the carton.

Inspect the wire insulation for any cuts, abrasions, or exposed copper that may have resulted from shipping. If there is a defect in the wiring, do not attempt installation. To avoid damaging the fixture, assemble on a soft, non-abrasive surface such as cardboard or carpet.

# CARE AND MAINTENANCE

Clean this unit periodically. Clean the unit with a soft, dry cloth. Never use rough cloth, abrasives, or chemical cleaners containing acids or harsh solvents.

# INSTALLATION INSTRUCTIONS

**REFER TO THE REFERENCE IMAGES SHEET WHILE FOLLOWING THESE INSTRUCTIONS**

1. Turn off power at the wall switch and at the main circuit breaker before beginning installation. See Fig. 1 of the Reference Images. Locate the mounting hardware: mounting strap (A), threaded rod (C) (which may be attached to the mounting strap with a washer and hex nut), and mounting screws (D).

Attach the mounting strap to the junction box using the mounting screws. Thread the threaded rod into the center hole of the mounting strap, extending approximately 1". Secure it in place using the washer and hex nut.

Test fit the fixture's canopy (B) against the mounting strap to ensure the threaded rod extends the proper length for secure installation.

2. See Fig. 2. Connect the fixture's wires as follows: Attach the bare copper (ground) wire from the fixture to the ground screw on the mounting strap. Connect the white fixture wire to the white (or ribbed) supply wire using a wire connector. Connect the black fixture wire to the black (or smooth) supply wire using a wire connector. Secure each connection with UL/CSA-listed electrical tape (not included). Carefully tuck all wires into the junction box.

3. Align the fixture's canopy with the threaded rod, ensuring the center hole is properly aligned. Lift the fixture flush against the ceiling, then secure it using the deco nut (E).

4. See Fig. 3. Install shades (G) by unscrewing socket rings (H) from the sockets (F) and place them aside. Place the shades over the sockets and secure the shades in place by twisting the socket rings over the threads of the sockets. Install light bulbs (not included) according to the fixture's specified maximum wattage.

5. See Fig. 4. Install light bulbs (not included) according to the fixture's specified maximum wattage.

6. The installation is complete. Turn the power back on and test the fixture.

# INFORMATIONS IMPORTANTES SUR LA SÉCURITÉ

**Veuillez lire et comprendre l'intégralité de ce manuel avant d'assembler et d'installer le produit.**

### AVERTISSEMENT

RISQUE DE CHOC ÉLECTRIQUE. Avant de commencer l'installation, coupez l'alimentation en mettant le disjoncteur hors tension ou en retirant le fusible approprié du boîtier à fusibles. Couper l'alimentation au niveau de l'interrupteur ne suffit pas à prévenir les chocs électriques.

CONSULTEZ UN ÉLECTRICIEN QUALIFIÉ SI VOUS AVEZ DES QUESTIONS D'ORDRE ÉLECTRIQUE.

Retirez tout le contenu de l'emballage. Inspectez l'isolation des fils pour détecter toute coupure, abrasion ou tout cuivre exposé pouvant résulter du transport. Si le câblage présente un défaut, ne tentez pas l'installation. Afin d'éviter d'endommager le luminaire, assemblez-le sur une surface souple et non abrasive, comme du carton ou un tapis.

# ENTRETIEN ET MAINTENANCE

Nettoyez ce luminaire périodiquement. Nettoyez le luminaire avec un chiffon doux et sec. N'utilisez jamais de chiffon rugueux, de produits abrasifs ou de nettoyants chimiques contenant des acides ou des solvants agressifs.

# INSTRUCTIONS D'INSTALLATION

**CONSULTEZ LA FEUILLE DES IMAGES DE RÉFÉRENCE TOUT EN SUIVANT CES INSTRUCTIONS**

1. Coupez l'alimentation électrique à l'interrupteur mural et au disjoncteur principal avant de commencer l'installation. Voir Fig. 1 des images de référence. Repérez la quincaillerie de montage : bride de montage (A), tige filetée (C) (qui peut être fixée à la bride de montage avec une rondelle et un écrou hexagonal), et vis de montage (D).

Fixez la bride de montage à la boîte de jonction à l'aide des vis de montage. Vissez la tige filetée dans le trou central de la bride de montage, en la laissant dépasser d'environ 2,5 cm (1"). Fixez-la en place à l'aide de la rondelle et de l'écrou hexagonal.

Vérifiez l'ajustement du cache (B) du luminaire contre la bride de montage pour vous assurer que la tige filetée dépasse de la bonne longueur pour une installation sécurisée.

2. Voir Fig. 2. Raccordez les fils du luminaire comme suit : Fixez le fil de cuivre nu (mise à la terre) du luminaire à la vis de mise à la terre sur la bride de montage. Raccordez le fil blanc du luminaire au fil d'alimentation blanc (ou strié) à l'aide d'un connecteur de fils. Raccordez le fil noir du luminaire au fil d'alimentation noir (ou lisse) à l'aide d'un connecteur de fils. Sécurisez chaque connexion avec du ruban isolant homologué UL/CSA (non inclus). Rentrez soigneusement tous les fils dans la boîte de jonction.

3. Alignez le cache du luminaire avec la tige filetée, en veillant à ce que le trou central soit correctement positionné. Soulevez le luminaire contre le plafond, puis fixez-le à l'aide de l'écrou décoratif (E).

4. Voir Fig. 3. Installez les abat-jour (G) en dévissant les bagues de douille (H) des douilles (F) et mettez-les de côté. Placez les abat-jour sur les douilles et fixez-les en revissant les bagues de douille sur les filetages des douilles. Installez les ampoules (non incluses) conformément à la puissance maximale spécifiée pour le luminaire.

5. Voir Fig. 4. Installez les ampoules (non incluses) conformément à la puissance maximale spécifiée pour le luminaire.

# INFORMACIÓN IMPORTANTE DE SEGURIDAD

**Lea y comprenda este manual completo antes de ensamblar e instalar el producto.**

### ADVERTENCIA

RIESGO DE DESCARGA ELÉCTRICA. Antes de comenzar la instalación, desconecte la alimentación apagando el disyuntor o retirando el fusible correspondiente de la caja de fusibles. Apagar la alimentación en el interruptor no es suficiente para prevenir una descarga eléctrica.

CONSULTE A UN ELECTRICISTA CALIFICADO SI TIENE ALGUNA PREGUNTA ELÉCTRICA.

Retire todo el contenido de la caja. Inspeccione el aislamiento de los cables para detectar cortes, abrasiones o cobre expuesto que puedan haber ocurrido durante el envío. Si el cableado presenta algún defecto, no intente realizar la instalación. Para evitar dañar la lámpara, ensámblela sobre una superficie suave y no abrasiva, como cartón o alfombra.

# CUIDADO Y MANTENIMIENTO DEL PRODUCTO

Clean this unit periodically. Clean the unit with a soft, dry cloth. Never use rough cloth, abrasives, or chemical cleaners containing acids or harsh solvents.

# INSTRUCCIONES DE INSTALACIÓN

**CONSULTE LA HOJA DE IMÁGENES DE REFERENCIA MIENTRAS SIGUE ESTAS INSTRUCCIONES**

1. Apague la energía en el interruptor de pared y en el interruptor principal antes de comenzar la instalación. Vea la Fig. 1 de las Imágenes de Referencia. Localice los herrajes de montaje: correa de montaje (A), varilla roscada (C) (que puede estar unida a la correa de montaje con una arandela y una tuerca hexagonal) y tornillos de montaje (D).

Fije la correa de montaje a la caja de conexiones utilizando los tornillos de montaje. Enrosque la varilla roscada en el orificio central de la correa de montaje, extendiéndola aproximadamente 1". Asegúrela en su lugar utilizando la arandela y la tuerca hexagonal.

Pruebe el ajuste del dosel (B) de la lámpara contra la correa de montaje para asegurarse de que la varilla roscada sobresalga la longitud adecuada para una instalación segura.

2. Vea la Fig. 2. Conecte los cables de la lámpara de la siguiente manera: Fije el cable de cobre desnudo (tierra) de la lámpara al tornillo de tierra en la correa de montaje. Conecte el cable blanco de la lámpara al cable blanco (o acanalado) de alimentación utilizando un conector de cables. Conecte el cable negro de la lámpara al cable negro (o liso) de alimentación utilizando un conector de cables. Asegure cada conexión con cinta eléctrica homologada UL/CSA (no incluida). Coloque cuidadosamente todos los cables dentro de la caja de conexiones.

3. Alinee el dosel de la lámpara con la varilla roscada, asegurándose de que el orificio central esté correctamente alineado. Levante la lámpara hasta que quede al ras con el techo y fíjela utilizando la tuerca decorativa (E).

4. Vea la Fig. 3. Instale las pantallas (G) desenroscando los aros de casquillo (H) de los casquillos (F) y déjelos a un lado. Coloque las pantallas sobre los casquillos y asegúrelas girando los aros de casquillo sobre las roscas de los casquillos. Instale las bombillas (no incluidas) según la potencia máxima especificada para la lámpara.

5. Vea la Fig. 4. Instale las bombillas (no incluidas) según la potencia máxima especificada para la lámpara.

## TROUBLESHOOTING ISSUES (RÉSOLUTION DES PROBLÈMES) (RESOLUCIÓN DE PROBLEMAS)

| **Problem** (Problème) (Problema) | **Causes** (Causes ) (Causas) | **Solutions** (Solutions ) (Soluciones) |
|---|---|---|
| **The bulb will not light up.**<br>(L'ampoule ne s'allumera pas.)<br>(La bombilla no se encenderá.) | **The bulb is burned out.**<br>(L'ampoule est grillée.)<br>(La bombilla está quemada.) | **Replace the light bulb.**<br>(Remplacez l'ampoule.)<br>(Reemplace la bombilla) |
| | **The power is off.**<br>(L'alimentation est coupée.)<br>(La energía está apagada.) | **Ensure that the power supply is on.**<br>(Assurez-vous que l'alimentation est allumée.)<br>(Asegúrese de que la alimentación esté encendida.) |
| | **The circuit breaker is off.**<br>(Le disjoncteur est coupé.)<br>El interruptor automático está apagado.) | **Put the circuit breaker in the ON position.**<br>(Remettez le disjoncteur en position ON.)<br>(Coloque el interruptor automático en la posición ON.) |
| **The fuse blows or circuit trips when the light is turned on.**<br>(Le fusible saute ou le disjoncteur se déclenche lorsque la lumière est allumée.)<br>(El fusible se quema o el interruptor automático se dispara cuando se enciende la luz.) | **There is an exposed wire.**<br>(Il y a un fil dénudé.)<br>(Hay un cable expuesto.) | **Stop using of the fixture.**<br>(Cessez d'utiliser le luminaire.)<br>(Deje de usar la luz.)<br><br>**Email the manufacturer or a qualified electrician**<br>(Envoyez un e-mail au fabricant ou à un électricien qualifié.)<br>(Envíe un correo electrónico al fabricante o a un electricista calificado.) |

## WARRANTY (GARANTIE) (GARANTÍA)

### SAVE THESE INSTRUCTIONS & YOUR RECEIPT AS PROOF OF PURCHASE

The manufacturer warrants this unit to be free from defects in materials and workmanship for a period of one (1) year from date of purchase. This warranty applies only to the original consumer purchaser and only to products used in normal use and service. If the product is found to be defective, the manufacturer's only obligation, and your exclusive remedy, is the repair or replacement of the product at the manufacturer's discretion, provided that the product has not been damaged through misuse, abuse, accident, modifications, alterations, neglect, mishandling, or faulty installation. This warranty shall not apply to any product that is found to have been improperly installed, setup, or used in any way not in accordance with the instructions provided with the product. This warranty shall not apply to the finish on any portion of the product, such as surface and/or weathering, as this is considered to be normal wear and tear.

### CONSERVEZ CES INSTRUCTIONS AVEC VOTRE REÇU COMME PREUVE D'ACHAT

Le fabricant garantit que ce produit est exempt de défauts de matériaux et de fabrication pendant une période d'un (1) an à compter de la date d'achat. Cette garantie s'applique uniquement à l'acheteur consommateur initial et uniquement aux produits utilisés dans des conditions normales d'utilisation et de service. Si le produit est jugé défectueux, la seule obligation du fabricant, et votre recours exclusif, consiste en la réparation ou le remplacement du produit, à la discrétion du fabricant, à condition que le produit n'ait pas été endommagé en raison d'une mauvaise utilisation, d'un abus, d'un accident, de modifications, d'altérations, de négligence, d'une manipulation inadéquate ou d'une installation défectueuse. Cette garantie ne s'applique pas à tout produit qui aurait été installé, configuré ou utilisé de manière non conforme aux instructions fournies avec le produit. Cette garantie ne couvre pas la finition de toute partie du produit, y compris l'usure de surface et/ou due aux intempéries, celles-ci étant considérées comme une usure normale.

### CONSERVE ESTAS INSTRUCCIONES JUNTO CON TU RECIBO COMO COMPROBANTE DE COMPRA

El fabricante garantiza que esta unidad está libre de defectos en materiales y mano de obra por un período de un (1) año a partir de la fecha de compra. Esta garantía se aplica únicamente al comprador consumidor original y solo a productos utilizados en condiciones normales de uso y servicio. Si se determina que el producto es defectuoso, la única obligación del fabricante y su único recurso será la reparación o el reemplazo del producto, a discreción del fabricante, siempre que el producto no haya sido dañado por mal uso, abuso, accidente, modificaciones, alteraciones, negligencia, manejo inadecuado o instalación defectuosa. Esta garantía no se aplicará a ningún producto que se determine que ha sido instalado, configurado o utilizado de manera incorrecta o no conforme con las instrucciones proporcionadas con el producto. Esta garantía no cubre el acabado de ninguna parte del producto, como el desgaste de la superficie y/o la exposición a la intemperie, ya que esto se considera desgaste normal.

## 93673-3SF

## REFERENCE IMAGES (IMAGES DE RÉFÉRENCE) (IMÁGENES DE REFERENCIA)

Fig. 1

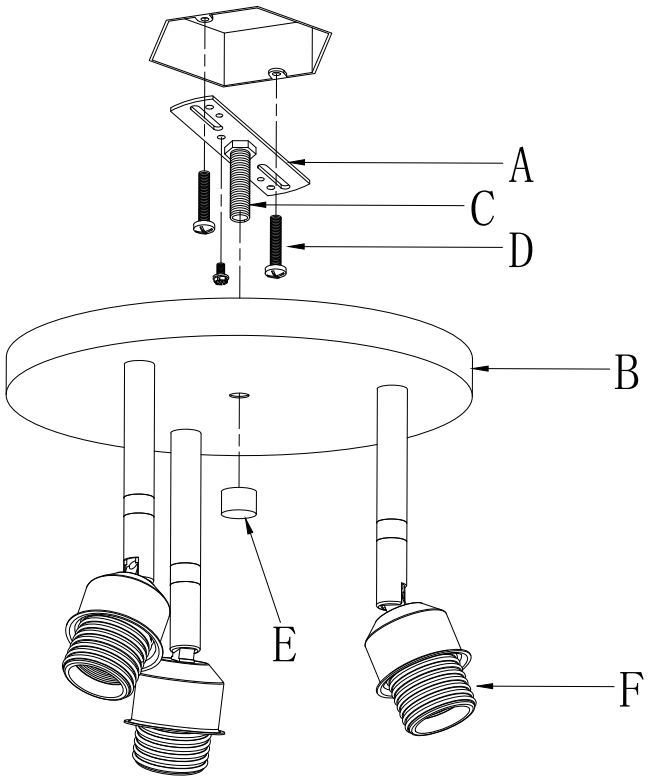


Fig. 2

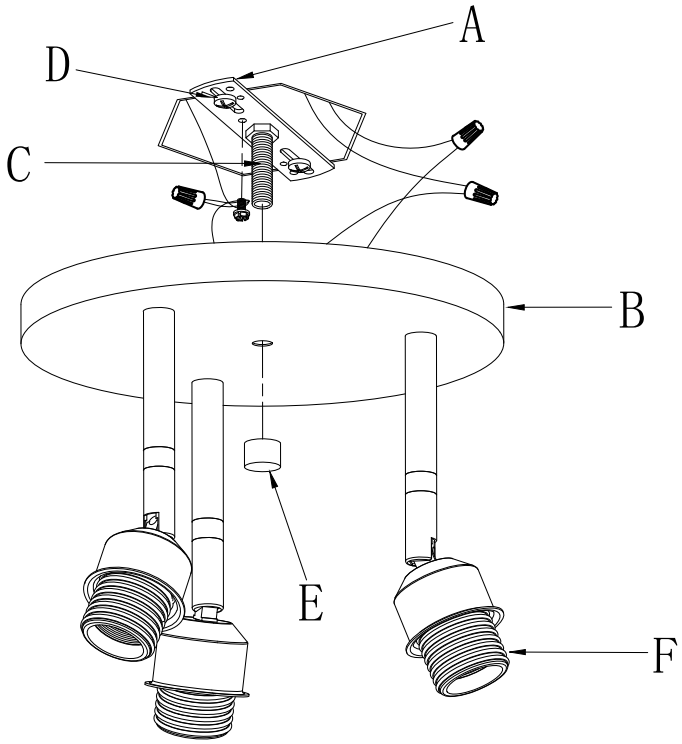

## 93673-3SF

## REFERENCE IMAGES (IMAGES DE RÉFÉRENCE) (IMÁGENES DE REFERENCIA)

Fig. 3

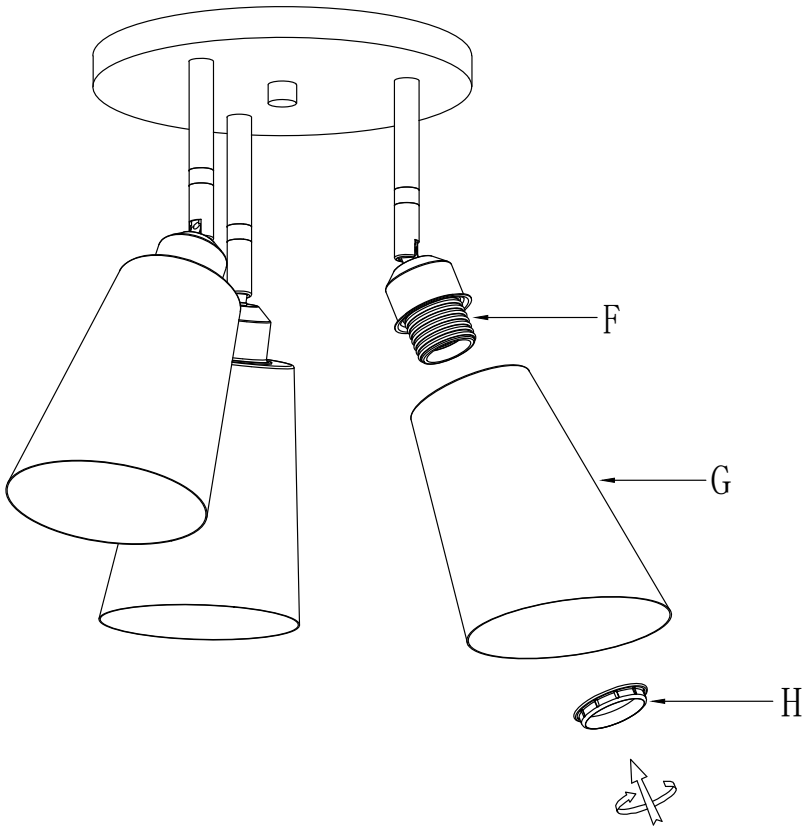


Fig. 4

