allen + roth

ITEM #8753103
MODEL #A4R 17IN 5CCT NKL M4

# A4R LED FLUSHMOUNT

ALLEN + ROTH and logo design are trademarks or registered trademarks of LF, LLC. All rights reserved.

Español p. 13

**ATTACH YOUR RECEIPT HERE**

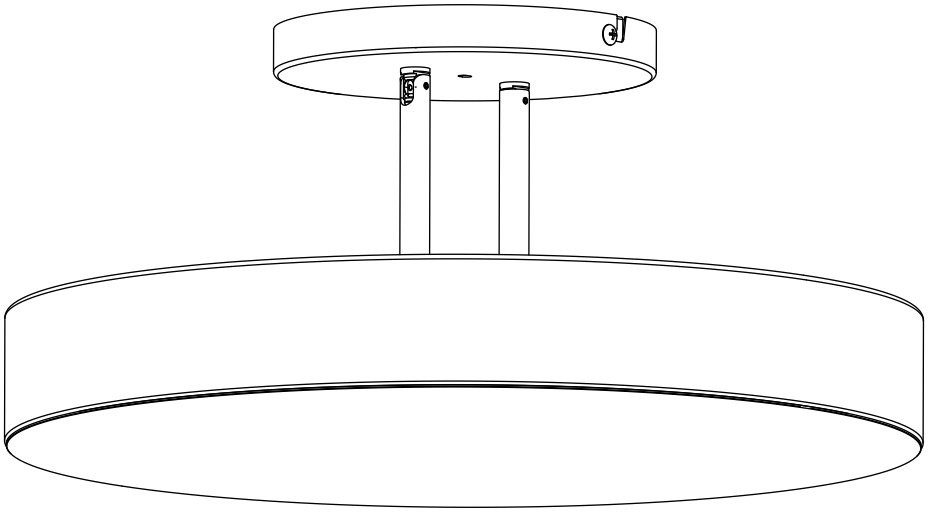

**Serial Number** _____

**Purchase Date** _____

Thank you for purchasing this ALLEN + ROTH product.
Questions, problems or missing parts?
Before returning, contact us on:
**866-439-9800,** 8 a.m. - 8 p.m., EST, Monday - Sunday.

**DF26358**

## TABLE OF CONTENTS


Package Contents ..... 2

Hardware Contents ..... 3

Safety Information ..... 4

Preparation ..... 5

Assembly Instructions ..... 6

Care and Maintenance ..... 12

Troubleshooting ..... 12

Warranty ..... 12


## PACKAGE CONTENTS

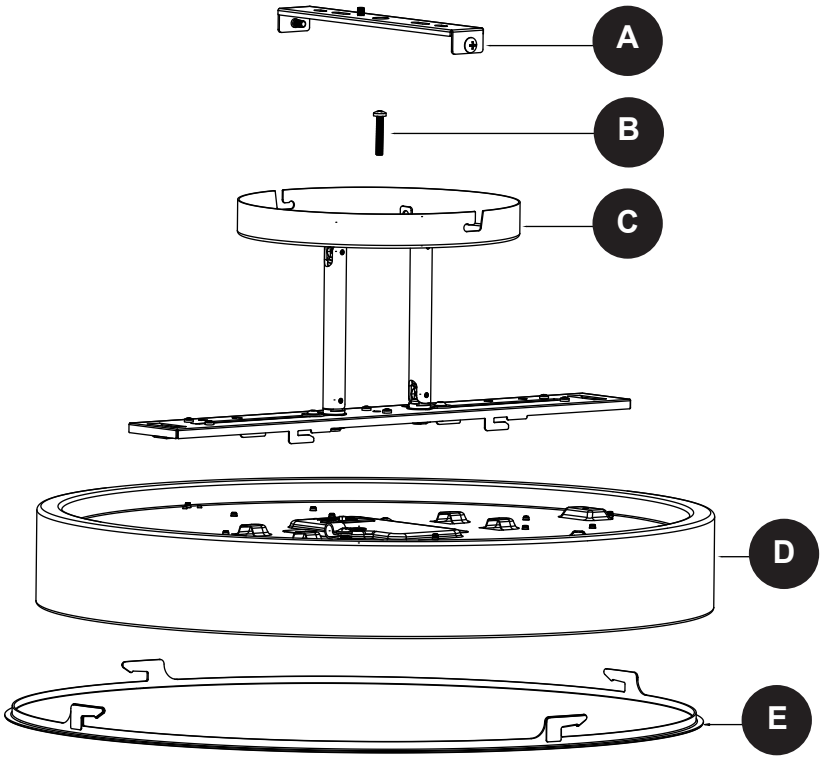


| PART | DESCRIPTION | QUANTITY |
|---|---|---|
| A | Bracket | 1 |
| B | Phillips Head Center Screw | 1 |
| C | Mounting Plate Module | 1 |
| D | Fixture | 1 |

| PART | DESCRIPTION | QUANTITY |
|---|---|---|
| E | Diffuser | 1 |

**HARDWARE CONTENTS** (Shown actual size)

AA

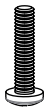

Screw

Qty. 2

BB



Wire Nut

Qty. 3

CC

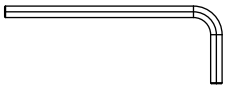

Allen Key

Qty. 1

DD

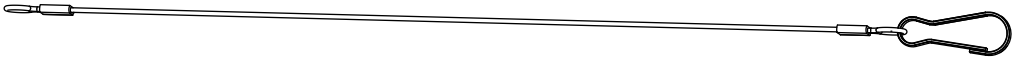

Safety Tether(Not to scale)

Qty. 1

## ⚠ SAFETY INFORMATION

Please read and understand this entire manual before attempting to assemble, operate or install the product.

### ⚠ DANGER

- For your protection and safety, carefully read and understand the information provided in this manual completely before attempting to assemble, install or operate this product. Failure to do so could lead to electrical shock, fire or other injuries that could be hazardous or even fatal.
- DO NOT connect this fixture to an electrical system that does not provide a means for equipment grounding. Never use a fixture in a two-wire system that is not grounded. Installing a fixture into an electrical system not having a proper grounding means could cause metal parts of the fixture to carry electrical currents if any of the fixture wires, wire connections or splices were to become broken, cut or loose during the mounting or normal operation of the fixture. Under this condition, anyone coming in contact with the fixture would be subject to electrical shock, which could cause serious injury or death.
- DO NOT connect the bare or green insulation fixture ground wire to the black (HOT) current-carrying wire or the white (NEUTRAL) house wire. Connection of the bare or green fixture ground wire to the black or white house wires may cause metal parts of the fixture to carry electrical currents. Under this condition anyone coming in contact with the fixture will receive electrical shock, which could cause serious injury or death.
- DO NOT damage or cut the wire insulation (covering) during installation of fixture. DO NOT permit wires to contact any surface having a sharp edge. To do so may damage or cut the wire insulation, which could cause serious injury or death from electrical shock.

### ⚠ WARNING

- To reduce the risk of fire, electrical shock or personal injury, wire connectors provided with this light fixture are designed to accept only one 12-gauge house wire and two lead wires from the light fixture. If your house wire is larger than 12-gauge or there is more than one house wire to connect to the corresponding fixture lead wires, consult an electrician for the proper size wire connectors to use.
- To reduce the risk of damage to the fixture, DO NOT use power tools to assemble any part of the fixture.
- Modifications not approved by the party responsible for compliance could void the user's authority to operate the equipment.
  The device complies with Part 15 of the FCC Rules. Operation is subject to the following two conditions: (1) this device may not cause harmful interference, (2) this device must accept any interference received, including interference that may cause undesired operation.
  **Note:** This equipment has been tested and found to comply with the limits for a Class B digital device, pursuant to Part 15 of the FCC Rules. These limits are designed to provide reasonable protection against harmful interference in a residential installation. This equipment generates, uses and can radiate radio frequency energy and, if not installed and used in accordance with the instructions, may cause harmful interference to radio communications. However, there is no guarantee that interference will not occur in a particular installation. If this equipment does cause harmful interference to radio or television reception, which can be determined by turning the equipment off and on, the user is encouraged to try to correct the interference by one or more of the following measures: - Reorient or relocate the receiving antenna. - Increase the separation between the equipment and receiver. - Connect the equipment into an outlet on a circuit different from that to which the receiver is connected. Consult the dealer or an experienced radio/TV technician for help.
  Distributed by: Lowe' Home Centers LLC, 1000 Lowe' Blvd., Mooresville, NC 28117; 1-888-251-1026

## ⚠ SAFETY INFORMATION

### ⚠ WARNING

- This product must be installed by a person familiar with the construction and operation of the product and the hazards involved, in accordance with the applicable installation codes.
- Keep these installation instructions.
- All electrical connections must be in agreement with local codes and ordinances, the National Electric Code (NEC) and ANSI/NFPA 70-1999. Contact your municipal building department to learn about your local codes, permits and/or inspections. Risk of fire - most dwellings built before 1985 have supply wire rated for 140°F. Consult a qualified electrician before installation.
- To avoid personal injury, the use of gloves may be necessary while handling fixture parts with sharp edges.
- DO NOT suspend any fixture by the house wires. A fixture must always be mounted directly to an outlet box or to a mounting plate which is first attached to the outlet box. Wire connectors will not support the weight of a fixture. Suspending a fixture by the house wires and wire connectors will result in the fixture falling, with the possibility of personal injury and the danger of electrical shock or fire.

### ⚠ CAUTION

- TURN OFF ELECTRICITY at main fuse box (or circuit breaker box) before beginning installation by removing the fuse (or switching the circuit breaker off).
- If you are not sure the lighting system has a grounding means, DO NOT attempt to install this fixture. Contact a qualified, licensed electrician for information regarding the proper grounding methods as required by the local electrical code in your area.
- All fixtures must be mounted to an outlet box that is supported by the building structure.
- If a dimmer control switch is used with this fixture, obtain professional advice to determine the correct type to use as well as the electrical rating required.
- Do NOT tamper with or attempt to repair LED component of fixture. The light source is designed for this specific application and should not be serviced by untrained personnel. If any servicing is required, call our customer service department.

**NOTE:** Dimmable to 10% with select dimmers.

## PREPARATION

Before beginning assembly of product, make sure all parts are present. Compare parts with package contents list and hardware contents list. If any part is missing or damaged, do not attempt to assemble the product.

**Estimated Assembly Time: 30 minutes**

Tools Required for Assembly (not included): Phillips screwdriver, safety glasses, ladder, gloves

Helpful Tools (not included): A/C Tester Light, Do-It-Yourself Guide, Soft Cloth

## ASSEMBLY INSTRUCTIONS

1. Turn off the circuit breakers and the wall switch to the supply line leads.

**DANGER:** Failure to disconnect the power supply prior to installation may result in serious injury or death.

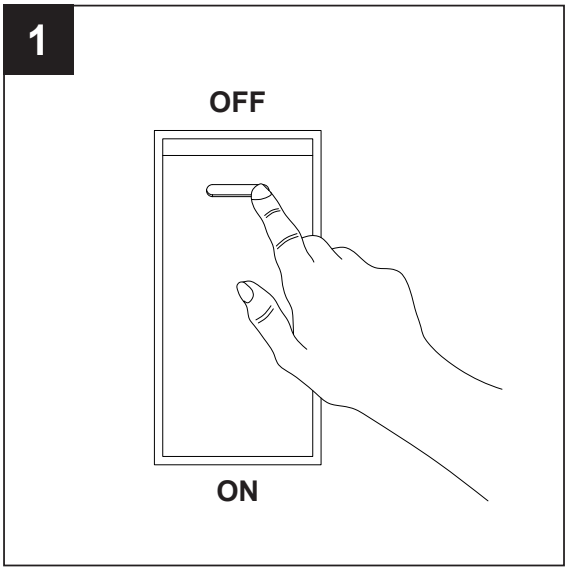


2. Remove bracket (A) from mounting plate module (C) by loosening Phillips head center screw (B). Adjust your light temperature by adjusting the switch on the light fixture.

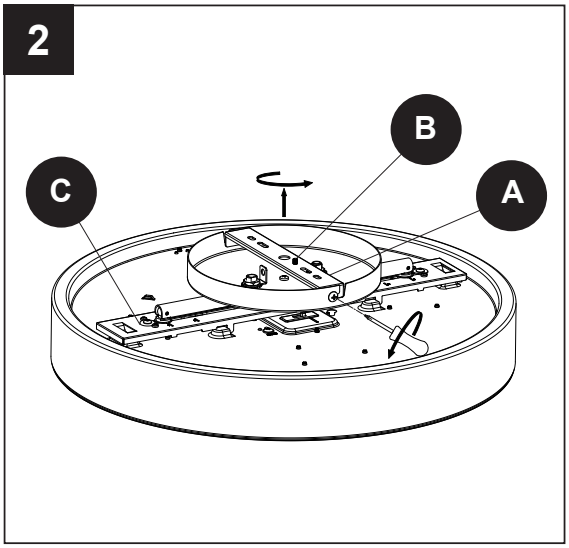


3. Install the bracket (A) to the J-box using provided screws (AA).

**Hardware Used**

AA Screw X 2

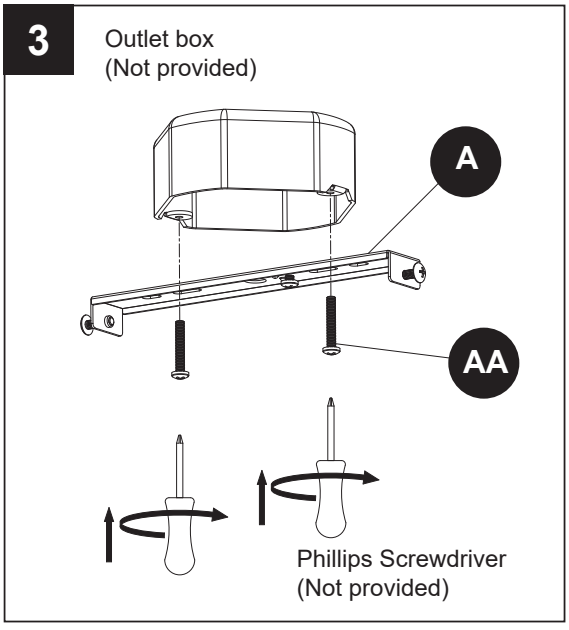

## ASSEMBLY INSTRUCTIONS

4. Install the safety tether (DD) to the base and hook over the screws to secure the bracket (A).

**Hardware Used**

DD Safety Tether  X 1

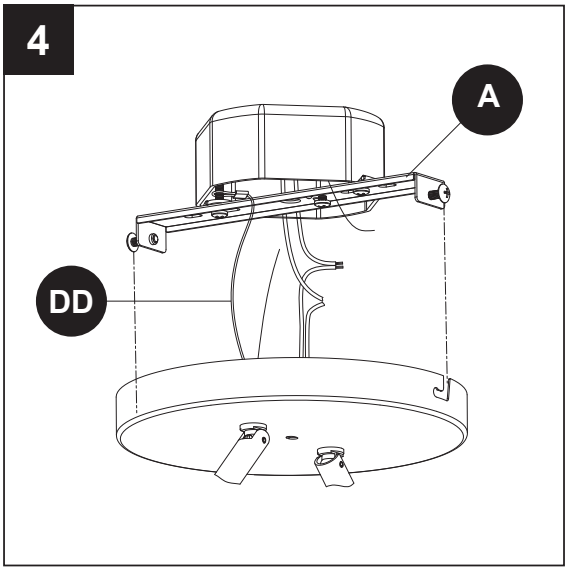


5. Loosen the ground screw on the bracket (A) and wrap the bare wire from the fixture around the ground screw using wire nuts (BB). Connect the power cables.

**Hardware Used**

BB Wire Nut 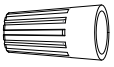 X 3

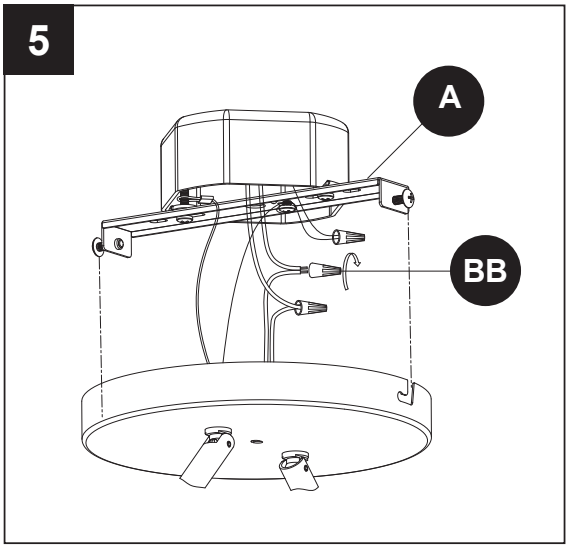


6. Mount the fixture (D) to the mounting plate module (B) and secure via the side screw.

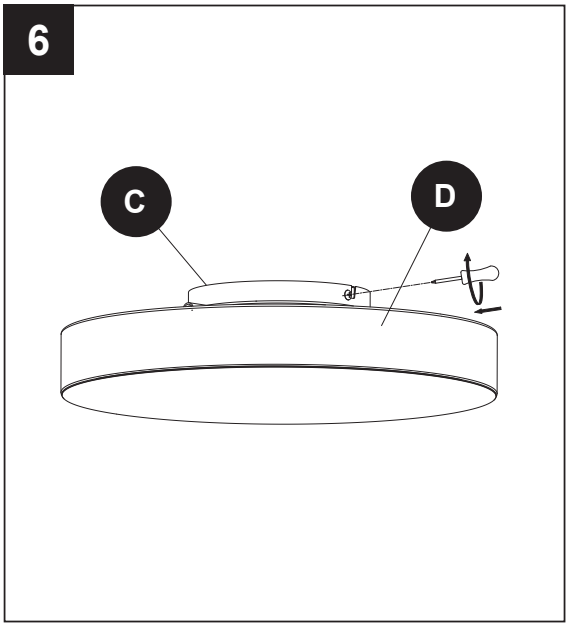

## ASSEMBLY INSTRUCTIONS

**NOTE:** Steps 7-9 will be used for Semi Flush Mounting or Pendant Mounting

7. Remove Phillips head center screw (B) as well as loosening the rod screws with allen key (CC).

**Hardware Used**

CC Allen Key  X 1

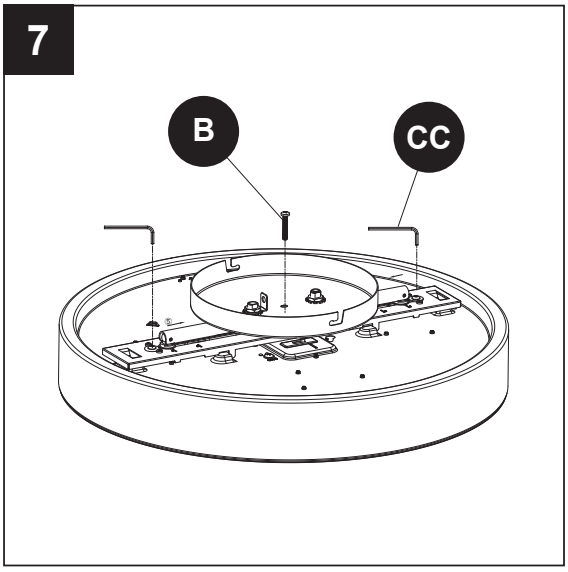


8. Move the supporting rods to Position 2 for semi-flush mounting and Position 3 for pendant mounting. Tighten the sliding screws with allen key (CC). Adjust your light temperature by adjusting the switch on the light fixture.

**Hardware Used**

CC Allen Key  X 1

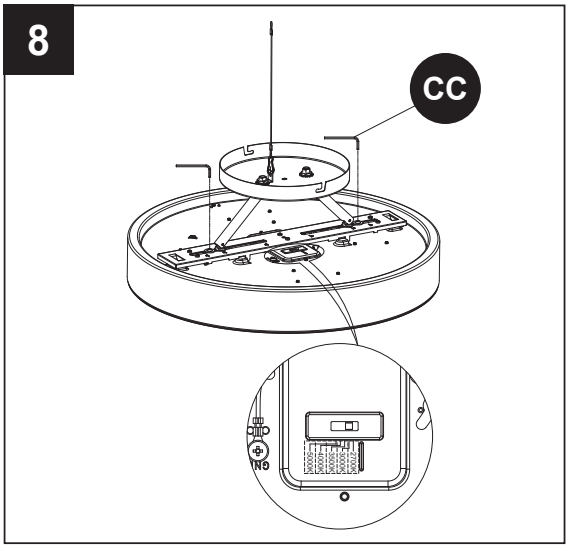


9. Follow the installation steps from step 2 to step 6 to finish installation.

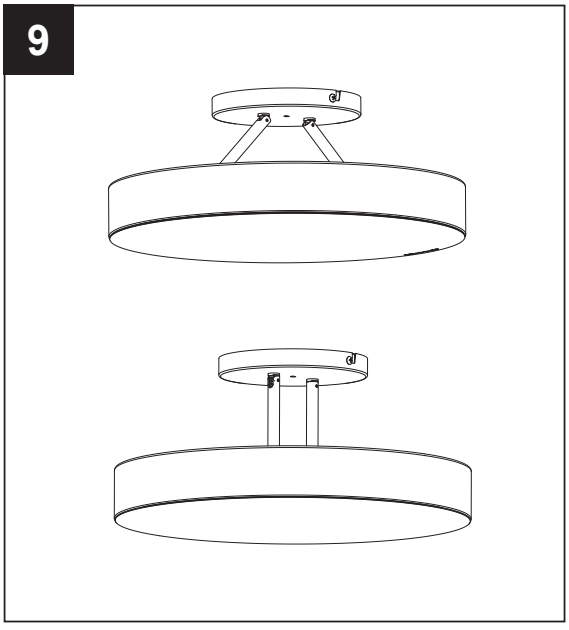

## ASSEMBLY INSTRUCTIONS

**NOTE:** Steps 10-17 will be used for flush mount without canopy.

10. Remove Phillips head center screw (B) as well as loosening the rods screws by allen key (CC).

**Hardware Used**

CC Allen Key  X 1

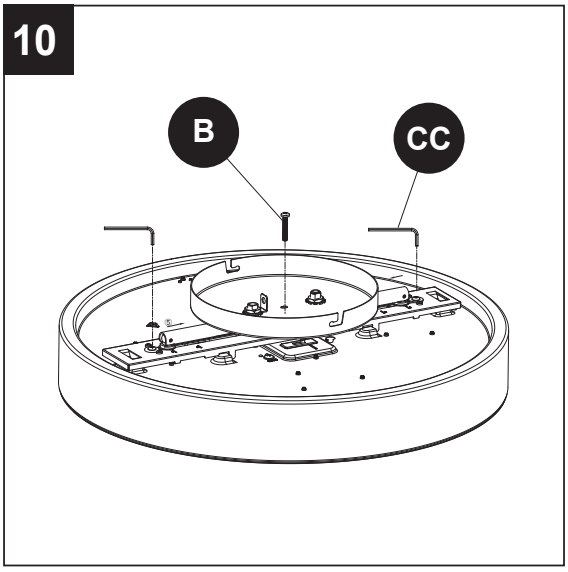


11. Move the supporting rods to position 3 and unscrew the sliding assembly screws.

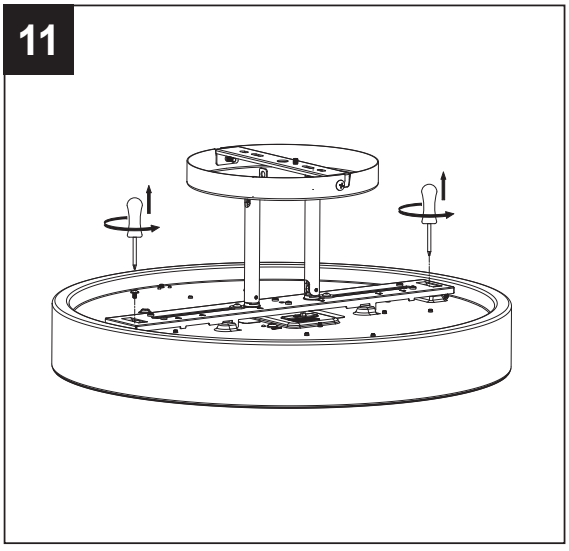


12. Remove slide assembly and slightly pull the power wires through the rods.

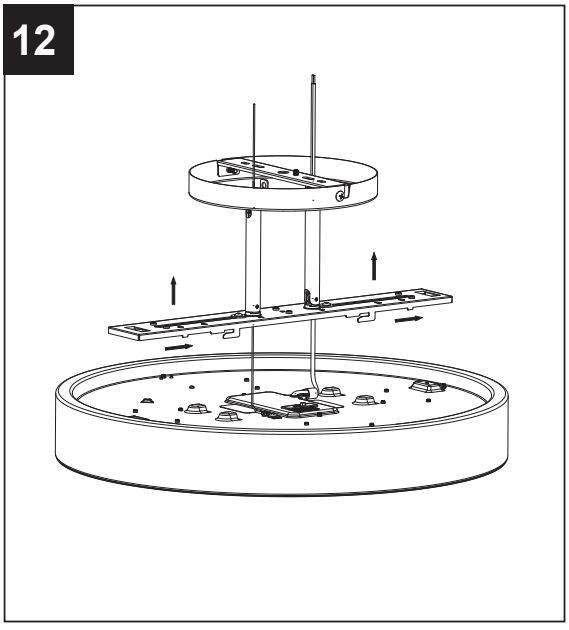

## ASSEMBLY INSTRUCTIONS

13. Attach safety tether (DD) to fixture (D). Adjust your light temperature by adjusting the switch on the light fixture.

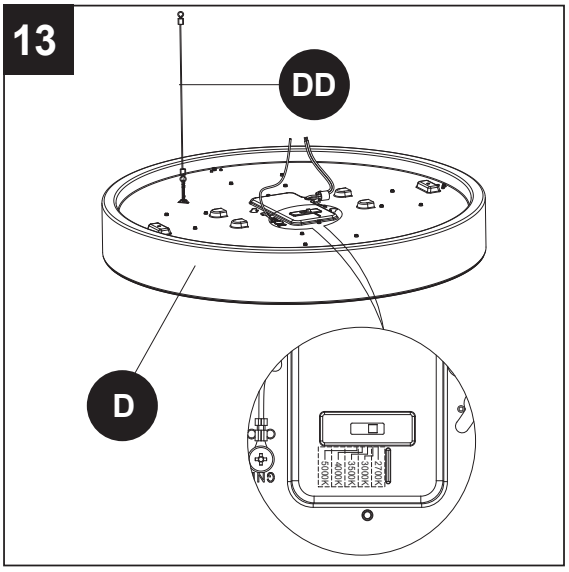


### Hardware Used

**DD** Safety Tether X 1

14. Remove the diffuser (E).

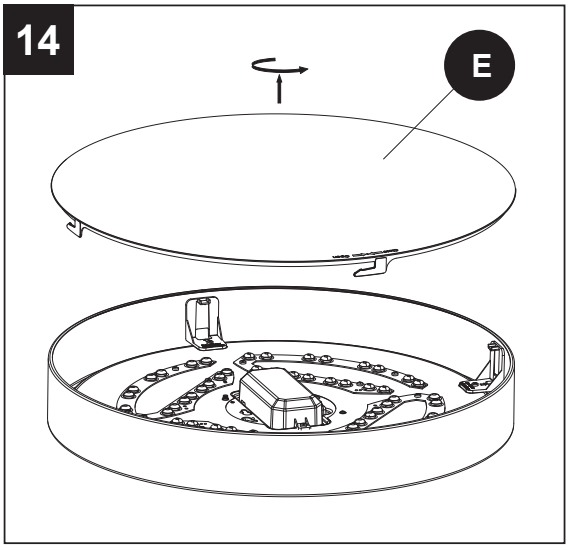


15. Screw mounting screws into junction box, attach safety tether (DD), and make wire connections.

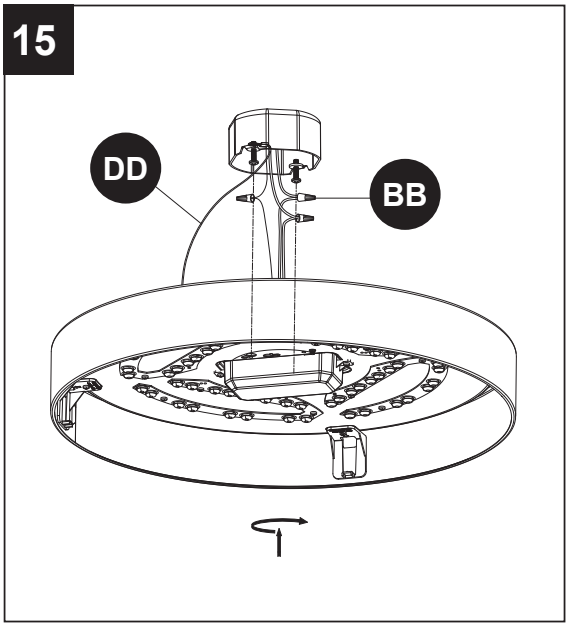


### Hardware Used

**BB** Wire Nut X 3

**DD** Safety Tether X 1

## ASSEMBLY INSTRUCTIONS

16. Position the fixture (D) onto the junction box mounting screws and twist so it locks in place. Then screw the mounting screws in.

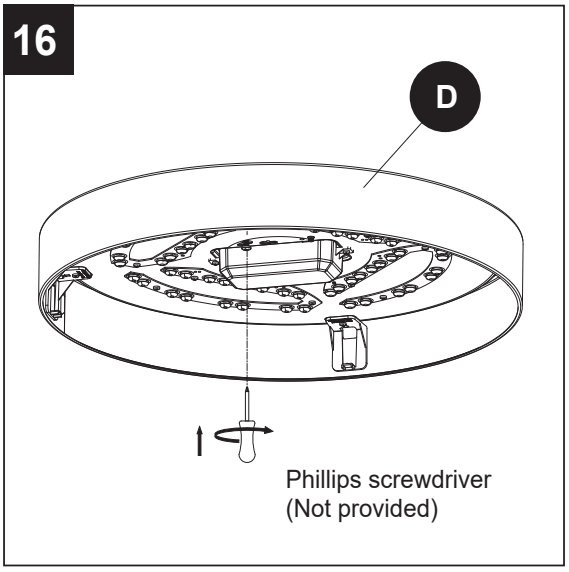


17. Install the diffuser (E) back following the “Close” direction.

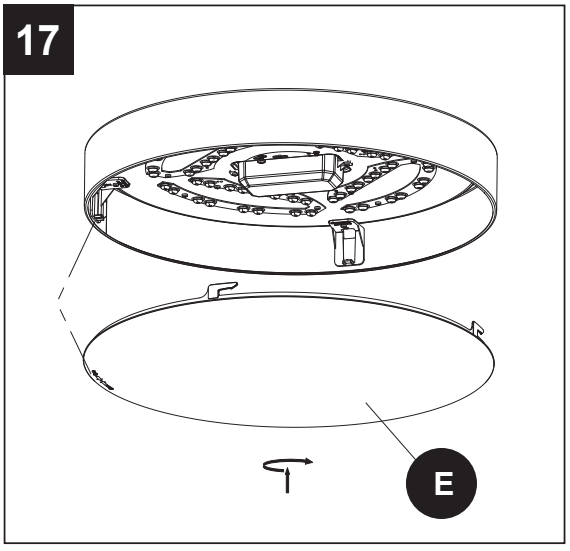

## CARE AND MAINTENANCE

- Shut off main power supply. Wipe fixture with soft, damp cloth. Do not use an abrasive cleaner on fixture.
- Total wattage for this fixture is 27 watts; do not attempt to replace the LEDs.

## TROUBLESHOOTING

| PROBLEM | POSSIBLE CAUSE | CORRECTIVE ACTION |
|---|---|---|
| Light does not come on initially or no longer comes on. | 1. Power is OFF.<br>2. Faulty connection.<br>3. LED component is not working properly. | 1. Make sure power supply is ON.<br>2. Check wiring and all connections.<br>3. Contact Customer Service. |
| Fuse blows out or circuit breaker trips. | 1. Crossed wires.<br>2. Power wire is grounding out. | 1. Check wiring.<br>2. Check all connections. |

## WARRANTY

The distributor warrants all of its lighting fixtures against defects in materials and workmanship for five (5) years from the date of purchase. If within this period the product is found to be defective, take a copy of the bill of sale as a proof of purchase and the product in its original carton to the place of purchase. The distributor will, at its option, repair, replace or refund the purchase price to the consumer. All costs of installation and removal of the fixture is the responsibility of the consumer. This warranty does not cover fixtures becoming defective due to misuse, accidental damage or improper handling and/or installation and specifically excludes liability for direct, incidental or consequential damages. As some states do not allow exclusions of limitations on an implied warranty, the above exclusion and limitation may not apply. This warranty gives you specific rights and you may also have other rights which may vary from state to state.

Printed in China

allen + roth

ARTÍCULO #8753103
MODELO #A4R 17IN 5CCT NKL M4

# LÁMPARA LED DE MONTAJE AL RAS A4R

ALLEN + ROTH y el diseño del logotipo son marcas comerciales o marcas registradas de LF, LLC. Todos los derechos reservados.

English p. 01

**ADJUNTE SU RECIBO AQUÍ**

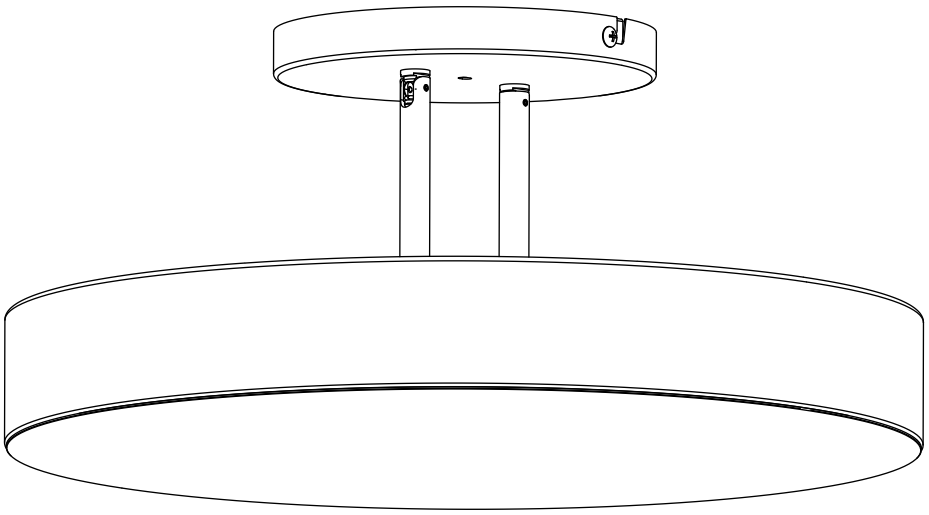

**Número de serie** _____

**Fecha de compra** _____

Gracias por comprar este producto ALLEN + ROTH.
¿Preguntas, problemas o piezas faltantes?
Antes de volver a la tienda, póngase en contacto al:
**866-439-9800,** de lunes a domingo de 8 a.m. a 8 p.m., hora estándar del Este.

**DF26358**

## ÍNDICE


Contenido del paquete ..... 2

Aditamentos ..... 3

Información de seguridad ..... 4

Preparación ..... 5

Instrucciones de ensamblaje ..... 6

Cuidado y mantenimiento ..... 12

Solución de problemas ..... 12

Garantía ..... 12


## CONTENIDO DEL PAQUETE

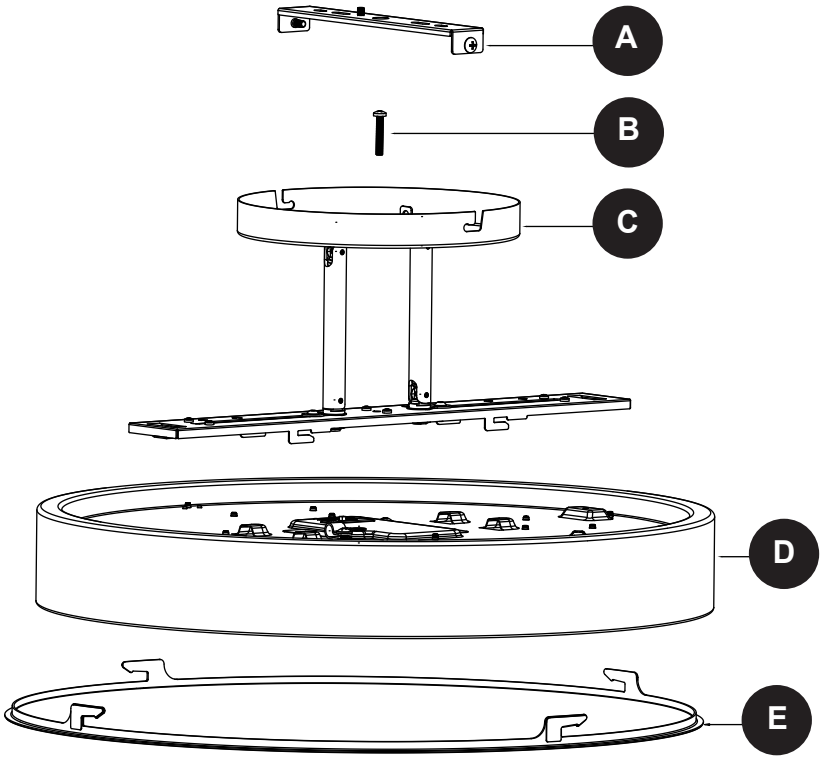


| PIEZA | DESCRIPCIÓN | CANTIDAD |
|---|---|---|
| A | Soporte | 1 |
| B | Tornillo central de cabeza Phillips | 1 |
| C | Módulo de la placa de montaje | 1 |
| D | Lámpara | 1 |

| PIEZA | DESCRIPCIÓN | CANTIDAD |
|---|---|---|
| E | Difusor | 1 |

**ADITAMENTOS** (se muestran en tamaño real)

AA

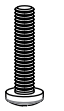

Tornillo

Cant. 2

BB



Empalme plástico

Cant. 3

CC

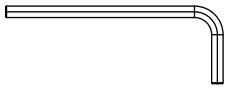

Llave Allen

Cant. 1

DD

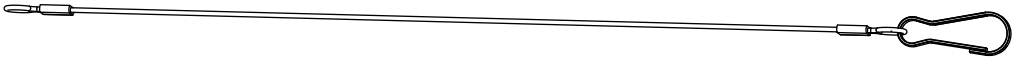

Correa de seguridad (no está a escala)

Cant. 1

## ⚠ INFORMACIÓN DE SEGURIDAD

Lea y comprenda completamente este manual antes de intentar ensamblar, usar o instalar el producto.

### ⚠ PELIGRO

- Por su propia protección y seguridad, lea atentamente y comprenda la información de este manual en su totalidad antes de intentar ensamblar, instalar o usar este producto. No hacerlo podría provocar descargas eléctricas, incendios u otras lesiones, las que pueden ser peligrosas o incluso fatales.
- NO conecte esta lámpara a un sistema eléctrico que no proporcione un medio de puesta a tierra para el equipo. Nunca utilice una lámpara en un sistema de dos cables que no tenga puesta a tierra. Instalar una lámpara en un sistema eléctrico que no tenga una puesta a tierra adecuada podría provocar que las piezas de metal de la lámpara conduzcan corriente eléctrica si cualquiera de los cables, las conexiones del cableado o los empalmes de la lámpara se rompen, se cortan o se sueltan durante el montaje o funcionamiento normal. En esta situación, cualquier persona que entre en contacto con la lámpara podría recibir una descarga eléctrica, la que podría provocar lesiones graves o la muerte.
- NO conecte el conductor de puesta a tierra de aislamiento desnudo o verde de la lámpara al conductor negro (DE CORRIENTE) que lleva la corriente o al conductor blanco (NEUTRO) de la casa. Conectar el conductor de tierra desnudo o verde de la lámpara al conductor negro o blanco de la casa puede provocar que las piezas metálicas de la lámpara conduzcan corriente eléctrica. En esta situación, cualquier persona que entre en contacto con la lámpara recibirá una descarga eléctrica, que podría provocar lesiones graves o la muerte.
- NO dañe ni corte el aislante del cable (cubierta) durante la instalación de la lámpara. NO permita que los cables entren en contacto con superficies que tengan un borde afilado. Si ocurriera, podría dañar o cortar el aislamiento del cable y provocar lesiones graves o la muerte debido a una descarga eléctrica.

### ⚠ ADVERTENCIA

- Para reducir el riesgo de incendios, descargas eléctricas o lesiones personales, los conectores de alambres incluidos con esta lámpara están diseñados para sostener solo un conductor de la casa de calibre 12 y dos cables conductores de la lámpara. Si el conductor de la casa es de un calibre superior a 12 o hay más de un conductor de la casa para conectar a los cables conductores de la lámpara correspondientes, consulte a un electricista sobre el tamaño adecuado de los conectores de alambres que debe utilizar.
- Para reducir el riesgo de daños a la lámpara, NO utilice herramientas eléctricas para ensamblar las piezas de la lámpara.
- Las modificaciones que no estén aprobadas por la parte responsable del cumplimiento podrían anular la autorización del usuario para utilizar el equipo.
  El dispositivo cumple con la sección 15 de las reglas de la FCC. El funcionamiento está sujeto a las siguientes dos condiciones: (1) este dispositivo no debe causar interferencia perjudicial y (2) debe aceptar cualquier interferencia recibida, incluida la interferencia que pudiese causar un funcionamiento no deseado. **Nota:** este equipo se ha probado y se ha verificado que cumple los límites para un dispositivo digital clase B, conforme a la sección 15 de las regulaciones de la Comisión Federal de Comunicaciones (FCC, por sus siglas en inglés). Estos límites están diseñados para proporcionar protección razonable contra interferencias perjudiciales en una instalación residencial. Este equipo genera, utiliza y puede irradiar energía de radiofrecuencia y, si no se instala ni se usa de acuerdo con las instrucciones, puede causar interferencias perjudiciales para las comunicaciones de radio. Sin embargo, no se garantiza que no se producirán interferencias en una instalación en especial. Si este equipo genera una interferencia perjudicial para la recepción de radio o televisión, que se puede determinar al encender y apagar el equipo, se recomienda al usuario que intente corregir la interferencia con una o más de las siguientes medidas: - Reoriente o reubique la antena de recepción. - Aumente la separación entre el equipo y el recibidor. - Conecte el equipo a un tomacorriente de un circuito distinto al que usa el recibidor. Solicite ayuda al distribuidor o a un técnico con experiencia en radio o TV. Distribuido por: Lowe' Home Centers LLC, 1000 Lowe' Blvd., Mooresville, NC 28117; 1-888-251-1026

## ⚠ INFORMACIÓN DE SEGURIDAD

### ⚠ ADVERTENCIA

- Este producto se debe instalar de acuerdo con los códigos de instalación aplicables, por una persona familiarizada con la fabricación y el funcionamiento del producto y los peligros involucrados.
- Conserve estas instrucciones de instalación.
- Todas las conexiones eléctricas deben cumplir con los códigos y las ordenanzas locales, el Código Nacional de Electricidad (NEC, por sus siglas en inglés) y la norma ANSI/NFPA 70-1999. Póngase en contacto con su departamento de construcción municipal para consultar sobre sus códigos, permisos o inspecciones locales. Riesgo de incendio: la mayoría de las casas construidas antes de 1985 tienen cables conductores del suministro clasificados para 60 °C. Consulte a un electricista calificado antes de realizar la instalación.
- Para evitar lesiones personales, puede ser necesario usar guantes al manipular las piezas de la lámpara con bordes filosos.
- NO cuelgue ninguna lámpara de los cables de la casa. Siempre se debe montar la lámpara directamente en una caja de salida o una placa de montaje que primero esté unida a la caja de salida. Los conectores de alambres no sostendrán el peso de una lámpara. Si cuelga una lámpara de los cables de la casa y los conectores de alambres, esta se caerá y podría provocar lesiones personales y peligro de descarga eléctrica o incendio.

### ⚠ PRECAUCIÓN

- DESCONECTE EL SUMINISTRO DE ELECTRICIDAD desde la caja de fusibles principal (o desde la caja del interruptor de circuito) antes de comenzar la instalación; para hacerlo, retire el fusible (o apague el interruptor de circuito).
- NO intente instalar esta lámpara si no está seguro de que su sistema de iluminación tiene una puesta a tierra. Póngase en contacto con un electricista calificado y certificado para obtener información sobre los métodos adecuados de puesta a tierra exigidos por el código local de electricidad de su área.
- Todas las lámparas se deben montar en una caja de salida que se encuentre sujeta a la estructura de la casa.
- Si utiliza un regulador de control de intensidad con esta lámpara, solicite asesoría profesional para determinar el tipo de regulador y la clasificación eléctrica correcta que se requiere.
- NO manipule ni intente reparar el componente LED de la lámpara. La fuente de luz está diseñada para esta aplicación específica y el mantenimiento no debe estar a cargo de personal sin capacitación. Si necesita algún tipo de mantenimiento, llame a nuestro Departamento de Servicio al Cliente.

  **NOTA:** se puede regular al 10% con atenuadores seleccionados.

## PREPARACIÓN

Antes de comenzar a ensamblar el producto, asegúrese de tener todas las piezas. Compare las piezas con la lista del contenido del paquete y la lista de aditamentos. No intente ensamblar el producto si falta alguna pieza o si estas están dañadas.

### Tiempo estimado de ensamblaje: 30 minutos

Herramientas necesarias para el ensamblaje (no se incluyen): destornillador Phillips, gafas de seguridad, escalera, guantes

Herramientas útiles (no se incluyen): luz de prueba de C/A, guía "Hágalo usted mismo" y paño suave

## INSTRUCCIONES DE ENSAMBLAJE

1. Corte la alimentación que va desde los interruptores de circuito y el interruptor de pared hacia los conductores de la línea de entrada.

**PELIGRO:** si no desconecta el suministro de electricidad antes de la instalación, pueden producirse lesiones graves o la muerte.

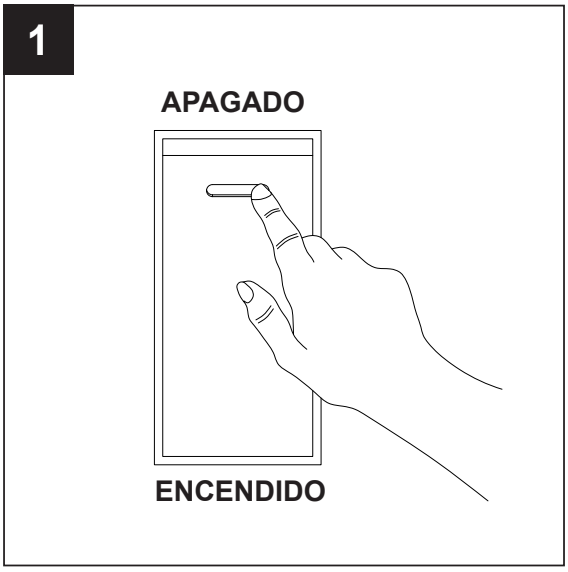


2. Retire el soporte (A) del módulo de la placa de montaje (C) aflojando el tornillo central de cabeza Phillips (B). Ajuste la temperatura de la luz mediante el interruptor de la lámpara.

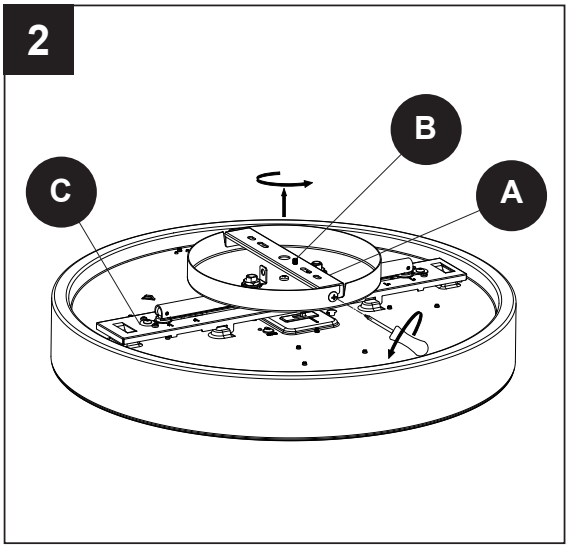


3. Instale el soporte (A) en la caja de conexiones con los tornillos provistos (AA).

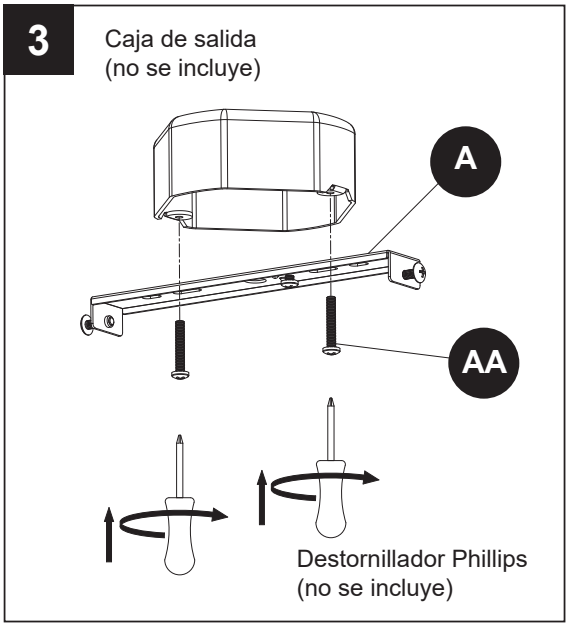


### Aditamentos utilizados

| | | | |
|---|---|---|---|
| AA | Tornillo |  | x 2 |

4. Instale la correa de seguridad (DD) en la base y engánchela sobre los tornillos para asegurar el soporte (A).

**Aditamentos utilizados**

| | | | |
|---|---|---|---|
| DD | Correa de seguridad |  | x 1 |

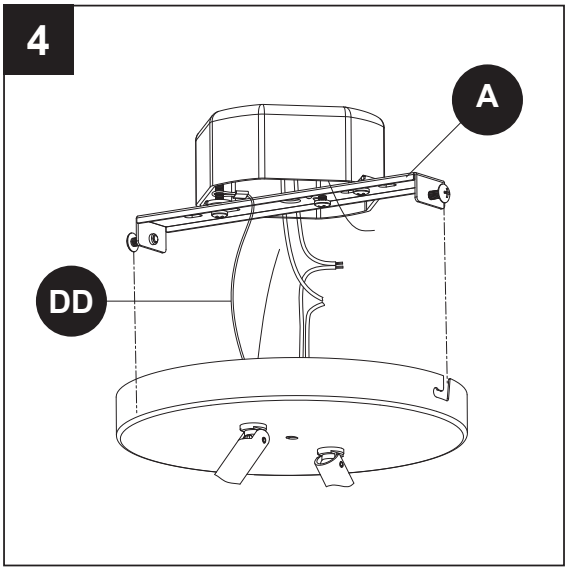


5. Afloje el tornillo de puesta a tierra en el soporte (A) y enrolle el conductor desnudo de la lámpara alrededor del tornillo de puesta a tierra con los empalmes plásticos (BB). Conecte los cables de alimentación.

**Aditamentos utilizados**

| | | | |
|---|---|---|---|
| BB | Empalme plástico | 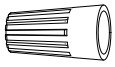 | x 3 |

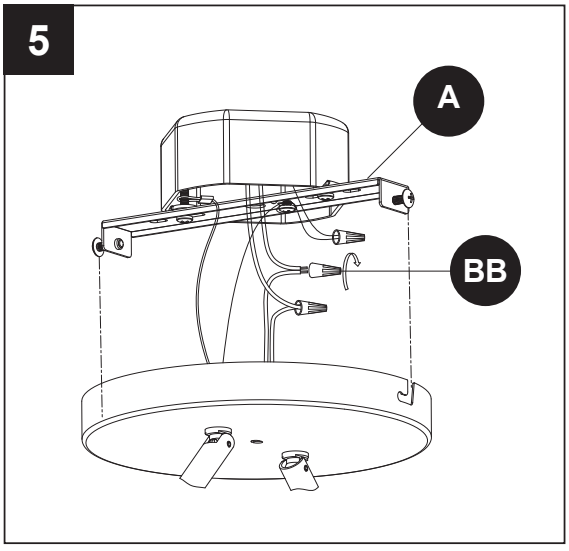


6. Monte la lámpara (D) en el módulo de la placa de montaje (B) y fíjela mediante el tornillo lateral.

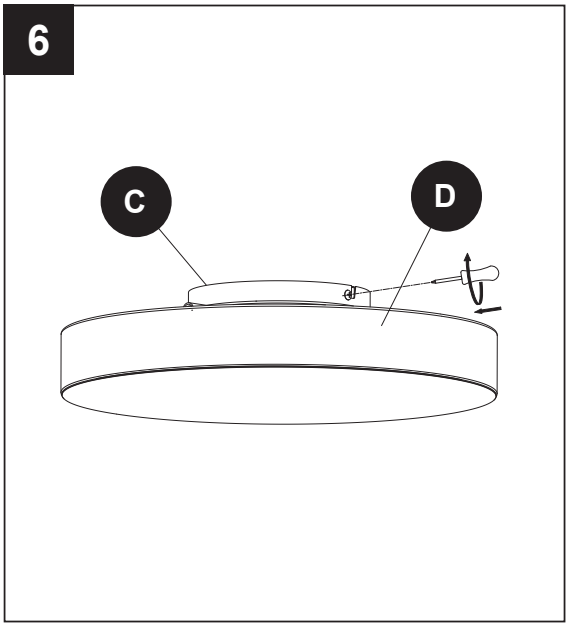

## INSTRUCCIONES DE ENSAMBLAJE

**NOTA:** los pasos 7 a 9 se utilizarán para el montaje semi al ras o el montaje colgante.

7. Retire el tornillo central de cabeza Phillips (B) y afloje los tornillos de la varilla con la llave Allen (CC).

**Aditamentos utilizados**

**CC** Llave Allen  x 1

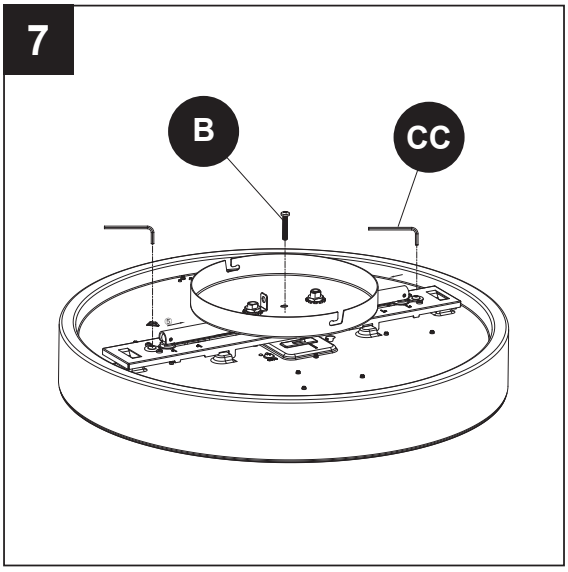


8. Mueva las varillas de soporte a la posición 2 para el montaje semi al ras y a la posición 3 para montaje colgante. Apriete los tornillos deslizantes con la llave Allen (CC). Ajuste la temperatura de la luz mediante el interruptor de la lámpara.

**Aditamentos utilizados**

**CC** Llave Allen  x 1

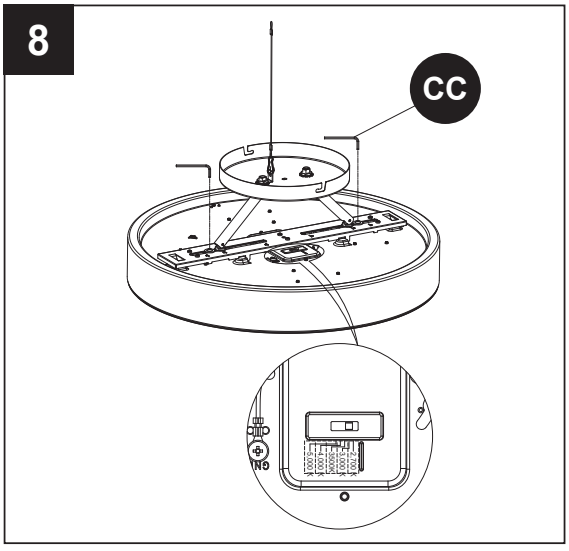


9. Siga los pasos de instalación del paso 2 al paso 6 para finalizar la instalación.

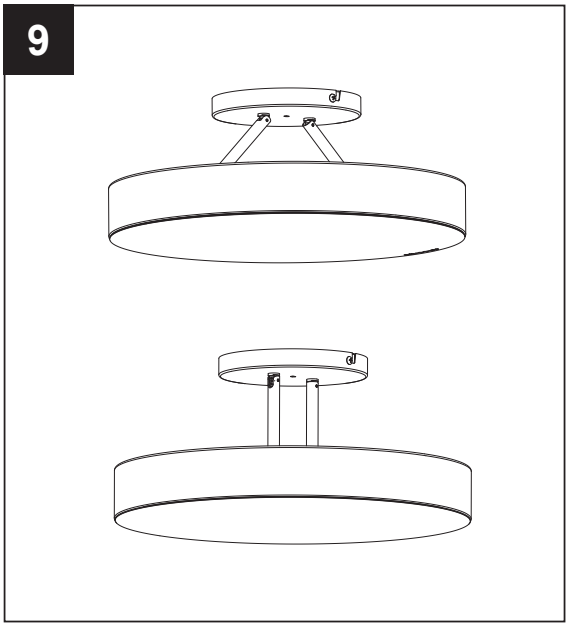

## INSTRUCCIONES DE ENSAMBLAJE

**NOTA:** los pasos 10 a 17 se utilizarán para el montaje al ras sin base.

10. Retire el tornillo central de cabeza Phillips (B) y afloje los tornillos de las varillas con la llave Allen (CC).

**Aditamentos utilizados**

**CC** Llave Allen  x 1

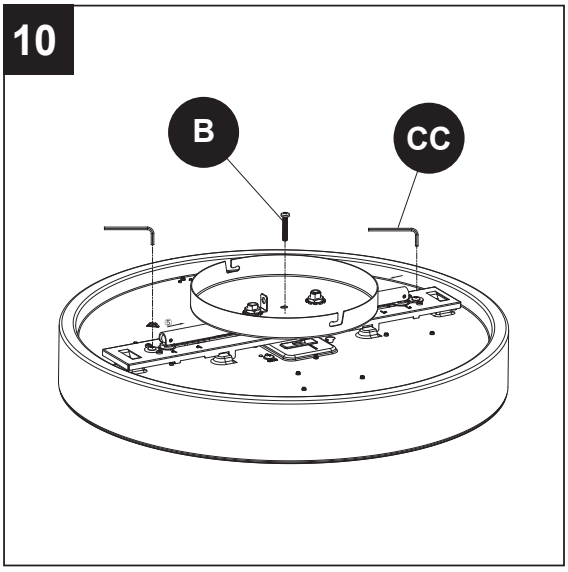


11. Mueva las varillas de soporte a la posición 3 y desenrosque los tornillos del conjunto deslizante.

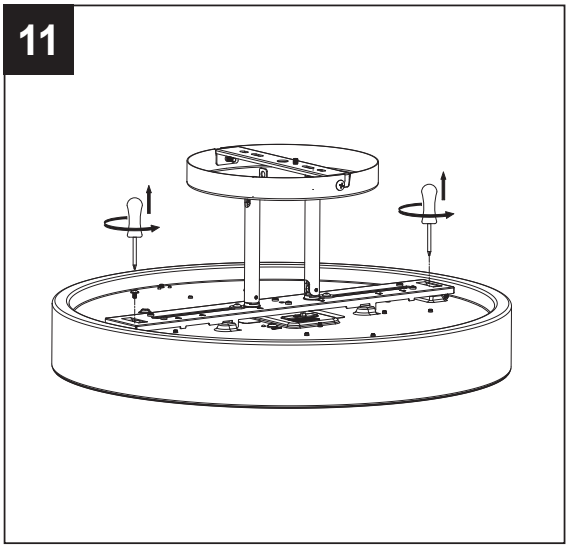


12. Retire el conjunto deslizante y tire ligeramente de los conductores de fuerza a través de las varillas.

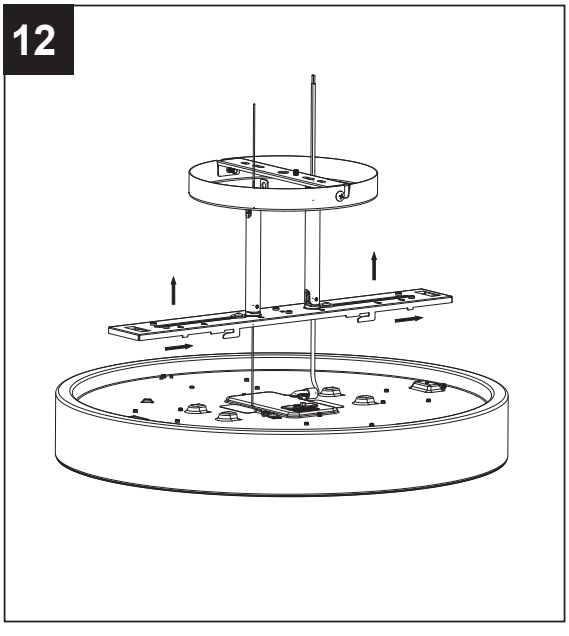

13. Fije la correa de seguridad (DD) a la lámpara (D). Ajuste la temperatura de la luz mediante el interruptor de la lámpara.

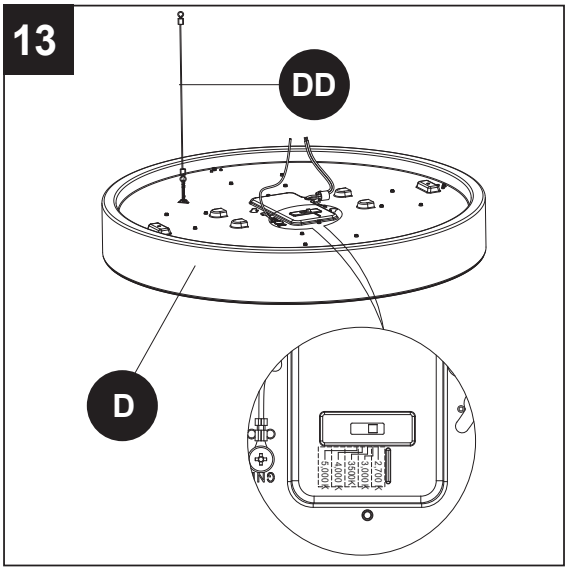


**Aditamentos utilizados**

**DD** Correa de seguridad  x 1

14. Retire el difusor (E).

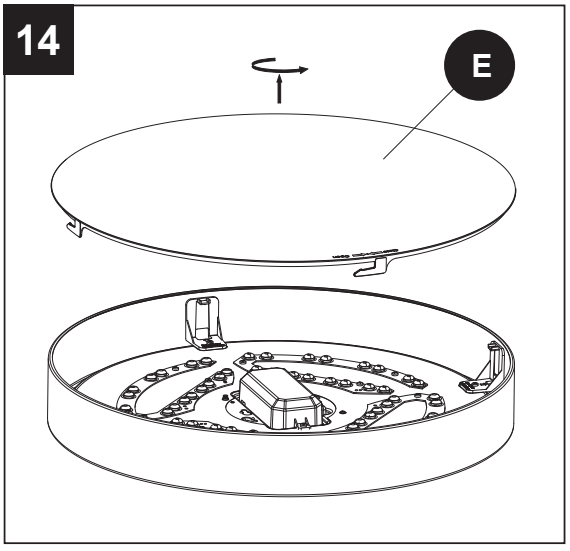


15. Atornille los tornillos de montaje en la caja de conexiones, conecte la correa de seguridad (DD) y realice las conexiones de los cables.

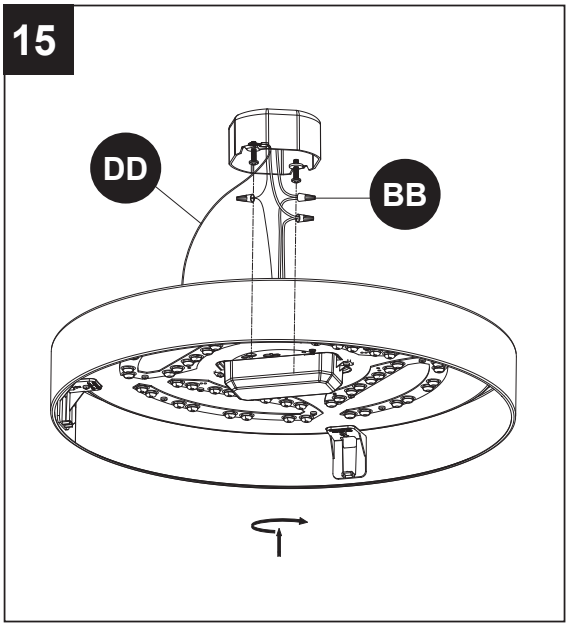


**Aditamentos utilizados**

**BB** Empalme plástico 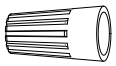 x 3

**DD** Correa de seguridad  x 1

## INSTRUCCIONES DE ENSAMBLAJE

16. Coloque la lámpara (D) sobre los tornillos de montaje de la caja de conexiones y gírela para que quede bloqueada en su lugar. Luego, atornille los tornillos de montaje.

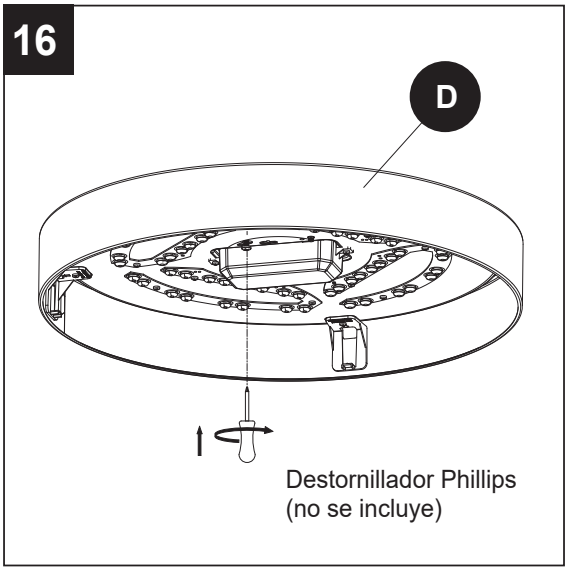


17. Vuelva a instalar el difusor (E) siguiendo la dirección de "Cerrar".

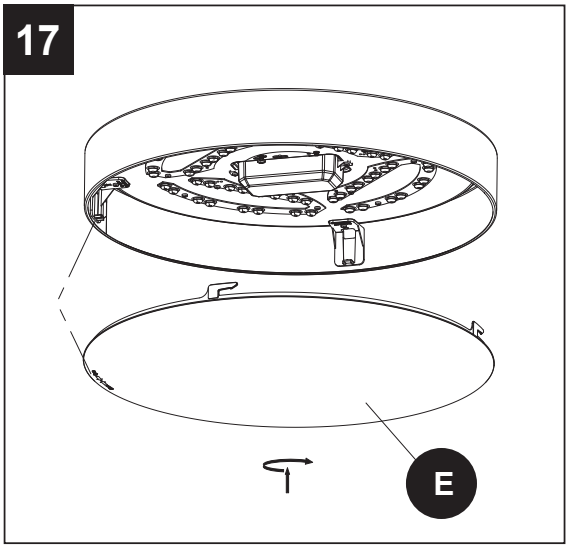

## CUIDADO Y MANTENIMIENTO

- Corte el suministro de electricidad principal. Limpie la lámpara con un paño húmedo y suave. No use un limpiador abrasivo en la lámpara.
- El vataje total de esta lámpara es de 27 vatios; no intente reemplazar las bombillas LED.

## SOLUCIÓN DE PROBLEMAS

| PROBLEMA | CAUSA POSIBLE | ACCIÓN CORRECTIVA |
|---|---|---|
| La luz no se enciende inicialmente o ya no se enciende. | 1. No hay alimentación.<br>2. La conexión es incorrecta.<br>3. El componente LED no funciona correctamente. | 1. Verifique si hay suministro de electricidad.<br>2. Revise el cableado y todas las conexiones.<br>3. Póngase en contacto con el Servicio al Cliente. |
| El fusible se quema o el interruptor de circuito se dispara. | 1. Los cables están cruzados.<br>2. El conductor de fuerza no tiene puesta a tierra. | 1. Inspeccione el cableado.<br>2. Revise todas las conexiones. |

## GARANTÍA

El distribuidor garantiza que todas sus lámparas están libres de defectos en los materiales y la mano de obra por cinco (5) años a partir de la fecha de compra. Si dentro de este período el producto presenta defectos, lleve una copia del recibo de venta como comprobante de la compra y el producto en su caja original al lugar donde lo compró. El distribuidor, a su elección, reparará, reemplazará o devolverá el monto original de la compra al comprador. Todos los costos de instalación y de extracción del ensamble son responsabilidad del comprador. Esta garantía no cubre lámparas dañadas debido al mal uso, daño accidental, manipulación y/o instalación inadecuada y excluye específicamente toda responsabilidad por daños directos, accidentales o resultantes. Debido a que algunos estados no permiten exclusiones o limitaciones en una garantía implícita, las exclusiones y limitaciones anteriores pueden no aplicar en su caso. Esta garantía le otorga derechos específicos, pero podría tener también otros derechos que varían según el estado.

Impreso en China