ITEM/ARTICULO #8352068
MODEL/MODELO #7913001440

RECHARGEABLE CORDLESS DUAL-HEAD LED WORK LIGHT
LUCES DE TRABAJO LED RECARGABLES E INALÁMBRICAS

DF26377

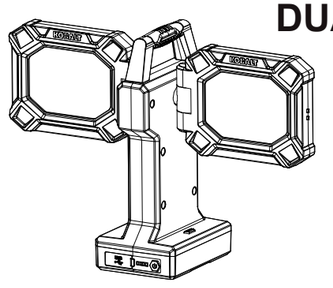

KOBALT and logo design are trademarks or registered trademarks of LF, LLC. All rights reserved.

KOBALT y el diseño del logotipo son marcas comerciales o marcas registradas de LF, LLC. Todos los derechos reservados.

Questions, problems or missing parts?
Before returning, contact us on:
888-356-2258, 8 a.m. - 8 p.m., EST, Monday - Sunday.
¿Tiene preguntas, problemas o le faltan piezas?
Antes de volver a la tienda, póngase en contacto al: **888-356-2258**, de lunes a domingo, de 8 a.m. a 8 p.m., hora estándar del Este.

Thank you for purchasing this KOBALT product. We've created these easy-to-follow instructions to ensure you spend your time enjoying the product instead of putting it together. But, if you need more information than what is provided here, please visit Lowes.com, search the item number and refer to the Guides & Documents tab on the product's page.

Gracias por comprar este producto KOBALT. Hemos creado estas instrucciones fáciles de seguir para garantizar que pase su tiempo disfrutando el producto en lugar de armándolo. No obstante, si necesita más información que la entregada aquí, visite Lowes.com, busque el número de artículo y consulte la pestaña Guides & Documents (Guías y documentos) en la página del producto.

IMPORTANT INFO/INFORMACIÓN IMPORTANTE

Please read and understand this entire manual before attempting to assemble, operate or install the product.
Lea y comprenda completamente este manual antes de intentar ensamblar, usar o instalar el producto.
• This work light projects a very bright beam of light and can cause eye damage to the user or others. Avoid shining the light directly into anyone's eyes.
Esta luz de trabajo proyecta un haz de luz muy brillante y puede causar daños oculares al usuario u otras personas. Evite dirigir la luz directamente a los ojos de alguien.
• THIS WORK LIGHT IS NOT A TOY – not recommended for use by children without supervision.
ESTA LUZ DE TRABAJO NO ES UN JUGUETE: no se recomienda su uso por parte de niños sin supervisión.
• Battery acid leakage can cause personal injury and damage to the product and surrounding property. If battery leakage, immediately wash any clothing or other surface that comes in contact with leaked battery acid. If a chemical burn occurs or if irritation persists, seek medical attention. Dispose according to Local, State, or Federal regulations.
La filtración de ácido de la batería puede provocar lesiones personales y provocar daños al producto y la propiedad circundante. Si se produce filtración de la batería, lave de inmediato toda la ropa o cualquier otra superficie que entre en contacto con ácido filtrado de la batería. Si se produce una quemadura química o si la irritación persiste, solicite atención médica. Deséchela de acuerdo con las regulaciones locales, estatales o federales.
• To reduce the risk of injury, close supervision is necessary when a product is used near children.
Para reducir el riesgo de lesiones, es necesaria una estrecha supervisión al utilizar el producto cerca de niños.
• Only use attachments recommended or sold by the manufacturer.
Utilice únicamente los accesorios recomendados o vendidos por el fabricante.
• To reduce the risk of injury, do not stare at the operating lamp. Serious eye injury could occur.
Para reducir el riesgo de lesiones, no mire fijamente la lámpara de funcionamiento. Podrían producirse lesiones oculares graves.
• Read all the instructions before using the appliance.
Lea todas las instrucciones antes de utilizar el aparato.
• Do not use in the rain.
No lo utilice bajo la lluvia.
• Do not place or store appliance where it can fall or be pulled into a tub or sink.
No coloque ni guarde el aparato en un lugar donde pueda caerse o ser arrastrado a una bañera o fregadero.
• The product will not light up during charging./El producto no se iluminará durante la carga.
• Delivers maximum brightness at full charge. Light output gradually decreases during use to extend runtime./Ofrece la máxima luminosidad con la carga completa. La intensidad de la luz disminuye gradualmente durante el uso para prolongar la autonomía.

INGESTION HAZARD - Contains small batteries, keep out of reach of small children. If swallowed, seek immediate medical attention.
PELIGRO DE INGESTIÓN: contiene baterías pequeñas. Manténgase fuera del alcance de los niños pequeños. Si se ingiere, solicite atención médica de inmediato.

CARE AND MAINTENANCE/CUIDADO Y MANTENIMIENTO

• To clean the fixture, use a dry or slightly dampened clean cloth./Para limpiar la lámpara, use un paño seco o ligeramente humedecido.
• Do not use cleaners with chemicals, solvents, or harsh abrasives, as damage to the fixture may occur.
No use limpiadores con productos químicos, solventes o abrasivos intensos para no dañar la lámpara.

WARRANTY/GARANTÍA

This product is covered under a 3-year limited warranty. Manufacture warrants to the original purchaser that this product is free from defects in materials and workmanship for the period of one year from the date of purchase. The included battery is not covered under this warranty. Proof of purchase including date and explanation of complaint is required for warranty service./ Este producto está cubierto por una garantía limitada de 3 años. El fabricante garantiza al comprador original que este producto no presentará defectos ni en los materiales ni de fabricación durante un año a partir de la fecha de compra. Esta garantía no cubre la batería que se incluye. Para obtener servicio de garantía, se requiere una prueba de compra donde se incluya la fecha y la explicación de la queja.

FEELING CONFIDENT? START YOUR NEXT PROJECT/¿SE SIENTE CONFIADO? INICIE SU PRÓXIMO PROYECTO

• Visit www.lowes.com for more information./Visite www.lowes.com para obtener más información.

Printed in Thailand
Impreso en Tailandia

IMPORTANT INFO/INFORMACIÓN IMPORTANTE

NOTICE: This equipment has been tested and found to comply with the limits for a Class B digital device, pursuant to Part 15 of the FCC Rules. These limits are designed to provide reasonable protection against harmful interference in a residential installation. This equipment generates, uses and can radiate radio frequency energy and, if not installed and used in accordance with the instructions, may cause harmful interference to radio communications. However, there is no guarantee that interference will not occur in a particular installation. If this equipment does cause harmful interference to radio or television reception, which can be determined by turning the equipment off and on, the user is encouraged to try to correct the interference by one or more of the following measures:
• Reorient or relocate the receiving antenna.
• Increase the separation between the equipment and receiver.
• Connect the equipment into an outlet on a circuit different from that to which the receiver is connected.
• Consult the dealer or an experienced radio/TV technician for help.
CAUTION: Changes or modifications not expressly approved by the party responsible for compliance could void the user's authority to operate the equipment.

NOTA: este equipo se probó y se verificó que cumple con los límites para un dispositivo digital Clase B, conforme a la parte 15 de las reglas de la FCC. Estos límites han sido diseñados para proporcionar una protección razonable contra la interferencia perjudicial en una instalación residencial. Este equipo genera, utiliza y puede irradiar energía de radiofrecuencia y, si no se instala y usa de acuerdo con las instrucciones, puede causar interferencia perjudicial a las comunicaciones de radio. Sin embargo, no se garantiza que no se producirán interferencias en una instalación en especial. Si este equipo genera una interferencia perjudicial para la recepción de radio o televisión, que se puede determinar apagando y encendiendo el equipo, se recomienda al usuario que intente corregir la interferencia con una o más de las siguientes medidas:
• Reorientar o reubicar la antena de recepción.
• Aumentar la separación entre el equipo y el receptor.
• Conectar el equipo a una salida en un circuito diferente de aquel al que el receptor está conectado.
• Consultar al distribuidor o a un técnico especializado en televisión y radio para obtener ayuda.
PRECAUCIÓN: los cambios o modificaciones a esta unidad no aprobados expresamente por la parte responsible del cumplimiento podrían anular la autoridad del usuario para operar el equipo.

PACKAGE CONTENTS/CONTENIDO DEL PAQUETE

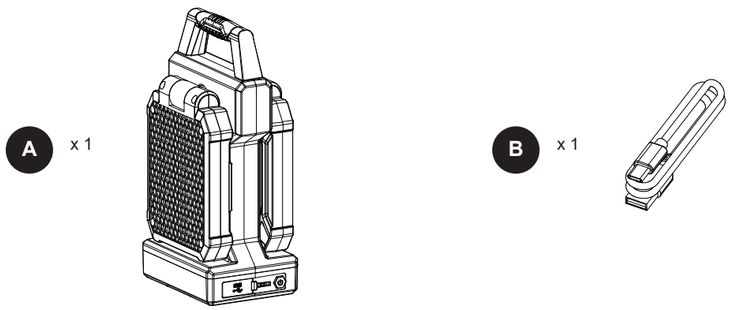

INSTALLATION OVERVIEW/DESCRIPCIÓN GENERAL DE LA INSTALACIÓN

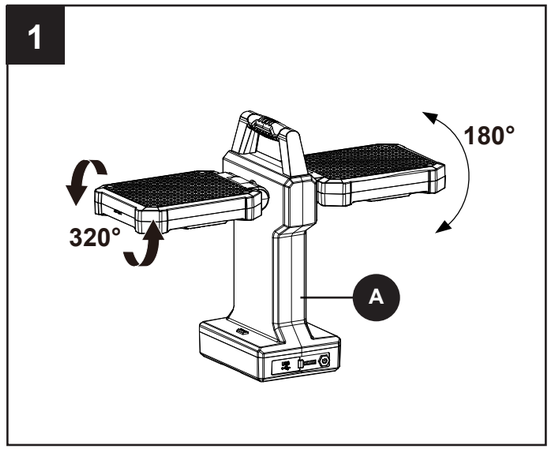

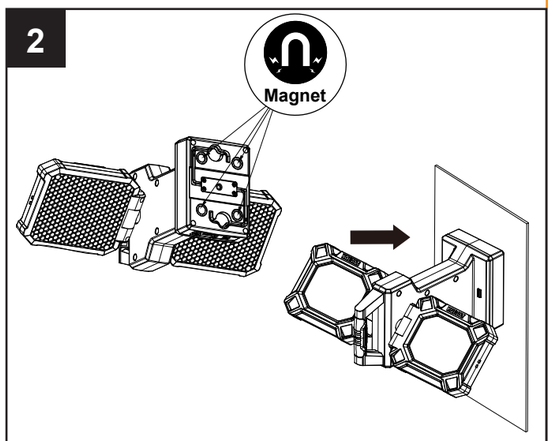

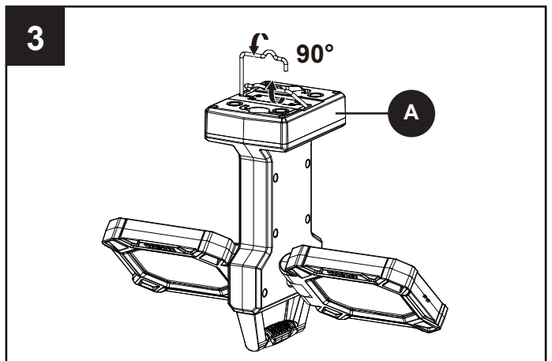

Flip up the hook at the bottom of the work light (A) to hang it up.
Levante el gancho situado en la parte inferior de la luz de trabajo (A) para colgarla.

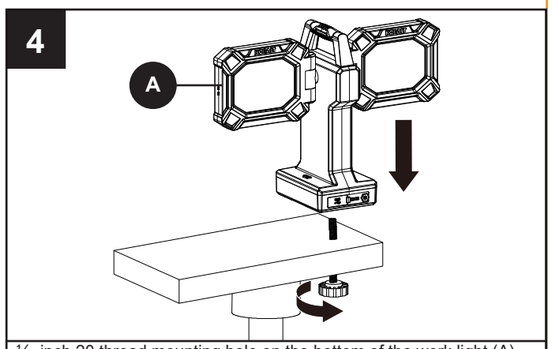

¼ -inch 20 thread mounting hole on the bottom of the work light (A) fitting for tripod (Sold separately)./Orificio de montaje con rosca de ¼ pulg. y 20 hilos en la parte inferior de la luz de trabajo (A) para trípode (se vende por separado)
Compatible with Utilitech Universal Telescoping Worklight Tripod Item 7484142./Compatible con el trípode telescópico universal para luz de trabajo Utilitech (artículo 7484142)

INSTALLATION OVERVIEW/DESCRIPCIÓN GENERAL DE LA INSTALACIÓN

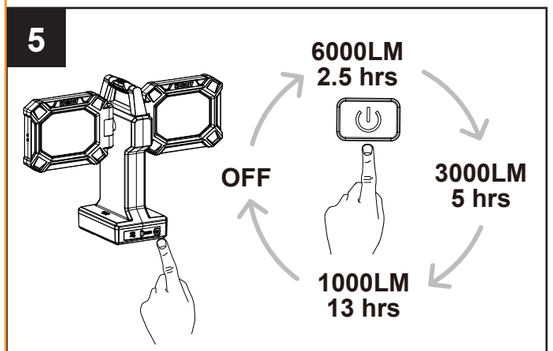

After the light has been on for more than 30 seconds, pressing the switch turns the light off./Después de que la luz haya estado encendida durante más de 30 segundos, al presionar el interruptor, la luz se apaga.

CHARGE/CARGA

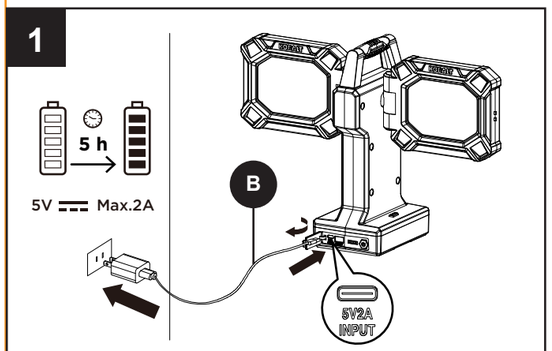

When battery indicator shows one bar, the light should be charged.
Plug the USB cable (B) into the charge port.
Reminder: Do not turn on the light when charging, nor use USB-A discharge output, otherwise the light will turn off.
Cuando el indicador de batería muestra una sola barra, la luz necesita cargarse. Conecte el cable USB (B) al puerto de carga.
Recordatorio: no encienda la luz mientras se está cargando, ni utilice la salida de descarga USB-A, de lo contrario la luz se apagará.

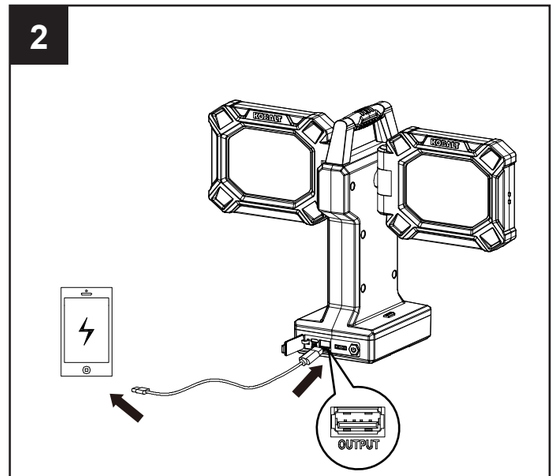

TROUBLESHOOTING/SOLUCIÓN DE PROBLEMAS

PROBLEM PROBLEMA	POSSIBLE CAUSE CAUSA POSIBLE	CORRECTIVE ACTION ACCIÓN CORRECTIVA
The light is dim. La luz es tenue.	The light is not fully charged. La luz no está completamente cargada.	Make sure the the light is fully charged. Asegúrese de que la luz esté completamente cargada.
The battery charging indicator does not turn on. El indicador de carga de la batería no se enciende.	The USB charging cable are not plugged well into the charging port. El cable de carga USB no está bien enchufado en el puerto de carga.	Make sure the USB charging cable is well connected. Asegúrese de que el cable de carga USB esté bien conectado.
The light cannot recharging your phone. La luz no puede recargar su teléfono.	The USB charging cable is not well connected. El cable de carga USB no está bien conectado. The light is out of power. La luz no tiene energía.	Make sure the USB charging cable is well connected. Asegúrese de que el cable de carga USB esté bien conectado. Make sure the battery is well charged. Asegúrese de que la batería esté bien cargada.