HOLIDAY LIVING®

HOLIDAY LIVING and logo design are trademarks or registered trademarks of LF, LLC. All rights reserved.
HOLIDAY LIVING y el diseño del logotipo son marcas comerciales o marcas registradas de LF, LLC. Todos los derechos reservados.

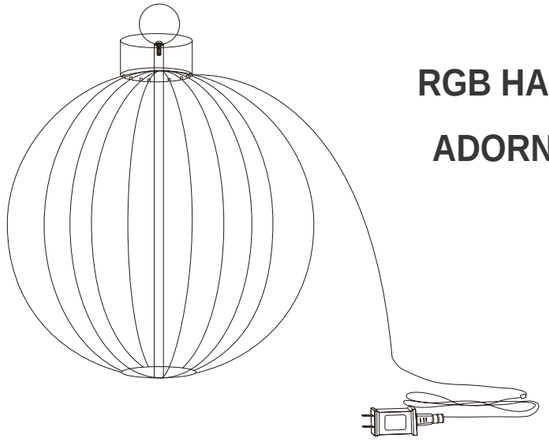

ITEM/ARTÍCULO #8251658
MODEL/MODELO #ES67-832

RGB HANGING ORNAMENT

ADORNO COLGANTE RGB

DF26138

Questions, problems or missing parts?
Before returning, contact us on:
888-251-1006, 8 a.m. - 8 p.m., EST, Monday - Sunday or **ascs@lowes.com**.
¿Preguntas, problemas o piezas faltantes?
Antes de volver a la tienda, póngase en contacto al:
888-251-1006, de lunes a domingo de 8 a.m. a 8 p.m., hora estándar del Este, o en **ascs@lowes.com**.

Thank you for purchasing this HOLIDAY LIVING product. We've created these easy-to-follow instructions to ensure you spend your time enjoying the product instead of putting it together. But, if you need more information than what is provided here, please visit Lowes.com, search the item number and refer to the Guides & Documents tab on the product's page.
Gracias por comprar este producto HOLIDAY LIVING. Hemos creado estas instrucciones fáciles de seguir para garantizar que pase su tiempo disfrutando el producto en lugar de armándolo. No obstante, si necesita más información que la que se proporciona aquí, visite Lowes.com, busque el número de artículo y consulte la pestaña Guides & Documents (Guías y documentos) en la página del producto.

TROUBLESHOOTING/SOLUCIÓN DE PROBLEMAS

PROBLEM/PROBLEMA	POSSIBLE CAUSE/CAUSA POSIBLE	CORRECTIVE ACTION/ACCIÓN CORRECTIVA
Item does not light up. El artículo no se enciende.	Power is not on./El producto no está encendido.	Turn on the power./Encienda la alimentación.
	Extension cord./Extensión eléctrica.	Make sure the power is on./Compruebe que haya alimentación.

SAFETY INFORMATION/INFORMACIÓN DE SEGURIDAD

IMPORTANT SAFETY INSTRUCTIONS
INSTRUCCIONES IMPORTANTES DE SEGURIDAD

When using electrical products, basic precautions should always be followed including the following:
Al usar productos eléctricos, siempre se deben respetar las siguientes medidas de precaución básicas:

a) **READ AND FOLLOW ALL SAFETY INSTRUCTIONS**
LEA Y SIGA TODAS LAS INSTRUCCIONES DE SEGURIDAD

b) Do not use seasonal products outdoors unless marked suitable for indoor and outdoor use. When products are used in outdoor applications, connect the product to a Ground Fault Circuit Interrupter (GFCI) outlet. If one is not provided, contact a qualified electrician for proper installation.
No use productos de uso por temporada en exteriores a menos que se indique que son para uso en interiores y exteriores. Cuando utilice productos en exteriores, conéctelos a un tomacorriente con interruptor de circuito de falla de puesta a tierra (GFCI, por sus siglas en inglés). Si no se le proporcionó uno de estos, póngase en contacto con un electricista calificado para que realice la instalación adecuada.
c) This seasonal use product is not intended for permanent installation or use.
Este producto de uso por temporada no está diseñado para su uso o instalación permanente.
d) Do not mount or place near gas or electric heaters, fireplaces, candles or other similar sources of heat.
No lo ensamble o coloque cerca de calentadores eléctricos o a gas, chimeneas, velas ni otra fuente de calor similar.
e) Do not secure the wiring of the product with staples or nails, or place on sharp hooks or nails.
No sujete el cableado del producto con grapas o clavos, ni lo coloque sobre ganchos o clavos afilados.
f) Do not let lamps rest on the supply cord or on any wire.
No permita que las bombillas se apoyen sobre el cable de alimentación o cualquier otro cable.
g) Unplug the product when leaving the house, when retiring for the night or if left unattended.
Desenchufe el producto cuando salga de la casa, cuando se vaya a dormir o cuando lo deje sin supervisión.
h) This is an electric product, not a toy! To avoid risk of fire, burns, personal injury and electric shock it should not be played with or placed where small children can reach it.
Este es un producto eléctrico, no un juguete. Para evitar el riesgo de incendios, quemaduras, lesiones personales y descargas eléctricas, no se debe jugar con este producto ni dejarlo al alcance de niños pequeños.

PREPARATION/PREPARACIÓN

Before beginning assembly of product, make sure all parts are present. Compare parts with package contents list and hardware contents list. If any part is missing or damaged, do not attempt to assemble the product.
Antes de comenzar a ensamblar el producto, asegúrese de tener todas las piezas. Compare las piezas con la lista del contenido del paquete y la lista de aditamentos. No intente ensamblar el producto si falta alguna pieza o si estas están dañadas.

Estimated Assembly Time: 5 minutes
Tiempo estimado de ensamblaje: 5 minutos

FEELING CONFIDENT? START YOUR NEXT PROJECT/¿SE SIENTE CONFIADO? INICIE SU PRÓXIMO PROYECTO

·Visit US - Lowes.com for more information./Visite EE.UU.: lowes.com para obtener más información.

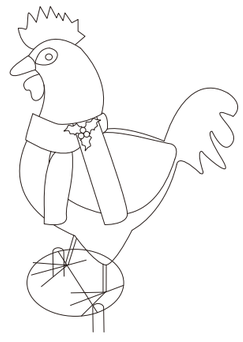

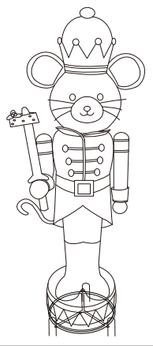



Printed in Cambodia
Impreso en Camboya

SAFETY INFORMATION/INFORMACIÓN DE SEGURIDAD

i) Do not use this product for other than its intended use./No utilice este producto para otro uso que no sea el especificado.
J) Do not hang ornaments or other objects from cord, wire or light string./No cuelgue adornos u otros objetos del cable o del juego de luces.
k) Do not close doors or windows on the product or extension cords as this may damage the wire insulation.
No cierre puertas o ventanas sobre el producto o las extensiones eléctricas, ya que puede dañar el aislamiento del cable.
l) Do not cover the product with cloth, paper or any material not part of the product when in use.
No cubra el producto con paños, papeles ni cualquier material que no sea parte del producto mientras este está en uso.
m) Read and follow all instructions that are on the product or provided with the product./Lea y siga todas las instrucciones que están en el producto o que se proporcionan junto a este.

SAVE THESE INSTRUCTIONS
GUARDE ESTAS INSTRUCCIONES

USE AND CARE INSTRUCTIONS/INSTRUCCIONES DE USO Y CUIDADO

a. When the product is placed on a live tree, the tree should be well maintained and fresh. Do not place on live trees in which the needles are brown or break off easily. Keep the tree holder filled with water.
Si coloca el producto sobre un árbol vivo, el árbol debe estar bien mantenido y fresco. No lo coloque sobre árboles vivos cuyas espinas estén marrones o se quiebren fácilmente. Mantenga el recipiente del árbol lleno de agua.
b. If the product is placed on a tree, the tree should be well secured and stable.
Si el producto se coloca sobre un árbol, este debe estar bien asegurado y estable.
c. Before using or reusing, inspect carefully. Discard any products that have cut, damaged or frayed wire insulation or cords, cracks in the lamp holders or enclosures; loose connections or exposed copper wire.
Antes de usar el producto por primera vez o al volver a usarlo, inspecciónelo cuidadosamente. Deseche cualquier producto que tenga aislamiento de cable o cables cortados, dañados o deshilachados, portalámparas o alojamientos agrietados, conexiones flojas o cable de cobre expuesto.
d. When storing the product, carefully remove the product from wherever it is placed. Including trees, branches or bushes, to avoid any undue strain or stress on the product, conductors connections and wires.
Para almacenar el producto,retirelo cuidadosamente del objeto donde esté colocado, ya sean árboles, ramas o arbustos, para evitar estirar o tensionar los conductores, las conexiones y los cables.
e. When not in use, store neatly in a cool dry location protected from sunlight.
Cuando no lo utilice, almacénelo cuidadosamente en un lugar fresco y seco, protegido de la luz solar.

CAUTION:/PRECAUCIÓN:

1. To reduce the risk of fire or electric shock, do not attempt to replace lamps or modify wiring or product.
Para disminuir el riesgo de incendios o descargas eléctricas, no intente reemplazar las lámparas ni modificar el cableado o el producto.

2. To reduce the risk of fire and electric shock: a) Do not install on trees having needles, leaves or branch coverings of metal or materials which look like metal, and b) Do not mount or support wires in a manner that can cut or damage wire insulation.
Para reducir el riesgo de incendio y descargas eléctricas: a) no lo instale en árboles con agujas, hojas o ramas cubiertas de metal o materiales con apariencia metálica y b) No ensamble ni apoye el juego de manera que se pueda cortar o dañar el aislante del cable.

FCC Caution to User :/Precauciones de la FCC para el usuario:

Changes or modifications not expressly approved by the party responsible for compliance could void the user's authority to operate the equipment.
Los cambios o las modificaciones que no estén expresamente aprobados por la parte responsable del cumplimiento podrían anular la autorización del usuario para utilizar el equipo.
Note: This equipment has been tested and found to comply with the limits for a Class B digital device, pursuant to part 15 of the FCC Rules.These limits are designed to provide reasonable protection against harmful interference in a residential installation.This equipment generates, uses and can radiate radio frequency energy and, if not installed and used in accordance with the instructions, may cause harmful interference to radio communications. However, there is no guarantee that interference will not occur in a particular installation. If this equipment does cause harmful interference to radio or television reception, which can be determined by turning the equipment off and on, the user is encouraged to try to correct the interference by one or more of the following measures:
Nota: este equipo se ha probado y se ha verificado que cumple los limites para un dispositivo digital claseB, conforme a la sección15 de las regulaciones de la Comisión Federal de Comunicaciones (FCC, por sus siglas en inglés). Estos limites están diseñados para proporcionar una protección razonable contra interferencias perjudiciales en una instalación residencial. Este equipo genera, utiliza y puede irradiar energía de radiofrecuencia y, si no se instala ni se usa de acuerdo con las instrucciones, puede causar interferencias perjudiciales para las comunicaciones de radio. Sin embargo, no se garantiza que no se producirán interferencias en una instalación en especial. Si este equipo genera una interferencia perjudicial para la recepción de radio o televisión, que se puede determinar al encender y apagar el equipo, se recomienda al usuario que intente corregir la interferencia con una o más de las siguientes medidas:
—Reorient or relocate the receiving antenna./Reorientar o reubicar la antena de recepción.
—Increase the separation between the equipment and receiver./Aumentar la separación entre el equipo y el recibidor.
—Connect the equipment into an outlet on a circuit different from that to which the receiver is connected./Conectar el equipo a un tomacorriente de un circuito distinto al que usa el receptor.
—Consult the dealer or an experienced radio/TV technician for help./Solicitar ayuda al distribuidor o a un técnico con experiencia en radio/TV.
This device complies with part 15 of the FCC Rules. Operation is subject to the following two conditions:/Este dispositivo cumple con la sección 15 de las reglas de la FCC. El funcionamiento está sujeto a las siguientes dos condiciones:
(1) This device may not cause harmful interference, and/Este dispositivo no debe causar interferencia perjudicial y
(2) This device must accept any interference received, including interference that may cause undesired operation./Este dispositivo deberá aceptar cualquier interferencia recibida, incluyendo la interferencia que pudiese causar la operación no deseada.

Everstar Merchandise Co.,Ltd
7180 Troy Hill Drive, Suite E, Elkridge, MD 21075
1-800-833-3390
Product Name: RGB HANGING ORNAMENT
Model No.: ES67-832

Everstar Merchandise Co., Ltd
7180 Troy Hill Drive, Suite E, Elkridge, MD 21075
1-800-833-3390
Nombre del producto: ADORNO COLGANTE RGB
Modelo No.: ES67-832

PACKAGE CONTENTS/CONTENIDO DEL PAQUETE

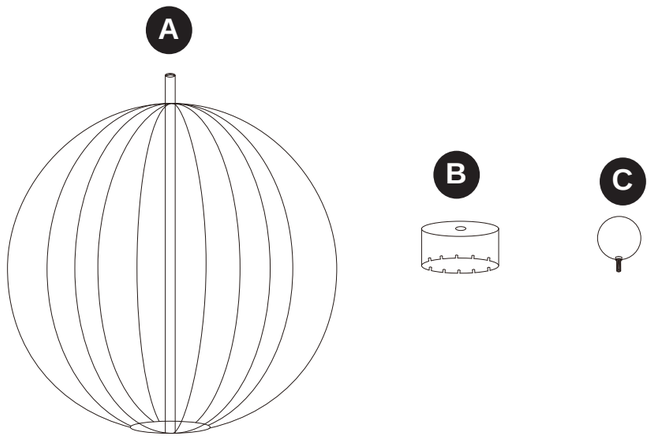

INSTALLATION OVERVIEW/DESCRIPCIÓN GENERAL DE LA INSTALACIÓN

1 Unfold (A).
Despliegue (A).

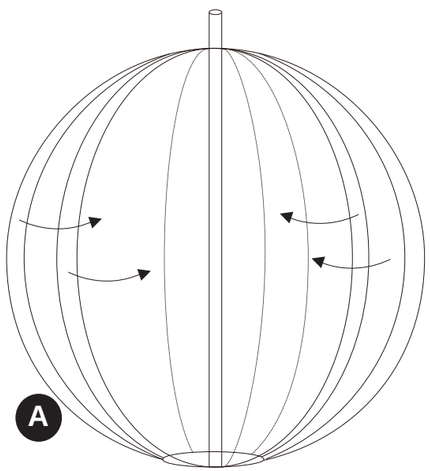

2 Place (B) on (A), adjust the bars on (A) to make sure that each bar can be placed into each slot of (B).
Coloque (B) sobre (A), ajusta las barras en (A) para asegurarse de que cada barra se pueda colocar en cada ranura de (B).

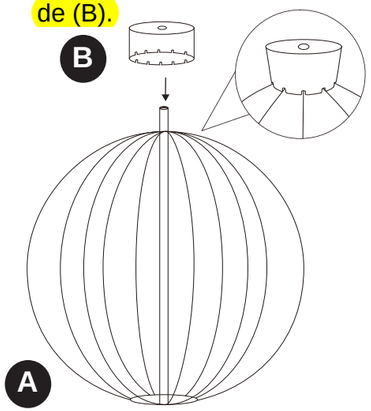

INSTALLATION OVERVIEW/DESCRIPCIÓN GENERAL DE LA INSTALACIÓN

3 Pass (C) through the hole on (B), screw it into the top of the pole of (A).
Pase (C) a través del orificio en (B), enrósquelo en la parte superior de la varilla de (A).

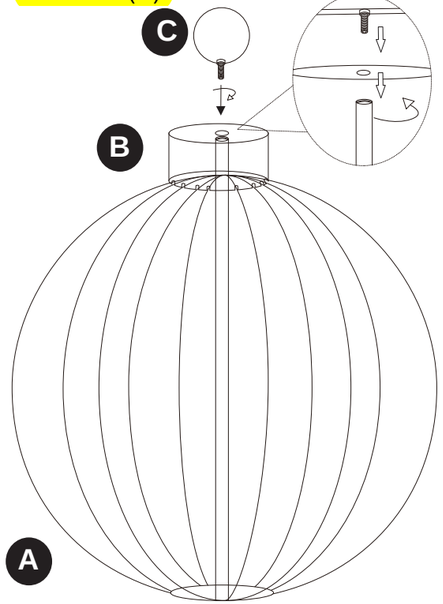

4 Hang the ornament using the ring on the top.
Cuelgue el adorno con el anillo en la parte superior.

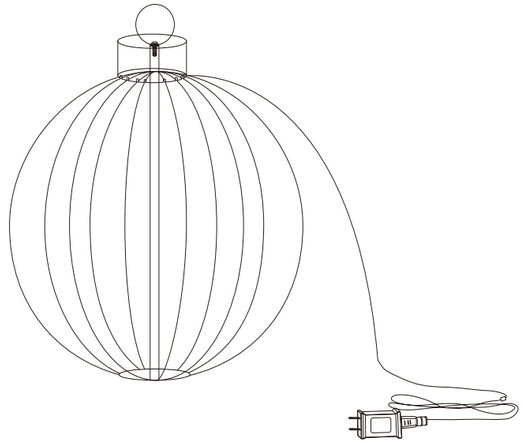

QUICK REFERENCE GUIDE/GUÍA DE REFERENCIA RÁPIDA