132*192MM

FRIGIDAIRE
GALLERY

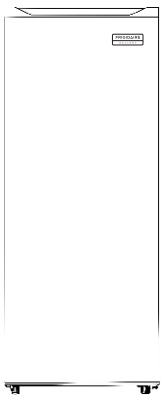

FGFRF699
FGFRF699-6COM

FREEZER
(GARAGE READY)

use & care

Introduction.....2
Important Safety Information.....3
Important Safeguards.....4-5
Location of Parts.....6
Installation Instructions.....6-8
Operation.....8-9
Cleaning and Maintenance.....9-10
Troubleshooting.....10-11
Manual Defrosting Instructions.....12
Product Specifications.....13
Limited Warranty.....15

USA/CANADA 1-800-968-9853 www.curtisint.com/frigidaire

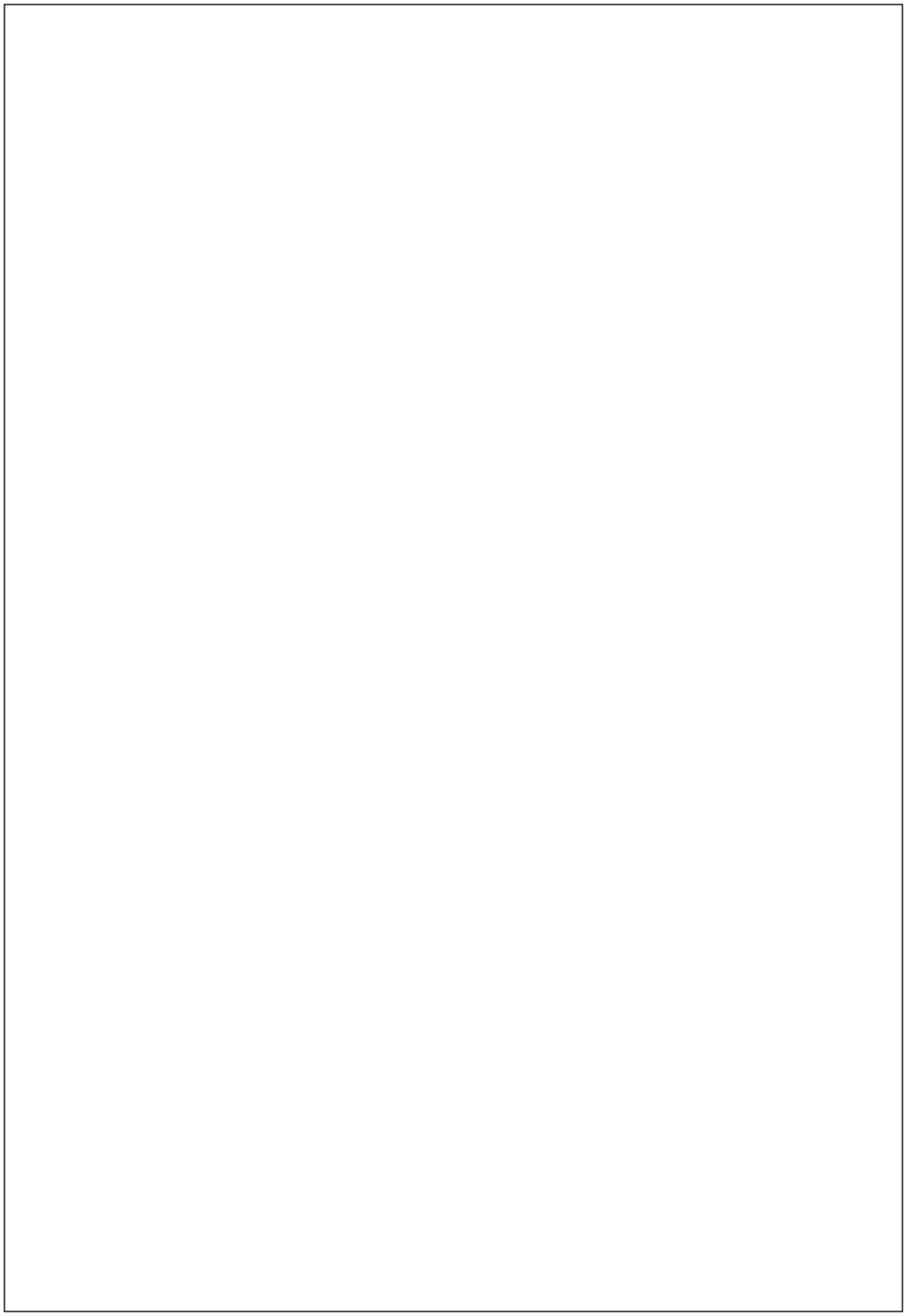

Welcome to our *family*

Thank you for bringing Frigidaire into your home! We see your purchase as the beginning of a long relationship together.

This manual is your resource for the use and care of your product. Please read it before using your appliance. Keep it handy for quick reference. If something doesn't seem right, the troubleshooting section will help you with common issues.

FAQs, helpful tips and videos, cleaning products, and kitchen and home accessories are available at www.frigidaire.com.

We are here for you! Visit our website, chat with an agent, or call us if you need help. We may be able to help you avoid a service visit. If you do need service, we can get that started for you.

Installation Checklist

Doors

- ❒ Door seals completely to cabinet on all sides

Leveling

- ❒ Freezer is level side-to-side and slightly elevated in front to assist with door and drawer closing (front should be higher than back)
- ❒ Cabinet is setting solid on all corners

Electrical Power

- ❒ House power turned on
- ❒ Freezer plugged in

Final Checks

- ❒ Shipping materials removed
- ❒ Freezer temperature set

IMPORTANT SAFETY INFORMATION

WARNING

Please read all instructions before using this appliance.

Safety Definitions

This is the safety alert symbol. It is used to alert of potential personal injury hazards. Obey all safety messages that follow this symbol to avoid possible injury or death.

DANGER

DANGER indicates an imminently hazardous situation which, if not avoided, will result in death or serious injury.

WARNING

WARNING indicates a potentially hazardous situation which, if not avoided, could result in death or serious injury.

CAUTION

CAUTION indicates a potentially hazardous situation which, if not avoided, may result in minor or moderate injury.

IMPORTANT

IMPORTANT indicates installation, operation or maintenance information which is important but not hazard-related.

Child Safety

Destroy or recycle the carton, plastic bags, and any exterior wrapping material immediately after the freezer is unpacked. Children should **NEVER** use these items to play. Cartons covered with rugs, bedspreads, plastic sheets or stretch wrap may become airtight chambers, and can quickly cause suffocation.

Safety Instructions

- DO NOT store or use gasoline, or other flammable liquids in the vicinity of this or any other appliance. Read product labels for warnings regarding flammability and other hazards.
- DO NOT operate the freezer in the presence of explosive fumes.
- DO NOT store explosive substances such as aerosol cans with a flammable propellant in this appliance.Appliance shall not be exposed to rain.
- Remove all staples from the carton. Staples can cause severe cuts, and also destroy finishes if they come in contact with other appliances or furniture.

IMPORTANT SAFEGUARDS

Before the freezer is used, it must be properly positioned and installed as described in this manual, so read the manual carefully. To reduce the risk of fire, electrical shock or injury when using this appliance, follow basic precautions, including the following:

⚠ DANGER ⚠

- Plug into a grounded 3-prong outlet, do not remove grounding prong, do not use an adaptor and do not use an extension cord.
- It is recommended that a separate circuit, serving only your freezer, be provided. Use receptacles that cannot be turned off by a switch or pull chain.
- Never clean freezer parts with flammable fluids. These fumes can create a fire hazard or explosion. Also, do not store or use gasoline or other flammable vapors and liquids in the vicinity of this or any other appliance. The fumes can create a fire hazard or explosion.
- Before proceeding with cleaning and maintenance operations, unplug the freezer or disconnect power. Failure to do so can result in electrical shock or death.
- Do not connect or disconnect the electric plug when your hands are wet.
- If the supply cord is damaged, it must be replaced by the manufacturer, its service agent or similarly qualified persons in order to avoid hazard.
- Do not attempt to repair or replace any part of your freezer unless it is specifically recommended in this manual. All other servicing should be referred to a qualified technician.
- ***DANGER:*** *Risk of child entrapment!*
  Child entrapment and suffocation are not problems of the past. Junked or abandoned appliances are still dangerous, even if they will "just sit in the garage a few days."
  - √ Before you throw away your freezer, take off the doors.
    Leave the shelves in place so that children may not easily climb inside.
  - √ Never allow children to operate, play with or crawl inside the freezer.

⚠ WARNING

- Use two or more people to move and install the freezer. Failure to do so can result in back or other injury. When moving the appliance, do not tilt it beyond 45° from the upright position.

- To ensure proper ventilation for your freezer, the front of the unit must be completely unobstructed. Choose a well-ventilated area with temperatures above 0°F (-17°C) and below 110°F (43°C). This unit must be installed in an area protected from the elements such as wind, rain, water spray or drips.
  Garage ready model maintains stable and consistent temperature under extreme temperatures from 0°F to 110°F.
- The freezer should not be located next to ovens, grills or other sources of high heat.
- The freezer must be installed with an electrical connection in accordance with state and local codes. A standard electrical supply (115-120V AC only, 60 Hz), properly grounded in accordance with the National Electrical Code and local codes and ordinances is required.
- If there is a sudden power outage, allow at least 5 minutes before re-powering the unit, in order to protect the compressor.
- Do not kink or pinch the power supply cord of the freezer.
- The fuse (or circuit breaker) size should be 15 amps.
- It is important for the freezer to be leveled in order to work properly. You may need to make several adjustments to level it.
- Do not overfill, to allow for free circulation of air.
- To avoid damaging your fingers, do not touch frozen food with wet hands.
- If the appliance will not be used for a long time, it should be turned off.
- Do not use mechanical devices or other means to accelerate the defrosting process.
- Do not damage the refrigerant coils.
- Do not use electric appliances inside the food storage compartments of appliance, unless they are of the type recommended by the manufacturer.
- Do not use solvent-based cleaning agents or abrasives on the interior. These cleaners may damage or discolor the interior.
- This appliance is not intended for use by young children or infirm persons without supervision.
- This appliance is intended for household use, and should not be used for any other purpose.
- This appliance is not intended for use by persons (including children) with reduced physical, sensory or mental capabilities, or lack of experience and knowledge, unless they have been given supervision or instruction concerning use of the appliance by a person responsible for their safety.
- WARNING----Do not use mechanical devices or other means to accelerate the defrosting process, other than those recommended by the manufacturer.
- WARNING----Do not damage the refrigerant circuit.
- WARNING---- Do not use electrical appliances inside the food storage compartments of appliance, unless they are of the type recommended by the manufacturer.

CAUTION: THIS APPLIANCE IS NOT DESIGNED FOR THE STORAGE OF MEDICINE OR OTHER MEDICAL PRODUCTS.

SAVE THESE INSTRUCTIONS

Location of Parts

1. Wire shelves
2. Adjustable legs
3. Thermostat
4. Door

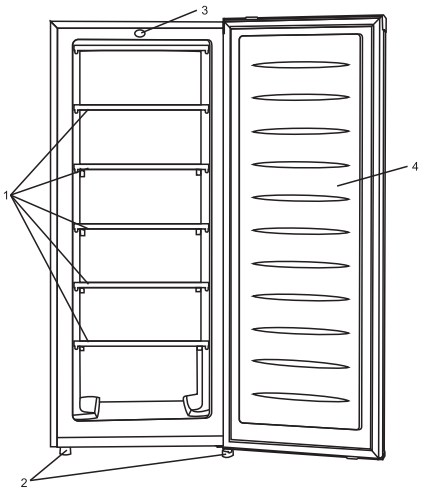

INSTALLATION INSTRUCTIONS

1. Before using your appliance

a. Remove the exterior and interior packing, including the foam base and all adhesive tape. To remove any remaining tape or glue, rub the area briskly with your thumb. Tape or glue residue can also be easily removed by rubbing a small amount of liquid dish soap over the adhesive with your fingers. Wipe with warm water and dry.

b. Do not use sharp instruments, rubbing alcohol, flammable fluid or abrasive cleaners to remove tape or glue. These products can damage the surface of your freezer.

c. When moving the appliance, do not tilt it more than 45° from the upright position.

d. Before connecting the appliance to the power source, let it stand upright for approximately 30 minutes. This will reduce the possibility of a malfunction in the cooling system from handling during transportation.

e. Clean the interior surfaces with lukewarm water using a soft cloth.

2. Installing your appliance

WARNING: Keep flammable materials and vapors such as gasoline away from the freezer.

- Place your appliance in a well-ventilated area on a floor that is strong enough to support it when fully loaded. To level your appliance, adjust the leg at the front of the appliance.
- To ensure proper ventilation for your freezer, leave not less that 12" of space at the top and 4" on both sides and the back.
- If you are installing the freezer next to a fixed wall, leave sufficient space on the hinge side to allow for the door to swing open at least 120°.
- Locate the appliance away from direct sunlight and sources of heat (stove, heater, radiator, etc.). Direct sunlight can affect the freezer's coating and heat sources can increase electrical consumption. Extremely cold ambient temperatures may also cause the appliance to perform improperly.
- Avoid locating the appliance in moist areas. Too much moisture in the air can promote rusting and will cause frost to form quickly on the evaporator, requiring more frequent defrosting of the appliance.
- Never place any weight on the electrical cord.

3. Reversing the door swing

This appliance has the capability of the door opening from either the left or right side. The unit is delivered to you with the door opening from the left side.
The following freezer pictures are for your reference only.

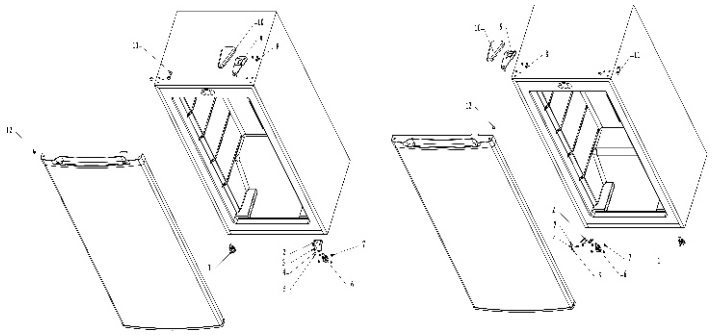

Note:
Unplug the freezer from its electrical outlet.
Empty everything in the freezer, including the drawers, food, etc.
All parts removed must be saved to reinstall the door.

4. Electrical connection

> **Warning**
> Improper use of the grounded plug can result in the risk of electrical shock. If the power cord is damaged, have it replaced by an authorized service technician.

- This appliance should be properly grounded for your safety. The power cord of this appliance is equipped with a three-prong plug which mates with standard three-prong wall outlets to minimize the possibility of electrical shock.
- Do not under any circumstances cut or remove the third ground prong from the power cord supplied.
- Plug the appliance into an exclusive, properly installed, grounded wall outlet. Any questions regarding power and/or grounding should be directed toward a certified electrician or an authorized Summit service center.
- It is recommended that a separate circuit serving only this appliance be provided. Use a receptacle that cannot be turned off with a switch or pull chain.
- The use of extension cords is strongly discouraged.
- This appliance requires a standard 115/120-volt, 60 Hz electrical outlet with three-prong ground and a 15-amp fuse. To prevent accidental injury, the power cord should be secured behind the appliance and not left exposed or dangling.

NOTE: Before performing any type of installation, cleaning or removing a light bulb, turn the thermostat control to OFF and then disconnect the unit from the electrical power source. When you are finished, reconnect the freezer to the power source and reset the temperature control to the desired setting.

Operation

1. Before the freezer is plugged in, check the following:
-There must not be any damage on all electrical wire.
-Earthing screw must be well fixed.
-Wall outlet must be properly earthed.
Be sure that everything is in normal condition and the freezer can be plugged in.

2. When operating for the first time
When operating is in normal condition and the freezer without any load until it auto stops at the desired temperature, usually it takes 2 or 3 hours. Then set the thermostat to the required setting and place foods in.

3. Temperature control

The temperature in the freezer is controlled by the thermostat. Freezer's temperature can be adjusted by turning the knob of the thermostat. “0” s witches the unit off and “3” is the coldest setting, The closer to "3" position the knob is set, the lower the temperature becomes. A medium setting is the most suitable for general operation. The position "3" is cooler than the position "1". Freezer's temperature will vary depending on the quantity of foods stored and the frequency of the door opening, In order to maintain good cooling efficiency and save energy, We recommend you not to store too much foods and not to open the door too frequently.

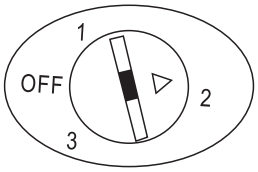

CAUTION: When the thermostat has been turned clockwise to "3" position, do not attempt to turn it more over. Otherwise it will be damaged.

Cleaning and Maintenance

1. Defrosting

The freezer must be manually defrosted. This should be done when frost is more than ¼” (5mm) thick.

a. Power off the freezer, open the door and remove all food to a cool space.
b. Remove the freezer shelf.
c. Remove ice and frost, or let it melt naturally.
d. Clean up the remaining water with a clean soft cloth.
e. Put the food back inside the freezer. Power on again.

NOTE: If you want to speed up the defrosting process, put a bowl of hot water on the rack and close the door. Do not use metal tools or electric heaters to help defrost. This may damage the evaporator.

CAUTION: Never use any sharp of metallic instruments (e.g. knives) to remove frost/ice from the evaporator as this will damage the evaporator. A punctured evaporator will cause serious problems.

2. Cleaning

The inside of the freezer should be cleaned often.

a. Power off the appliance
b. Use a soft towel with water or mild, non-abrasive cleanser to scrub away any food residue.
c. Wipe with a soft, dry cloth.

NOTE: Do not pour water onto the outer walls of the freezer, since this will affect the insulation. Do not use hot water, acid, alkali, gasoline, benzene, caustic cleanser, alcohol, or hard brushes to clean the plastic parts.

3. Turning off the unit

If possible, avoid turning off the freezer. Let it work for long periods of time, even if there is no food being stored. This will help keep the appliance working properly for a long time.

If you must turn it off and not use it for a long period of time, turn the thermostat knob to “OFF” and unplug the appliance. Follow the information above for cleaning it and keep it in a dry, clean place. Store the freezer with the doors slightly open to reduce the formation of mold and to prevent the door gaskets from sticking to the cabinet.

Troubleshooting

If your appliance is not working normally, you may be able to avoid the cost of a service call by checking the following list of common problems:

1. Troubleshooting guide

Problem	Possible cause
Unit stops working.	Thermostat is set at 0 (OFF). Power plug is not firmly set in socket.
	Fuse or circuit breaker needs replacement or resetting. Power is off. You have tried to restart the unit after a power loss without waiting 5 minutes.
Compressor is not working (unit is not cooling).	Thermostat is set too high. Doors are not completely closed. Room temperature is too high, or unit is in direct sunlight. The freezer is overloaded with food, hampering cold air flow. Food was put into the unit before being allowed to cool down.
Food does not get cold.	Thermostat is set too low. There is too much food in the appliance. The door is not closed, or is opened too frequently. The appliance to too close to a heat source.
Appliance is noisy.	The base was not removed. The unit was not leveled. The back of the appliance is touching the wall.
Touching the unit causes an electric shock.	The unit is not grounded properly. If grounding is OK, turn off and disconnect the appliance and call our service department.

2. Normal operation

The following items do not indicate a problem with the appliance; they are part of normal operation:

- If there is a sound like water flowing, this is the compressor operating.
- If you hear a pinging sound, it is caused by the sudden change oftemperature making metallic material in the unit expand or contract.
- The compressor is hot. (When the compressor is working, it can reach a temperature of 194°F, or 90°C.)
- The exterior sides of the freezer are hot. (The two sides can reach a temperature of 131°F, or 55°C.)
- The exterior of the freezer shows condensation. This is caused by a high level of humidity. Dry the surfaces with a clean, soft cloth.

Circuit Diagram

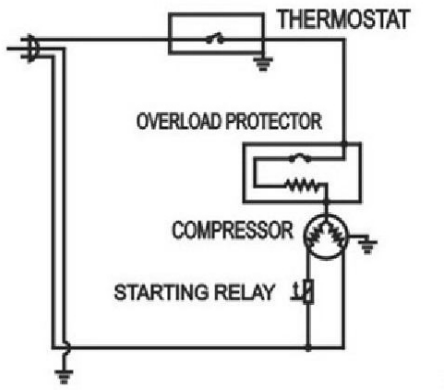

Disposal Instructions

In the event of the unit being damaged beyond repair, please dispose of it according to local regulations for the disposal of appliances.

Please take off the doors before you discard the appliance, to prevent children from being trapped inside.

Under no circumstances may the unit be dumped.

Voltage / Frequency: 115V/60Hz

MANUAL DEFROSTING INSTRUCTIONS

Manual Defrost Freezer models must be defrosted manually. For best operation, the freezer should be defrosted when the frost accumulation becomes 1/4 to 1/2 inch thick. Below are the instructions for manually defrosting your Frigidaire Freezer.

Defrosting Instructions for Upright Freezers:

- Turn the temperature control to OFF and unplug the freezer.
- Remove all food and place in corrugated boxes, insulated bags, picnic coolers, etc. Use towels and newspapers for insulation, as needed.
- Remove the drain plug (on models so equipped).
- With the door open, use pans of hot water to speed the loosening of frost. Remove large pieces of frost before they melt.
- Sponge the excess water from the bottom of the freezer as it collects to prevent overflowing.
- After defrosting, clean the inside of the freezer by wiping down with a baking soda and water solution. Rinse and dry.
- Be sure to replace drain cap (on models so equipped). Return the drain tube to its position and replace the grille.
- Plug the freezer in, return the temperature control to the normal position and return food to the freezer.

PRODUCT SPECIFICATIONS		
MODEL NO.	FGFRF699	FGFRF699-6COM
CAPACITY OF FREEZER IN CU FT	6.5 CU.FT.	6.5 CU.FT.
SHELF MATERIAL	WIRE	WIRE
TEMPERATURECONTROL TYPE	MECHANICAL THERMOSTAT	MECHANICAL THERMOSTAT
TEMPERATURE RANGE FREEZER IN FAHRENHEIT AND CELSIUS	6.8 - -11.2° F/-14 - -24°C	6.8 - -11.2° F/-14 - -24°C
DEPTH (EXCLUDING HANDLES) (IN.)	22.24	22.24
DEPTH (INCLUDING HANDLES) (IN.)	22.24	22.24
DEPTH (LESS DOOR) (IN.)	19.09	19.09
DEPTH WITH DOOR OPEN 90 DEGREES (IN.)	41.54	41.54
HEIGHT TO TOP OF DOOR HINGE (IN.)	55.91	55.91
HEIGHT TO TOP OF FREEZER (IN.)	55.43	55.43
PRODUCT DEPTH (IN.)	22.24	22.24
PRODUCT HEIGHT (IN.)	55.91	55.91
PRODUCT WIDTH (IN.)	21.26	21.26
POWER CORD LENGHT (IN.)	66.93	66.93
BPA FREE (YES/NO)	YES	YES
REFRIGERANT TYPE	R600a	R600a

Box Dimensions	22.83*23.23*56.69IN.	22.83*23.46*58.46IN.
Amps required when compressor is running	1.3A	1.3A
Wattage consumed when compressor is running	86W	86W
Distance between shelves for fixed shelf models	7.60IN. and 9.88IN.	7.60IN. and 9.88IN.
Interior Depth of Freezer	14.17IN.	14.17IN.
Interior Width of Freezer	15.98IN.	15.98IN.
Interior Height of Freezer	47.87IN.	47.87IN.
In Box Weight	37kg	37.5kg
Out of Box Weight	33kg	33kg
dB of noise emitted when compressor is running	≤42dBA	≤42dBA

For service assistance and product information, please call: 1-800-968-9853.

Curtis International Ltd.

7045 BECKETT DRIVE, UNIT 15, MISSISSAUGA, ON, L5S 2A3 www.curtisint.com

WARNING - Keep ventilation openings, in the appliance enclosure or in the built-in structure, Clear of obstruction.
WARNING - Do not use mechanical devices or other means to accelerate the defrosting process, other than those recommended by the manufacturer.
WARNING - Do not damage the refrigerant circuit.
WARNING - Do not use electrical appliances inside the food storage compartments of the appliances, unless they are of the type recommended by the manufacturer.
DANGER : Risk of child entrapment. Before you throw away your old refrigerator or freezer:
* Take off the doors.
* Leave the shelves in place so that children may not easily climb inside.

It is strongly recommended that the unit not be used with a power outlet that is equipped with GFCI protection.

Tips: For the first time use, it should power on this unit and allow it to run for 4 hours to cool down the chamber temperature, and then put the food into this chamber.

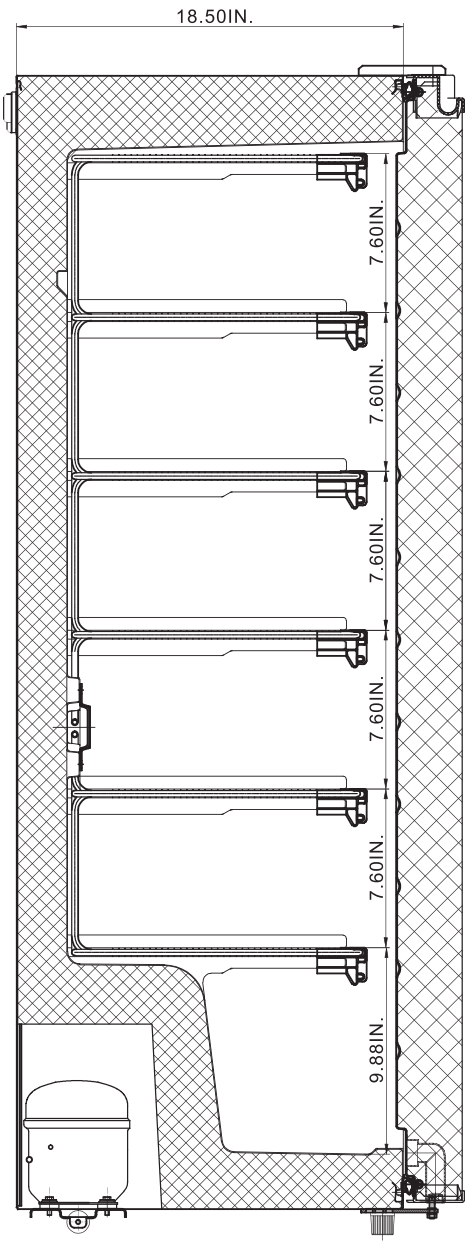
18.50IN.
7.60IN.
7.60IN.
7.60IN.
7.60IN.
7.60IN.
9.88IN.

15 LIMITED WARRANTY

To make a warranty claim, please email support2@curtiscs.com or call 1-800-968-9853.

1 Year Warranty

This product is warranted to be free from defects in material and workmanship for a period of one (1) year from the date of original delivery to the consumer. During this period, your exclusive remedy is repair or replacement of this product or component found to be defective, at our option; however, you are responsible for all costs associated with returning the product to us. If the product or component is no longer available, we will replace with a similar one of equal or greater value. Prior to a replacement being sent, the product must be rendered inoperable or returned to us.

This warranty does not cover glass, filters, wear from normal use, use not in conformity with the printed directions., or damage to the product resulting from accident, alteration, abuse, or misuse. This warranty extends only to the original consumer purchaser or gift recipient. Keep the original sales receipt, as proof of purchase is required to make a warranty claim. This warranty is void if the product is used for other than single-family household use or subjected to any voltage and waveform other than as on the specified rating on the label (e.g., 120V~60Hz).

We exclude all claims for special, incidental, and consequential damages caused by breach of express or implied warranty. All liability is limited to the amount of the purchase price. Every implied warranty, including any statutory warranty or condition of merchantability or fitness for a particular purpose, is disclaimed except to the extent prohibited by law, in which case such warranty or condition is limited to the duration of this written warranty. This warranty gives you specific legal rights. You may have other legal rights that vary depending on where you live. Some states or provinces do not allow limitations on implied warranties or special, incidental, or consequential damages, so the foregoing limitations may not apply to you.

For faster service, locate the model, type, and serial numbers on your appliance.

ATTACH YOUR PROOF OF PURCHASE HERE, PROOF OF PURCHASE IS REQUIRED TO OBTAIN WARRANTY SERVICE.
Please have the following information available when you contact the Support Team:

- Name, address and telephone number.
- Model number and serial number.
- A clear, detailed description of the problem.
- Proof of purchase including dealer or retailer name, address and date of purchase.

CURTIS INTERNATIONAL LTD

Canada
CURTIS INTERNATIONAL LTD
7045 BECKETT DRIVE, UNIT 15
MISSISSAUGA, ONTARIO
L5S 2A3

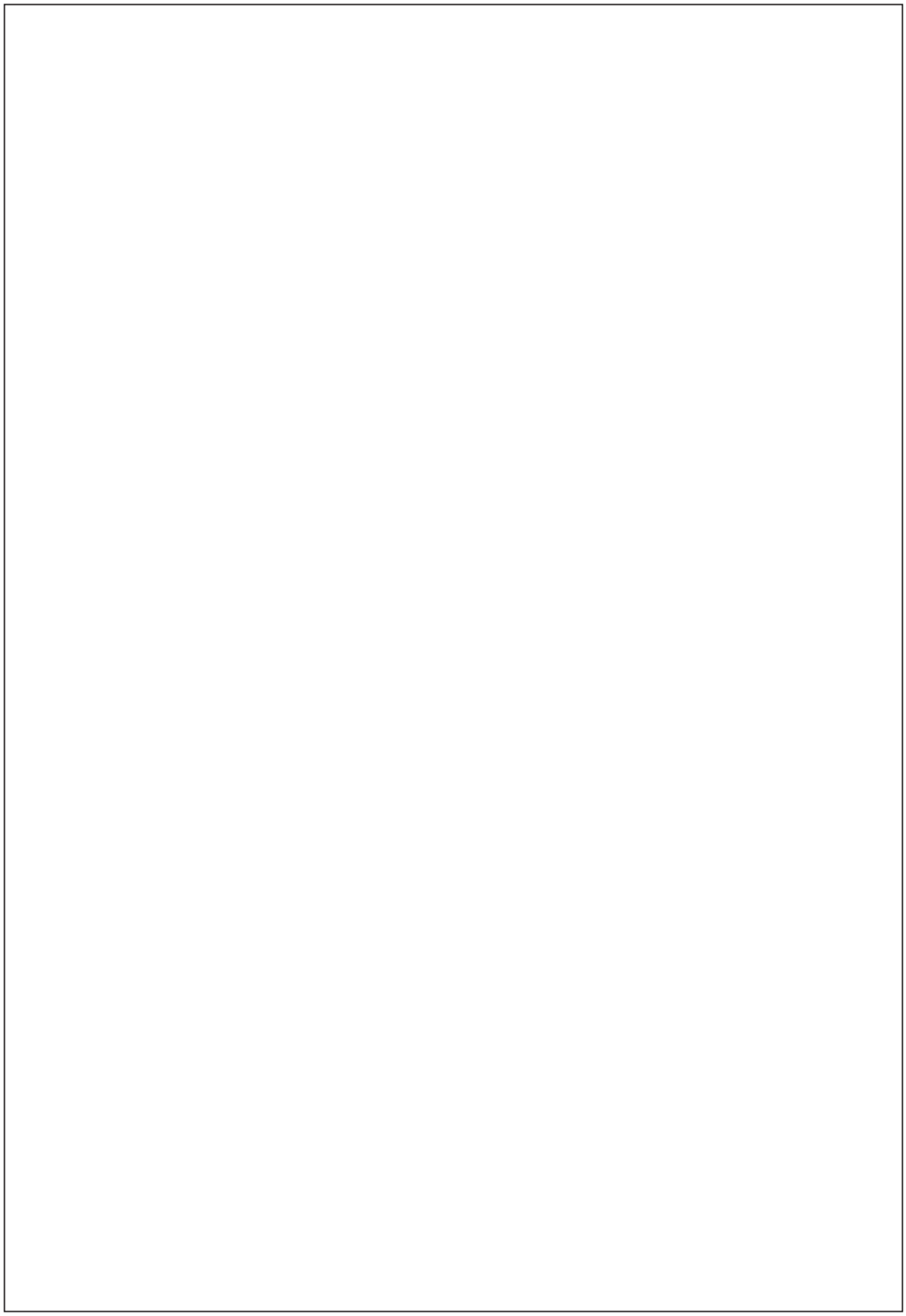

FRIGIDAIRE
GALLERY

welcome home

Our home is your home. Visit us if you need help with any of these things:

 owner support

 service

support2@curtiscs.com
1-800-968-9853

FRIGIDAIRE GALLERY is a pending or registered trademark of Electrolux Home Products Inc. and used under a license from Electrolux Home Products, Inc.

FRIGIDAIRE
GALLERY

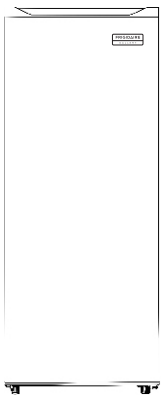

FGFRF699
FGFRF699-6COM

CONGÉLATEUR (PRÊT POUR LE GARAGE)

utilisation & entretien

Introduction.....2
Consignes De Sécurité Importantes.....3
Instructions D'installation Et De Fonctionnement.....4-5
Fonctionnement Et Degivrage.....6
Nettoyage Et Entretien.....7
Instructions De Securite.....7
Service.....8
Economies D'énergie.....8
Instructions De Dégivrage manuel..... 9
Spécifications Du Produit.....10
Finite Maintenance.....12

USA/Canada 1-800-968-9853 www.curtisint.com/frigidaire

2 INTRODUCTION

Bienvenue chez nous

Merci d'avoir amené Frigidaire dans ta maison! Nous considérons votre achat comme le début d'une longue relation ensemble.

Ce manuel est votre ressource pour l'utilisation et prendre soin de votre produit. Lisez s'il vous plaît avant d'utiliser votre appareil. Garde le pratique pour une référence rapide. Si quelque chose ne s emble pas correct, le dépannage section vous aidera à résoudre les problèmes courants.

FAQ, conseils et vidéos utiles, nettoyage produits et accessoires de cuisine et de maison sont disponibles sur www.frigidaire.com.

Nous sommes là pour vous! Visitez notre site Internet, discuter avec un agent ou nous appeler si vous avez besoin Aidez-moi. Nous pourrons peut-être vous aider à éviter une visite de service. Si vous avez besoin de service, nous peut commencer cela pour vous.

Table de contrôle d'installation

Porte

- ❒ Les portes sont scellées

Leveling

- ❒ Congélateur est de niveau d'un côté à l'autre et légèrement surélevé devant pour aider avec fermeture de porte et tiroir (façade devrait être plus haut que le dos)
- ❒ Caaque coin du placard est solide.

Électricité

- ❒ Allumage électrique.
- ❒ Le Congélateur est alimenté.

Vérifications finales

- ❒ Matériel d'expédition retiré
- ❒ Réglage des températures des aliments frais et du congélateur

CONSIGNES DE SÉCURITÉ IMPORTANTES

AVERTISSEMENT

Please read all instructions before using this appliance.

Définition de sécurité

C 'est un avertissement de sécurité. Pour avertir les risques potentiels de lésions corporelles.Respecter toutes les marques de sécurité après ce symbole afin d 'éviter des blessures ou des décès éventuels.

DANGER

Il s'agit d'un danger imminent qui, s'il n'est pas évité, entraînera la mort ou des blessures graves.

AVERTISSEMENT

L'avertissement indique qu'une situation potentiellement dangereuse, si elle n'est pas évitée, peut entraîner la mort ou des blessures graves.

SOIS PRUDENT

Attention aux risques potentiels, éviter de causer des blessures légères ou modérées.

IMPORTANT

Des instructions importantes concernant l'installation, l'exploitation ou la mainten ance d'informations importantes mais non liées au danger.

Sécurité des enfants

Une fois le Congélateur ouvert, les cartons, sacs en plastique et tout matériau d'emballage extérieur sont détruits ou récupérés.Les enfants ne devraient pas jouer avec ça.Les cartons recouverts de tapis, de couvertures, de tissus en plastique ou d'emballages élastiques peuvent se transformer en chambres fermées, ce qui entraîne rapidement l'asphyxie.

Sécurité Instructions

- Il est interdit de stocker ou d'utiliser de l'essence ou d'autres liquides inflammables à proximité de ce matériel ou de tout autre matériel.Lire les avertissements sur l 'inflammabilité et d' autres dangers sur l 'étiquette du produit.
- Ne manipulez pas le Congélateur en cas de fumée explosive.
- Ne pas entreposer dans cet équipement des substances explosives telles que des aérosols contenant des propergols inflammables. L'équipement ne doit pas être exposé à la pluie.
- Retirer tous les agrafes U.Une boîte en carton.En cas de contact avec d'autres appareils ou meubles électriques, cela peut entraîner de graves coupures et endommager le revêtement.

Veuillez lire attentivement les instructions suivantes avant d'utiliser votre congélateur.
- Ne placez pas d'aliments chauds à l'intérieur du congélateur.
- Emballez tous les aliments dans du film plastique afin d'éviter que les aliments ne se dessèchent et perdent de leur saveur.

Attention :
● Cet appareil n'est pas conçu pour être utilisé par des personnes (y compris les enfants) ayant des capacités physiques, sensorielles ou mentales réduites ou manquant d'expérience et de connaissance, à moins qu'une personne responsable de leur sécurité ne les surveillent ou leur donne les instructions concernant l'utilisation de l'appareil.
● Si le cordon d'alimentation est endommagé, il doit être remplacé par un technicien SAV ou une personne ayant des qualifications similaires afin d'éviter tout risque.
● N'utilisez pas de dispositifs mécaniques ou tout autre moyen afin d'accélérer le processus de dégivrage, à moins qu'ils ne soient recommandés par le fabricant.
● N'endommagez pas le circuit réfrigérant.
● N'utilisez pas d'appareil électrique à l'intérieur des compartiments de stockage des aliments, à moins qu'ils ne soient recommandés par le fabricant.
● Si vous n'utilisez pas le congélateur pendant une longue période, déconnectez-le de l'alimentation électrique, nettoyez l'intérieur, placez le congélateur dans un endroit sec et laissez la porte légèrement ouverte.

I. INSTRUCTIONS GENERALES

Le CG 180 est généralement utilisé dans des endroits tels que des hôtels, des bureaux, des maisons ou des chambres d'étudiants. Il convient à la congélation et à la conservation d'aliments tels que de la viande etc. Il a l'avantage d'être petit, léger, efficace et de consommer peu d'énergie.

II. DEBALLAGE, REMBALLAGE ET DEPLACEMENT

1. Déballage
Coupez simplement les rubans adhésifs, puis tirez le carton vers le haut.

2. Remballage
Pensez à remettre en place les polystyrènes d'origine.

3. Déplacement
Lorsque vous devez déplacer le congélateur, assurez-vous qu'il reste bien en position verticale. Ne le penchez pas à plus de 45°. Ne le mettez jamais à la renverse.
N'appuyez rien sur les pièces extérieures telles que les tuyaux, le condenseur, la porte ou la poignée. Pour les transport de longue distance, le congélateur doit être bien emballé et mis dans une position stable afin d'éviter tout dommage lié à des chocs.

III. INSTALLATION

Le congélateur doit être installé sur un sol plat et solide. Il doit être maintenu à l'écart de la lumière du soleil, de sources de chaleur et ne pas être placé dans endroit humide. Afin de permettre une bonne circulation d'air, vous devez garder un espace suffisant entre le congélateur et le mur. Lorsque le congélateur est encastré dans un meuble, l'arrière du meuble doit être enlevé pour une bonne circulation d'air.

Inverser le sens d'ouverture de la porte

Le dispositif peut ouvrir la porte de gauche ou de droite.La porte s' ouvre du côté gauche lors de la livraison. Pour information seulement.

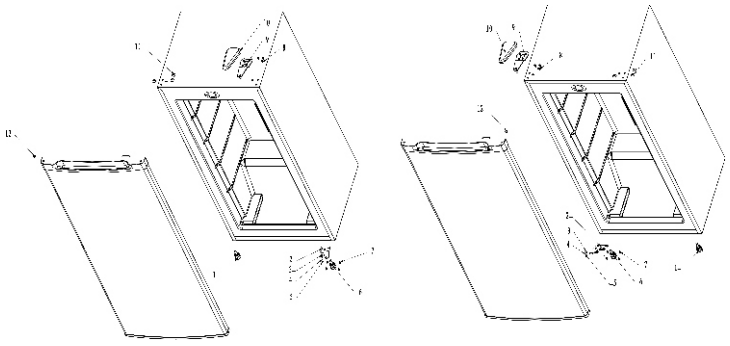

NOTES:
Débrancher le congélateur de la prise électrique avant d'effectuer cette opération
Tout vider dans le congélateur, y compris les tiroirs, nourriture, etc.
Toutes les pièces enlevées doivent être mise de côté pour réinstaller la porte.

IV. FONCTIONNEMENT

1. Avant de brancher le congélateur, vérifiez ce qui suit :
- Il ne doit y avoir aucun dommage sur les câbles électriques ;
- La vis de mise à la terre doit être bien fixée ;
- La prise murale doit être correctement reliée à la terre.
Assurez-vous que tout soit en parfait état, ensuite vous pourrez brancher l'appareil.

2. Première mise en service :
Laissez l'appareil fonctionner normalement sans aliments à l'intérieur pendant 2 à 3 heures. Il s'arrêtera alors automatiquement lorsqu'il aura atteint la température désirée. Positionnez ensuite le bouton de thermostat sur le réglage souhaité et placez vos aliments à l'intérieur de l'appareil.

3. Réglage de la température
La température du congélateur peut être réglée en tournant le bouton du thermostat. La position « 0 » éteint votre congélateur. Plus vous placerez le bouton près de la position "3", plus la température baissera. Un réglage intermédiaire convient généralement pour une utilisation classique de l'appareil. Le réglage sur "3" est plus froid que le réglage sur "1". La température du congélateur varie en fonction de la quantité d'aliments stockés et de la fréquence d'ouverture de la porte. Afin d'obtenir une réfrigération efficace et une faible consommation d'énergie, nous vous recommandons de ne pas stocker trop d'aliments et de ne pas ouvrir trop fréquemment la porte.

ATTENTION : lorsque vous avez tourné le bouton de thermostat dans le sens des aiguilles d'une montre sur la position "3", ne tentez pas de le tournez encore plus loin. Vous risqueriez de l'endommager.

V. DEGIVRAGE

Pour un fonctionnement efficace et une consommation énergétique minimum, dégivrez le congélateur lorsque le givre sur l'évaporateur dépasse les 3 à 4 mm d'épaisseur. Avant de commencer le dégivrage, tournez le bouton de thermostat sur "OFF", débranchez le congélateur, enlevez les aliments et les tiroirs. Une fois que le givre ou la glace a fondu, jetez l'eau fondue et essuyez l'intérieur du congélateur. Vous pouvez ensuite redémarrer le congélateur en tournant le thermostat sur le réglage souhaité.
ATTENTION : N'utilisez jamais d'objet coupant métallique (un couteau, par exemple) pour enlever le givre / la glace de l'évaporateur, vous risqueriez d'endommager celui-ci. Un évaporateur percé engendrera d'importants problèmes.

VI. NETTOYAGE ET ENTRETIEN

1. Avant de nettoyer le congélateur, déconnectez-le de l'alimentation électrique et enlevez les aliments, les tiroirs, etc. Utilisez une solution de 2 cuillères de bicarbonate de soude pour un litre d'eau chaude pour nettoyer l'intérieur de l'appareil. Rincez ensuite avec de l'eau fraîche.
N'utilisez jamais d'acides, de démarieuse chimique, d'essence ou tout produit similaire pour le nettoyage des pièces du congélateur.
N'utilisez jamais d'eau bouillante ou d'essence pour nettoyer les pièces en plastique car cela pourrait les déformer ou les endommager.

2. Le fait de placer trop d'aliments ou un trop grand récipient dans le congélateur affectera la circulation de l'air froid, essayer donc de laisser de l'espace. Nous vous recommandons de charger l'appareil à 70% de son volume.
Ne stockez pas de matières volatiles ou explosives telles que de l'éther, de l'essence, de gaz de pétrole liquéfié, d'adhésifs etc. dans le congélateur. Des étincelles pourraient se former, engendrant un risque d'explosion.

VII. INSTRUCTIONS DE SECURITE

Avant de brancher votre congélateur, vérifiez que l'alimentation électrique de votre maison est en conformité avec les caractéristiques de l'appareil (tension, fréquence). Pour cela, référez-vous à la plaque signalétique située à l'arrière du congélateur. Le congélateur doit toujours être branché dans une prise électrique qui lui est propre afin d'éviter toute surcharge, ce qui engendrerait un risque d'incendie dû à la surchauffe des fils électriques. Ne projetez pas d'eau sur le congélateur car cela provoquerait une fuite électrique ou une panne. Si le cordon d'alimentation est endommagé, faites le immédiatement remplacer par un électricien. Le congélateur doit être correctement relié à la terre.
Nous ne pouvons être tenus pour responsables des accidents qui pourraient être provoqués par une mauvaise mise à la terre ou une mauvaise utilisation de l'appareil.
Toute réparation ou intervention sur l'appareil doit être effectuée exclusivement par un SAV car une mauvaise intervention pourrait se révéler très dangereuse pour l'utilisateur.
Ne stockez pas d'explosifs ou de sprays contenant un gaz propulseur combustible tels que du butane, du propane, du pentane etc. dans l'appareil. Les composants électriques pourraient provoquer un incendie lié à une fuite de gaz. Vous pourrez identifier ces sprays grâce à l'étiquette accolée dessus ou à un symbole de flamme.
Ne laissez pas des flammes nues ou des sources d'inflammation entrer en contact avec l'appareil.
N'utilisez pas de nettoyeur à vapeur pour le dégivrage ou le nettoyage.
N'utilisez pas de dispositif mécanique ou d'autre moyen pour accélérer le processus de dégivrage, en dehors de ceux recommandés par le fabricant.

N’endommagez pas le circuit réfrigérant.
N’utilisez pas d’appareil électrique à l’intérieur des compartiments de stockage d’aliments, à moins qu’ils soient recommandés par le fabricant.
Si le cordon d’alimentation est endommagé, il doit être remplacé par un technicien SAV ou une personne possédant les mêmes qualifications afin d’éviter tout risque.
L’appareil doit être positionné de manière à ce que la prise soit accessible.

VIII. SERVICE

Si le congélateur ne fonctionne pas correctement, vérifiez ce qui suit :
1. Lorsque le congélateur ne fonctionne pas, vérifiez que :
- la fiche du cordon d’alimentation est correctement insérée dans la prise murale.
- le bouton de thermostat n’est pas positionné sur “off”.
- le fusible n’est pas grillé.

2. Lorsque le congélateur ne fait pas assez de froid, vérifiez que :
- le thermostat est correctement réglé.
- la porte n’est pas ouverte trop fréquemment ou pendant trop longtemps.

3. Lorsque les aliments ne sont pas congelés, vérifiez que :
- le thermostat est correctement réglé.

4. Lorsque le congélateur fait trop de bruit, vérifiez que :
- le congélateur n’est pas en contact avec un meuble qui pourrait transmettre voire amplifier un bruit ou une vibration.
- le congélateur n’est pas correctement mis à niveau.
- les récipients stockés à l’intérieur de l’appareil ne se touchent pas.
- l’alimentation est stable.

Si après avoir effectué les contrôles ci-dessus votre congélateur ne fonctionne toujours pas correctement, veuillez contacter votre revendeur immédiatement.
Remarque : par temps humide, de la condensation peut se former sur l’extérieur du congélateur, c’est un phénomène normal. Essuyez-le simplement.

IX. Economies d’énergie

● L’appareil doit être placé dans l’endroit le plus frais de la pièce, loin des sources de chaleur.
● Ne pas surcharger l’appareil, car ceci entraînera une utilisation plus importante du compresseur.
● Bien essuyer les récipients et bien emballer la nourriture avant de les placer dans l’appareil. Cela réduit la formation de givre.
● Limiter le temps d’ouverture des portes. Prendre toute la nourriture dont vous avez besoin en une fois et fermer la porte dès que possible.

Voltage / Frequency: 115V/60Hz

INSTRUCTIONS DE DÉGIVRAGE MANUEL

Dégivrage manuel le modèle de congélateur doit être dégivré manuellement.Pour un fonctionnement optimal, le congélateur doit être dégelé lorsque l'épaisseur du gel atteint 1 / 4 à 1 / 2 pouce. Voici les instructions pour dégeler manuellement le congélateur.

Instructions pour le dégivrage des congélateurs verticaux:

- Désactiver le contrôle de la température débranchez le congélateur.
- Retirer tous les aliments et les mettre dans des cartons ondulés, des sacs isolants, des refroidisseurs de pique - nique, etc. utiliser des serviettes et des journaux pour les garder au chaud au besoin.
- Retirer le bouchon de vidange des véhicules ainsi équipés.
- Avec la porte ouverte, utilisez un plateau d'eau chaude pour accélérer la fonte du gel. Retirez les gros morceaux de gel avant qu'ils ne fondent.
- Recueillir l'excédent d'eau du fond du congélateur à l'aide d'une éponge afin d'éviter tout déversement.
- Après dégel, essuyez l'intérieur du congélateur avec une solution de bicarbonate de soude et d'eau. Rincer et sécher.
- Assurez - vous de remplacer le couvercle de vidange (sur les véhicules ainsi équipés). Remettre le drain en place et remplacer la grille.
- Branchez le congélateur, remettez le régulateur de température en position normale et retournez la nourriture au congélateur.

10

SPÉCIFICATIONS DU PRODUIT		
MODÈLE NO.	FGFRF699	FGFRF699-6COM
CAPACITÉ DU CONGÉLATEUR EN CU PI	6.5 CU.FT.	6.5 CU.FT.
MATÉRIEL D'ÉTAGÈRE	FIL	FIL
TYPE DE CONTRÔLE DE TEMPÉRATURE	THERMOSTAT MÉCANIQUE	THERMOSTAT MÉCANIQUE
PLAGE DE TEMPÉRATURE À FAHRENHEIT ET CELSIUS	6.8 ~ -11.2° F/-14 ~ -24°C	6.8 ~ -11.2° F/-14 ~ -24°C
PROFONDEUR (HORS POIGNÉES) (PO)	22.24	22.24
PROFONDEUR (INCLUANT LES POIGNÉES) (PO)	22.24	22.24
PROFONDEUR (MOINS PORTE) (PO)	19.09	19.09
PROFONDEUR AVEC PORTE OUVERTE 90 DEGRÉS (PO)	41.54	41.54
HAUTEUR AU HAUT DE LA CHARNIÈRE DE LA PORTE (PO)	55.91	55.91
HAUTEUR AU HAUT DU CONGÉLATEUR (PO)	55.43	55.43
PROFONDEUR DU PRODUIT (EN)	22.24	22.24
HAUTEUR DU PRODUIT (EN)	55.91	55.91
LARGEUR DU PRODUIT (EN.)	21.26	21.26
POWER CORD LENGHT (IN.)	66.93	66.93
SANS BISPHÉNOL A (OUI/NON)	OUI	OUI
TYPE DE RÉFRIGÉRANT	R600a	R600a

Taille de la boîte	22.83*23.23*56.69IN.	22.83*23.46*58.46IN.
Ampères nécessaires au fonctionnement du compresseur	1.3A	1.3A
Puissance consommée pendant le fonctionnement du compresseur	86W	86W
Distance entre les étagères d'un modèle d'étagère fixe	7.60IN. Et 9.88IN.	7.60IN. Et 9.88IN.
Profondeur intérieure du congélateur	14.17IN.	14.17IN.
Largeur intérieure du congélateur	15.98IN.	15.98IN.
Hauteur intérieure du congélateur	47.87IN.	47.87IN.
Poids dans la boîte	37kg	37.5kg
Poids de déballage	33kg	33kg
Bruit de fonctionnement du compresseur DB	⩽42dBA	⩽42dBA

Pour obtenir assistance et information appelez: 1-800-968-9853.
Curtis International Ltd.
7045 BECKETT DRIVE, UNIT 15, MISSISSAUGA, ON, L5S 2A3 www.curtisint.com

AVERTISSEMENT - Les prises d'air de l'enceinte de l'appareil ou de la structure encastré doivent être dégagées en tout temps.
AVERTISSEMENT - Ne pas utiliser d'appareils mécaniques ou autres moyens pour accélérer le dégivrage que ceux recommandés par le fabricant.
AVERTISSEMENT - Ne pas endommager le circuit frigorigène.
AVERTISSEMENT - Ne pas utiliser d'appareils électriques à l'intérieur du compartiment de conservation des aliments de cet appareil, sauf s'ils sont du type recommandé par le fabricant.
DANGER : Risque d'enfermer les enfants. Avant de jeter votre vieux réfrigérateur ou congélateur:
* Retirer les portes.
* Laisser les tablettes en place de facon à empêcher l'accès aux enfants.

Il est fortement recommandé de ne pas utiliser l'unité avec une prise électrique équipée d'une protection GFCI.

Conseil chaleureux: la première fois que vous l'utilisez, vous devez allumer l'alimentation de la machine et la laisser fonctionner pendant 4 heures pour refroidir la température de la pièce, puis mettre la nourriture dans cette pièce.

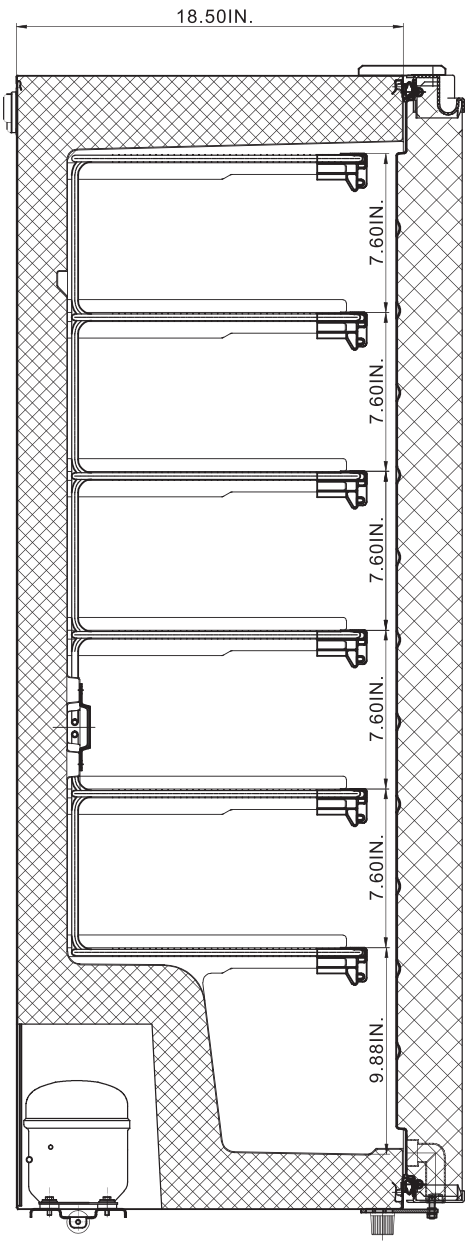
18.50IN.
7.60IN.
7.60IN.
7.60IN.
7.60IN.
7.60IN.
9.88IN.

12 FINITE MAINTENANCE

Pour faire une demande de garantie, veuillez envoyer un courriel électronique à support2@curtiscs.com ou appeler le 1-800-968-9853.

1 ans de garantie

Ce produit est garanti contre tout défaut de matériel et de fabrication pendant une période de un (1) ans à compter du livraison au consommateur. Pendant cette période, votre seul recours est la réparation ou le remplacement de ce produit ou composant jugé défectueux, à notre choix; Cependant, vous êtes responsable de tous les coûts associés au retour du produit. Si le produit ou le composant n'est plus disponible, nous le remplacerons par un produit similaire de valeur égale ou supérieure. Avant l'envoi d'un produit de remplacement, le produit doit être rendu inutilisable ou nous être renvoyé.

Cette garantie ne couvre pas le verre, les filtres, l'usure normale, une utilisation non conforme aux instructions imprimées, ni les dommages matériels résultant d'un accident, d'une altération, d'une utilisation abusive ou abusive. Cette garantie s'applique uniquement à l'acheteur initial ou au destinataire du cadeau. Conservez le reçu de vente original, car une preuve d'achat est nécessaire pour faire une réclamation de garantie. Cette garantie est annulée si le produit est utilisé pour un usage autre que domestique ou s'il est soumis à une tension ou une forme d'onde autre que celle indiquée sur l'étiquette (par exemple, 120V ~ 60Hz).

Nous excluons toute réclamation pour des dommages spéciaux, accessoires et consécutifs causés par une violation de la garantie explicite ou implicite. Toute responsabilité est limitée au montant du prix d'achat. Toute garantie implicite, y compris toute garantie légale ou condition de qualité marchande ou d'adéquation à un usage particulier, est refusée sauf dans la mesure où la loi l'interdit, auquel cas cette garantie ou condition est limitée à la durée de cette garantie écrite. Cette garantie vous confère des droits légaux spécifique. Vous pouvez avoir d'autres droits légaux qui varient selon votre lieu de résidence. Certains états ou provinces n'autorisant pas les limitations de garanties implicites ou de dommages spéciaux, accessoires ou indirects, les limitations ci-dessus peuvent ne pas vous concerner.

Pour un service plus rapide, trouver le modèle, le type et les numéros de série sur votre appareil.

JOIGNEZ VOTRE PREUVE D'ACHAT ICI, UNE PREUVE D'ACHAT EST NÉCESSAIRE POUR OBTENIR UN SERVICE DE GARANTIE.
Veuillez avoir l'information suivantes lorsque vous contactez l'équipe d'assistance :

- Nom, adresse et numéro de téléphone.
- Numéro de modèle et numéro de série.
- Une description claire et détaillée du problème.
- Preuve d'achat comprenant le nom, l'adresse et la date d'achat du revendeur ou du détaillant.

CURTIS INTERNATIONAL LTD

Canada
CURTIS INTERNATIONAL LTD
7045 BECKETT DRIVE, UNIT 15
MISSISSAUGA, ONTARIO
L5S 2A3

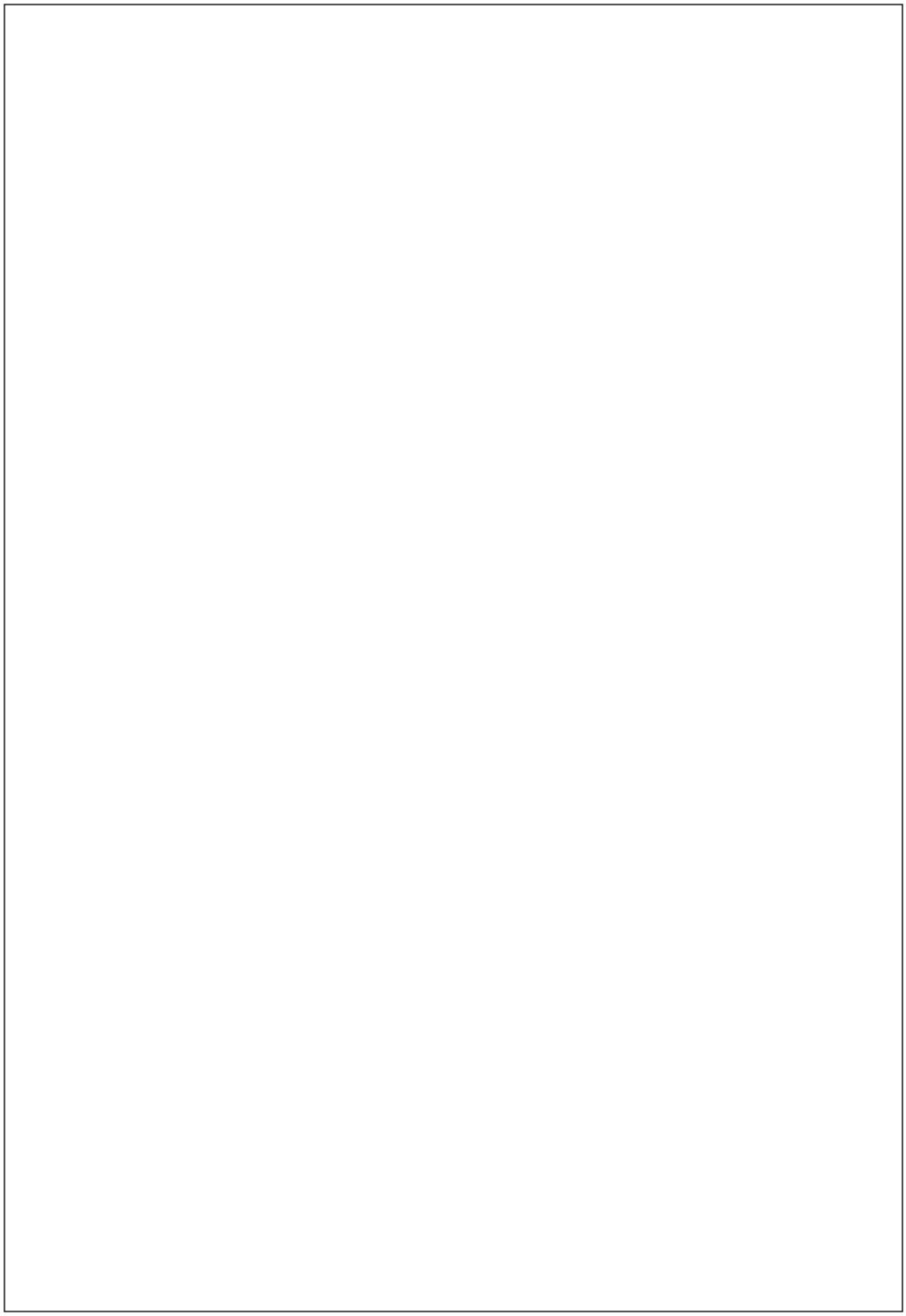

FRIGIDAIRE
GALLERY

Bienvenue à la maison

Notre maisom est à toi. Rentre chez toi. Si vous avez besoin d'aide.

 Maître d'ouvrage

 services

support2@curtiscs.com
1-800-968-9853

FRIGIDAIRE GALLERY est une marque déposée ou en instance d'Electrolux Home Products Inc. et utilisée sous licence d'Electrolux Home Products, Inc.