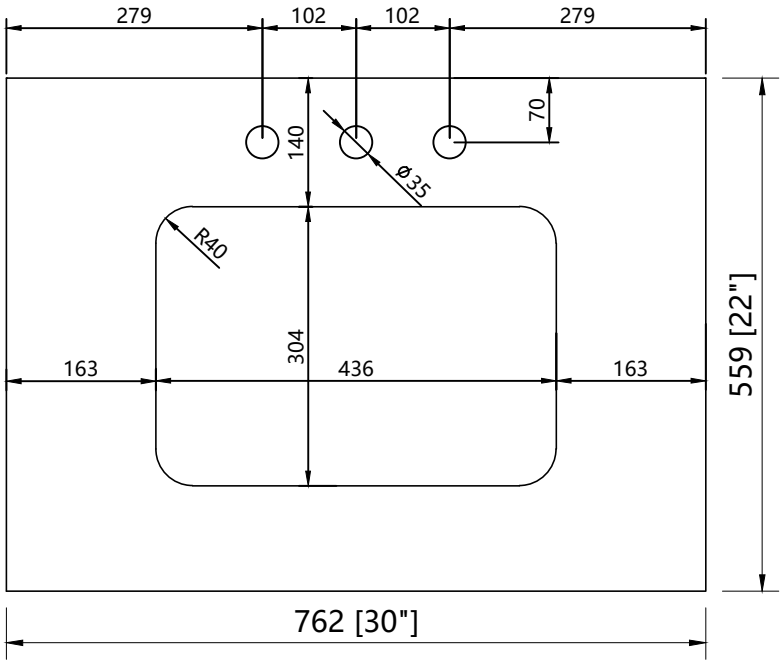
279
102
102
279
70
140
ø35
R40
304
163
436
163
559 [22"]
762 [30"]

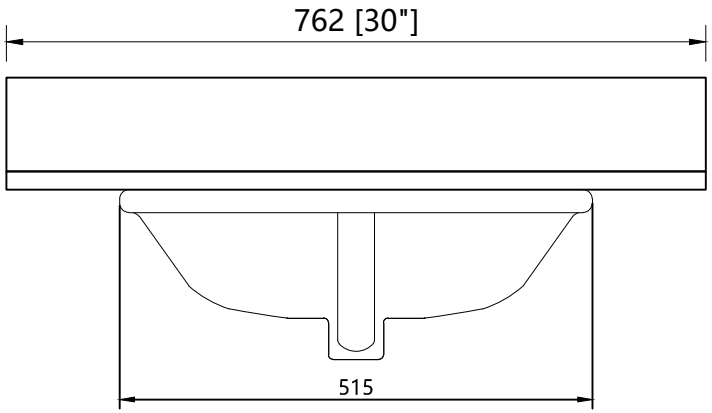
762 [30"]
515

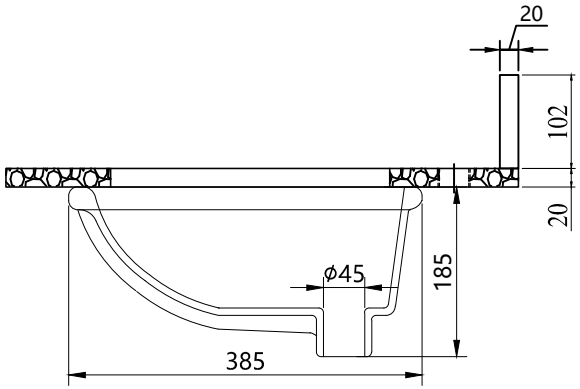
20
102
20
185
ϕ45
385