VEVOR

Affordable. Reliable. Home Improvement.

PERGOLA BRACKETS

MODEL:SSA6C4E2

VEVOR

Affordable. Reliable. Home Improvement.

PERGOLA BRACKETS

MODEL:SSA6C4E2

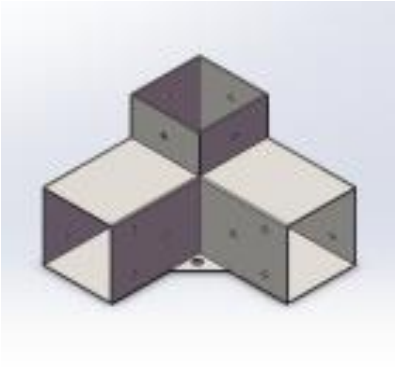

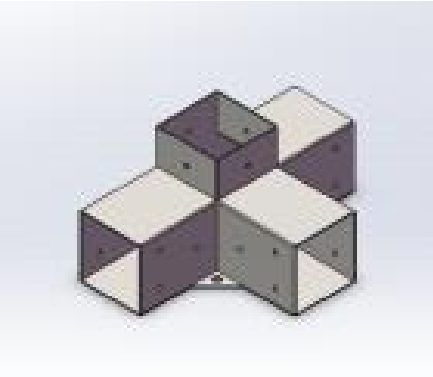

This is the original instruction, please read all manual instructions carefully before operating. VEVOR reserves a clear interpretation of our user manual. The appearance of the product shall be subject to the product you received. Please forgive us that we won't inform you again if there are any technology or software updates on our product.

	Warning-To reduce the risk of injury, user must read instructions manual carefully.

Assembly precautions

1.Assemble only according to these instructions. Improper assembly can create hazards.

2. Wear heavy-duty work gloves during assembly. 3.Keep assembly area clean and well -lit.

4.Keep bystanders out of the area during assembly.

5.Do not assemble when tired or when under the influence of alcohol, drugs, or medication.

6.Product capabilities apply to properly and completely assembled product only.

7. For additional information regarding the parts listed in the following pages, please refer to the Assembly Diagram of this manual. Unwrap and separate all parts in a clean work area.

8.For safety reasons, This hardware is recommended to be installed by 2 people

WARNING:

This is not a toy. Not for use by children.

Do NOT use on inclines; seat may tip. Ensure the pergola brackets is on a level, firm surface.

Do NOT operate if any part is damaged or broken.

SAVE THESE INSTRUCTIONS

Model	SSA6C4E2
Specification (inch)	4*4
Colour	Black
Quantity (pcs)	4

Part List			
Code	**Picture**	**Name**	**QTY.**
1		pedestal	6
2		pergolaBracket	4
3		Pergola Bracket	2
4		Screws	176
5		Expansion Bolts	24

Product Introduction

ID=Inside Diameter

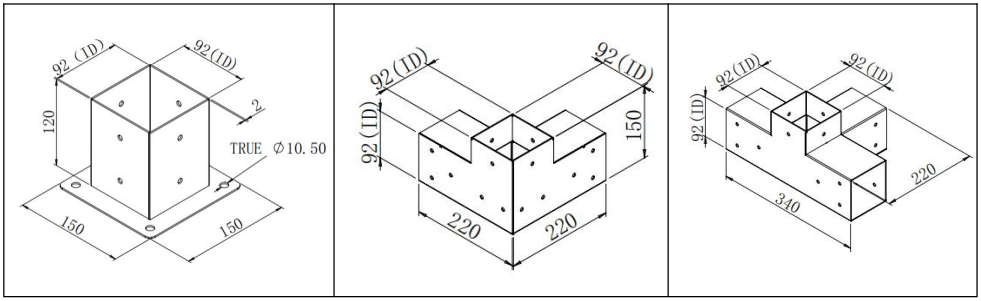

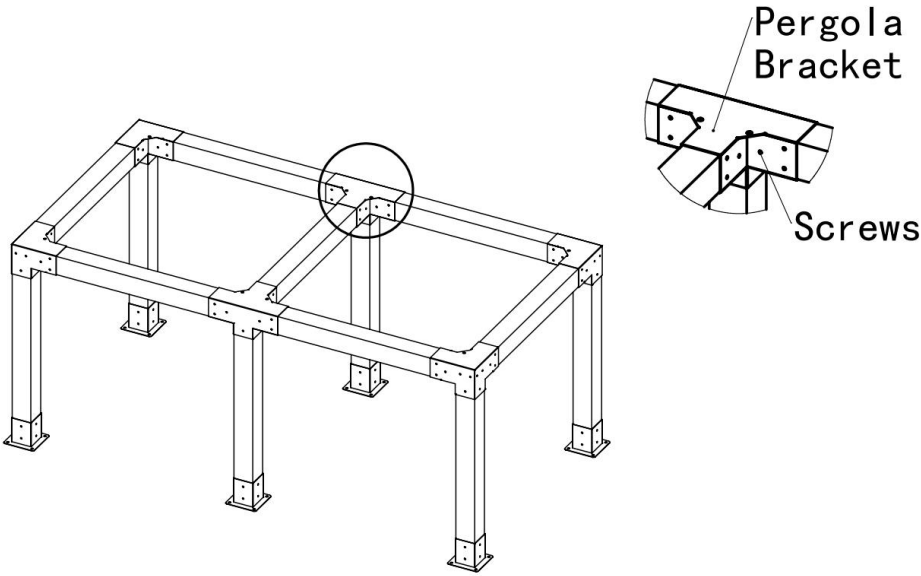

Manufacturer: Shanghaimuxinmuyeyouxiangongsi
Address: Shuangchenglu 803nong11hao1602A-1609shi, baoshanqu, shanghai 200000 CN.
Imported to AUS: SIHAO PTY LTD. 1 ROKEVA STREETEASTWOOD NSW 2122 Australia
Imported to USA: Sanven Technology Ltd. Suite 250, 9166 Anaheim Place, Rancho Cucamonga, CA 91730

UK	**REP**

YH CONSULTING LIMITED. C/O YH Consulting Limited Office 147, Centurion House, London Road, Staines-upon-Thames, Surrey, TW18 4AX

EC	**REP**

E-CrossStu GmbH
Mainzer Landstr.69,
60329 Frankfurt am Main.

VEVOR

Affordable. Reliable. Home Improvement.

SUPPORTS DE PERGOLA

MODÈLE : SSA6C4E2

VEVOR
Affordable. Reliable. Home Improvement.

PERGOLA BRACKETS

MODÈLE : SSA6C4E2

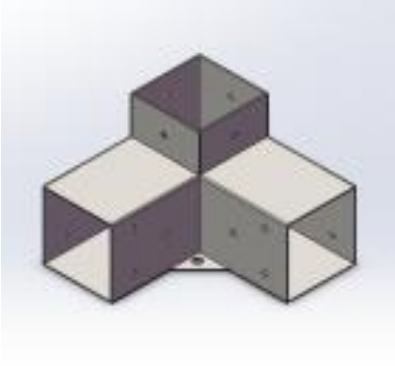

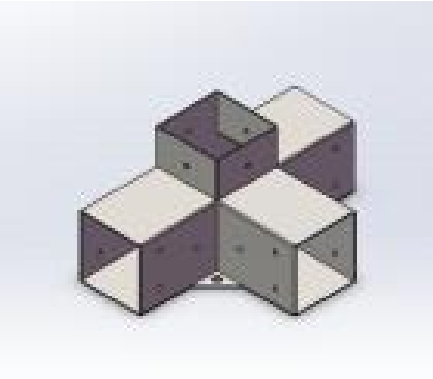

Ceci est le mode d'emploi d'origine. Veuillez lire attentivement l'intégralité du manuel avant utilisation. VEVOR se réserve le droit d'interpréter clairement ce manuel d'utilisation. L'apparence du produit dépend du produit que vous avez reçu. Veuillez nous excuser pour les éventuelles mises à jour technologiques ou logicielles.

	Avertissement - Pour réduire le risque de blessure, l'utilisateur doit lire attentivement le manuel d'instructions.

Précautions de montage

1. Assembler uniquement conformément à ces instructions. Un assemblage incorrect peut entraîner des dangers.
2. Portez des gants de travail résistants pendant l'assemblage. 3. Gardez la zone d'assemblage propre et bien éclairée.
4. Gardez les spectateurs hors de la zone pendant le montage.
5. Ne vous assemblez pas lorsque vous êtes fatigué ou sous l'influence de l'alcool, de drogues ou de médicaments.
6. Les capacités du produit s'appliquent uniquement au produit correctement et entièrement assemblé.
7. Pour plus d'informations sur les pièces répertoriées ci-dessous
Pour les pages suivantes, veuillez vous référer au schéma d'assemblage de ce manuel. Déballez et séparez toutes les pièces dans un espace de travail propre.
8. Pour des raisons de sécurité, il est recommandé que ce matériel soit installé par 2 personnes

AVERTISSEMENT:

Ceci n'est pas un jouet. Ne convient pas aux enfants.
Ne pas utiliser sur des surfaces inclinées ; le siège pourrait basculer.
Assurez-vous que les supports de la pergola reposent sur une surface plane et stable.
NE PAS utiliser si une pièce est endommagée ou cassée.
CONSERVEZ CES INSTRUCTIONS

Modèle	SSA6C4E2
Spécification (pouces)	4*4
Couleur	Noir

Quantité (pcs)	4

Liste des pièces			
Code	**Image**	**Nom**	**Qté.**
1		piédestal	6
2		support de pergola	4
3		Support de pergola	2
4		Vis	176
5		Boulons d'expansion	24

Présentation du produit

ID = diamètre intérieur

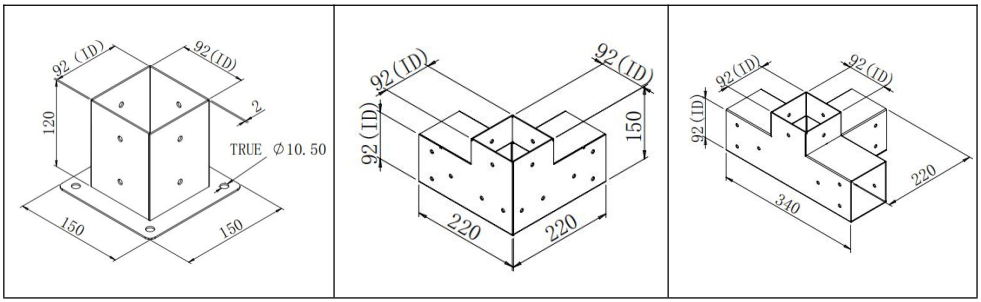

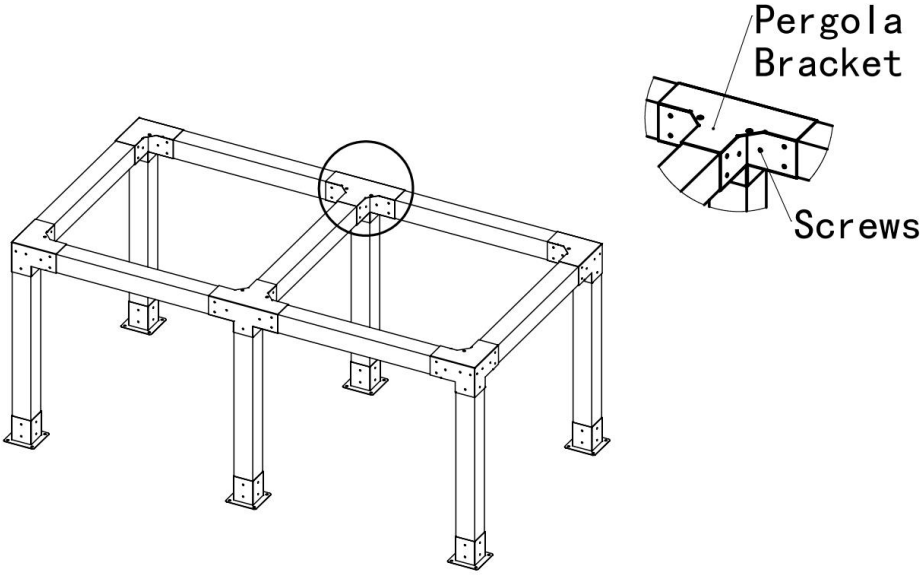

Fabricant : Shanghaimuxinmuyeyouxiangongsi
Adresse : Shuangchenglu 803nong11hao1602A-1609shi, baoshanqu, Shanghai 200 000 CN.
Importé en Australie : SIHAO PTY LTD. 1 ROKEVA STREET, ASTWOOD NSW 2122 Australie
Importé aux États-Unis : Sanven Technology Ltd. Suite 250, 9166 Anaheim
Lieu, Rancho Cucamonga, CA 91730

UK	REP

YH CONSULTING LIMITED. C/O YH Consulting Limited Office 147, Centurion House, London Road, Staines-upon-Thames, Surrey, TW18 4AX

EC	REP

E-CrossStu GmbH
Mainzer Landstr.69,
60329 Frankfurt am Main.

VEVOR

Affordable. Reliable. Home Improvement.

PERGOLA-HALTERUNGEN

MODELL:SSA6C4E2

VEVOR
Affordable. Reliable. Home Improvement.

PERGOLA BRACKETS

MODELL: SSA6C4E2

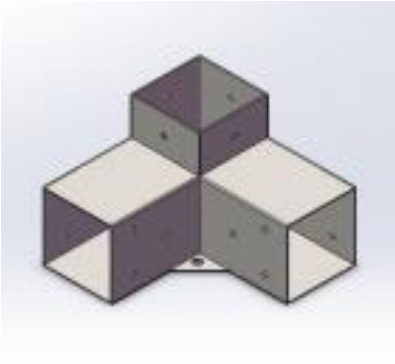

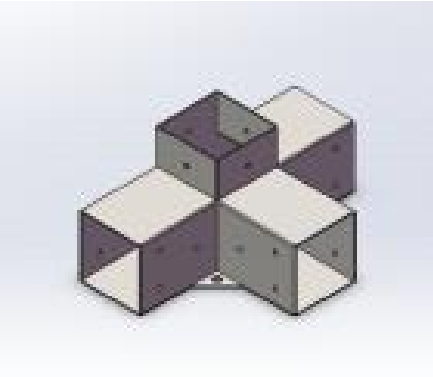

Dies ist die Originalanleitung. Bitte lesen Sie alle Anweisungen sorgfältig durch, bevor Sie das Gerät in Betrieb nehmen. VEVOR behält sich das Recht vor , die Bedienungsanleitung klar und deutlich zu interpretieren. Das Aussehen des Produkts hängt vom gelieferten Produkt ab. Bitte haben Sie Verständnis dafür, dass wir Sie nicht erneut über Technologie- oder Software-Updates informieren.

	Warnung: Um das Verletzungsrisiko zu verringern, muss der Benutzer die Bedienungsanleitung sorgfältig lesen.

Vorsichtsmaßnahmen bei der Montage

1. Nur gemäß dieser Anleitung zusammenbauen. Unsachgemäße Montage kann zu Gefahren führen.
2. Tragen Sie während der Montage strapazierfähige Arbeitshandschuhe.
3. Halten Sie den Montagebereich sauber und gut beleuchtet.
4. Halten Sie während der Montage unbeteiligte Personen vom Bereich fern.
5. Nicht zusammenbauen, wenn Sie müde sind oder unter dem Einfluss von Alkohol, Drogen oder Medikamenten stehen.
6. Die Produktfunktionen gelten nur für ordnungsgemäß und vollständig montierte Produkte.
7. Weitere Informationen zu den im Folgenden aufgeführten Teilen finden Sie
Seiten finden Sie im Montagediagramm dieses Handbuchs. Packen Sie alle Teile an einem sauberen Arbeitsbereich aus und trennen Sie sie.
8. Aus Sicherheitsgründen wird empfohlen, diese Hardware von 2 Personen installieren zu lassen

WARNUNG:

Dies ist kein Spielzeug. Nicht für Kinder geeignet.
NICHT auf Schrägen verwenden; der Sitz könnte kippen. Stellen Sie sicher, dass die Pergolahalterungen auf einer ebenen, festen Oberfläche stehen.
NICHT in Betrieb nehmen, wenn ein Teil beschädigt oder defekt ist.
BEWAHREN SIE DIESE ANWEISUNGEN AUF

Modell	SSA6C4E2
Spezifikation (Zoll)	4*4
Farbe	Schwarz

Menge (Stück)	4

Teileliste			
Code	**Bild**	**Name**	**MENGE.**
1		Sockel	6
2		PergolaHalterung	4
3		Pergola-Halterung	2
4		Schrauben	176
5		Dehnschrauben	24

Produkteinführung

ID=Innendurchmesser

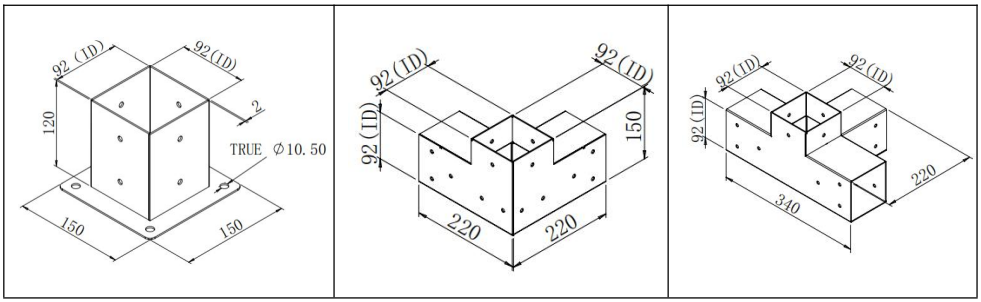

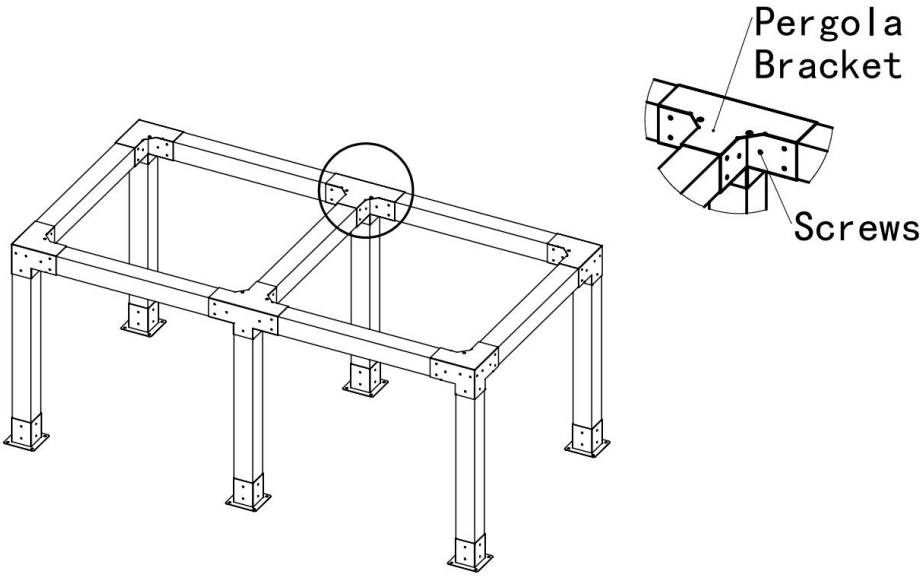

Hersteller: Shanghaimuxinmuyeyouxiangongsi
Adresse: Shuangchenglu 803nong11hao1602A-1609shi, baoshanqu, Shanghai 200.000 CN.
Importiert nach AUS: SIHAO PTY LTD. 1 ROKEVA STREETEASTWOOD NSW 2122 Australien
Importiert in die USA: Sanven Technology Ltd. Suite 250, 9166 Anaheim Place, Rancho Cucamonga, CA 91730

UK	REP

YH CONSULTING LIMITED. C/O YH Consulting Limited Office 147, Centurion House, London Road, Staines-upon-Thames, Surrey, TW18 4AX

EC	REP

E-CrossStu GmbH
Mainzer Landstr.69,
60329 Frankfurt am Main.

VEVOR

Affordable. Reliable. Home Improvement.

STAFFE PER PERGOLA

MODELLO: SSA6C4E2

VEVOR
Affordable. Reliable. Home Improvement.

PERGOLA BRACKETS

MODELLO: SSA6C4E2

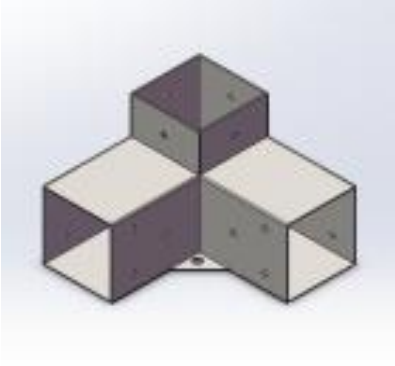

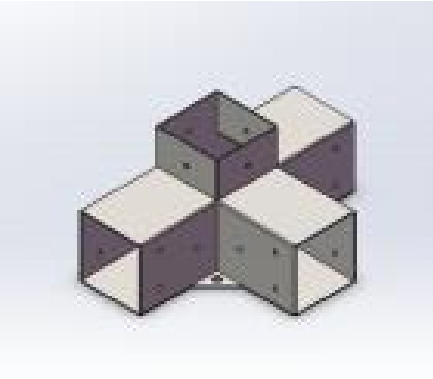

Queste sono le istruzioni originali, si prega di leggere attentamente tutte le istruzioni del manuale prima di utilizzare il prodotto. VEVOR si riserva la piena interpretazione del manuale utente. L'aspetto del prodotto dipenderà dal prodotto ricevuto. Vi preghiamo di non informarvi ulteriormente in caso di aggiornamenti tecnologici o software relativi al nostro prodotto.

	Avvertenza: per ridurre il rischio di lesioni, l'utente deve leggere attentamente il manuale di istruzioni.

Precauzioni di montaggio

1. Eseguire il montaggio solo seguendo queste istruzioni. Un montaggio improprio può comportare pericoli.
2. Indossare guanti da lavoro resistenti durante il montaggio. 3. Mantenere l'area di montaggio pulita e ben illuminata.
4. Tenere gli astanti fuori dall'area durante l'assemblea.
5. Non presentarsi quando si è stanchi o sotto l'effetto di alcol, droghe o medicinali.
6. Le capacità del prodotto si applicano solo al prodotto correttamente e completamente assemblato.
7. Per ulteriori informazioni sulle parti elencate di seguito

Per le pagine successive, fare riferimento allo schema di montaggio di questo manuale. Disimballare e separare tutti i componenti in un'area di lavoro pulita.

8. Per motivi di sicurezza, si consiglia di installare questo hardware da 2 persone

AVVERTIMENTO:

Questo non è un giocattolo. Non adatto ai bambini.

NON utilizzare su superfici inclinate; il sedile potrebbe ribaltarsi.

Assicurarsi che le staffe del pergolato siano posizionate su una superficie piana e stabile.

NON utilizzare il prodotto se una qualsiasi delle sue parti è danneggiata o rotta.

CONSERVARE QUESTE ISTRUZIONI

Modello	SSA6C4E2
Specifiche (pollici)	4*4

Colore	Nero
Quantità (pz)	4

Elenco delle parti			
Codice	**Immagine**	**Nome**	**QUANTITÀ**
1		piedistallo	6
2		pergolatoBracket	4
3		Staffa per pergola	2
4		Viti	176
5		Bulloni di espansione	24

Introduzione al prodotto

ID=Diametro interno

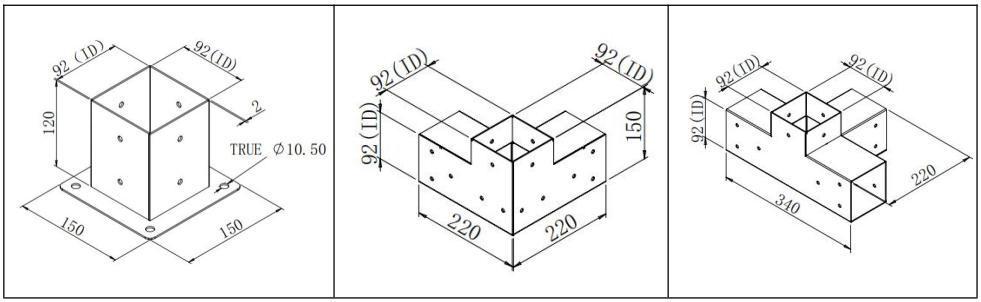

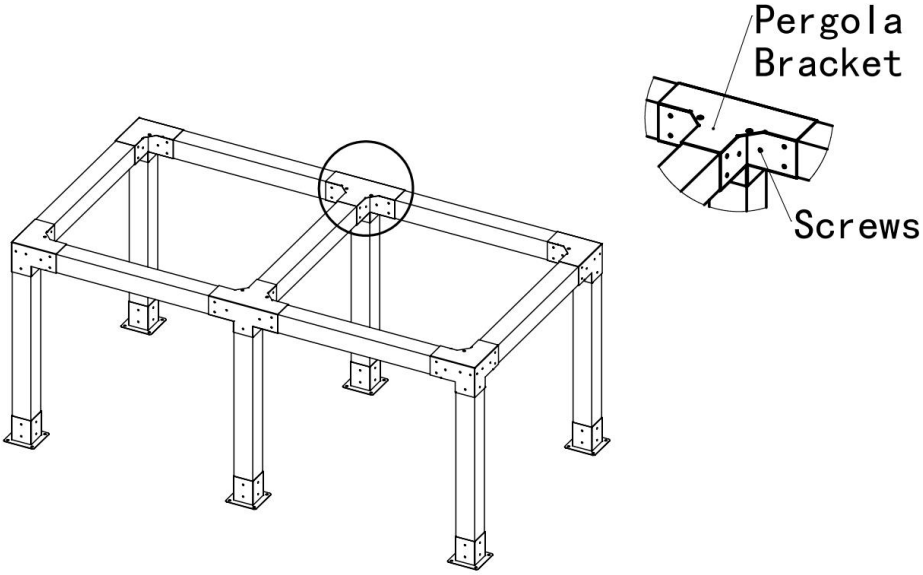

Produttore: Shanghaimuxinmuyeyouxiangongsi
Indirizzo: Shuangchenglu 803nong11hao1602A-1609shi, baoshanqu, shanghai 200000 CN.
Importato in AUS: SIHAO PTY LTD. 1 ROKEVA STREETEASTWOOD Nuovo Galles del Sud 2122 Australia
Importato negli USA: Sanven Technology Ltd. Suite 250, 9166 Anaheim Luogo, Rancho Cucamonga, CA 91730

UK	REP

YH CONSULTING LIMITED. C/O YH Consulting Limited Office 147, Centurion House, London Road, Staines-upon-Thames, Surrey, TW18 4AX

EC	REP

E-CrossStu GmbH
Mainzer Landstr.69,
60329 Frankfurt am Main.

VEVOR

Affordable. Reliable. Home Improvement.

SOPORTES DE PÉRGOLA

MODELO:SSA6C4E2

VEVOR
Affordable. Reliable. Home Improvement.

PERGOLA BRACKETS

MODELO: SSA6C4E2

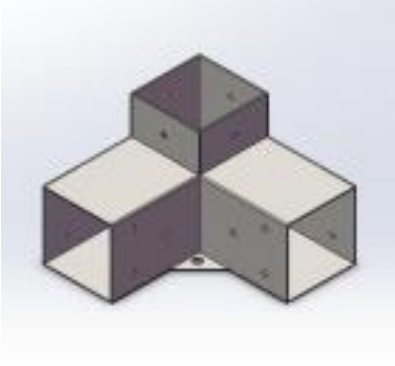

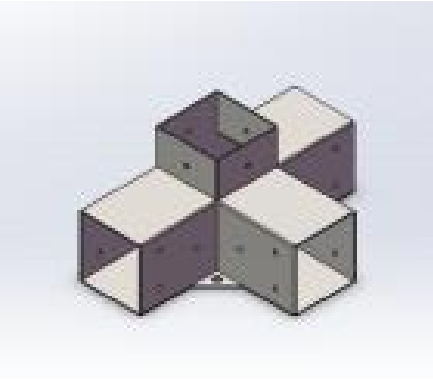

Estas son las instrucciones originales; lea atentamente todas las instrucciones del manual antes de utilizarlo. VEVOR se reserva el derecho de interpretar su manual de usuario. La apariencia del producto dependerá del producto que haya recibido. Le rogamos que nos disculpe si no le informamos de nuevo si hay actualizaciones tecnológicas o de software en nuestro producto.

	Advertencia: Para reducir el riesgo de lesiones, el usuario debe leer atentamente el manual de instrucciones.

Precauciones de montaje

1. Ensamble únicamente según estas instrucciones. Un montaje incorrecto puede causar peligros.
2. Use guantes de trabajo resistentes durante el montaje. 3. Mantenga el área de montaje limpia y bien iluminada.
4. Mantenga a los transeúntes fuera del área durante el montaje.
5. No realice el montaje cuando esté cansado o bajo la influencia de alcohol, drogas o medicamentos.
6. Las capacidades del producto se aplican únicamente a productos ensamblados de manera correcta y completa.
7. Para obtener información adicional sobre las piezas enumeradas a continuación,
Para obtener más información sobre las páginas, consulte el diagrama de montaje de este manual. Desembale y separe todas las piezas en un área de trabajo limpia.
8. Por razones de seguridad, se recomienda que este hardware sea instalado por 2 personas.

ADVERTENCIA:

Esto no es un juguete. No apto para niños.
NO usar en pendientes; el asiento podría volcarse. Asegúrese de que los soportes de la pérgola estén sobre una superficie nivelada y firme.
NO opere si alguna pieza está dañada o rota.

GUARDE ESTAS INSTRUCCIONES

Modelo	SSA6C4E2
Especificación (pulgadas)	4*4
Color	Negro

Cantidad (uds.)	4

Lista de piezas			
Código	**Imagen**	**Nombre**	**CANTIDAD.**
1		pedestal	6
2		Soporte de pérgola	4
3		Soporte de pérgola	2
4		Tornillos	176
5		Pernos de expansión	24

Introducción del producto

ID=Diámetro interior

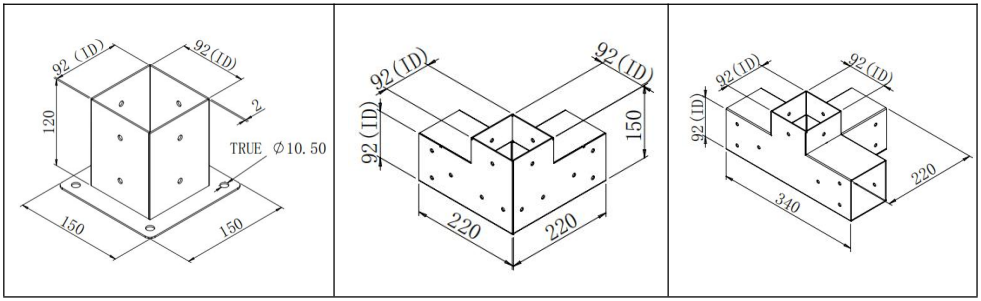

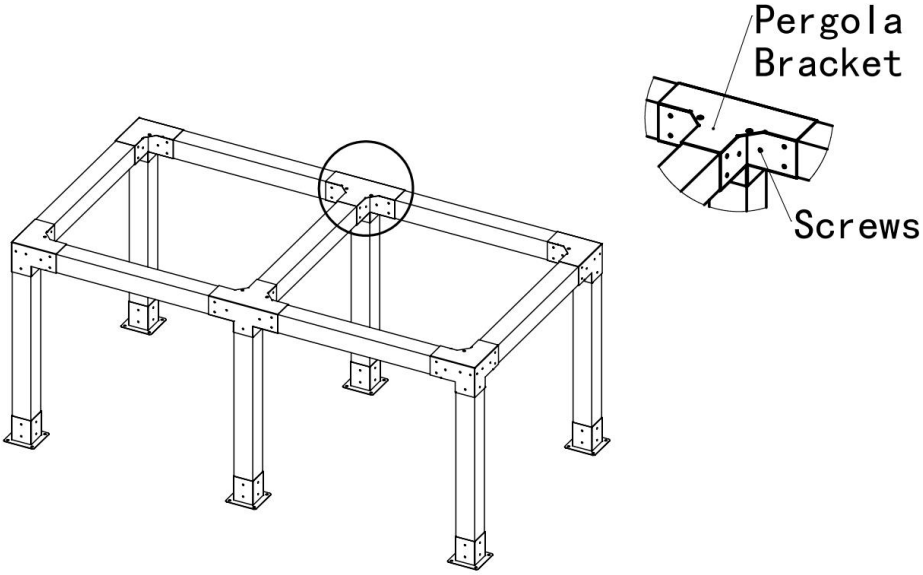

Fabricante: Shanghaimuxinmuyeyouxiangongsi
Dirección: Shuangchenglu 803nong11hao1602A-1609shi, baoshanqu, Shanghái 200000 CN.
Importado a AUS: SIHAO PTY LTD. 1 ROKEVA STREET, EASTWOOD NSW 2122 Australia
Importado a EE. UU.: Sanven Technology Ltd. Suite 250, 9166 Anaheim Lugar, Rancho Cucamonga, CA 91730

UK	REP

YH CONSULTING LIMITED. C/O YH Consulting Limited Office 147, Centurion House, London Road, Staines-upon-Thames, Surrey, TW18 4AX

EC	REP

E-CrossStu GmbH
Mainzer Landstr.69,
60329 Frankfurt am Main.

VEVOR

Affordable. Reliable. Home Improvement.

WSPORNIKI PERGOLI

MODEL:SSA6C4E2

VEVOR
Affordable. Reliable. Home Improvement.

PERGOLA BRACKETS

MODEL: SSA6C4E2

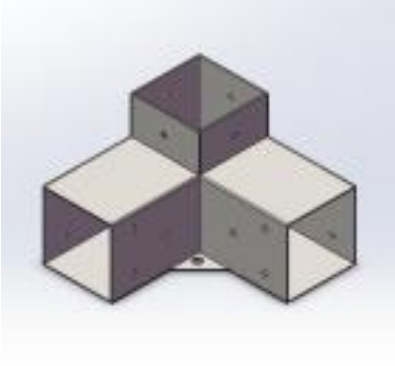

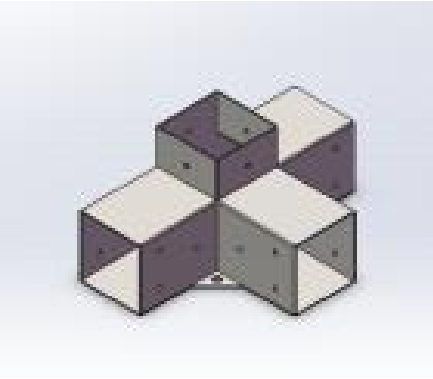

To jest oryginalna instrukcja, przed użyciem należy uważnie przeczytać wszystkie instrukcje. VEVOR zastrzega sobie jasną interpretację naszej instrukcji obsługi. Wygląd produktu będzie zależał od produktu, który otrzymałeś. Prosimy o wybaczenie, że nie poinformujemy Cię ponownie, jeśli w naszym produkcie pojawią się jakiekolwiek aktualizacje technologiczne lub oprogramowania.

	Ostrzeżenie: Aby zminimalizować ryzyko obrażeń, użytkownik powinien uważnie przeczytać instrukcję obsługi.

Środki ostrożności podczas montażu

1. Montaż należy wykonywać wyłącznie zgodnie z niniejszą instrukcją. Nieprawidłowy montaż może stwarzać zagrożenia.
2. Podczas montażu należy nosić solidne rękawice robocze. 3. Utrzymywać miejsce montażu w czystości i zapewnić dobre oświetlenie.
4. Nie dopuść, aby osoby postronne przebywały w pobliżu podczas montażu.
5. Nie przychodź na spotkania, jeśli jesteś zmęczony lub pod wpływem alkoholu, narkotyków lub leków.
6. Możliwości produktu odnoszą się wyłącznie do produktu prawidłowo i kompletnie zmontowanego.
7. Aby uzyskać dodatkowe informacje dotyczące części wymienionych poniżej,
strony, zapoznaj się ze schematem montażu w tym podręczniku. Rozpakuj i oddziel wszystkie części w czystym miejscu pracy.
8. Ze względów bezpieczeństwa zaleca się, aby montaż tego sprzętu wykonywały dwie osoby.

OSTRZEŻENIE:

To nie jest zabawka. Nie do użytku przez dzieci.
NIE używać na pochyłościach; siedzisko może się przewrócić. Upewnij się, że wsporniki pergoli znajdują się na równej, twardej powierzchni.
NIE WOLNO używać urządzenia, jeżeli jakakolwiek część jest uszkodzona lub zepsuta.

ZAPISZ TE INSTRUKCJE

Model	SSA6C4E2
Specyfikacja (cale)	4*4

Kolor	Czarny
Ilość (szt.)	4

Lista części			
Kod	**Zdjęcie**	**Nazwa**	**ILOŚĆ.**
1		piedestał	6
2		pergolaWspornik	4
3		Wspornik pergoli	2
4		Śruby	176
5		Śruby rozporowe	24

Wprowadzenie do produktu

ID=Średnica wewnętrzna

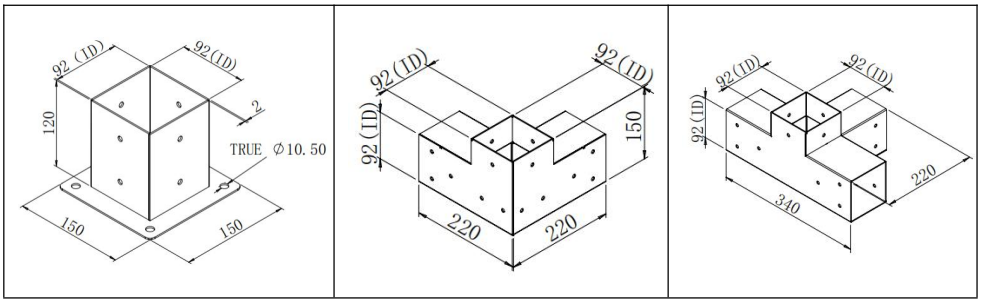

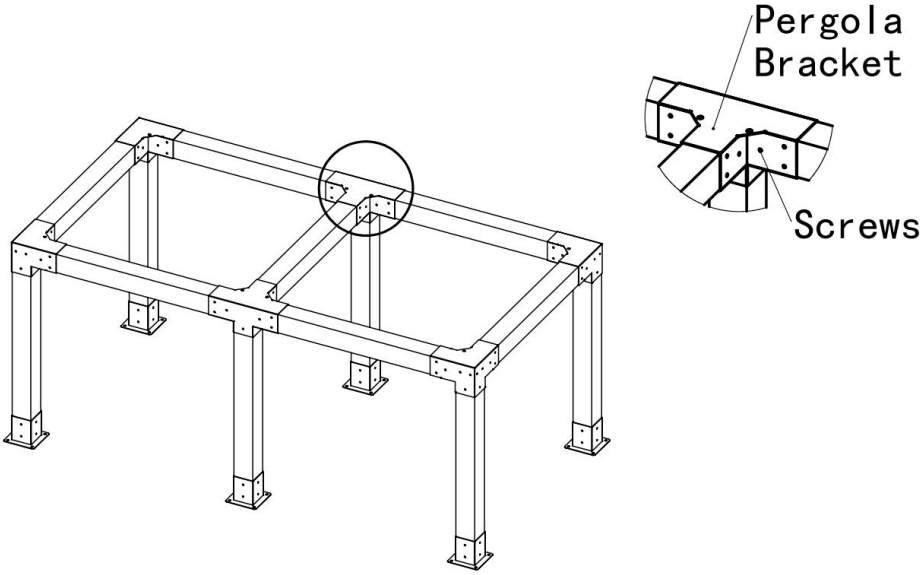

Producent: Shanghaimuxinmuyeyouxiangongsi
Adres: Shuangchenglu 803nong11hao1602A-1609shi, baoshanqu, Szanghaj 200000 CN.
Importowane do AUS: SIHAO PTY LTD. 1 ROKEVA STREETEASTWOOD
NSW 2122 Australia
Importowane do USA: Sanven Technology Ltd. Suite 250, 9166 Anaheim Miejsce, Rancho Cucamonga, CA 91730

UK	REP

YH CONSULTING LIMITED. C/O YH Consulting Limited Office 147, Centurion House, London Road, Staines-upon-Thames, Surrey, TW18 4AX

EC	REP

E-CrossStu GmbH
Mainzer Landstr.69,
60329 Frankfurt am Main.

VEVOR

Affordable. Reliable. Home Improvement.

PERGOLA-BEUGELS

MODEL:SSA6C4E2

VEVOR
Affordable. Reliable. Home Improvement.

PERGOLA BRACKETS

MODEL: SSA6C4E2

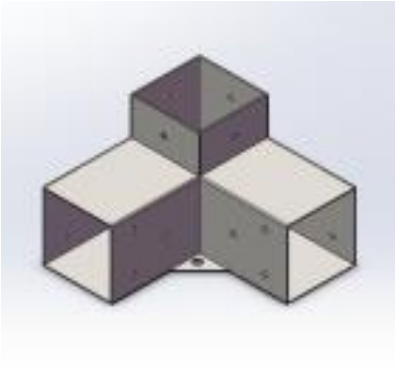

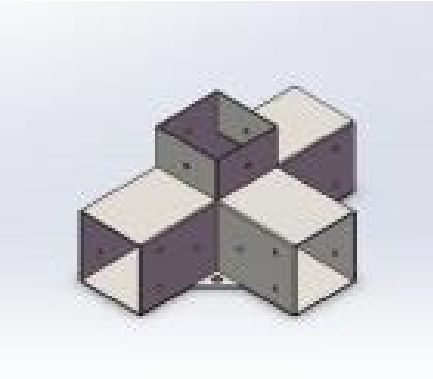

Dit is de originele handleiding. Lees alle instructies zorgvuldig door voordat u het product gebruikt. VEVOR behoudt zich het recht voor om de gebruiksaanwijzing duidelijk te interpreteren. Het uiterlijk van het product is afhankelijk van het product dat u hebt ontvangen. Neemt u het ons niet kwalijk dat we u niet meer op de hoogte stellen van eventuele technologische of software-updates voor ons product.

	Waarschuwing: om het risico op letsel te verminderen, dient de gebruiker de gebruiksaanwijzing zorgvuldig te lezen.

Voorzorgsmaatregelen voor montage

1. Monteer uitsluitend volgens deze instructies. Onjuiste montage kan gevaarlijk zijn.
2. Draag stevige werkhandschoenen tijdens de montage. 3. Houd de montageplek schoon en goed verlicht.
4. Houd omstanders uit de buurt tijdens de montage.
5. Ga niet in de winkel staan als u moe bent of onder invloed van alcohol, drugs of medicijnen.
6. De producteigenschappen gelden uitsluitend voor producten die correct en volledig zijn gemonteerd.
7. Voor aanvullende informatie over de onderdelen die in de volgende lijst staan vermeld,
Raadpleeg voor meer informatie het montageschema in deze handleiding.
Pak alle onderdelen uit en scheid ze van elkaar op een schone werkplek.
8. Om veiligheidsredenen wordt aanbevolen om deze hardware door twee personen te laten installeren.

WAARSCHUWING:

Dit is geen speelgoed. Niet geschikt voor kinderen.
NIET gebruiken op hellingen; de stoel kan kantelen. Zorg ervoor dat de pergolabeugels op een vlakke, stevige ondergrond staan.
NIET gebruiken indien een onderdeel beschadigd of kapot is.
BEWAAR DEZE INSTRUCTIES

Model	SSA6C4E2
Specificatie (inch)	4*4
Kleur	Zwart
Hoeveelheid (st)	4

Onderdelenlijst			
Code	**Afbeelding**	**Naam**	**AANTAL**
1		voetstuk	6
2		pergolabeugel	4
3		Pergola-beugel	2
4		Schroeven	176
5		Expansiebouten	24

Productintroductie

ID=Binnendiameter

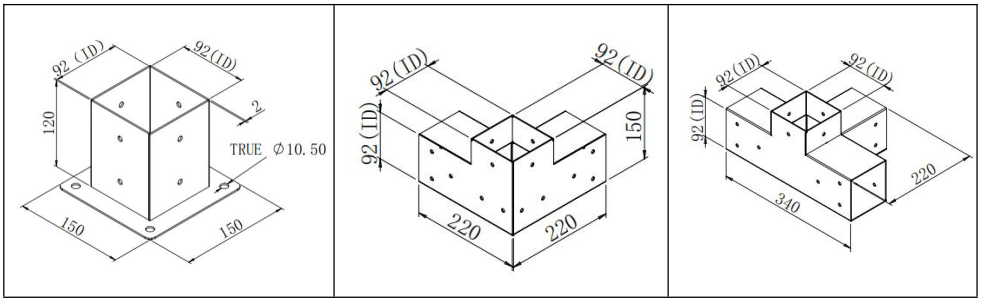

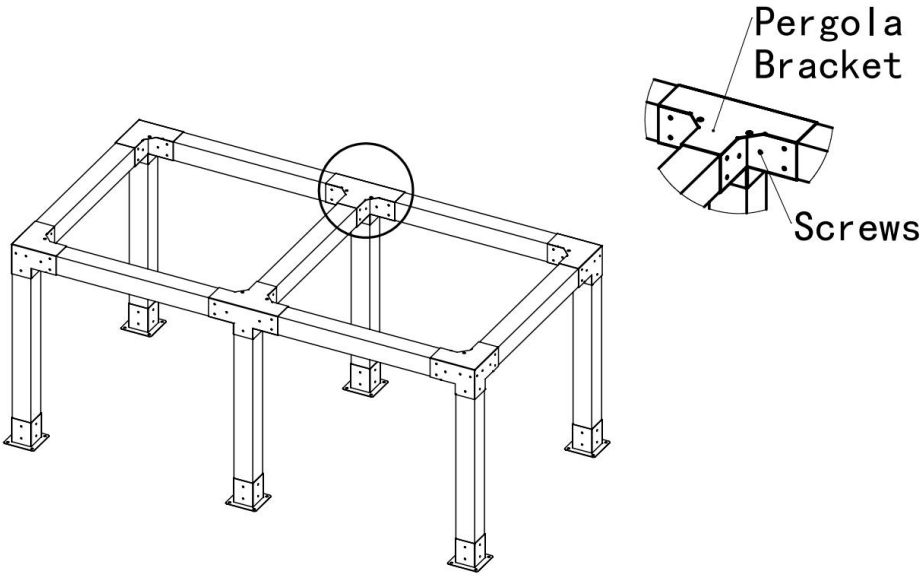

Fabrikant: Shanghaimuxinmuyeyouxiangongsi
Adres: Shuangchenglu 803nong11hao1602A-1609shi, baoshanqu, shanghai 200000 CN.
Geïmporteerd naar AUS: SIHAO PTY LTD. 1 ROKEVA STREETEASTWOOD
NSW 2122 Australië
Geïmporteerd naar de VS: Sanven Technology Ltd. Suite 250, 9166 Anaheim
Plaats, Rancho Cucamonga, CA 91730

UK	**REP**

YH CONSULTING LIMITED. C/O YH Consulting Limited Office 147, Centurion House, London Road, Staines-upon-Thames, Surrey, TW18 4AX

EC	**REP**

E-CrossStu GmbH
Mainzer Landstr.69,
60329 Frankfurt am Main.

VEVOR

Affordable. Reliable. Home Improvement.

PERGOLA-FÄSTEN

MODELL: SSA6C4E2

VEVOR
Affordable. Reliable. Home Improvement.

PERGOLA BRACKETS

MODELL: SSA6C4E2

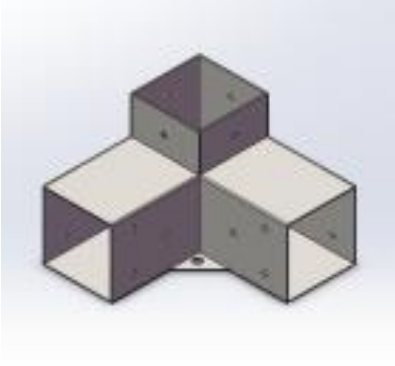

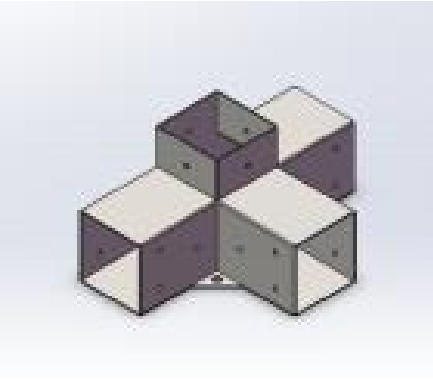

Detta är originalinstruktionerna, vänligen läs alla instruktioner noggrant innan du använder produkten. VEVOR förbehåller sig en tydlig tolkning av vår användarmanual. Produktens utseende ska vara beroende av den produkt du mottagit. Vi ber om ursäkt för att vi inte kommer att informera dig igen om det finns några teknik- eller programuppdateringar för vår produkt.

	Varning – För att minska risken för skador måste användaren läsa instruktionsmanualen noggrant.

Monteringsförsiktighetsåtgärder

1. Montera endast enligt dessa instruktioner. Felaktig montering kan skapa risker.
2. Använd kraftiga arbetshandskar under monteringen. 3. Håll monteringsområdet rent och väl upplyst.
4. Håll åskådare borta från området under monteringen.
5. Montera inte när du är trött eller påverkad av alkohol, droger eller mediciner.
6. Produktegenskaperna gäller endast korrekt och fullständigt monterade produkter.
7. För ytterligare information om de delar som listas i följande sidorna, se monteringsschemat i denna manual. Packa upp och separera alla delar på en ren arbetsyta.
8. Av säkerhetsskäl rekommenderas att denna hårdvara installeras av två personer.

VARNING:

Detta är inte en leksak. Får inte användas av barn.
Använd INTE i lutningar; sitsen kan välta. Se till att pergolafästena står på en plan och fast yta.
Använd INTE om någon del är skadad eller trasig.
SPARA DESSA INSTRUKTIONER

Modell	SSA6C4E2
Specifikation (tum)	4*4
Färg	Svart
Antal (st)	4

Dellista			
Koda	**Bild**	**Namn**	**ANTAL**
1		piedestal	6
2		pergolaFäste	4
3		Pergolafäste	2
4		Skruvar	176
5		Expansionsbultar	24

Produktintroduktion

ID=Innerdiameter

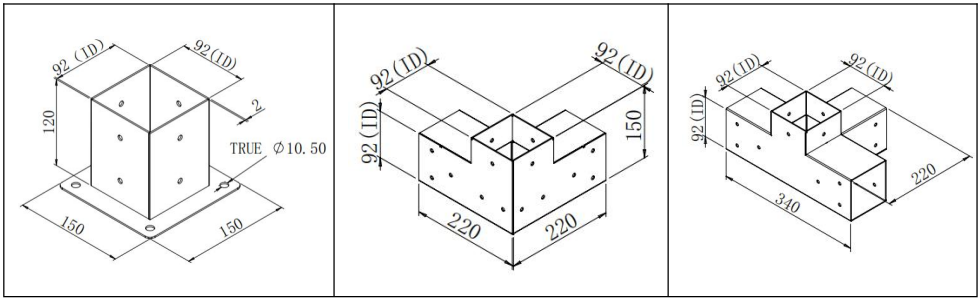

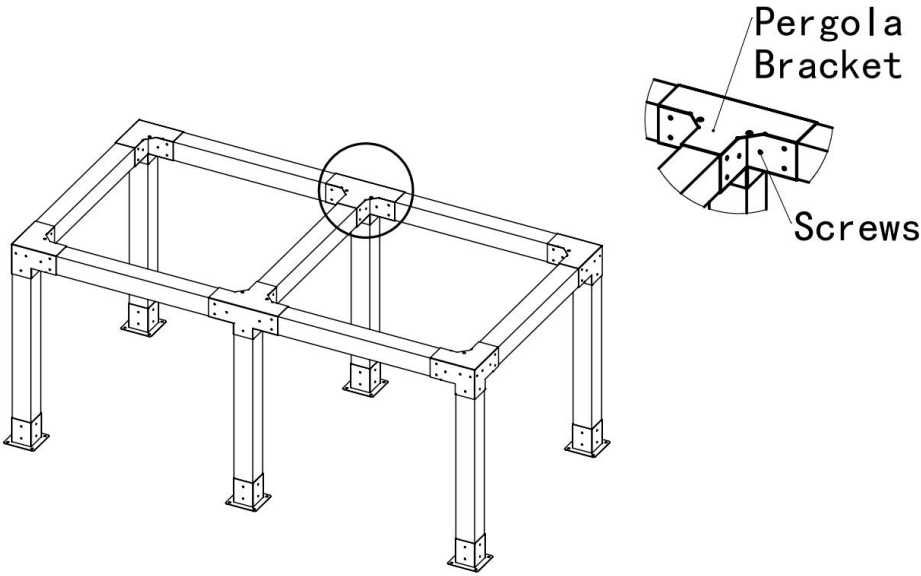

Tillverkare: Shanghaimuxinmuyeyouxiangongsi
Adress: Shuangchenglu 803nong11hao1602A-1609shi, baoshanqu, Shanghai 200 000 kanadensiska republiken.
Importerad till Australien: SIHAO PTY LTD. 1 ROKEVA STREETEASTWOOD
NSW 2122 Australien
Importerad till USA: Sanven Technology Ltd. Suite 250, 9166 Anaheim Plats, Rancho Cucamonga, Kalifornien 91730

UK	REP

YH CONSULTING LIMITED. C/O YH Consulting Limited Office 147, Centurion House, London Road, Staines-upon-Thames, Surrey, TW18 4AX

EC	REP

E-CrossStu GmbH
Mainzer Landstr.69,
60329 Frankfurt am Main.